МЕЖГОСУДАРСТВЕННЫЙ СТАНДАРТ

ВКЛАДЫШИ ДЕРЕВЯННЫЕ СМЕННЫЕ ДЛИНОЙ ОТ 1006 ДО 1206 мм, ШИРИНОЙ ОТ 806 ДО 1006 мм ДЛЯ МОДЕЛЬНЫХ ПЛИТ

КОНСТРУКЦИЯ И РАЗМЕРЫ

Издание официальное

БЗ 6—99

ИПК ИЗДАТЕЛЬСТВО СТАНДАРТОВ
Москва

gost.e-ecolog.ru

УДК 621.744.4.062-2:674:006.354 Группа Г21

МЕЖГОСУДАРСТВЕННЫЙ СТАНДАРТ

ВКЛАДЫШИ ДЕРЕВЯННЫЕ СМЕННЫЕ ДЛИНОЙ ОТ 1006 ДО 1206 мм, ШИРИНОЙ ОТ 806 ДО 1006 мм ДЛЯ МОДЕЛЬНЫХ ПЛИТ

ГОСТ 20169—74

Конструкция и размеры

Changeable wooden inserts by length from 1006 to 1206 mm, width from 806 to 1006 mm for pattern plates. Design and dimensions

ОКСТУ 3969

Дата введения 01.07.75

1. Конструкция и размеры вкладышей должны соответствовать указанным на черт. 1 и в табл. 1.

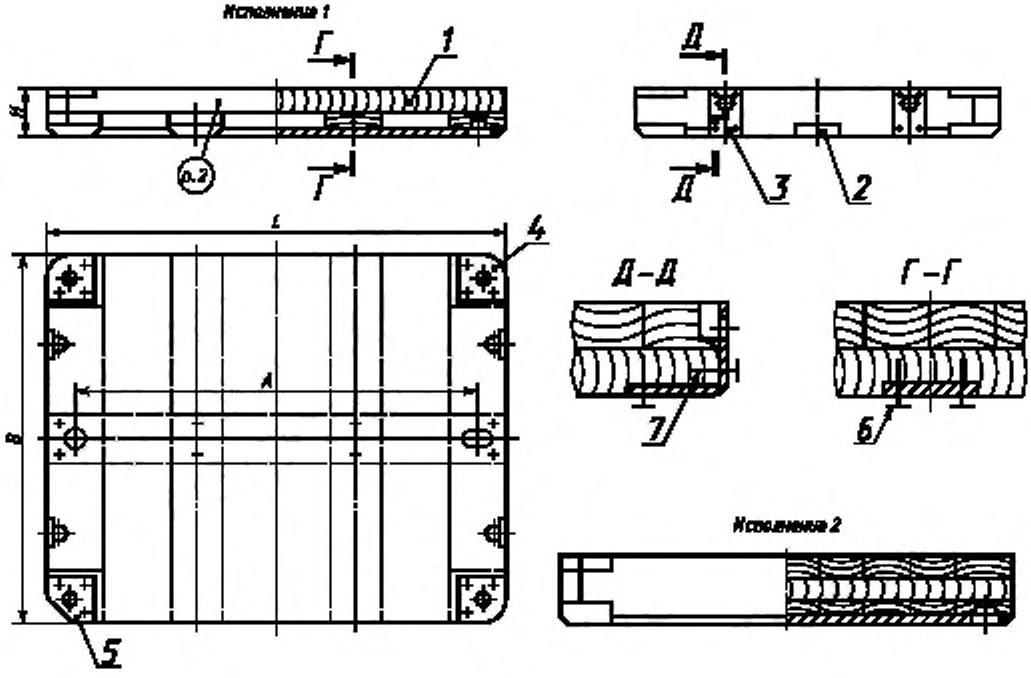

Черт. 1

Издание официальное **Перепечатка воспрещена**

★

© Издательство стандартов, 1974
© ИПК Издательство стандартов, 2000

Таблица 1

Размеры в мм

Обозначение вкладыша	Исполнение	Применяемость	*L*	*B*	*H*	*A* (пред. откл. ±0,5)	Масса, кг, не более	Поз. *1*. Плита Кол. 1	Поз. *2*. Пластина фиксирующая по ГОСТ 20173 Кол. 1
								Обозначения	
0280-3045	1		1006	806	100	900	38,8	0280-3045/001	0298-1105
0280-3046	2						48,6	0280-3046/001	
0280-3047					150		68,7	0280-3047/001	
0280-3048					200		88,8	0280-3048/001	
0280-3049					250		108,9	0280-3049/001	
0280-3050					300		129,0	0280-3050/001	
0280-2991	1		1206	1006	100	1100	44,0	0280-2991/001	0298-1092
0280-2992	2						64,5	0280-2992/001	
0280-2993					150		96,5	0280-2993/001	
0280-2994					200		128,5	0280-2994/001	
0280-2995					250		160,5	0280-2995/001	

Продолжение

Обозначение вкладыша	Поз. *3*. Пластина подъема по ГОСТ 20174 Кол. 4	Поз. *4*. Пластина опорная по ГОСТ 20175 Кол. 3	Поз. *5*. Пластина опорная по ГОСТ 20175 Кол. 1	Поз. *6*. Шуруп по ГОСТ 1145		Поз. *7*. Шуруп по ГОСТ 1145	
	Обозначение				Количество	Обозначение	Количество
0280-3045	0298-1063	0298-1081	0298-1083	1—5×35.016	40	1—8×50.016	—
0280-3046							
0280-3047	0298-1066				56		—
0280-3048	0298-1071				20		44
0280-3049	0298-1074						52
0280-3050	0298-1077						60
0280-2991	0298-1063				42		—
0280-2992							
0280-2993	0298-1066				58		—
0280-2994	0298-1071				22		44
0280-2995	0298-1077						52

Пример условного обозначения вкладыша размерами *L* = 1006 мм, *H* = 100 мм, исполнения 1:

Вкладыш 0280-3045 ГОСТ 20169—74

(Измененная редакция, Изм. № 1).

2. Маркировать: обозначение вкладыша и товарный знак предприятия-изготовителя.

3. Конструкция и размеры плит (поз. *1*) должны соответствовать указанным на черт. 2, 3 и в табл. 2.

Таблица 2

Размеры в мм

Обозначение плиты	Исполнение	L	B	H	A	A_1	A_2	A_3	A_4	l	Количество шпон, шт.	Масса, кг, не более
0280-3045/001	1	1006	806	100	900	930	730	400	350	25	4	30,2
0280-3046/001	2								—		—	40,0
0280-3047/001				150						55		60,1
0280-3048/001				200								80,2
0280-3049/001				250								100,3
0280-3050/001				300								120,4
0280-2991/001	1	1206	1006	100	1100	1130	930	600	600	25	5	33,8
0280-2992/001	2								—		—	53,8
0280-2993/001				150						55		85,9
0280-2994/001				200								117,5
0280-2995/001				250								149,0

Пример условного обозначения плиты размерами L = 1006 мм, H = 100 мм, исполнения 1:

Плита 0280-3045/001 ГОСТ 20169—74

(Измененная редакция, Изм. № 1).

4. Технические условия — по ГОСТ 20131.

(Измененная редакция, Изм. № 2).

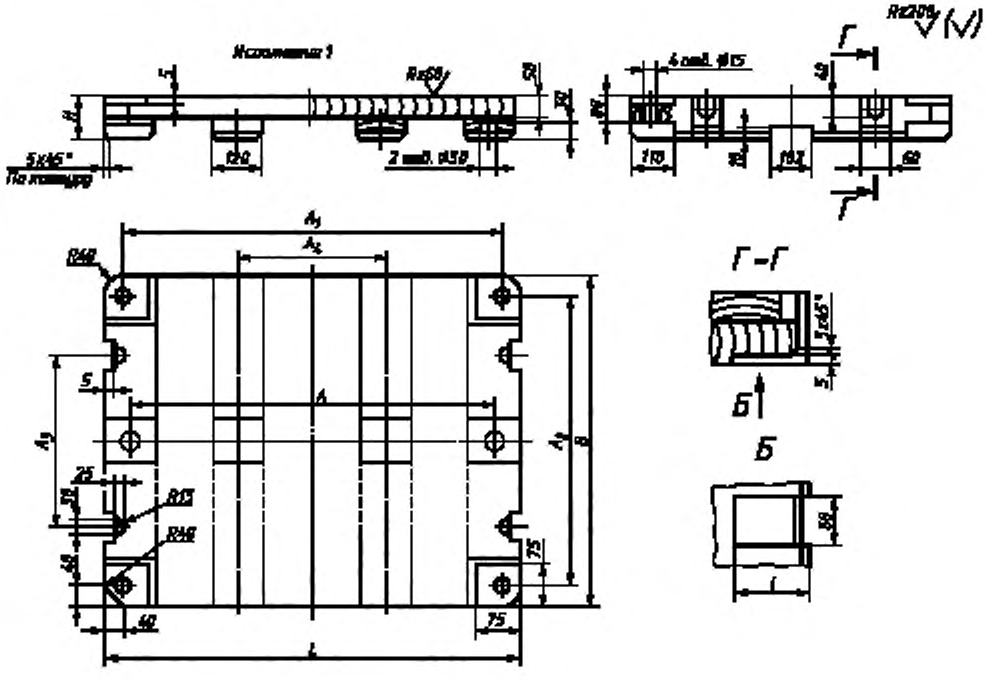

Черт. 2

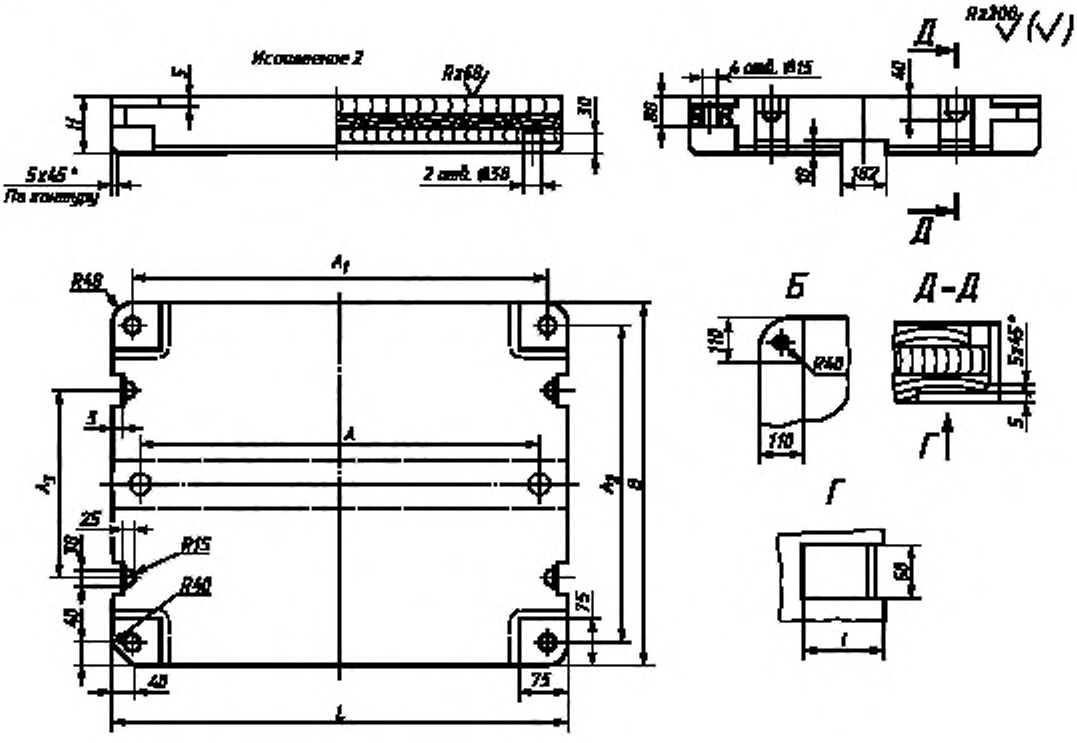
Исполнение 2
Rz68
5x45°
По контуру
2 отв. ⌀38
4 отв. ⌀15
Rz200
Д
Д
Б
Д-Д
Г
Г
R48
R15
R40
R40
110
110
5x45°
5
60
75
75
40
40
25
30
30
L
A
A1
A2
A3
B
H
5
30
40
80
18
182
l

Черт. 3

ИНФОРМАЦИОННЫЕ ДАННЫЕ

1. **РАЗРАБОТАН И ВНЕСЕН Министерством станкостроительной и инструментальной промышленности СССР**

   РАЗРАБОТЧИКИ

   М.Ф. Калинина, руководитель темы; **Л.И. Круглова**

2. **УТВЕРЖДЕН И ВВЕДЕН В ДЕЙСТВИЕ Постановлением Государственного комитета СССР по стандартам от 27.08.74 № 2067**

3. **ВЗАМЕН МН 1904—61**

4. **ССЫЛОЧНЫЕ НОРМАТИВНО-ТЕХНИЧЕСКИЕ ДОКУМЕНТЫ**

Обозначение НТД, на который дана ссылка	Номер пункта
ГОСТ 1145—80	1
ГОСТ 20131—80	4
ГОСТ 20173—74	1
ГОСТ 20174—74	1
ГОСТ 20175—74	1

5. **Ограничение срока действия снято Постановлением Госстандарта от 09.02.88 № 515**

6. **ИЗДАНИЕ (ноябрь 2000 г.) с Изменениями № 1, 2, утвержденными в феврале 1982 г., декабре 1987 г. (ИУС 5—82, 3—88)**

Редактор *В.Н. Копысов*
Технический редактор *Н.С. Гришанова*
Корректор *М.И. Першина*
Компьютерная верстка *С.В. Рябовой*

Изд. лиц. № 02354 от 14.07.2000. Сдано в набор 18.10.2000. Подписано в печать 06.12.2000. Усл.печ.л. 0,93. Уч.-изд.л. 0,53.
Тираж 126 экз. С 6420. Зак. 1117.

ИПК Издательство стандартов, 107076, Москва, Колодезный пер., 14.
Набрано в Издательстве на ПЭВМ
Филиал ИПК Издательство стандартов — тип. "Московский печатник", 103062, Москва, Лялин пер., 6.
Плр № 080102

gost.e-ecolog.ru