УДК 621.914.28:678.5:006.354

Группа Г23
3420-3030

ГОСУДАРСТВЕННЫЙ СТАНДАРТ СОЮЗА ССР

ФРЕЗЫ ДИСКОВЫЕ ДЛЯ РАЗРЕЗКИ ОРГАНИЧЕСКОГО СТЕКЛА, ПОЛИЭТИЛЕНА И ПОЛИСТИРОЛА

Конструкция и размеры

Disk type milling cutters for cutting organic glass, polyethylene and polysterene. Construction and dimensions

ГОСТ 20326—74*

Взамен МН 5344—64

Постановлением Государственного комитета стандартов Совета Министров СССР от 28 ноября 1974 г. № 2627 срок введения установлен

с 01.01.76

Проверен в 1980 г.

Несоблюдение стандарта преследуется по закону

1. Настоящий стандарт распространяется на дисковые фрезы диаметром от 160 до 250 мм с разведенными мелкими зубьями, предназначенные для разрезки листов из органического стекла, полиэтилена и полистирола.

Стандарт соответствует международному стандарту ИСО 2296—72 в части размеров фрез D и d.

(Измененная редакция, Изм. № 1).

2. Конструкция и размеры фрез должны соответствовать указанным на чертеже и в таблице.

Издание официальное ★ **Перепечатка воспрещена**

* *Переиздание (декабрь 1987 г.) с Изменением № 1, утвержденным в сентябре 1980 г. (ИУС № 12—80).*

gost.e-ecolog.ru

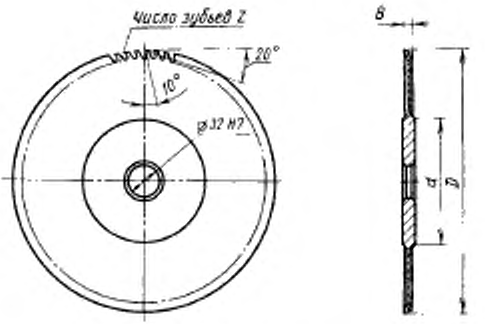

Размеры, мм

Обозначение фрез	Применяемость	D	B	d	z
3420-3031		160	1,6	100	112
3420-3032		200	2,0	125	126
3420-3033		250	2,5	160	140

Пример условного обозначения фрезы диаметром D=250 мм:

Фреза 3420-3033 ГОСТ 20326—74

1, 2. **(Измененная редакция, Изм. № 1).**

3. Конструктивные элементы и геометрические параметры фрез указаны в рекомендуемом приложении.

4. Рекомендации по применению и эксплуатации фрез указаны в ГОСТ 20324—74.

5. Технические требования — по ГОСТ 20329—74.

ПРИЛОЖЕНИЕ
Рекомендуемое

КОНСТРУКТИВНЫЕ ЭЛЕМЕНТЫ И ГЕОМЕТРИЧЕСКИЕ ПАРАМЕТРЫ ФРЕЗ

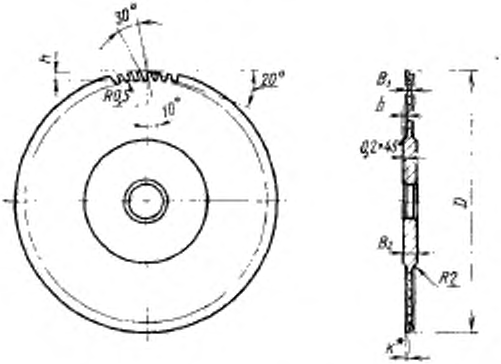

мм

Диаметр фрезы D	B_1	B_2	b	h	K*
160	1,0	2,5	0,3	3,2	0,3
200	1,4	3,0		4,0	
250	1,7		0,4	4,5	0,4

* Зубья фрез до термообработки развести на величину K поочередно влево и вправо.

gost.e-ecolog.ru