УДК 621.952.077-229.25:006.354 Группа Г27

ГОСУДАРСТВЕННЫЙ СТАНДАРТ СОЮЗА ССР

ВТУЛКИ КОНДУКТОРНЫЕ СМЕННЫЕ БЕЗ БУРТИКА

Конструкция и размеры

Renewable jig bushes without collar. Design and dimensions

ГОСТ 15362—73 *

Взамен ГОСТ 15362—70

Утвержден постановлением Государственного комитета стандартов Совета Министров СССР от 15 февраля 1973 г. № 372. Срок введения установлен с 01.07.74

Проверен в 1979 г.

1. Настоящий стандарт распространяется на сменные кондукторные втулки без буртика для приспособлений к металлорежущим станкам, разработанным до 01.01.86, а также для применения в универсально-сборных приспособлениях (УСП).

Стандарт соответствует рекомендациям СЭВ по стандартизации РС 3485—72.

2. Конструкция и размеры втулок должны соответствовать указанным на чертеже и в таблице.

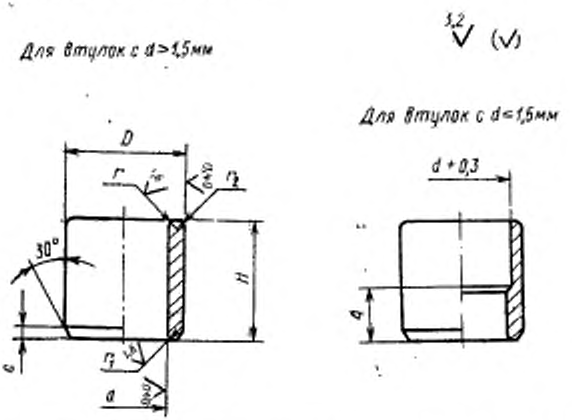

Издание официальное Перепечатка воспрещена

* Переиздание (декабрь 1993 г.) с Изменениями № 1, 2, утвержденными в августе 1979 г., в июне 1984 г. (ИУС 9—79, 10—84)

1/2 3 Зак. 161

gost.e-ecolog.ru

Размеры, мм

Обозначение втулок	Применяемость	d	D* (поле допуска по $n6$)	H	r	r_1	r_2	c	Масса 1000 шт., кг
7051-4581		От 0,19 до 1,80	4,0	6,3	0,2	0,2	0,2	0,2	0,60 . 0,48
7051-4582				8,0	0,6				0,78 . 0,44
7051-4583		От 0,50 до 3,40	6,3						1,95 . 1,39
7051-4584				10,0					2,48 . 1,79
7051-4585		От 0,50 до 4,50	8,0			0,3		0,3	3,98 . 2,70
7051-4586				12,0					4,68 . 3,20
7051-4587		От 3,00 до 8,00	12,0	16,0	0,8	0,4	0,4	0,4	13,31 . 7,90
7051-4588		От 6,00 до 14,00	18,0	20,0	1,2	0,8		0,6	35,60 . 15,80
7051-4589		От 12,00 до 17,00	25,0		1,6	1,0	0,6	0,8	59,30 . 41,50
7051-4591		От 16,00 до 27,00	36,0	25,0	2,0	1,2	0,8	1,0	160,30 . 87,40

* Допускается по заказу потребителя для деталей универсально-сборных приспособлений изготовление втулок с размерами наружных диаметров D 6; 26; 35 и 58 мм и исполнительными размерами других параметров по технической документации заказчика.

Обозначения втулок — по ГОСТ 18435—73.

Пример условного обозначения сменной кондукторной втулки без буртика с размерами $d=1{,}80$ мм, $D=4{,}0$ мм и $H=6{,}3$ мм, полем допуска диаметра d—F7:

Втулка 7051-4581/01800F7 ГОСТ 15362—73

1, 2. **(Измененная редакция, Изм. № 1, 2).**

3, 4. **(Исключены, Изм. № 1).**

5. Технические требования — по ГОСТ 18435—73.

(Измененная редакция, Изм. № 1).

6. Установка и крепление сменных втулок без буртика в приспособлениях указаны в приложении.

ПРИЛОЖЕНИЕ
Рекомендуемое

УСТАНОВКА И КРЕПЛЕНИЕ КОНДУКТОРНЫХ СМЕННЫХ ВТУЛОК БЕЗ БУРТИКА В ПРИСПОСОБЛЕНИЯХ

Исполнение 1

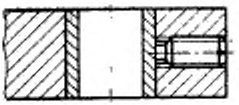

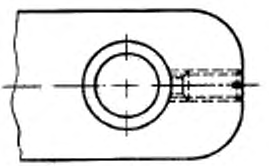

Исполнение 2

(Исключено)

(Измененная редакция, Изм. № 1).

gost.e-ecolog.ru