ГОСУДАРСТВЕННЫЙ СТАНДАРТ
СОЮЗА ССР

КАЛИБРЫ ДЛЯ МЕТРИЧЕСКОЙ РЕЗЬБЫ СВЫШЕ 68 до 200 мм

ИСПОЛНИТЕЛЬНЫЕ РАЗМЕРЫ

ГОСТ 18466—73

Издание официальное

16 р. 20 к.

ГОСУДАРСТВЕННЫЙ КОМИТЕТ СССР ПО УПРАВЛЕНИЮ
КАЧЕСТВОМ ПРОДУКЦИИ И СТАНДАРТАМ
Москва

gost.e-ecolog.ru

к ГОСТ 18466—73 Калибры для метрической резьбы свыше 68 до 200 мм. Исполнительные размеры (Издание 1991 г.)

В каком месте	Напечатано	Должно быть
С. 6. Продолжение таблицы 2. Графа «*d*. Пред. откл.». Контрольные калибры-пробки КНЕ-НЕ. Для полей допусков резьбы 6h, 6g, 6e, 6d	—0,022	—0,028
С. 7. Таблица 3. Графа «*d*. Новый. Номин.»	69,658	68,658
С. 13. Таблица 6. Графа «d_2. Новый. Пред. откл.»	+0,028	+0,018
графа «*d*. Новый. Номин.»	64,322	69,322
С. 21. Таблица 10. Графа «*d*. Новый. Номин.»	71,273	71,278
С. 29. Таблица 14. Графа «d_2. Новый. Номин.»	78,684	73,684
С. 31. Таблица 15. Графа «d_2. Новый. Пред. откл.»	+0,016	+0,018
С. 34. Продолжение таблицы 16. Графа «d_1. Новый. Номин.»	68,225	69,225
С. 35. Таблица 17. Графа «d_2. Изношенный»	73,977	72,977
С. 36. Продолжение таблицы 17. Графа «d_2. Изношенный»	73,081	73,018
С. 37. Таблица 18. Графа «*d*. Изношенный»	75,904	75,994
С. 42. Продолжение таблицы 20. Графа «d_1. Новый. Номин.»	73,276	74,276

(Продолжение см. с. 54)

Продолжение

В каком месте	Напечатано	Должно быть
С. 47. Таблица 23. Графа «d_2. Новый. Номин.»	75,075	76,075
С. 63. Таблица 31. Графа «*d*. Новый. Пред. откл.»	—0,002	—0,022
С. 64. Продолжение таблицы 31. Графа «*d*. Новый. Номин.»	84,014	85,014
С. 65. Таблица 32. Графа «d_2. Новый. Номин.»	81,122 81,938	83,122 82,938
С. 66. Продолжение таблицы 32. Графа «*d*. Новый. Номин.»	84,018	85,018
С. 67. Таблица 33. Графа «*d*. Новый. Номин.»	83,396	84,396
графа «d_1. Новый. Номин.» (2 раза)	83,835	82,835
С. 69. Таблица 34. Графа «d_1. Новый. Номин.»	83,419	83,410
С. 70. Продолжение таблицы 34. Графа «d_1. Новый. Номин.»	82,157	83,157
С. 72. Продолжение таблицы 35. Графа «*d*. Новый. Номин.»	82,572	89,572
С. 75. Таблица 37. Графа «*d*. Новый. Номин.»	84,929	89,929
графа «d_2. Новый. Номин.»	82,956	87,956
С. 76. Продолжение таблицы 37. Графа «d_2. Новый. Номин.»	85,927	87,927
графа «d_1. Новый. Номин.»	81,740	86,740
С. 77. Таблица 38. Графа «d_1. Новый. Номин.»	88,873	87,873
С. 89. Таблица 44. Графа «d_2. Новый. Номин.»	93,711	93,771
графа «d_1. Новый. Номин.»	93,647	93,367

(Продолжение см. с. 55)

Продолжение

В каком месте	Напечатано	Должно быть
С. 90. Продолжение таблицы 44. Графа «d_2. Новый. Номин.»	93,024 93,018	94,024 94,018
графа «d_2. Новый. Пред. откл.». Контрольные калибры-пробки. Для полей допусков резьбы 6h, 8h	—0,006	—0,005
С. 91. Таблица 45. Графа «d_2. Новый. Номин.»	96,988 96,956	95,988 95,956
графа «d_1. Новый. Номин.»	94,479	93,479
С. 92. Продолжение таблицы 45. Графа «d. Новый. Номин.»	94,934 99,964	99,934 99,864
графа «d_1. Новый. Номин.»	92,496	93,496
С. 95. Таблица 47. Графа «d_1. Новый. Номин.»	97,726	96,726
графа «d_1. Изношенный»	96,773	96,778
С. 99. Таблица 49. Графа «d_2. Новый. Номин.»	99,910	98,910
графа «d_1. Новый. Номин.»	98,355	98,335
графа «d_1. Новый. Пред. откл.»	+0,038	+0,036
С. 103. Таблица 51. Графа «d_2. Изношенный»	102,737 102,952	102,787 101,952
С. 105. Таблица 52. Графа «d. Новый. Номин.»	104,926	104,929
С. 111. Таблица 55. Графа «d. Изношенный»	100,997	109,997
С. 112. Продолжение таблицы 55. Графа «d_1. Новый. Номин.»	113,030	103,030
С. 118. Продолжение таблицы 58. Графа «d_2. Новый. Номин.»	109,405	108,405
С. 119. Таблица 59. Графа «d_2. Новый. Номин.»	109,117 107,217	109,177 109,217

(Продолжение см. с. 56)

Продолжение

В каком месте	Напечатано	Должно быть
С. 124. Продолжение таблицы 61. Графа «*d*. Новый. Номин.»	114,667	114,677
С. 125. Таблица 62. Графа «*d*. Новый. Номин.»	113,929	114,929
графа «d_1. Новый. Номин.»	111,725	111,752
С. 131. Таблица 65. Графа «*d*. Новый. Номин.»	112,810	117,810
С. 133. Таблица 66. Графа «d_1. Новый. Номин.»	117,730	115,730
С. 134. Продолжение таблицы 66. Графа «d_2. Новый. Номин.»	117,056	117,046
С. 135. Таблица 67. Графа «d_1. Новый. Номин.»	117,008	117,003
С. 137. Таблица 68. Графа «d_2. Изношенный»	119,981	118,981
графа «d_1. Новый. Пред. откл.». Калибры-кольца НЕ. Для поля допуска резьбы 4h	+0,018	+0,028
С. 142. Продолжение таблицы 70. Графа «*d*. Новый. Номин.»	114,552	124,552
С. 146. Продолжение таблицы 72. Графа «d_2. Новый. Номин.». Контрольные калибры-пробки КНЕ-ПР. Для поля допуска резьбы 6e	122,614	122,714
С. 150. Продолжение таблицы 74. Графа «*d*. Новый. Пред. откл.». Контрольные калибры-пробки КНЕ-НЕ. Только для поля допуска резьбы 6g	—0,023	—0,022
графа «d_2. Изношенный»	123,994	123,894
С. 151. Таблица 75. Графа «*d*. Изношенный»	130,007	130,077
С. 153. Таблица 76. Графа «*d*. Новый. Номин.»	128,228	128,208
С. 168. Продолжение таблицы 83. Графа «*d*. Новый. Номин.»	134,014	135,014

(Продолжение см. с. 57)

(Продолжение поправки к ГОСТ 18466—73)

Продолжение

В каком месте	Напечатано	Должно быть
С. 170. Продолжение таблицы 84. Графа «d_1. Новый. Номин.»	134,079	133,079
С. 171. Таблица 85. Графа «d_2. Новый. Номин.»	136,995	135,995
С. 173. Таблица 86. Графа «d_1. Новый. Номин.»	134,541	135,541
С. 174. Продолжение таблицы 86. Графа «d_2. Новый. Номин.»	137,958	136,958
С. 175. Таблица 87. Графа «d_2. Новый. Номин.»	136,899	137,899
С. 180. Продолжение таблицы 89. Графа «d_1. Новый. Номин.»	139,206	138,206

(ИУС № 2 2004 г.)

УДК 621.753.3:006.354 Группа Г28

ГОСУДАРСТВЕННЫЙ СТАНДАРТ СОЮЗА ССР

КАЛИБРЫ ДЛЯ МЕТРИЧЕСКОЙ РЕЗЬБЫ СВЫШЕ 68 до 200 мм

Исполнительные размеры

Gauges for metric thread over 68 to 200 mm. Required dimensions

ГОСТ 18466—73

Дата введения 01.07.73

1. Настоящий стандарт распространяется на резьбовые калибры для метрической резьбы по ГОСТ 24705 и допускам по ГОСТ 16093.

Стандарт устанавливает размеры диаметров резьбовых калибров-пробок ПР(21) и НЕ(22), резьбовых калибров-колец ПР (1) и НЕ(11) и контрольных калибров-пробок КПР-ПР(2), КПР-НЕ(3), К-И(6), КНЕ-ПР(12), КНЕ-НЕ(13), КИ-НЕ(16), У-ПР(5) и У-НЕ(15).

Размеры диаметров резьбы калибров (черт. 1—4), рассчитанные по ГОСТ 24997, должны соответствовать указанным в табл. 1—139 и обязательном приложении.

2. Допуски на шаг резьбы, углы сторон профиля и размеры канавок — по ГОСТ 24997.

ПРОФИЛЬ РЕЗЬБЫ КАЛИБРОВ

Пробки с полным профилем резьбы ПР, У-ПР, КПР-ПР, КНЕ-ПР, У-НЕ, КНЕ-НЕ, КИ-НЕ

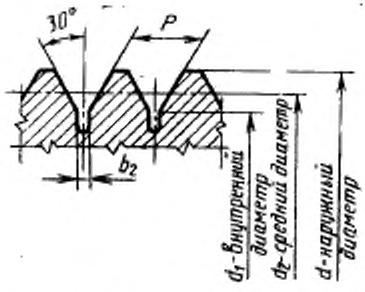

Черт. 1

Кольца и скобы с полным профилем резьбы ПР

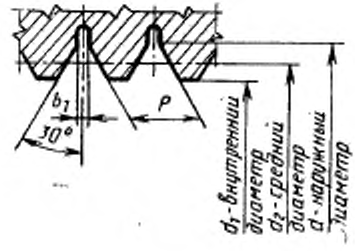

Черт. 2

Издание официальное
★

© Издательство стандартов, 1973
© Издательство стандартов, 1991
Переиздание с Изменениями

Настоящий стандарт не может быть полностью или частично воспроизведен, тиражирован и распространен без разрешения Госстандарта СССР

ПРОБКИ С УКОРОЧЕННЫМ ПРОФИЛЕМ РЕЗЬБЫ НЕ, КПР-НЕ, К-И.

Для шага $P<1,25$ Для шага $P\geqslant1,25$

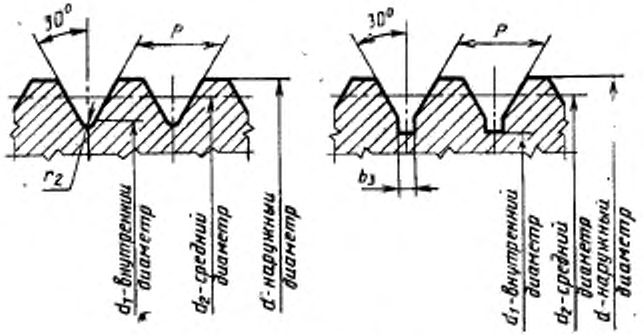

Черт. 3

КОЛЬЦА И СКОБЫ С УКОРОЧЕННЫМ ПРОФИЛЕМ РЕЗЬБЫ НЕ

Для шага $P<1,25$ Для шага $P\geqslant1,25$

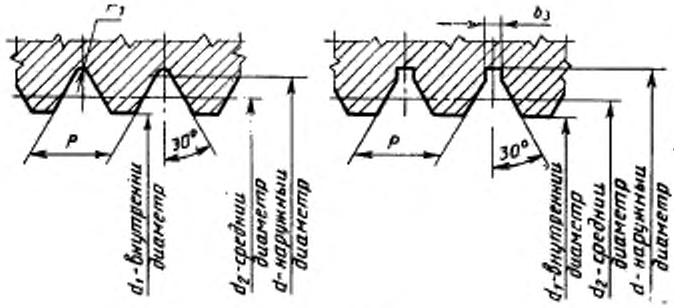

Черт. 4

Таблица 1

Исполнительные размеры калибров для резьбы М70×6

мм

Наименование	Вид калибра	Поле допуска резьбы	d			d_2			d_1		
			Новый		Изношенный	Новый		Изношенный	Новый		Изношенный
			Номин.	Пред. откл.		Номин.	Пред. откл.		Номин.	Пред. откл.	
Калибры-пробки	ПР	4H5H; 5H	70,030	−0,028	69,995	66,126	−0,014	66,098	63,505 не более	—	—
		6H; 7H	70,042	−0,036	69,997	66,136	−0,018	66,100	63,505		
		6G; 7G	70,122		70,077	66,216		66,180	63,585		
	НЕ	4H5H	67,560	−0,028	—	66,353	−0,014	66,331	63,505 не более	—	—
		5H	67,624			66,417		66,395	63,505		
		6H	67,705	−0,036		66,496	−0,018	66,468	63,505		
		6G	67,785			66,576		66,548	63,585		
		7H	67,805			66,596		66,568	63,505		
		7G	67,885			66,676		66,648	63,585		
Калибры-кольца	ПР	4h	70,011 не менее	—	—	66,086	+0,018	66,116	63,496	+0,018	63,526
		6h; 8h	70,014			66,080	+0,023	66,116	63,494	+0,023	63,530
		6g; 8g	69,934			66,000		66,036	63,414		63,450
		6e	69,896			65,962		65,998	63,376		63,412
		6d	69,864			65,930		65,966	63,344		63,380
	НЕ	4h	70,011 не менее	—	—	65,905	+0,018	65,929	64,696	+0,036	—
		6h	70,014			65,800	+0,023	65,831	64,588	−0,046	
		6g	69,934			65,720		65,751	64,508		
		6e	69,896			65,682		65,713	64,470		
		6d	69,864			65,650		65,681	64,438		
		8h	70,018			65,623	+0,030	65,663	64,408	+0,060	
		8g	69,938			65,543		65,583	64,328		
Контрольные калибры-пробки	КПР-ПР	4h	70,011	−0,022	—	66,082	−0,006	66,072	63,479 не более	—	—
		6h; 8h	70,014	−0,028		66,075	−0,008	66,063	63,471		
		6g; 8g	69,934			65,995		65,983	63,391		
		6e	69,896			65,957		65,945	63,353		
		6d	69,864			65,925		65,913	63,321		
	КПР-НЕ	4h	67,310	−0,011	—	66,107	−0,006	—	63,496 не более	—	—
		6h; 8h	67,310	−0,014		66,106	−0,008		63,494		
		6g; 8g	67,230			66,026			63,414		
		6e	67,192			65,988			63,376		
		6d	67,160			65,956			63,344		
	К-И	4h	67,322	−0,011	—	66,119	−0,006	—	63,496 не более	—	—
		6h; 8h	67,324	−0,014		66,120	−0,008		63,494		
		6g; 8g	67,244			66,040			63,414		
		6e	67,206			66,002			63,376		
		6d	67,174			65,970			63,344		

Продолжение табл. 1

Исполнительные размеры калибров для резьбы М70×6

мм

Наименование	Вид калибра	Поле допуска резьбы	d			d_2			d_1			
			Новый		Изношенный	Новый		Изношенный	Новый		Пред. откл.	Изношенный не более
			Номин.	Пред. откл.		Номин.	Пред. откл.		Номин.			
Контрольные калибры-пробки	КНЕ-ПР	4h	70,011	−0,022	—	65,900	−0,006	65,892	63,298	не более	—	—
		6h	70,014			65,796		65,784	63,192			
		6g	69,934	−0,028		65,716	−0,008	65,704	63,112			
		6e	69,896			65,678		65,666	63,074			
		6d	69,864			65,646		65,634	63,042			
		8h	70,018	−0,036		65,618	−0,011	65,604	63,013			
		8g	69,938			65,538		65,524	62,933			
	КНЕ-НЕ	4h	69,831	−0,022	—	65,926	−0,006	—	63,325	не более	—	—
		6h	69,734			65,827			63,225			
		6g	69,654	0,028		65,747	−0,008		63,145			
		6e	69,616			65,709			63,107			
		6d	69,584			65,677			63,075			
		8h	69,568	−0,036		65,658	−0,011		63,055			
		8g	69,488			65,578			62,975			
	КИ-НЕ	4h	69,837	−0,022	—	65,932	−0,006	—	63,325	не более	—	—
		6h	69,742			65,835			63,225			
		6g	69,662	−0,028		65,755	−0,008		63,145			
		6e	69,624			65,717			63,107			
		6d	69,592			65,685			63,075			
		8h	69,578	−0,036		65,668	−0,011		63,055			
		8g	69,498			65,588			62,975			
	У-ПР	4h	70,011	−0,022	—	66,095	−0,006	66,086	63,496	не более	—	—
		6h; 8h	70,014			66,091		66,079	63,494			
		6g; 8g	69,934	−0,028		66,011	−0,008	65,999	63,414			
		6e	69,896			65,973		65,961	63,376			
		6d	69,864			65,941		65,929	63,344			
	У-НЕ	4h	69,822	0,022	—	65,914	−0,006	65,905	63,325	не более	—	—
		6h	69,722			65,812		65,800	63,225			
		6g	69,642	−0,028		65,732	−0,008	65,720	63,145			
		6e	69,604			65,694		65,682	63,107			
		6d	69,572			65,662		65,650	63,075			
		8h	69,553	−0,036		65,638	−0,011	65,623	63,055			
		8g	69,473			65,558		65,543	62,975			

Таблица 2

Исполнительные размеры калибров для резьбы М70×4

мм

Наименование	Вид калибра	Поле допуска резьбы	d			d_2			d_1			
			Новый		Изношенный	Новый		Изношенный	Новый			Изношенный
			Номин.	Пред. откл.		Номин.	Пред. откл.		Номин		Пред. откл.	
Калибры-пробки	ПР	4H5H; 5H	70,023	−0,022	69,994	67,420	−0,011	67,396	65,670	не более	—	—
		6H; 7H	70,030	−0,028	69,995	67,425	−0,014	67,397	65,670			
		6G; 7G	70,090		70,055	67,485		67,457	65,730			
	НЕ	4H5H	68,418	−0,022		67,613	−0,011	67,596	65,670	не более	—	—
		5H	68,473	−0,028		67,666	−0,014	67,644	65,670			
		6H	68,538		—	67,731		67,709	65,670			
		6G	68,598			67,791		67,769	65,730			
		7H	68,629	−0,036		67,820	−0,018	67,792	65,670			
		7G	68,689			67,880		67,852	65,730			
Калибры-кольца	ПР	4h	70,011	не менее		67,385	+0,018	67,415	65,661		+0,018	65,691
		6h; 8h	70,014			67,378	+0,023	67,416	65,658		+0,023	65,696
		6g; 8g	69,954		—	67,318		67,356	65,598			65,636
		6e	69,919			67,284		67,320	65,564			65,600
		6d	69,889			67,254		67,290	65,534			65,570
	НЕ	4h	70,011	не менее		67,234	+0,018	67,258	66,425		+0,036	
		6h	70,014			67,143	+0,023	67,174	66,332		+0,046	—
		6g	69,954		—	67,083		67,114	66,272			
		6e	69,919			67,048		67,079	66,236			
		6d	69,889			67,018		67,049	66,206			
		8h	70,018			66,997	+0,030	67,037	66,182		+0,060	
		8g	69,958			66,937		66,977	66,122			
Контрольные калибры-пробки	КПР-ПР	4h	70,011	−0,022		67,380	−0,006	67,372	65,644	не более	—	—
		6h; 8h	70,014	−0,028		67,374	−0,008	67,362	65,636			
		6g; 8g	69,954		—	67,314		67,302	65,576			
		6e	69,919			67,279		67,267	65,541			
		6d	69,889			67,249		67,237	65,511			
	КПР-НЕ	4h	68,208	−0,011		67,406	−0,006		65,661	не более	—	—
		6h; 8h	68,208	−0,014		67,406	−0,008	—	65,658			
		6g; 8g	68,148		—	67,346			65,598			
		6e	68,114			67,310			65,564			
		6d	68,084			67,280			65,534			
	К-И	4h	68,220	−0,011		67,418	−0,006		65,661	не более	—	—
		6h; 8h	68,222	−0,014		67,420	−0,008	—	65,658			
		6g; 8g	68,162		—	67,360			65,598			
		6e	68,128			67,324			65,564			
		6d	68,098			67,294			65,534			

Продолжение табл. 2

Исполнительные размеры калибров для резьбы М70×4

мм

Наименование	Вид калибра	Поле допуска резьбы	d			d_2			d_1			
			Новый		Изношенный	Новый		Изношенный	Новый			Изношенный
			Номин.	Пред. откл.		Номин.	Пред. откл.		Номин.		Пред. откл.	
Контрольные калибры-пробки	КНЕ-ПР	4h	70,011	−0,022	—	67,230	−0,006	67,220	65,493	не более	—	—
		6h	70,014	−0,028		67,138	−0,008	67,126	65,400			
		6g	69,954			67,078		67,066	65,340			
		6e	69,919			67,044		67,032	65,306			
		6d	69,889			67,014		67,002	65,276			
		8h	70,018	−0,036		66,992	−0,011	66,978	65,253			
		8g	69,958			66,932		66,918	65,193			
	КНЕ-НЕ	4h	69,861	−0,022	—	67,255	−0,006	—	65,520	не более	—	—
		6h	69,778	−0,022		67,170	−0,008		65,434			
		6g	69,718			67,110			65,374			
		6e	69,683			67,075			65,339			
		6d	69,653			67,045			65,309			
		8h	69,643	−0,036		67,032	−0,011		65,295			
		8g	69,583			66,972			65,235			
	КИ-НЕ	4h	69,867	−0,022	—	67,261	−0,006	—	65,520	не более	—	—
		6h	69,786	−0,028		67,178	−0,008		65,434			
		6g	69,726			67,118			65,374			
		6e	69,691			67,083			65,339			
		6d	69,661			67,053			65,309			
		8h	69,653	−0,036		67,042	−0,011		65,295			
		8g	69,593			66,982			65,235			
	У-ПР	4h	70,011	−0,022	—	67,394	−0,006	67,385	65,661	не более	—	—
		6h; 8h	70,014	−0,028		67,390	−0,008	67,378	65,658			
		6g; 8g	69,954			67,330		67,318	65,598			
		6e	69,919			67,295		67,283	65,564			
		6d	69,889			67,265		67,253	65,534			
	У-НЕ	4h	69,852	−0,022	—	67,243	−0,006	67,234	65,520	не более	—	—
		6h	69,766	−0,028		67,154	−0,008	67,142	65,434			
		6g	69,706			67,094		67,082	65,374			
		6e	69,672			67,060		67,048	65,339			
		6d	69,642			67,030		67,018	65,309			
		8h	69,628	−0,036		67,012	−0,011	66,997	65,295			
		8g	69,568			66,952		66,937	65,235			

Таблица 3

Исполнительные размеры калибров для резьбы М70×3

мм

Наименование	Вид калибра	Поле допуска резьбы	d			d_2			d_1			
			Новый		Изношенный	Новый		Изношенный	Новый			Изношенный
			Номин.	Пред. откл.		Номин.	Пред. откл.		Номин.		Пред. откл.	
Калибры-пробки	ПР	4H5H; 5H	70,023	—0,022	69,994	68,068	—0,011	68,046	66,752	не более	—	—
		6H; 7H	70,030	—0,028	69,995	68,074	—0,014	68,046	66,752			
		6G; 7G	70,078		70,043	68,122		68,094	66,800			
	НЕ	4H5H	68,848	—0,022		68,242	—0,011	68,225	66,752	не более	—	—
		5H	68,896	—0,028		68,289	—0,014	68,267	66,752			
		6H	68,952		—	68,345		68,323	66,752			
		6G	69,000			68,393		68,371	66,800			
		7H	69,033	—0,036		68,424	—0,018	68,396	66,752			
		7G	69,081			68,472		68,444	66,800			
Калибры-кольца	ПР	4h	70,011	не менее	—	68,034	+0,018	68,064	66,743		+0,018	66,773
		6h; 8h	70,014			68,028	+0,023	68,064	66,740		+0,023	66,778
		6g; 8g	69,966			67,980		68,016	66,692			66,730
		6e	69,929			67,942		67,980	66,656			66,692
		6d	69,902			67,916		67,952	66,628			66,666
	НЕ	4h	70,011	не менее	—	67,901	+0,018	67,925	67,292		+0,036	—
		6h	70,014			67,816	+0,023	67,847	67,204		+0,046	
		6g	69,966			67,768		67,799	67,156			
		6e	69,929			67,731		67,762	67,120			
		6d	69,902			67,704		67,735	67,092			
		8h	70,018			67,686	+0,030	67,726	67,071		+0,060	
		8g	69,970			67,638		67,678	67,023			
Контрольные калибры-пробки	КПР-ПР	4h	70,011	—0,022	—	68,030	—0,006	68,020	66,726	не более	—	—
		6h; 8h	70,014	—0,028		68,023	—0,008	68,011	66,718			
		6g; 8g	69,966			67,975		67,963	66,670			
		6e	69,929			67,938		67,926	66,633			
		6d	69,902			67,911		67,899	66,606			
	КПР-НЕ	4h	69,658	—0,011	—	68,055	—0,006	—	66,743	не более	—	—
		6h; 8h	68,658	—0,014		68,054	—0,008		66,740			
		6g; 8g	68,610			68,006			66,692			
		6e	68,572			67,970			66,656			
		6d	68,546			67,942			66,628			
	К-И	4h	68,670	—0,011	—	68,067	—0,006	—	66,743	не более	—	—
		6h; 8h	68,672	—0,014		68,068	—0,008		66,740			
		6g; 8g	68,624			68,020			66,692			
		6e	68,586			67,984			66,656			
		6d	68,560			67,956			66,628			

Продолжение табл. 3

Исполнительные размеры калибров для резьбы М70×3

мм

Наименование	Вид калибра	Поле допуска резьбы	d			d_2			d_1			
			Новый		Изношенный	Новый		Изношенный	Новый			Изношенный
			Номин.	Пред. откл.		Номин.	Пред. откл.		Номин.		Пред. откл.	
Контрольные калибры-пробки	КНЕ-ПР	4h	70,011	−0,022	—	67,896	−0,006	67,888	66,593	не более	—	—
		6h	70,014			67,812		67,800	66,506			
		6g	69,966	−0,028		67,764	−0,008	67,752	66,458			
		6e	69,929			67,726		67,714	66,422			
		6d	69,902			67,700		67,688	66,394			
		8h	70,018	−0,036		67,682	−0,011	67,666	66,375			
		8g	69,970			67,634		67,618	66,327			
	КНЕ-НЕ	4h	69,879	−0,022	—	67,922	-0,006	—	66,620	не более	—	—
		6h	69,802			67,843			66,540			
		6g	69,754	−0,028		67,795	−0,008		66,492			
		6e	69,717			67,758			66,455			
		6d	69,690			67,731			66,428			
		8h	69,683	−0,036		67,722	−0,011		66,417			
		8g	69,635			67,674			66,369			
	КИ-НЕ	4h	69,885	−0,022	—	67,928	−0,006	—	66,620	не более	—	—
		6h	69,810			67,851			66,540			
		6g	69,762	−0,028		67,803	−0,008		66,492			
		6e	69,725			67,766			66,455			
		6d	69,698			67,739			66,428			
		8h	69,693	−0,036		67,732	−0,011		66,417			
		8g	69,645			67,684			66,369			
	У-ПР	4h	70,011	−0,022	—	68,043	−0,006	68,034	66,743	не более	—	—
		6h; 8h	70,014			68,039		68,027	66,740			
		6g; 8g	69,966	−0,028		67,991	−0,008	67,979	66,692			
		6e	69,929			67,954		67,942	66,656			
		6d	69,902			67,927		67,915	66,628			
	У-НЕ	4h	69,870	−0,022	—	67,910	−0,006	67,901	66,620	не более	—	—
		6h	69,790			67,828		67,816	66,540			
		6g	69,742	−0,028		67,780	−0,008	67,768	66,492			
		6e	69,706			67,742		67,730	66,455			
		6d	69,678			67,716		67,704	66,428			
		8h	69,668	−0,036		67,701	−0,011	67,686	66,417			
		8g	69,620			67,653		67,638	66,369			

Таблица 4

Исполнительные размеры калибров для резьбы М70×2

мм

Наименования	Вид калибра	Поле допуска резьбы	d			d_2			d_1		
			Новый		Изношенный	Новый		Изношенный	Новый		Изношенный
			Номин.	Пред. откл.		Номин.	Пред. откл.		Номин.	Пред. откл.	
Калибры-пробки	ПР	4H5H; 5H	70,023	−0,022	69,994	68,718	−0,011	68,696	67,835	не более —	—
		6H; 7H	70,030	−0,028	69,995	68,724	−0,014	68,696	67,835		
		6G; 7G	70,068		70,033	68,762		68,734	67,873		
	НЕ	4H5H	69,268	−0,022	—	68,862	−0,011	68,845	67,835	не более —	—
		5H	69,308			68,902		68,885	67,835		
		6H	69,358	−0,028		68,951	−0,014	68,929	67,835		
		6G	69,396			68,989		68,967	67,873		
		7H	69,422			69,015		68,993	67,835		
		7G	69,460			69,053		69,031	67,873		
Калибры-кольца	ПР	4h	70,009	не менее —	—	68,692	+0,014	68,715	67,828	+0,014	67,851
		6h; 8h	70,011			68,684		68,714	67,826		67,856
		6g; 8g	69,973			68,646	+0,018	68,676	67,788	+0,018	67,818
		6e	69,940			68,613		68,643	67,755		67,785
		6d	69,911			68,584		68,614	67,726		67,756
	НЕ	4h	70,009	не менее —	—	68,575	+0,014	68,594	68,168	+0,028	—
		6h	70,011			68,503		68,527	68,094		
		6g	69,973			68,465	+0,018	68,489	68,056	+0,036	
		6e	69,940			68,432		68,456	68,023		
		6d	69,911			68,403		68,427	67,994		
		8h	70,014			68,398	+0,023	68,429	67,986	+0,046	
		8g	69,976			68,360		68,391	67,948		
Контрольные калибры-пробки	КПР-ПР	4h	70,009	−0,018	—	68,688	−0,005	68,680	67,818	не более —	—
		6h; 8h	70,011	−0,022		68,680	−0,006	68,670	67,809		
		6g; 8g	69,973			68,642		68,632	67,771		
		6e	69,940			68,608		68,600	67,738		
		6d	69,911			68,580		68,570	67,709		
	КПР-НЕ	4h	69,110	−0,009	—	68,708	−0,005	—	67,828	не более —	—
		6h; 8h	69,108	−0,011		68,705	−0,006		67,826		
		6g; 8g	69,070			68,667			67,788		
		6e	69,036			68,634			67,755		
		6d	69,008			68,605			67,726		
	К-И	4h	69,120	−0,009	—	68,718	−0,005	—	67,828	не более —	—
		6h; 8h	69,120	−0,011		68,717	−0,006		67,826		
		6g; 8g	69,082			68,679			67,788		
		6e	69,048			68,646			67,755		
		6d	69,020			68,617			67,726		

Продолжение табл. 4

Исполнительные размеры калибров для резьбы М70×2

мм

Наименование	Вид калибра	Поле допуска резьбы	d			d_2			d_1			
			Новый		Изношенный	Новый		Изношенный	Новый			Изношенный
			Номин.	Пред. откл.		Номин.	Пред. откл.		Номин.		Пред. откл.	
Контрольные калибры-пробки	КНЕ-ПР	4h	70,009	−0,018	—	68,571	−0,005	68,563	67,701	не более	—	—
		6h	70,011			68,498		68,490	67,628			
		6g	69,973	−0,022		68,460	−0,006	68,452	67,590			
		6e	69,940			68,428		68,418	67,557			
		6d	69,911			68,398		68,390	67,528			
		8h	70,014	−0,028		68,394	−0,008	68,382	67,522			
		8g	69,976			68,356		68,344	67,484			
	КНЕ-НЕ	4h	69,897	−0,018	—	68,592	−0,005	—	67,723	не более	—	—
		6h	69,831			68,524			67,655			
		6g	69,793	−0,022		68,486	−0,006		67,617			
		6e	69,760			68,453			67,584			
		6d	69,731			68,424			67,555			
		8h	69,734	−0,028		68,425	−0,008		67,555			
		8g	69,696			68,387			67,517			
	КИ-НЕ	4h	69,902	−0,018	—	68,596	−0,005	—	67,723	не более	—	—
		6h	69,837			68,530			67,655			
		6g	69,799	−0,022		68,492	−0,006		67,617			
		6e	69,766			68,459			67,584			
		6d	69,737			68,430			67,555			
		8h	69,742	−0,028		68,433	−0,008		67,555			
		8g	69,704			68,395			67,517			
	У-ПР	4h	70,009	−0,018	—	68,699	−0,005	68,691	67,828	не более	—	—
		6h; 8h	70,011			68,693		68,684	67,826			
		6g; 8g	69,973	−0,022		68,655	−0,006	68,646	67,788			
		6e	69,940			68,622		68,613	67,755			
		6d	69,911			68,593		68,584	67,726			
	У-НЕ	4h	69,890	−0,018	—	68,582	−0,005	68,574	67,723	не более	—	—
		6h	69,822			68,512		68,503	67,655			
		6g	69,784	−0,022		68,474	−0,006	68,465	67,617			
		6e	69,751			68,441		68,432	67,584			
		6d	69,722			68,412		68,403	67,555			
		8h	69,722	−0,028		68,410	−0,008	68,398	67,555			
		8g	69,684			68,372		68,360	67,517			

Таблица 5

Исполнительные размеры калибров для резьбы М70×1,5

мм

Наименование	Вид калибра	Поле допуска резьбы	d			d_2			d_1		
			Новый		Изношенный	Новый		Изношенный	Новый		Изношенный
			Номин.	Пред. откл.		Номин.	Пред. откл.		Номин.	Пред. откл.	
Калибры-пробки	ПР	4H5H; 5H	70,023	−0,022	69,994	69,044	−0,011	69,020	68,376 не более	—	—
		6H, 7H	70,030	−0,028	69,995	69,049	−0,014	69,021	68,376 не более		
		6G; 7G	70,062		70,027	69,081		69,053	68,408 не более		
	НЕ	4H5H	69,474	−0,022	—	69,169	−0,011	69,152	68,376 не более	—	—
		5H	69,512			69,207		69,190	68,376 не более		
		6H	69,559	−0,028		69,252	−0,014	69,230	68,376 не более		
		6G	69,591			69,284		69,262	68,408 не более		
		7H	69,612			69,305		69,283	68,376 не более		
		7G	69,644			69,337		69,315	68,408 не более		
Калибры-кольца	ПР	4h	70,009 не менее	—	—	69,017	+0,014	69,040	68,369	+0,014	68,392
		6h; 8h	70,011 не менее			69,009	+0,018	69,039	68,367	+0,018	68,397
		6g; 8g	69,979 не менее			68,977		69,007	68,335		68,365
		6e	69,944 не менее			68,942		68,972	68,300		68,330
		6d	69,916 не менее			68,914		68,944	68,272		68,302
	НЕ	4h	70,009 не менее	—	—	68,912	+0,014	68,931	68,605	+0,028	—
		6h	70,011 не менее			68,848	+0,018	68,872	68,539	+0,036	
		6g	69,979 не менее			68,816		68,840	68,507		
		6e	69,944 не менее			68,781		68,805	68,472		
		6d	69,916 не менее			68,753		68,777	68,444		
		8h	70,002 не менее			68,753	+0,023	68,784	68,442	+0,046	
		8g	69,970 не менее			68,721		68,752	68,410		
Контрольные калибры-пробки	КПР-ПР	4h	70,009	−0,018	—	69,013	−0,005	69,005	68,359 не более	—	—
		6h; 8h	70,011	−0,022		69,004	−0,006	68,996	68,350 не более		
		6g; 8g	69,979			68,972		68,964	68,318 не более		
		6e	69,944			68,938		68,928	68,283 не более		
		6d	69,916			68,910		68,900	68,255 не более		
	КПР-НЕ	4h	69,336	−0,009	—	69,034	−0,005	—	68,369 не более	—	—
		6h; 8h	69,332	−0,011		69,030	−0,006		68,367 не более		
		6g; 8g	69,300			68,998			68,335 не более		
		6e	69,266			68,963			68,300 не более		
		6d	69,238			68,935			68,272 не более		
	К-И	4h	69,344	−0,009	—	69,042	−0,005	—	68,369 не более	—	—
		6h; 8h	69,344	−0,011		69,042	−0,006		68,367 не более		
		6g; 8g	69,312			69,010			68,335 не более		
		6e	69,278			68,975			68,300 не более		
		6d	69,250			68,947			68,272 не более		

Продолжение табл. 5

Исполнительные размеры калибров для резьбы М70×1,5

мм

Наименование	Вид калибра	Поле допуска резьбы	d			d_2			d_1			
			Новый		Изношенный	Новый		Изношенный	Новый			Изношенный
			Номин.	Пред. откл.		Номин.	Пред. откл.		Номин.		Пред. откл.	
Контрольные калибры-пробки	КНЕ-ПР	4h	70,009	—0,018	—	68,908	—0,005	68,900	68,254	не более	—	—
		6h	70,011			68,844		68,834	68,189			
		6g	69,979	—0,022		68,812	—0,006	68,802	68,157			
		6e	69,944			68,776		68,768	68,122			
		6d	69,916			68,748		68,740	68,094			
		8h	69,979	—0,028		68,748	—0,008	68,736	68,092			
		8g	69,947			68,716		68,704	68,060			
	КНЕ-НЕ	4h	69,909	—0,018	—	68,928	—0,005	—	68,276	не более	—	—
		6h	69,851	—0,022		68,869	—0,006		68,216			
		6g	69,819			68,837			68,184			
		6e	69,784			68,802			68,149			
		6d	69,756			68,774			68,121			
		8h	69,764	—0,028		68,780	—0,008		68,126			
		8g	69,732			68,748			68,094			
	КИ-НЕ	4h	69,914	—0,018	—	68,934	—0,005	—	68,276	не более	—	—
		6h	69,857	—0,022		68,875	—0,006		68,216			
		6g	69,825			68,843			68,184			
		6e	69,790			68,808			68,149			
		6d	69,762			68,780			68,121			
		8h	69,772	—0,028		68,788	—0,008		68,126			
		8g	69,740			68,756			68,094			
	У-ПР	4h	70,009	—0,018	—	69,024	—0,005	69,016	68,369	не более	—	—
		6h; 8h	70,011	—0,022		69,018	—0,006	69,009	68,367			
		6g; 8g	69,979			68,986		68,977	68,335			
		6e	69,944			68,951		68,942	68,300			
		6d	69,916			68,923		68,914	68,272			
	У-НЕ	4h	69,902	—0,018	—	68,919	—0,005	68,911	68,276	не более	—	—
		6h	69,842	—0,022		68,857	—0,006	68,848	68,216			
		6g	69,810			68,825		68,816	68,184			
		6e	69,775			68,790		68,781	68,149			
		6d	69,747			68,762		68,753	68,121			
		8h	69,752	—0,028		68,764	—0,008	68,752	68,126			
		8g	69,720			68,732		68,720	68,094			

Таблица 6

Исполнительные размеры калибров для резьбы М72×6

мм

Наименование	Вид калибра	Поле допуска резьбы	d			d_2			d_1			
			Новый		Изношенный	Новый		Изношенный	Новый			Изношенный
			Номин.	Пред. откл.		Номин.	Пред. откл.		Номин.		Пред. откл.	
Калибры-пробки	ПР	4H5H, 5H	72,030	−0,028	71,995	68,126	−0,014	68,098	65,505	не более	—	—
		6H; 7H	72,042	−0,036	71,997	68,136	−0,018	68,100	65,505			
		6G; 7G	72,122		72,077	68,216		68,180	65,585			
	НЕ	4H5H	69,560	−0,028	—	68,353	−0,014	68,331	65,505	не более	—	—
		5H	69,624			68,417		68,395	65,505			
		6H	69,705	−0,036		68,496	−0,018	68,468	65,505			
		6G	69,785			68,576		68,548	65,585			
		7H	69,805			68,596		68,568	65,505			
		7G	69,885			68,676		68,648	65,585			
Калибры-кольца	ПР	4h	72,011	не менее	—	68,086	+0,018	68,116	65,496		+0,018	65,526
		6h; 8h	72,014			68,080	+0,023	68,116	65,494		+0,023	65,530
		6g; 8g	71,934			68,000		68,036	65,414			65,450
		6e	71,896			67,962		67,998	65,376			65,412
		6d	71,864			67,930		67,966	65,344			65,380
	НЕ	4h	72,011	не менее	—	67,905	+0,028	67,929	66,696		+0,036	—
		6h	72,014			67,800	+0,023	67,831	66,588		+0,046	
		6g	71,934			67,720		67,751	66,508			
		6e	71,896			67,682		67,713	66,470			
		6d	71,864			67,650		67,681	66,438			
		8h	72,018			67,623	−0,030	67,663	66,408		+0,060	
		8g	71,938			67,543		67,583	66,328			
Контрольные калибры-пробки	КПР-ПР	4h	72,011	−0,022	—	68,082	−0,006	68,072	65,479	не более	—	—
		6h; 8h	72,014	−0,028		68,075	−0,008	68,063	65,471			
		6g; 8g	71,934			67,995		67,983	65,391			
		6e	71,896			67,957		67,945	65,353			
		6d	71,864			67,925		67,913	65,321			
	КПР-НЕ	4h	69,310	−0,011	—	68,107	−0,006	—	65,496	не более	—	—
		6h; 8h	69,310	−0,014		68,105	−0,008		65,494			
		6g; 8g	69,230			68,026			65,414			
		6e	69,192			67,988			65,376			
		6d	69,160			67,956			65,344			
	К-И	4h	64,322	−0,011	—	68,119	−0,006	—	65,496	не более	—	—
		6h; 8h	69,324	−0,014		68,120	−0,008		65,494			

Продолжение табл. 6

Исполнительные размеры калибров для резьбы М72×6

мм

Наименование	Вид калибра	Поле допуска резьбы	d			d_2			d_1			
			Новый		Изношенный	Новый		Изношенный	Новый			Изношенный
			Номин.	Пред. откл.		Номин.	Пред. откл.		Номин.		Пред. откл.	
Контрольные калибры-пробки	К-И	6g; 8g	69,244	—0,014	—	68,040	—0,008	—	65,414	не более	—	—
		6e	69,206			68,002			65,376			
		6d	69,174			67,970			65,344			
	КНЕ-ПР	4h	72,011	—0,022	—	67,900	—0,006	67,892	65,298	не более	—	—
		6h	72,014	—0,028		67,796	—0,008	67,784	65,192			
		6g	71,934			67,716		67,704	65,112			
		6e	71,896			67,678		67,666	65,074			
		6d	71,864			67,646		67,634	65,042			
		8h	72,018	—0,036		67,618	—0,011	67,604	65,013			
		8g	71,938			67,538		67,524	64,933			
	КНЕ-НЕ	4h	71,831	—0,022	—	67,926	—0,006	—	65,325	не более	—	—
		6h	71,734	—0,028		67,827	—0,008		65,225			
		6g	71,654			67,747			65,145			
		6e	71,616			67,709			65,107			
		6d	71,584			67,677			65,075			
		8h	71,568	—0,036		67,658	—0,011		65,055			
		8g	71,488			67,578			64,975			
	КИ-НЕ	4h	71,837	—0,022	—	67,932	—0,006	—	65,325	не более	—	—
		6h	71,742	—0,028		67,835	—0,008		65,225			
		6g	71,662			67,755			65,145			
		6e	71,624			67,717			65,107			
		6d	71,592			67,685			65,075			
		8h	71,578	—0,036		67,668	—0,011		65,055			
		8g	71,498			67,588			64,975			
	У-ПР	4h	72,011	—0,022	—	68,095	—0,006	68,086	65,496	не более	—	—
		6h; 8h	72,014	—0,028		68,091	—0,008	68,079	65,494			
		6g; 8g	71,934			68,011		67,999	65,414			
		6e	71,896			67,973		67,961	65,376			
		6d	71,864			67,941		67,929	65,344			
	У-НЕ	4h	71,822	—0,022	—	67,914	—0,006	67,905	65,325	не более	—	—
		6h	71,722	—0,028		67,812	—0,008	67,800	65,225			
		6g	71,642			67,732		67,720	65,145			
		6e	71,604			67,694		67,682	65,107			
		6d	71,572			67,662		67,650	65,075			
		8h	71,553	—0,036		67,638	—0,011	67,623	65,055			
		8g	71,473			67,558		67,543	64,975			

Таблица 7

Исполнительные размеры калибров для резьбы М72×4

мм

Наименование	Вид калибра	Поле допуска резьбы	d			d_2			d_1			
			Новый		Изношенный	Новый		Изношенный	Новый			Изношенный
			Номин.	Пред. откл.		Номин.	Пред. откл.		Номин.		Пред. откл.	
Калибры-пробки	ПР	4H5H; 5H	72,023	−0,022	71,994	69,420	−0,011	69,396	67,670	не более	—	—
		6H; 7H	72,030	−0,028	71,995	69,425	0,014	69,397	67,670			
		6G; 7G	72,090		72,055	69,485		69,457	67,730			
	НЕ	4H5H	70,418	−0,022	—	69,613	−0,011	69,596	67,670	не более	—	—
		5H	70,473	−0,028		69,666	−0,014	69,644	67,670			
		6H	70,538			69,731		69,709	67,670			
		6G	70,598			69,791		69,769	67,730			
		7H	70,629	−0,036		69,820	−0,018	69,792	67,670			
		7G	70,689			69,880		69,852	67,730			
Калибры-кольца	ПР	4h	72,011	не менее	—	69,385	+0,018	69,415	67,661		+0,018	67,691
		6h; 8h	72,014			69,378	+0,023	69,416	67,658		+0,023	67,696
		6g; 8g	71,954			69,318		69,356	67,598			67,636
		6e	71,919			69,284		69,320	67,564			67,600
		6d	71,889			69,254		69,290	67,534			67,570
	НЕ	4h	72,011	не менее	—	69,234	+0,018	69,258	68,425		+0,036	—
		6h	72,014			69,143	+0,023	69,174	68,332		±0,046	
		6g	71,954			69,083		69,114	68,272			
		6e	71,919			69,048		69,079	68,236			
		6d	71,889			69,018		69,049	68,206			
		8h	72,018			68,997	+0,030	69,037	68,182		+0,060	
		8g	71,958			68,937		68,977	68,122			
Контрольные калибры-пробки	КПР-ПР	4h	72,011	−0,022	—	69,380	−0,006	69,372	67,644	не более	—	—
		6h; 8h	72,014	−0,028		69,374	−0,008	69,362	67,636			
		6g; 8g	71,954			69,314		69,302	67,576			
		6e	71,919			69,279		69,267	67,541			
		6d	71,889			69,249		69,237	67,511			
	КПР-НЕ	4h	70,208	−0,011	—	69,406	−0,006	—	67,661	не более	—	—
		6h; 8h	70,208	−0,014		69,406	−0,008		67,658			
		6g; 8g	70,148			69,346			67,598			
		6e	70,114			69,310			67,564			
		6d	70,084			69,280			67,534			
	К-И	4h	70,220	−0,011	—	69,418	−0,006	—	67,661	не более	—	—
		6h; 8h	70,222	−0,014		69,420	−0,008		67,658			
		6g; 8g	70,162			69,360			67,598			
		6e	70,128			64,324			67,564			
		6d	70,098			69,294			67,534			

Продолжение табл. 7

Исполнительные размеры калибров для резьбы М72×4

мм

Наименование	Вид калибра	Поле допуска резьбы	d			d_2			d_1			
			Новый		Изношенный	Новый		Изношенный	Новый			Изношенный
			Номин.	Пред. откл.		Номин.	Пред. откл.		Номин.		Пред. откл.	
Контрольные калибры-пробки	КНЕ-ПР	4h	72,011	−0,022	—	69,230	−0,006	69,220	67,493	не более	—	—
		6h	72,014			69,138		69,126	67,400			
		6g	71,954	−0,028		69,078	−0,008	69,066	67,340			
		6e	71,919			69,044		69,032	67,306			
		6d	71,889			69,014		69,002	67,276			
		8h	72,018	−0,036		68,992	−0,011	68,978	67,253			
		8g	71,958			68,932		68,918	67,193			
	КНЕ-НЕ	4h	71,861	−0,022	—	69,255	−0,006	—	67,520	не более	—	—
		6h	71,778			69,170			67,434			
		6g	71,718	−0,028		69,110	−0,008		67,374			
		6e	71,683			69,075			67,339			
		6d	71,653			69,045			67,309			
		8h	71,643	−0,036		69,032	−0,011		67,295			
		8g	71,583			68,972			67,235			
	КИ-НЕ	4h	71,867	−0,022	—	69,261	−0,006	—	67,520	не более	—	—
		6h	71,786			69,178			67,434			
		6g	71,726	−0,028		69,118	−0,008		67,374			
		6e	71,691			69,083			67,339			
		6d	71,661			69,053			67,309			
		8h	71,653	−0,036		69,042	−0,011		67,295			
		8g	71,593			68,982			67,235			
	У-ПР	4h	72,011	−0,022	—	69,394	−0,006	69,385	67,661	не более	—	—
		6h; 8h	72,014			69,390		69,378	67,658			
		6g; 8g	71,954	−0,028		69,330	−0,008	69,318	67,598			
		6e	71,919			69,295		69,283	67,564			
		6d	71,889			69,265		69,253	67,534			
	У-НЕ	4h	71,852	−0,022	—	69,243	−0,006	69,234	67,520	не более	—	—
		6h	71,766			69,154		69,142	67,434			
		6g	71,706	−0,028		69,094	−0,008	69,082	67,374			
		6e	71,672			69,060		69,048	67,339			
		6d	71,642			69,030		69,018	67,309			
		8h	71,628	−0,036		69,012	−0,011	68,997	67,295			
		8g	71,568			68,952		68,937	67,235			

Таблица 6

Исполнительные размеры калибров для резьбы М72×3

мм

Наименование	Вид калибра	Поле допуска резьбы	d			d_2			d_1			
			Новый		Изношенный	Новый		Изношенный	Новый			Изношенный
			Номин.	Пред. откл.		Номин.	Пред. откл.		Номин.		Пред. откл.	
Калибры-пробки	ПР	4H5H; 5H	72,023	−0,022	71,994	70,068	−0,011	70,046	68,752	не более	—	—
		6H; 7H	72,030	−0,028	71,995	70,074	−0,014	70,046	68,752			
		6G; 7G	72,078		72,043	70,122		70,094	68,800			
	НЕ	4H5H	70,848	−0,022	—	70,242	−0,011	70,225	68,762	не более	—	—
		5H	70,896	−0,028		70,289	−0,014	70,267	68,752			
		6H	70,952			70,345		70,323	68,752			
		6G	71,000			70,393		70,371	68,800			
		7H	71,033	−0,036		70,424	−0,018	70,396	68,752			
		7G	71,081			70,472		70,444	68,800			
Калибры-кольца	ПР	4h	72,011	не менее	—	70,034	+0,018	70,064	68,743		+0,018	68,773
		6h; 8h	72,014			70,028	+0,023	70,064	68,740		+0,023	68,778
		6g; 8g	71,966			69,980		70,016	68,692			68,730
		6e	71,929			69,942		69,980	68,656			68,692
		6d	71,902			69,916		69,952	68,628			68,666
	НЕ	4h	72,011	не менее	—	69,901	+0,018	69,925	69,292		+0,036	—
		6h	72,014			69,816	+0,023	69,847	69,204		+0,046	
		6g	71,966			69,768		69,799	69,156			
		6e	71,929			69,731		69,762	69,120			
		6d	71,902			69,704		69,735	69,092			
		8h	72,018			69,686	+0,030	69,726	69,071		+0,060	
		8g	71,970			69,638		69,678	69,023			
Контрольные калибры-пробки	КПР-ПР	4h	72,011	−0,022	—	70,030	−0,006	70,020	68,726	не более	—	—
		6h; 8h	72,014	−0,028		70,023	−0,008	70,011	68,718			
		6g; 8g	71,966			69,975		69,963	68,670			
		6e	71,929			69,938		69,926	68,633			
		6d	71,902			69,911		69,899	68,606			
	КПР-НЕ	4h	70,658	−0,011	—	70,055	−0,006	—	68,743	не более	—	—
		6h; 8h	70,658	−0,014		70,054	−0,008		68,740			
		6g; 8g	70,610			70,006			68,692			
		6e	70,572			69,970			68,656			
		6d	70,546			69,942			68,628			
	К-И	4h	70,670	−0,011	—	70,067	−0,006	—	68,743	не более	—	—
		6h; 8h	70,672	−0,014		70,068	−0,008		68,740			
		6g; 8g	70,624			70,020		—	68,692			
		6e	70,586			69,984			68,656			
		6d	70,560			69,956			68,628			

Продолжение табл. 8

Исполнительные размеры калибров для резьбы М72×3

мм

Наименование	Вид калибра	Поле допуска резьбы	d			d_2			d_1			
			Новый		Изношенный	Новый		Изношенный	Новый			Изношенный
			Номин.	Пред. откл.		Номин.	Пред. откл.		Номин.		Пред. откл.	
Контрольные калибры-пробки	КНЕ-ПР	4h	72,011	−0,022	—	69,896	−0,006	69,888	68,593	не более	—	—
		6h	72,014			69,812		69,800	68,506			
		6g	71,966	−0,028		69,764	−0,008	69,752	68,458			
		6e	71,929			69,726		69,714	68,422			
		6d	71,902			69,700		69,688	68,394			
		8h	72,018	−0,036		69,682	−0,011	69,666	68,375			
		8g	71,970			69,634		69,618	68,327			
	КНЕ-НЕ	4h	71,879	−0,022	—	69,922	−0,006	—	68,620	не более	—	—
		6h	71,802			69,843			68,540			
		6g	71,754	−0,028		69,795	−0,008		68,492			
		6e	71,717			69,758			68,455			
		6d	71,690			69,731			68,428			
		8h	71,683	−0,036		69,722	−0,011		68,417			
		8g	71,635			69,674			68,369			
	КИ-НЕ	4h	71,885	−0,022	—	69,928	−0,006	—	68,620	не более	—	—
		6h	71,810			69,851			68,540			
		6g	71,762	−0,028		69,803	−0,008		68,492			
		6e	71,725			69,766			68,455			
		6d	71,698			69,739			68,428			
		8h	71,693	−0,036		69,732	−0,011		68,417			
		8g	71,645			69,684			68,369			
	У-ПР	4h	72,011	−0,022	—	70,043	−0,006	70,034	68,743	не более	—	—
		6h; 8h	72,014			70,039		70,027	68,740			
		6g; 8g	71,966	−0,028		69,991	−0,008	69,979	68,692			
		6e	71,929			69,954		69,942	68,656			
		6d	71,902			69,927		69,915	68,628			
	У-НЕ	4h	71,870	−0,022	—	69,910	−0,006	69,901	68,620	не более	—	—
		6h	71,790			69,828		69,816	68,540			
		6g	71,742	−0,028		69,780	−0,008	69,768	68,492			
		6e	71,706			69,742		69,730	68,455			
		6d	71,678			69,716		69,704	68,428			
		8h	71,668	−0,036		69,701	−0,011	69,686	68,417			
		8g	71,620			69,653		69,638	68,369			

Таблица 9

Исполнительные размеры калибров для резьбы М72×2

мм

Наименование	Вид калибра	Поле допуска резьбы	d			d_2			d_1		
			Новый		Изношенный	Новый		Изношенный	Новый		Изношенный
			Номин.	Пред. откл.		Номин.	Пред. откл.		Номин.	Пред. откл.	
Калибры-пробки	ПР	4H5H; 5H	72,023	−0,022	71,994	70,718	−0,011	70,696	69,835	не более	—
		6H; 7H	72,030	−0,028	71,995	70,724	−0,014	70,696	69,835		
		6G; 7G	72,068		72,033	70,762		70,734	69,873		
	НЕ	4H5H	71,268	−0,022	—	70,862	−0,011	70,845	69,835	не более	—
		5H	71,308			70,902		70,885	69,835		
		6H	71,358	−0,028		70,951	−0,014	70,929	69,835		
		6G	71,396			70,989		70,967	69,873		
		7H	71,422			71,015		70,993	69,835		
		7G	71,460			71,053		71,031	69,873		
Калибры-кольца	ПР	4h	72,009	не менее	—	70,692	+0,014	70,715	69,828	+0,014	69,851
		6h; 8h	72,011			70,684		70,714	69,826		69,856
		6g; 8g	71,973			70,646	+0,018	70,676	69,788	+0,018	69,818
		6e	71,940			70,613		70,643	69,755		69,785
		6d	71,911			70,584		70,614	69,726		69,756
	НЕ	4h	72,009	не менее	—	70,575	+0,014	70,594	70,168	+0,028	—
		6h	72,011			70,503		70,527	70,094		
		6g	71,973			70,465	+0,018	70,489	70,056	+0,036	
		6e	71,940			70,432		70,456	70,023		
		6d	71,911			70,403		70,427	69,994		
		8h	72,014			70,398	+0,023	70,429	69,986	+0,046	
		8g	71,976			70,360		70,391	69,948		
Контрольные калибры-пробки	КПР-ПР	4h	72,009	−0,018	—	70,688	−0,005	70,680	69,816	не более	—
		6h; 8h	72,011	−0,022		70,680	−0,006	70,670	69,809		
		6g; 8g	71,973			70,642		70,632	69,771		
		6e	71,940			70,608		70,600	69,738		
		6d	71,911			70,580		70,570	69,709		
	КПР-НЕ	4h	71,110	−0,009	—	70,708	−0,005	—	69,828	не более	—
		6h; 8h	71,108	−0,011		70,705	−0,006		69,826		
		6g; 8g	71,070			70,667			69,788		
		6e	71,036			70,634			69,755		
		6d	71,008			70,605			69,726		
	К-И	4h	71,120	−0,009	—	70,716	−0,005	—	69,828	не более	—
		6h; 8h	71,120	−0,011		70,717	−0,006		69,826		
		6g; 8g	71,082			70,679			69,788		
		6e	71,048			70,646			69,755		
		6d	71,020			70,617			69,726		

Продолжение табл. 9

Исполнительные размеры калибров для резьбы М72×2

мм

Наименование	Вид калибра	Поле допуска резьбы	d			d_2			d_1			
			Новый		Изношенный	Новый		Изношенный	Новый			Изношенный
			Номин.	Пред. откл.		Номин.	Пред. откл.		Номин		Пред. откл.	
Контрольные калибры-пробки	КНЕ-ПР	4h	72,009	—0,018	—	70,571	—0,005	70,563	69,701	не более	—	—
		6h	72,011			70,498		70,490	69,628			
		6g	71,973	—0,022		70,460	—0,006	70,452	69,590			
		6e	71,940			70,428		70,418	69,557			
		6d	71,911			70,398		70,390	69,528			
		8h	72,014	—0,028		70,394	—0,008	70,382	69,522			
		8g	71,976			70,356		70,344	69,484			
	КНЕ-НЕ	4h	71,897	—0,018	—	70,592	—0,005	—	69,723	не более	—	—
		6h	71,831			70,524			69,655			
		6g	71,793	—0,022		70,486	—0,006		69,617			
		6e	71,760			70,453			69,584			
		6d	71,731			70,424			69,555			
		8h	71,734	—0,028		70,425	—0,008		69,555			
		8g	71,696			70,387			69,517			
	КИ-НЕ	4h	71,902	—0,018	—	70,596	—0,005	—	69,723	не более	—	—
		6h	71,837			70,530			69,655			
		6g	71,799	—0,022		70,492	—0,006		69,617			
		6e	71,766			70,459			69,584			
		6d	71,737			70,430			69,555			
		8h	71,742	—0,028		70,433	—0,008		69,555			
		8g	71,704			70,395			69,517			
	У-ПР	4h	72,009	—0,018	—	70,699	—0,005	70,691	69,828	не более	—	—
		6h; 8h	72,011			70,693		70,684	69,826			
		6g; 8g	71,973	—0,022		70,655	—0,006	70,646	69,788			
		6e	71,940			70,622		70,613	69,755			
		6d	71,911			70,593		70,584	69,726			
	У-НЕ	4h	71,890	—0,018	—	70,582	—0,005	70,574	69,723	не более	—	—
		6h	71,822			70,512		70,503	69,655			
		6g	71,784	—0,022		70,474	—0,006	70,465	69,617			
		6e	71,751			70,441		70,432	69,584			
		6d	71,722			70,412		70,403	69,555			
		8h	71,722	—0,028		70,410	—0,008	70,398	69,555			
		8g	71,664			70,372		70,360	69,517			

Таблица 10

Исполнительные размеры калибров для резьбы М72×1,5

мм

Наименование	Вид калибра	Поле допуска резьбы	d			d_2			d_1			
			Новый		Изношенный	Новый		Изношенный	Новый			Изношенный
			Номин.	Пред. откл.		Номин.	Пред. откл.		Номин.		Пред. откл.	
Калибры-пробки	ПР	4H5H; 5H	72,023	−0,022	71,994	71,044	−0,011	71,020	70,376	не более	—	—
		6H; 7H	72,030	−0,028	71,995	71,049	−0,014	71,021	70,376			
		6G; 7G	72,062		72,027	71,081		71,053	70,408			
	НЕ	4H5H	71,474	−0,022	—	71,169	−0,011	71,152	70,376	не более	—	—
		5H	71,512			71,207		71,190	70,376			
		6H	71,559	−0,028		71,252	−0,014	71,230	70,376			
		6G	71,591			71,284		71,262	70,406			
		7H	71,612			71,305		71,283	70,376			
		7G	71,644			71,337		71,315	70,408			
Калибры-кольца	ПР	4h	72,009	не менее	—	71,017	+0,014	71,040	70,369		+0,014	70,392
		6h; 8h	72,011			71,009	+0,018	71,039	70,367		+0,018	70,397
		6g; 8g	71,979			70,977		71,007	70,335			70,365
		6e	71,944			70,942		70,972	70,300			70,330
		6d	71,916			70,914		70,944	70,272			70,302
	НЕ	4h	72,009	не менее	—	70,912	+0,014	70,931	70,605		+0,028	—
		6h	72,011			70,848	+0,018	70,872	70,539		+0,036	
		6g	71,979			70,816		70,840	70,507			
		6e	71,944			70,781		70,805	70,472			
		6d	71,916			70,753		70,777	70,444			
		8h	72,002			70,753	+0,023	70,784	70,442		+0,046	
		8g	71,970			70,721		70,752	70,410			
Контрольные калибры-пробки	КПР-ПР	4h	72,009	−0,018	—	71,013	−0,005	71,005	70,359	не более	—	—
		6h; 8h	72,011	−0,022		71,004	−0,006	70,996	70,350			
		6g; 8g	71,979			70,972		70,964	70,318			
		6e	71,944			70,938		70,928	70,283			
		6d	71,916			70,910		70,900	70,255			
	КПР-НЕ	4h	71,336	−0,009	—	71,034	−0,005	—	70,369	не более	—	—
		6h; 8h	71,332	−0,011		71,030	−0,006		70,367			
		6g; 8g	71,300			70,998			70,335			
		6e	71,266			70,963			70,300			
		6d	71,238			70,935			70,272			
	К-И	4h	71,344	−0,009	—	71,042	−0,005	—	70,369	не более	—	—
		6h; 8h	71,344	−0,011		71,042	−0,006		70,367			
		6g; 8g	71,312			71,010			70,335			
		6e	71,273			70,975			70,300			
		6d	71,250			70,947			70,272			

Продолжение табл. 10

Исполнительные размеры калибров для резьбы М72×1,5

мм

Наименование	Вид калибра	Поле допуска резьбы	d			d_2			d_1			
			Новый		Изношенный	Новый		Изношенный	Новый			Изношенный
			Номин.	Пред. откл.		Номин.	Пред. откл.		Номин.		Пред. откл.	
Контрольные калибры-пробки	КНЕ-ПР	4h	72,009	−0,018	—	70,908	−0,005	70,900	70,254	не более	—	—
		6h	72,011			70,844		70,834	70,189			
		6g	71,979	−0,022		70,812	−0,006	70,802	70,157			
		6e	71,944			70,776		70,768	70,122			
		6d	71,916			70,748		70,740	70,094			
		8h	71,979	−0,028		70,748	−0,008	70,736	70,092			
		8g	71,947			70,716		70,704	70,060			
	КНЕ-НЕ	4h	71,909	−0,018	—	70,928	−0,005	—	70,276	не более	—	—
		6h	71,851			70,869			70,216			
		6g	71,819	−0,022		70,837	−0,006		70,184			
		6e	71,784			70,802			70,149			
		6d	71,756			70,774			70,121			
		8h	71,764	−0,028		70,780	−0,008		70,126			
		8g	71,732			70,748			70,094			
	КИ-НЕ	4h	71,914	−0,018	—	70,934	−0,005	—	70,276	не более	—	—
		6h	71,857			70,875			70,216			
		6g	71,825	−0,022		70,843	−0,006		70,184			
		6e	71,790			70,808			70,149			
		6d	71,762			70,780			70,121			
		8h	71,772	−0,028		70,788	−0,008		70,126			
		8g	71,740			70,756			70,094			
	У-ПР	4h	72,009	−0,018	—	71,024	−0,005	71,016	70,369	не более	—	—
		6h; 8h	72,011			71,018		71,009	70,367			
		6h; 8g	71,979	−0,022		70,986	−0,006	70,977	70,335			
		6e	71,944			70,951		70,942	70,300			
		6d	71,916			70,923		70,914	70,272			
	У-НЕ	4h	71,902	−0,018	—	70,919	−0,005	70,911	70,276	не более	—	—
		6h	71,842			70,857		70,848	70,216			
		6g	71,810	−0,022		70,825	−0,006	70,816	70,184			
		6e	71,775			70,790		70,781	70,149			
		6d	71,747			70,762		70,753	70,121			
		8h	71,752	−0,028		70,764	−0,008	70,752	70,126			
		8g	71,720			70,732		70,720	70,094			

Таблица 11

Исполнительные размеры калибров для резьбы М72×1

мм

Наименование	Вид калибра	Поле допуска резьбы	d			d_2			d_1		
			Новый		Изношенный	Новый		Изношенный	Новый		Изношенный
			Номин.	Пред. откл.		Номин.	Пред. откл.		Номин.	Пред. откл.	
Калибры-пробки	ПР	4H5H; 5H	72,015	−0,018	71,994	71,360	−0,009	71,344	70,917 не более	—	—
		6H; 7H	72,023	−0,022	71,994	71,368	−0,011	71,344	70,917		
		6G; 7G	72,049		72,029	71,394		71,370	70,943		
	НЕ	4H5H	71,682	−0,018	—	71,477	−0,009	71,463	70,917 не более	—	—
		5H	71,716	−0,022		71,511	−0,011	71,494	70,917		
		6H	71,756			71,551		71,534	70,917		
		6G	71,782			71,577		71,560	70,943		
		7H	71,807	−0,028		71,600	−0,014	71,578	70,917		
		7G	71,833			71,626		71,604	70,943		
Калибры-кольца	ПР	4h	72,009 не менее	—	—	71,341	+0,014	71,364	70,910	+0,014	70,933
		6h; 8h	72,011			71,333	+0,018	71,363	70,908	+0,018	70,938
		6g; 8g	71,985			71,307		71,337	70,882		70,912
		6e	71,951			71,273		71,303	70,848		70,878
		6d	71,921			71,243		71,273	70,818		70,848
	НЕ	4h	72,009 не менее	—	—	71,246	+0,014	71,265	71,039	+0,028	—
		6h	72,000			71,192	+0,018	71,216	70,983	+0,036	
		6g	71,974			71,166		71,190	70,957		
		6e	71,940			71,132		71,156	70,923		
		6d	71,910			71,102		71,126	70,893		
		8h	71,919			71,103	+0,023	71,134	70,909	+0,046	
		8g	71,893			71,077		71,108	70,883		
Контрольные калибры-пробки	КПР-ПР	4h	72,009	−0,018	—	71,337	−0,005	71,329	70,900 не более	—	—
		6h; 8h	72,011	−0,022		71,328	−0,006	71,320	70,891		
		6g; 8g	71,985			71,302		71,294	70,865		
		6e	71,951			71,268		71,260	70,831		
		6d	71,921			71,238		71,230	70,801		
	КПР-НЕ	4h	71,560	−0,009	—	71,358	−0,005	—	70,910 не более	—	—
		6h; 8h	71,556	−0,011		71,354	−0,006		70,908		
		6g; 8g	71,530			71,328			70,882		
		6e	71,496			71,294			70,848		
		6d	71,466			71,264			70,818		
	К-И	4h	71,568	−0,009	—	71,366	−0,005	—	70,910 не более	—	—
		6h; 8h	71,568	−0,011		71,366	−0,006		70,908		
		6g; 8g	71,542			71,340			70,882		
		6e	71,508			71,306			70,848		
		6d	71,478			71,276			70,818		

Продолжение табл. 11

Исполнительные размеры калибров для резьбы М72×1

мм

Наименование	Вид калибра	Поле допуска резьбы	d			d_2			d_1		
			Новый		Изношенный	Новый		Изношенный	Новый		Изношенный
			Номин.	Пред. откл.		Номин.	Пред. откл.		Номин.	Пред. откл.	
Контрольные калибры-пробки	КНЕ-ПР	4h	72,009	−0,018	—	71,242	−0,005	71,234	70,805 не более	—	—
		6h	71,982			71,188		71,178	70,750		
		6g	71,956	−0,022		71,162	−0,006	71,152	70,724		
		6e	71,922			71,128		71,118	70,690		
		6d	71,892			71,098		71,088	70,660		
		8h	71,896	−0,028		71,098	−0,008	71,086	70,660		
		8g	71,870			71,072		71,060	70,634		
	КНЕ-НЕ	4h	71,919	−0,018	—	71,262	−0,005	—	70,827 не более	—	—
		6h	71,871			71,213			70,777		
		6g	71,845	−0,022		71,187	−0,006		70,751		
		6e	71,811			71,153			70,717		
		6d	71,781			71,123			70,687		
		8h	71,790	−0,028		71,130	−0,008		70,693		
		8g	71,764			71,104			70,667		
	КИ-НЕ	4h	71,924	−0,018	—	71,268	−0,005	—	70,827 не более	—	—
		6h	71,877			71,219			70,777		
		6g	71,851	−0,022		71,193	−0,006		70,751		
		6e	71,817			71,159			70,717		
		6d	71,787			71,129			70,687		
		8h	71,798	−0,028		71,138	−0,006		70,693		
		8g	71,772			71,112			70,667		
	У-ПР	4h	72,009	−0,018	—	71,348	−0,005	71,340	70,910 не более	—	—
		6h; 8h	72,011			71,342		71,333	70,908		
		6g; 8g	71,985	−0,022		71,316	−0,006	71,307	70,882		
		6e	71,951			71,282		71,273	70,848		
		6d	71,921			71,252		71,243	70,818		
	У-НЕ	4h	71,912	−0,018	—	71,253	−0,005	71,245	70,827 не более	—	—
		6h	71,862			71,201		71,192	70,777		
		6g	71,836	−0,022		71,175	−0,006	71,166	70,751		
		6e	71,802			71,141		71,132	70,717		
		6d	71,772			71,111		71,102	70,687		
		8h	71,778	−0,028		71,114	−0,008	71,102	70,693		
		8g	71,752			71,088		71,076	70,667		

Таблица 12

Исполнительные размеры калибров для резьбы М75×4

мм

Наименование	Вид калибра	Поле допуска резьбы	d			d_2			d_1		
			Новый		Изношенный	Новый		Изношенный	Новый		Изношенный
			Номин.	Пред. откл.		Номин.	Пред. откл.		Номин.	Пред. откл.	
Калибры-пробки	ПР	4H5H; 5H	75,023	−0,022	74,994	72,420	−0,011	72,396	70,670 не более	—	—
		6H; 7H	75,030	−0,028	74,995	72,425	−0,014	72,397	70,670 не более		
		6G; 7G	75,090		75,055	72,485		72,457	70,730 не более		
	НЕ	4H5H	73,418	−0,022	—	72,613	−0,011	72,596	70,670 не более	—	—
		5H	73,473	−0,028		72,666	−0,014	72,644	70,670 не более		
		6H	73,538			72,731		72,709	70,670 не более		
		6G	73,598			72,791		72,769	70,730 не более		
		7H	73,629	−0,036		72,820	−0,018	72,792	70,670 не более		
		7G	73,689			72,880		72,852	70,730 не более		
Калибры-кольца	ПР	4h	75,011 не менее	—	—	72,385	+0,018	72,415	70,661	+0,018	70,691
		6h; 8h	75,014 не менее			72,378	+0,023	72,416	70,658	+0,023	70,696
		6g; 8g	74,954 не менее			72,318		72,356	70,598		70,636
		6e	74,919 не менее			72,284		72,320	70,564		70,600
		6d	74,889 не менее			72,254		72,290	70,534		70,570
	НЕ	4h	75,011 не менее	—	—	72,234	+0,018	72,258	71,425	+0,036	—
		6h	75,014 не менее			72,143	+0,023	72,174	71,332		
		6g	74,954 не менее			72,083		72,114	71,272	+0,046	
		6e	74,919 не менее			72,048		72,079	71,236		
		6d	74,889 не менее			72,018		72,049	71,206		
		8h	75,018 не менее			71,997	+0,030	72,037	71,182	+0,060	
		8g	74,958 не менее			71,937		71,977	71,122		
Контрольные калибры-пробки	КПР-ПР	4h	75,011	−0,022	—	72,380	−0,006	72,372	70,644 не более	—	—
		6h; 8h	75,014	−0,028		72,374	−0,008	72,362	70,636 не более		
		6g; 8g	74,954			72,314		72,302	70,576 не более		
		6e	74,919			72,279		72,267	70,541 не более		
		6d	74,889			72,249		72,237	70,511 не более		
	КПР-НЕ	4h	73,208	−0,011	—	72,406	−0,006	—	70,661	—	—
		6h; 8h	73,208	−0,014		72,406	−0,008		70,658		
		6g; 8g	73,148			72,346			70,598		
		6e	73,114			72,310			70,564		
		6d	73,084			72,280			70,534		
	К-И	4h	73,220	−0,011	—	72,418	−0,006	—	70,661	—	—
		6h; 8h	73,222	−0,014		72,420	−0,008		70,658		
		6g; 8g	73,162			72,360			70,598		
		6e	73,128			72,324			70,564		
		6d	73,098			72,294			70,534		

Продолжение табл. 12

Исполнительные размеры калибров для резьбы М75×4

мм

Наименование	Вид калибра	Поле допуска резьбы	d			d_2			d_1			
			Новый		Изношенный	Новый		Изношенный	Новый			Изношенный
			Номин.	Пред. откл.		Номин.	Пред. откл.		Номин.		Пред. откл.	
Контрольные калибры-пробки	КНЕ-ПР	4h	75,011	—0,022	—	72,230	—0,006	72,220	70,493	не более	—	—
		6h	75,014	—0,028		72,138	—0,008	72,126	70,400			
		6g	74,954			72,078		72,066	70,340			
		6e	74,919			72,044		72,032	70,306			
		6d	74,889			72,014		72,002	70,276			
		8h	75,018	—0,036		71,992	—0,011	71,978	70,253			
		8g	74,958			71,932		71,918	70,193			
	КНЕ-НЕ	4h	74,861	—0,022	—	72,255	—0,006	—	70,520	не более	—	—
		6h	74,778	—0,028		72,170	—0,008		70,434			
		6g	74,718			72,110			70,374			
		6e	74,683			72,075			70,339			
		6d	74,653			72,045			70,309			
		8h	74,643	—0,036		72,032	—0,011		70,295			
		8g	74,583			71,972			70,235			
	КИ-НЕ	4h	74,867	—0,022	—	72,261	—0,006	—	70,520	не более	—	—
		6h	74,786	0,028		72,178	—0,008		70,434			
		6g	74,726			72,118			70,374			
		6e	74,691			72,083			70,339			
		6d	74,661			72,053			70,309			
		8h	74,653	—0,036		72,042	—0,011		70,295			
		8g	74,593			71,982			70,235			
	У-ПР	4h	75,011	—0,022	—	72,394	—0,006	72,385	70,661	не более	—	—
		6h; 8h	75,014	—0,028		72,390	—0,008	72,378	70,658			
		6g; 8g	74,954			72,330		72,318	70,598			
		6e	74,919			72,295		72,283	70,564			
		6d	74,889			72,265		72,253	70,534			
	У-НЕ	4h	74,852	—0,022	—	72,243	—0,006	72,234	70,520	не более	—	—
		6h	74,766	—0,028		72,154	—0,008	72,142	70,434			
		6g	74,706			72,094		72,082	70,374			
		6e	74,672			72,060		72,048	70,339			
		6d	74,642			72,030		72,018	70,309			
		8h	74,628	—0,036		72,012	—0,011	71,997	70,295			
		8g	74,568			71,952		71,937	70,235			

Таблица 13

Исполнительные размеры калибров для резьбы М75×3

мм

Наименование	Вид калибра	Поле допуска резьбы	d			d_2			d_1		
			Новый		Изношенный	Новый		Изношенный	Новый		Изношенный
			Номин.	Пред. откл.		Номин.	Пред. откл.		Номин.	Пред. откл.	
Калибры-пробки	ПР	4H5H; 5H	75,023	−0,022	74,994	73,068	−0,011	73,046	71,752	не более —	—
		6H; 7H	75,030	−0,028	74,995	73,074	−0,014	73,046	71,752		
		6G; 7G	75,078		75,043	73,122		73,094	71,800		
	НЕ	4H5H	73,848	−0,022	—	73,242	−0,011	73,225	71,752	не более —	—
		5H	73,896	−0,028		73,289	−0,014	73,267	71,752		
		6H	73,952			73,345		73,323	71,752		
		6G	74,000			73,393		73,371	71,800		
		7H	74,033	−0,036		73,424	−0,018	73,396	71,752		
		7G	74,081			73,472		73,444	71,800		
Калибры-кольца	ПР	4h	75,011	не менее —	—	73,034	+0,018	73,064	71,743	+0,018	71,773
		6h; 8h	75,014			73,028	+0,023	73,064	71,740	+0,023	71,778
		6g; 8g	74,966			72,980		73,016	71,692		71,730
		6e	74,929			72,942		72,980	71,656		71,692
		6d	74,902			72,916		72,952	71,628		71,666
	НЕ	4h	75,011	не менее —	—	72,901	+0,018	72,925	72,292	+0,036	—
		6h	75,014			72,816	+0,023	72,847	72,204	+0,046	
		6g	74,966			72,768		72,799	72,156		
		6e	74,929			72,731		72,762	72,120		
		6d	74,902			72,704		72,735	72,092		
		8h	75,018			72,686	+0,030	72,726	72,071	+0,060	
		8g	74,970			72,638		72,678	72,023		
Контрольные калибры-кольца	КПР-ПР	4h	75,011	−0,022	—	73,030	−0,006	73,020	71,726	не более —	—
		6h; 8h	75,014	−0,028		73,023	−0,008	73,011	71,718		
		6g; 8g	74,966			72,975		72,963	71,670		
		6e	74,929			72,938		72,926	71,633		
		6d	74,902			72,911		72,899	71,606		
	КПР-НЕ	4h	73,658	−0,011	—	73,055	−0,006	—	71,743	не более —	—
		6h; 8h	73,658	−0,014		73,054	−0,008		71,740		
		6g; 8g	73,610			73,006			71,692		
		6e	73,572			72,970			71,656		
		6d	73,546			72,942			71,628		
	К-И	4h	73,670	−0,011	—	73,067	−0,006	—	71,743	не более —	—
		6h; 8h	73,672	−0,014		73,068	−0,008		71,740		
		6g; 8g	73,624			73,020			71,692		
		6e	73,586			72,984			71,656		
		6d	73,560			72,956			71,628		

Продолжение табл. 13

Исполнительные размеры калибров для резьбы М75×3

мм

Наименование	Вид калибра	Поле допуска резьбы	d			d_2			d_1			
			Новый		Изношенный	Новый		Изношенный	Новый			Изношенный
			Номин.	Пред. откл.		Номин.	Пред. откл.		Номин.		Пред. откл.	
Контрольные калибры-пробки	КНЕ-ПР	4h	75,011	−0,022	—	72,896	−0,006	72,888	71,593	не более	—	—
		6h	75,014	−0,028		72,812	0,008	72,800	71,506			
		6g	74,966			72,764		72,752	71,458			
		6e	74,929			72,726		72,714	71,422			
		6d	74,902			72,700		72,688	71,394			
		8h	75,018	−0,036		72,682	0,011	72,666	71,375			
		8g	74,970			72,634		72,618	71,327			
	КНЕ-НЕ	4h	74,879	−0,022	—	72,922	−0,006	—	71,620	не более	—	—
		6h	74,802	−0,028		72,843	−0,008		71,540			
		6g	74,754			72,795			71,492			
		6e	74,717			72,758			71,455			
		6d	74,690			72,731			71,428			
		8h	74,683	−0,036		72,722	−0,011		71,417			
		8g	74,635			72,674			71,369			
	КИ-НЕ	4h	74,885	−0,022	—	72,928	−0,006	—	71,620	не более	—	—
		6h	74,810	−0,028		72,851	−0,008		71,540			
		6g	74,762			72,803			71,492			
		6e	74,725			72,766			71,455			
		6d	74,698			72,739			71,428			
		8h	74,693	−0,036		72,732	−0,011		71,417			
		8g	74,645			72,684			71,369			
	У-ПР	4h	75,011	−0,022	—	73,043	−0,006	73,034	71,743	не более	—	—
		6h; 8h	75,014	−0,028		73,039	−0,008	73,027	71,740			
		6g; 8g	74,966			72,991		72,979	71,692			
		6e	74,929			72,954		72,942	71,656			
		6d	74,902			72,927		72,915	71,628			
	У-НЕ	4h	74,870	−0,022	—	72,910	−0,006	72,901	71,620	не более	—	—
		6h	74,790	−0,028		72,828	−0,008	72,816	71,540			
		6g	74,742			72,780		72,768	71,492			
		6e	74,706			72,742		72,730	71,455			
		6d	74,678			72,716		72,704	71,428			
		8h	74,668	−0,036		72,701	−0,011	72,686	71,417			
		8g	74,620			72,653		72,638	71,369			

Таблица 14

Исполнительные размеры калибров для резьбы М75×2

мм

Наименование	Вид калибра	Поле допуска резьбы	d			d_2			d_1			
			Новый		Изношенный	Новый		Изношенный	Новый			Изношенный
			Номин.	Пред. откл.		Номин.	Пред. откл.		Номин.		Пред. откл.	
Калибры-пробки	ПР	4H5H; 5H	75,023	−0,022	74,994	73,718	−0,011	73,696	72,835	не более	—	—
		6H; 7H	75,030	−0,028	74,995	73,724	−0,014	73,696	72,835			
		6G; 7G	75,068		75,033	73,762		73,734	72,873			
	НЕ	4H5H	74,268	−0,022	—	73,862	−0,011	73,845	72,835	не более	—	—
		5H	74,308			73,902		73,885	72,835			
		6H	74,358	−0,028		73,951	−0,014	73,929	72,835			
		6G	74,396			73,989		73,967	72,873			
		7H	74,422			74,015		73,993	72,835			
		7G	74,460			74,053		74,031	72,873			
Калибры-кольца	ПР	4h	75,009	не менее	—	73,692	+0,014	73,715	72,828		+0,014	72,851
		6h; 8h	75,011			78,684	+0,018	73,714	72,826		+0,018	72,856
		6g; 8g	74,973			73,646		73,676	72,788			72,818
		6e	74,940			73,613		73,643	72,755			72,785
		6d	74,911			73,584		73,614	72,726			72,756
	НЕ	4h	75,009	не менее	—	73,575	+0,014	73,594	73,168		+0,028	—
		6h	75,011			73,503	+0,018	73,527	73,094		+0,036	
		6g	74,973			73,465		73,489	73,056			
		6e	74,940			73,432		73,456	73,023			
		6d	74,911			73,403		73,427	72,994			
		8h	75,014			73,398	+0,023	73,429	72,986		+0,046	
		8g	74,976			73,360		73,391	72,948			
Контрольные калибры-пробки	КПР-ПР	4h	75,009	−0,018	—	73,688	−0,005	73,680	72,818	не более	—	—
		6h; 8h	75,011	−0,022		73,680	−0,006	73,670	72,809			
		6g; 8g	74,973			73,642		73,632	72,771			
		6e	74,940			73,608		73,600	72,738			
		6d	74,911			73,580		73,570	72,709			
	КПР-НЕ	4h	74,110	−0,009	—	73,708	−0,005	—	72,828	не более	—	—
		6h; 8h	74,108	−0,011		73,705	−0,006		72,826			
		6g; 8g	74,070			73,667			72,788			
		6e	74,036			73,634			72,755			
		6d	74,008			73,605			72,726			
	К-И	4h	74,120	−0,009	—	73,718	−0,005	—	72,828	не более	—	—
		6h; 8h	74,120	−0,011		73,717	−0,006		72,826			
		6g; 8g	74,082			73,679			72,788			
		6e	74,048			73,646			72,755			
		6d	74,020			73,617			72,726			

Продолжение табл. 14

Исполнительные размеры калибров для резьбы М75×2

мм

Наименование	Вид калибра	Поле допуска резьбы	d Новый Номин.	d Новый Пред. откл.	d Изношенный	d_2 Новый Номин.	d_2 Новый Пред. откл.	d_2 Изношенный	d_1 Новый Номин.		d_1 Новый Пред. откл.	d_1 Изношенный
Контрольные калибры-пробки	КНЕ-ПР	4h	75,009	—0,018		73,571	—0,005	73,563	72,701	не более		
		6h	75,011	—0,022		73,498	—0,006	73,490	72,628			
		6g	74,973			73,460		73,452	72,590			
		6e	74,940		—	73,428		73,418	72,557		—	—
		6d	74,911			73,398		73,390	72,528			
		8h	75,014	—0,028		73,394	—0,008	73,382	72,522			
		8g	74,976			73,356		73,344	72,484			
	КНЕ-НЕ	4h	74,897	—0,018		73,592	—0,005		72,723	не более		
		6h	74,831	—0,022		73,524	—0,006		72,655			
		6g	74,793			73,486			72,617			
		6e	74,760		—	73,453		—	72,584		—	—
		6d	74,731			73,424			72,555			
		8h	74,734	—0,028		73,425	—0,008		72,555			
		8g	74,696			73,387			72,517			
	КИ-НЕ	4h	74,902	—0,018		73,596	—0,005		72,723	не более		
		6h	74,837	—0,022		73,530	—0,006		72,655			
		6g	74,799			73,492			72,617			
		6e	74,766		—	73,459		—	72,584		—	—
		6d	74,737			73,430			72,555			
		8h	74,742	—0,028		73,433	—0,008		72,555			
		8g	74,704			73,395			72,517			
	У-ПР	4h	75,009	—0,018		73,699	—0,005	73,691	72,828	не более		
		6h; 8h	75,011	—0,022		73,693	—0,006	73,684	72,826			
		6g; 8g	74,973			73,655		73,646	72,788		—	—
		6e	74,940		—	73,622		73,613	72,755			
		6d	74,911			73,593		73,584	72,726			
	У-НЕ	4h	74,890	—0,018		73,582	—0,005	73,574	72,723	не более		
		6h	74,822	—0,022		73,512	—0,006	73,503	72,655			
		6g	74,784			73,474		73,465	72,617			
		6e	74,751		—	73,441		73,432	72,584		—	—
		6d	74,722			73,412		73,403	72,555			
		8h	74,722	—0,028		73,410	—0,008	73,398	72,555			
		8g	74,684			73,372		73,360	72,517			

Таблица 15

Исполнительные размеры калибров для резьбы М75×1,5

мм

Наименование	Вид калибра	Поле допуска резьбы	d			d_2			d_1		
			Новый		Изношенный	Новый		Изношенный	Новый		Изношенный
			Номин.	Пред. откл.		Номин.	Пред. откл.		Номин.	Пред. откл.	
Калибры-пробки	ПР	4H5H; 5H	75,023	−0,022	74,994	74,044	−0,011	74,020	73,376 не более	—	—
		6H; 7H	75,030	−0,028	74,995	74,049	−0,014	74,021	73,376 не более		
		6G; 7G	75,062		75,027	74,081		74,053	73,408 не более		
	НЕ	4H5H	74,474	−0,022	—	74,169	−0,011	74,152	73,376 не более	—	—
		5H	74,512			74,207		74,190	73,376 не более		
		6H	74,559	−0,028		74,252	−0,014	74,230	73,376 не более		
		6G	74,591			74,284		74,262	73,408 не более		
		7H	74,612			74,305		74,283	73,376 не более		
		7G	74,644			74,337		74,315	73,408 не более		
Калибры-кольца	ПР	4h	75,009 не менее	—	—	74,017	+0,014	74,040	73,369	+0,014	73,392
		6h; 8h	75,011 не менее			74,009	+0,018	74,039	73,367	+0,018	73,397
		6g; 8g	74,979 не менее			73,977		74,007	73,335		73,365
		6e	74,944 не менее			73,942		73,972	73,300		73,330
		6d	74,916 не менее			73,914		73,944	73,272		73,302
	НЕ	4h	75,009 не менее	—	—	73,912	+0,014	73,931	73,605	+0,028	—
		6h	75,011 не менее			73,848	+0,016	73,872	73,539	+0,036	
		6g	74,979 не менее			73,816		73,840	73,507		
		6e	74,944 не менее			73,781		73,805	73,472		
		6d	74,916 не менее			73,753		73,777	73,444		
		8h	75,002 не менее			73,753	+0,023	73,784	73,442	+0,046	
		8g	74,970 не менее			73,721		73,752	73,410		
Контрольные калибры-пробки	КПР-ПР	4h	75,009	−0,018	—	74,013	−0,005	74,005	73,359 не более	—	—
		6h; 8h	75,011	−0,022		74,004	−0,006	73,996	73,350 не более		
		6g; 8g	74,979			73,972		73,964	73,318 не более		
		6e	74,944			73,938		73,928	73,283 не более		
		6d	74,916			73,910		73,900	73,255 не более		
	КПР-НЕ	4h	74,336	−0,009	—	74,034	−0,005	—	73,369 не более	—	—
		6h; 8h	74,332	−0,011		74,030	−0,006		73,367 не более		
		6g; 8g	74,300			73,998			73,335 не более		
		6e	74,266			73,963			73,300 не более		
		6d	74,238			73,935			73,272 не более		
	К-И	4h	74,344	−0,009	—	74,042	−0,005	—	73,369 не более	—	—
		6h; 8h	74,344	−0,011		74,042	−0,006		73,367 не более		

Продолжение табл. 15

Исполнительные размеры калибров для резьбы М75×1,5

мм

Наименование	Вид калибра	Поле допуска резьбы	d Новый Номин.	d Новый Пред. откл.	d Изношенный	d_2 Новый Номин.	d_2 Новый Пред. откл.	d_2 Изношенный	d_1 Новый Номин.	d_1 Новый Пред. откл.	d_1 Изношенный
Контрольные калибры-пробки	К-И	6g; 8g	74,312	−0,011	—	74,010	−0,006	—	73,335 не более	—	—
		6e	74,278			73,975			73,300		
		6d	74,250			73,947			73,272		
	КНЕ-ПР	4h	75,009	−0,018	—	73,908	−0,005	73,900	73,254 не более	—	—
		6h	75,011	−0,022		73,844	−0,006	73,834	73,189		
		6g	74,979			73,812		73,802	73,157		
		6e	74,944			73,776		73,768	73,122		
		6d	74,916			73,748		73,740	73,094		
		8h	74,979	−0,028		73,748	−0,008	73,736	73,092		
		8g	74,947			73,716		73,704	73,060		
	КНЕ-НЕ	4h	74,909	−0,018	—	73,928	−0,005	—	73,276 не более	—	—
		6h	74,851	−0,022		73,869	−0,006		73,216		
		6g	74,819			73,837			73,184		
		6e	74,784			73,802			73,149		
		6d	74,756			73,774			73,121		
		8h	74,764	−0,028		73,780	−0,008		73,126		
		8g	74,732			73,748			73,094		
	КИ-НЕ	4h	74,914	−0,018	—	73,934	−0,005	—	73,276 не более	—	—
		6h	74,857	−0,022		73,875	−0,006		73,216		
		6g	74,825			73,843			73,184		
		6e	74,790			73,808			73,149		
		6d	74,762			73,780			73,121		
		8h	74,772	−0,028		73,788	−0,008		73,126		
		8g	74,740			73,756			73,094		
	У-ПР	4h	75,009	−0,018	—	74,024	−0,005	74,016	73,369 не более	—	—
		6h; 8h	75,011	−0,022		74,018	−0,006	74,009	73,367		
		6g; 8g	74,979			73,986		73,977	73,335		
		6e	74,944			73,951		73,942	73,300		
		6d	74,916			73,923		73,914	73,272		
	У-НЕ	4h	74,902	−0,018	—	73,919	−0,005	73,911	73,276 не более	—	—
		6h	74,842	−0,022		73,857	−0,006	73,848	73,216		
		6g	74,810			73,825		73,816	73,184		
		6e	74,775			73,790		73,781	73,149		
		6d	74,747			73,762		73,753	73,121		
		8h	74,752	−0,028		73,764	−0,008	73,752	73,126		
		8g	74,720			73,732		73,720	73,094		

Таблица 16

Исполнительные размеры калибров для резьбы М76×6

мм

Наименование	Вид калибра	Поле допуска резьбы	d			d_2			d_1		
			Новый		Изношенный	Новый		Изношенный	Новый		Изношенный
			Номин.	Пред. откл.		Номин.	Пред. откл.		Номин.		
Калибры-пробки	ПР	4H5H; 5H	76,030	−0,028	75,995	72,126	−0,014	72,098	69,505 не более	—	—
		6H; 7H	76,042	−0,036	75,997	72,136	−0,018	72,100	69,505		
		6G; 7G	76,122		76,077	72,216		72,180	69,585		
	НЕ	4H5H	73,560	−0,028	—	72,353	−0,014	72,331	69,505 не более	—	—
		5H	73,624			72,417		72,395	69,505		
		6G	73,705	−0,036		72,496	−0,018	72,468	69,505		
		6H	73,785			72,576		72,548	69,585		
		7H	73,805			72,596		72,568	69,505		
		7G	73,885			72,676		72,648	69,585		
Калибры-кольца	ПР	4h	76,011 не менее	—	—	72,086	+0,018	72,116	69,496	+0,018	69,526
		6h; 8h	76,014			72,080		72,116	69,494		69,530
		6g; 8g	75,934			72,000	+0,023	72,036	69,414	+0,023	69,450
		6e	75,896			71,962		71,998	69,376		69,412
		6d	75,864			71,930		71,966	69,344		69,380
	НЕ	4h	76,011 не менее	—	—	71,905	+0,018	71,929	70,696	+0,036	—
		6h	76,014			71,800		71,831	70,588		
		6g	75,934			71,720	+0,023	71,751	70,508	+0,046	
		6e	75,896			71,682		71,713	70,470		
		6d	75,864			71,650		71,681	70,438		
		8h	76,018			71,623	+0,030	71,663	70,408	+0,060	
		8g	75,938			71,543		71,583	70,328		
Контрольные калибры-пробки	КПР-ПР	4h	76,011	−0,022	—	72,082	−0,006	71,072	69,479 не более	—	—
		6h; 8h	76,014	−0,028		72,075	−0,008	72,063	69,471		
		6g; 8g	75,934			71,995		71,983	69,391		
		6e	75,896			71,957		71,945	69,353		
		6d	75,864			71,925		71,913	69,321		
	КПР-НЕ	4h	73,310	−0,011	—	72,107	−0,006	—	69,496 не более	—	—
		6h; 8h	73,310	−0,014		72,106	−0,008		69,494		
		6g; 8g	73,230			72,026			69,414		
		6e	73,192			71,988			69,376		
		6d	73,160			71,956			69,344		
	К-И	4h	73,322	−0,011	—	72,119	−0,006	—	69,496 не более	—	—
		6h; 8h	73,324	−0,014		72,120	−0,008		69,494		

Продолжение табл. 16

Исполнительные размеры калибров для резьбы М76×6

мм

Наименование	Вид калибра	Поле допуска резьбы	d			d_2			d_1			
			Новый		Изношенный	Новый		Изношенный	Новый			Изношенный
			Ном. п.	Пред. откл.		Номин.	Пред. откл.		Номин.		Пред. откл.	
Контрольные калибры-пробки	К-И	6g; 8g	73,244	−0,014	—	72,040	−0,008	—	69,414	не более	—	—
		6e	73,206			72,002			69,376			
		6d	73,174			71,970			69,344			
	КНЕ-ПР	4h	76,011	−0,022	—	71,900	−0,006	71,892	69,298	не более	—	—
		6h	76,014			71,796		71,784	69,192			
		6g	75,934	−0,028		71,716	−0,008	71,704	69,112			
		6e	75,896			71,678		71,666	69,074			
		6d	75,864			71,646		71,634	69,042			
		8h	76,018	−0,036		71,618	−0,011	71,604	69,013			
		8g	75,938			71,538		71,524	68,933			
	КНЕ-НЕ	4h	75,831	−0,022	—	71,926	−0,006	—	69,325	не более	—	—
		6h	75,734			71,827			68,225			
		6g	75,654	−0,028		71,747	−0,008		69,145			
		6e	75,616			71,709			69,107			
		6d	75,584			71,677			69,075			
		8h	75,568	−0,036		71,658	−0,011		69,055			
		8g	75,488			71,578			68,975			
	КИ-НЕ	4h	75,837	−0,022	—	71,932	−0,006	—	69,325	не более	—	—
		6h	75,742			71,835			69,225			
		6g	75,662	−0,028		71,755	−0,008		69,145			
		6e	75,624			71,717			69,107			
		6d	75,592			71,685			69,075			
		8h	75,578	−0,036		71,668	−0,011		69,055			
		8g	75,498			71,588			68,975			
	У-ПР	4h	76,011	−0,022	—	72,095	−0,006	72,086	69,496	не более	—	—
		6h; 8h	76,014			72,091		72,079	69,494			
		6g; 8g	75,934	−0,028		72,011	−0,008	71,999	69,414			
		6e	75,896			71,973		71,961	69,376			
		6d	75,864			71,941		71,929	69,344			
	У-НЕ	4h	75,828	−0,022	—	71,914	−0,006	71,905	69,325	не более	—	—
		6h	75,722			71,812		71,800	69,225			
		6g	75,642	−0,028		71,732	−0,008	71,720	69,145			
		6e	75,604			71,694		71,682	69,107			
		6d	75,572			71,662		71,650	69,075			
		8h	75,553	−0,036		71,638	−0,011	71,623	69,055			
		8g	75,473			71,558		71,543	68,975			

Таблица 17

Исполнительные размеры калибров для резьбы М76×4

мм

Изменение	Вид калибра	Поле допуска резьбы	d Новый Номин.	d Новый Пред. откл.	d Износ.	d_2 Новый Номин.	d_2 Новый Пред. откл.	d_2 Износ.	d_1 Новый Номин.	d_1 Новый Пред. откл.	d_1 Износ.
Калибры-пробки	ПР	4H5H; 5H	76,023	−0,022	75,994	73,420	−0,011	73,396	71,670 не более	—	—
		6H; 7H	76,030	−0,028	75,995	73,425	−0,014	73,397	71,670 не более		
		6G; 7G	76,090		76,055	73,485		73,457	71,730 не более		
	НЕ	4H5H	74,418	−0,022	—	73,613	−0,011	73,596	71,670 не более	—	—
		5H	74,473			73,666		73,644	71,670 не более		
		6H	74,538	−0,028		73,731	−0,014	73,709	71,670 не более		
		6G	74,598			73,791		73,769	71,730 не более		
		7H	74,629	−0,036		73,820	−0,018	73,792	71,670 не более		
		7G	74,689			73,880		73,852	71,730 не более		
Калибры-кольца	ПР	4h	76,011 не менее	—	—	73,385	+0,018	73,415	71,661	+0,018	71,691
		6h; 8h	76,014 не менее			73,378		73,416	71,658		71,696
		6g; 8g	75,954 не менее			73,318	+0,023	73,356	71,598	+0,023	71,636
		6e	75,919 не менее			73,284		73,320	71,564		71,600
		6d	75,889 не менее			73,254		73,290	71,534		71,570
	НЕ	4h	76,011 не менее	—	—	73,234	+0,018	73,258	72,425	+0,036	—
		6h	76,014 не менее			73,143		73,174	72,332		
		6g	75,954 не менее			73,083	+0,023	73,114	72,272	+0,046	
		6e	75,919 не менее			73,048		73,079	72,236		
		6d	75,889 не менее			73,018		73,049	72,206		
		8h	76,018 не менее			72,997	+0,030	73,037	72,182	+0,060	
		8g	75,958 не менее			72,937		73,977	71,122		
Контрольные калибры-пробки	КПР-ПР	4h	76,011	−0,022	—	73,380	−0,006	73,372	71,644 не более	—	—
		6h; 8h	76,014			73,374		73,362	71,636 не более		
		6g; 8g	75,954	−0,028		73,314	−0,008	73,302	71,576 не более		
		6e	75,919			73,279		73,267	71,541 не более		
		6d	75,889			73,249		73,237	71,511 не более		
	КПР-НЕ	4h	74,208	−0,011	—	73,406	−0,006	—	71,661	—	—
		6h; 8h	74,208			73,406			71,658		
		6g; 8g	74,148	−0,014		73,346	−0,008		71,598 не более		
		6e	74,114			73,310			71,564 не более		
		6d	74,084			73,280			71,534 не более		
	К-И	4h	74,220	−0,011	—	73,418	−0,006	—	71,661	—	—
		6h; 8h	74,222			73,420			71,658		
		6g; 8g	74,162	−0,014		73,360	−0,008		71,598 не более		
		6e	74,128			73,324			71,564 не более		
		6d	74,098			73,294			71,534 не более		

Продолжение табл. 17

Исполнительные размеры калибров для резьбы М76×4

мм

Наименование	Вид калибра	Поле допуска резьбы	d			d_2			d_1			
			Новый		Изношенный	Новый		Изношенный	Новый			Изношенный
			Номин.	Пред. откл.		Номин.	Пред. откл.		Номин.		Пред. откл.	
Контрольные калибры-пробки	КНЕ-ПР	4h	76,011	—0,022	—	73,230	—0,006	73,220	71,493	не более	—	—
		6h	76,014	—0,028		73,138	—0,008	73,126	71,400			
		6g	75,954			73,078		73,066	71,340			
		6e	75,919			73,044		73,032	71,306			
		6d	75,889			73,014		73,002	71,276			
		8h	76,018	—0,036		72,992	—0,011	72,978	71,253			
		8g	75,958			72,932		72,918	71,193			
	КНЕ-НЕ	4h	75,861	—0,022	—	73,255	—0,006	—	71,520	не более	—	—
		6h	75,778	—0,028		73,170	—0,008		71,434			
		6g	75,718			73,110			71,374			
		6e	75,683			73,075			71,339			
		6d	75,653			73,045			71,309			
		8h	75,643	—0,036		73,032	—0,011		71,295			
		8g	75,583			72,972			71,235			
	КИ-НЕ	4h	75,867	—0,022	—	73,261	—0,006	—	71,520	не более	—	—
		6h	75,786	—0,028		73,178	—0,008		71,434			
		6g	75,726			73,118			71,374			
		6e	75,691			73,083			71,339			
		6d	75,661			73,053			71,309			
		8h	75,653	—0,036		73,042	—0,011		71,295			
		8g	75,593			72,982			71,235			
	У-ПР	4h	76,011	—0,022	—	73,394	—0,006	73,385	71,661	не более	—	—
		6h; 8h	76,014	—0,028		73,390	—0,008	73,378	71,658			
		6g; 8g	75,954			73,330		73,318	71,598			
		6e	75,919			73,295		73,283	71,564			
		6d	75,889			73,265		73,253	71,534			
	У-НЕ	4h	75,852	—0,022	—	73,243	—0,006	73,234	71,520	не более	—	—
		6h	75,766	—0,028		73,154	—0,008	73,142	71,434			
		6g	75,706			73,094		73,082	71,374			
		6e	75,672			73,060		73,048	71,339			
		6d	75,642			73,030		73,081	71,309			
		8h	75,628	—0,036		73,012	—0,011	72,997	71,295			
		8g	75,568			72,952		72,937	71,235			

Таблица 18

Исполнительные размеры калибров для резьбы М76×3

мм

Наименование	Вид калибра	Поле допуска резьбы	d			d_2			d_1		
			Новый		Изношенный	Новый		Изношенный	Новый		Изношенный
			Номин.	Пред. откл		Номин.	Пред. откл		Номин.	Пред. откл.	
Калибры-пробки	ПР	4H5H; 5H	76,023	−0,022	75,904	74,068	−0,011	74,046	72,752 не более	—	—
		6H; 7H	76,030	−0,028	75,995	74,074	−0,014	74,046	72,752		
		6G; 7G	76,078		76,043	74,122		74,094	72,800		
	НЕ	4H5H	74,848	−0,022	—	74,242	−0,011	74,225	72,752 не более	—	—
		5H	74,896	−0,028		74,289	−0,014	74,267	72,752		
		6H	74,952			74,345		74,323	72,752		
		6G	75,000			74,393		74,371	72,800		
		7H	75,033	−0,036		74,424	−0,018	74,396	72,752		
		7G	75,081			74,472		74,444	72,800		
Калибры-кольца	ПР	4h	76,011 не менее	—	—	74,034	+0,018	74,064	72,743	+0,018	72,773
		6h; 8h	76,014			74,028	+0,023	74,064	72,740	+0,023	72,778
		6g; 8g	75,966			73,980		74,016	72,692		72,730
		6e	75,929			73,942		73,980	72,656		72,692
		6d	75,902			73,916		73,952	72,628		72,666
	НЕ	4h	76,011 не менее	—	—	73,901	+0,018	73,925	73,292	+0,036	—
		6h	76,014			73,816	+0,023	73,847	73,204	+0,046	
		6g	75,966			73,768		73,799	73,156		
		6e	75,929			73,731		73,762	73,120		
		6d	75,902			73,704		73,735	73,092		
		8h	76,018			73,686	+0,030	73,726	73,071	+0,060	
		8g	75,970			73,638		73,678	73,023		
Контрольные калибры-пробки	КПР-ПР	4h	76,011	−0,022	—	74,030	−0,006	74,020	72,726 не более	—	—
		6h; 8h	76,014	−0,028		74,023	−0,008	74,011	72,718		
		6g; 8g	75,966			73,975		73,963	72,670		
		6e	75,929			73,938		73,926	72,633		
		6d	75,902			73,911		73,899	72,606		
	КПР-НЕ	4h	74,658	−0,011	—	74,055	−0,006	—	72,743 не более	—	—
		6h; 8h	74,658	−0,014		74,054	−0,008		72,740		
		6g; 8g	74,610			74,006			72,692		
		6e	74,572			73,970			72,656		
		6d	74,546			73,942			72,628		
	К-И	4h	74,670	−0,011	—	74,067	−0,006	—	72,743 не более	—	—
		6h; 8h	74,672	−0,014		74,068	−0,008		72,740		
		6g; 8g	74,624			74,020			72,692		
		6e	74,586			73,984			72,656		
		6d	74,560			73,956			72,628		

Продолжение табл. 18

Исполнительные размеры калибров для резьбы М76×3

мм

Наименование	Вид калибра	Поле допуска резьбы	d			d_2			d_1		
			Новый		Изношенный	Новый		Изношенный	Новый		Изношенный
			Номин.	Пред. откл.		Номин.	Пред. откл.		Номин.	Пред. откл.	
Контрольные калибры-пробки	КНЕ-ПР	4h	76,011	−0,022	—	73,896	−0,006	73,888	72,593	не более	—
		6h	76,014			73,812		73,800	72,506		
		6g	75,966	−0,028		73,764	−0,008	73,752	72,458		
		6e	75,929			73,726		73,714	72,422		
		6d	75,902			73,700		73,688	72,394		
		8h	76,018	−0,036		73,682	−0,011	73,666	72,375		
		8g	75,970			73,634		73,618	72,327		
	КНЕ-НЕ	4h	75,879	−0,022	—	73,922	−0,006	—	72,620	не более	—
		6h	75,802	−0,028		73,843	−0,008		72,540		
		6g	75,754			73,795			72,492		
		6e	75,717			73,758			72,455		
		6d	75,690			73,731			72,428		
		8h	75,683	−0,036		73,722	−0,011		72,417		
		8g	75,635			73,674			72,369		
	КИ-НЕ	4h	75,885	−0,022	—	73,928	−0,006	—	72,620	не более	—
		6h	75,810	−0,028		73,851	−0,008		72,540		
		6g	75,762			73,803			72,492		
		6e	75,725			73,766			72,455		
		6d	75,698			73,739			72,428		
		8h	75,693	−0,036		73,732	−0,011		72,417		
		8g	75,645			73,684			72,369		
	У-ПР	4h	76,011	−0,022	—	74,043	−0,006	74,034	72,743	не более	—
		6h; 8h	76,014	−0,028		74,039	−0,008	74,027	72,740		
		6g; 8g	75,966			73,991		73,979	72,692		
		6e	75,929			73,954		73,942	72,656		
		6d	75,902			73,927		73,915	72,628		
	У-НЕ	4h	75,870	−0,022	—	73,910	−0,006	73,901	72,620	не более	—
		6h	75,790	−0,028		73,828	−0,008	73,816	72,540		
		6g	75,742			73,780		73,768	72,492		
		6e	75,706			73,742		73,730	72,455		
		6d	75,678			73,716		73,704	72,428		
		8h	75,668	−0,036		73,701	−0,011	73,686	72,417		
		8g	75,620			73,653		73,638	72,369		

Таблица 19

Исполнительные размеры калибров для резьбы М76×2

мм

Наименование	Вид калибра	Поле допуска резьбы	d			d_2			d_1			
			Новый		Наноси-мый	Новый		Наноси-мый	Новый			Изно-шений
			Номин.	Пред. откл.		Номин.	Пред. откл.		Номин.		Пред. откл.	
Калибры-пробки	ПР	4Н5Н; 5Н	76,023	−0,022	75,994	74,718	−0,011	74,696	73,835	не более	—	—
		6Н; 7Н	76,030	−0,028	75,995	74,724	−0,014	74,696	73,835			
		6G; 7G	76,068		76,033	74,762		74,734	73,873			
	НЕ	4Н5Н	75,268	−0,022	—	74,862	−0,011	74,845	73,835	не более	—	—
		5Н	75,308			74,902		74,885	73,835			
		6Н	75,358	−0,028		74,951	−0,014	74,929	73,835			
		6G	75,396			74,989		74,967	73,873			
		7Н	75,422			75,015		74,993	73,835			
		7G	75,460			75,053		75,031	73,873			
Калибры-кольца	ПР	4h	76,009	не менее	—	74,692	+0,014	74,715	73,828		+0,014	73,851
		6h; 8h	76,011			74,684	+0,018	74,714	73,826		+0,018	73,856
		6g; 8g	75,973			74,646		74,676	73,788			73,818
		6e	75,940			74,613		74,643	73,755			73,785
		6d	75,911			74,584		74,614	73,726			73,756
	НЕ	4h	76,009	не менее	—	74,575	+0,014	74,594	74,168		+0,028	—
		6h	76,011			74,503	+0,018	74,527	74,094			
		6g	75,973			74,465		74,489	74,056		+0,036	
		6e	75,940			74,432		74,456	74,023			
		6d	75,911			74,403		74,427	73,994			
		8h	76,014			74,398	+0,023	74,429	73,986		+0,046	
		8g	75,976			74,360		74,391	73,948			
Контрольные калибры-пробки	КПР-ПР	4h	76,009	−0,018	—	74,688	−0,005	74,680	73,818	не более	—	—
		6h; 8h	76,011	−0,022		74,680	−0,006	74,670	73,809			
		6g; 8g	75,973			74,642		74,632	73,771			
		6e	75,940			74,608		74,600	73,738			
		6d	75,911			74,580		74,570	73,709			
	КПР-НЕ	4h	75,110	−0,009	—	74,708	−0,005	—	73,828	не более	—	—
		6h; 8h	75,108	−0,011		74,705	−0,006		73,826			
		6g; 8g	75,070			74,667			73,788			
		6e	75,036			74,634			73,755			
		6d	75,008			74,605			73,726			
	К-И	4h	75,120	−0,009	—	74,718	−0,005	—	73,828	не более	—	—
		6h; 8h	75,120	−0,011		74,717	−0,006		73,826			
		6g; 8g	75,082			74,679			73,788			
		6e	75,048			74,646			73,755			
		6d	75,020			74,617			73,726			

Продолжение табл. 19

Исполнительные размеры калибров для резьбы М76×2

мм

Наименование	Вид калибра	Поле допуска резьбы	d			d_2			d_1			
			Новый		Изношенный	Новый		Изношенный	Новый			Изношенный
			Номин.	Пред. откл.		Номин.	Пред. откл.		Номин.		Пред. откл.	
Контрольные калибры-пробки	КНЕ-ПР	4h	76,009	—0,018	—	74,571	—0,005	74,563	73,701	не более	—	—
		6h	76,011			74,498		74,490	73,628			
		6g	75,973	—0,022		74,460	—0,006	74,452	73,590			
		6e	75,940			74,428		74,418	73,557			
		6d	75,911			74,398		74,390	73,528			
		8h	76,014	—0,028		74,394	—0,008	74,382	73,522			
		8g	75,976			74,356		74,344	73,484			
	КНЕ-НЕ	4h	75,897	—0,018	—	74,592	—0,005	—	73,723	не более	—	—
		6h	75,831			74,524			73,655			
		6g	75,793	—0,022		74,486	—0,006		73,617			
		6e	75,760			74,453			73,584			
		6d	75,731			74,424			73,555			
		8h	75,734	—0,028		74,425	—0,008		73,555			
		8g	75,696			74,387			73,517			
	КИ-НЕ	4h	75,902	—0,018	—	74,596	—0,005	—	73,723	не более	—	—
		6h	75,837			74,530			73,655			
		6g	75,799	—0,022		74,492	—0,006		73,617			
		6e	75,766			74,459			73,584			
		6d	75,737			74,430			73,555			
		8h	75,742	—0,028		74,433	—0,008		73,555			
		8g	75,704			74,395			73,517			
	У-ПР	4h	76,009	—0,018	—	74,699	—0,005	74,691	73,828	не более	—	—
		6h; 8h	76,011	—0,022		74,693	—0,006	74,684	73,826			
		6g; 8g	75,973			74,655		74,646	73,788			
		6e	75,940			74,622		74,613	73,755			
		6d	75,911			74,593		74,584	73,726			
	У-НЕ	4h	75,890	—0,018	—	74,582	—0,005	74,574	73,723	не более	—	—
		6h	75,822	—0,022		74,512	—0,006	74,503	73,655			
		6g	75,784			74,474		74,465	73,617			
		6e	75,751			74,441		74,432	73,584			
		6d	75,722			74,412		74,403	73,555			
		8h	75,722	—0,028		74,410	—0,008	74,398	73,555			
		8g	75,684			74,372		74,360	73,517			

Таблица 20

Исполнительные размеры калибров для резьбы М76×1,5
мм

Наименование	Вид калибра	Поле допуска резьбы	d			d_2			d_1		
			Новый		Изношенный	Новый		Изношенный	Новый		Изношенный
			Номин.	Пред. откл.		Номин.	Пред. откл.		Номин.		
Калибры-пробки	ПР	4H5H; 5H	76,023	−0,022	75,994	75,044	−0,011	75,020	74,376	не более	—
		6H; 7H	76,030	−0,028	75,995	75,049	−0,014	75,021	74,376		
		6G; 7G	76,062		76,027	75,081		75,053	74,408		
	НЕ	4H5H	75,474	−0,022	--	75,169	−0,011	75,152	74,376	не более	—
		5H	75,512			75,207		75,190	74,376		
		6H	75,559	−0,028		75,252	−0,014	75,230	74,376		
		6G	75,591			75,284		75,262	74,408		
		7H	75,612			75,305		75,283	74,376		
		7G	75,644			75,337		75,315	74,408		
Калибры-кольца	ПР	4h	76,009	не менее	—	75,017	+0,014	75,040	74,369	+0,014	74,392
		6h; 8h	76,011			75,009	+0,018	75,039	74,367	+0,018	74,397
		6g; 8g	75,979			74,977		75,007	74,335		74,365
		6e	75,944			74,942		74,972	74,300		74,330
		6d	75,916			74,914		74,944	74,272		74,302
	НЕ	4h	76,009	не менее	—	74,912	+0,014	74,931	74,605	+0,028	—
		6h	76,011			74,848	+0,018	74,872	74,539	+0,036	
		6g	75,979			74,816		74,840	74,507		
		6e	75,944			74,781		74,805	74,472		
		6d	75,916			74,753		74,777	74,444		
		8h	76,002			74,753	+0,023	74,784	74,442	+0,046	
		8g	75,970			74,721		74,752	74,410		
Контрольные калибры-пробки	КПР-ПР	4h	76,009	−0,018	—	75,013	−0,005	75,005	74,359	не более	—
		6h; 8h	76,011	−0,022		75,004	0,006	74,996	74,350		
		6g; 8g	75,979			74,972		74,964	74,318		
		6e	75,944			74,938		74,928	74,283		
		6d	75,916			74,910		74,900	74,255		
	КПР-НЕ	4h	75,336	−0,009	—	75,034	−0,005	—	74,369	не более	—
		6h; 8h	75,332	−0,011		75,030	−0,006		74,367		
		6g; 8g	75,300			74,998			74,335		
		6e	75,266			74,963			74,300		
		6d	75,238			74,935			74,272		
	К-И	4h	75,344	−0,009	—	75,042	−0,005	—	74,369	не более	—
		6h; 8h	75,344	−0,011		75,042	−0,006		74,367		
		6g; 8g	75,312			75,010			74,335		
		6e	75,278			74,975			74,300		
		6d	75,250			74,947			74,272		

Продолжение табл. 20

Исполнительные размеры калибров для резьбы М76×1,5

мм

Наименование	Вид калибра	Поле допуска резьбы	d			d_2			d_1			
			Новый		Изношенный	Новый		Изношенный	Новый			Изношенный
			Номин.	Пред. откл.		Номин.	Пред. откл.		Номин.		Пред. откл.	
Контрольные калибры-пробки	КНЕ-ПР	4h	76,009	—0,018	—	74,908	—0,005	74,900	74,254	не более	—	—
		6h	76,011			74,844		74,834	74,189			
		6g	75,979	—0,022		74,812	—0,006	74,802	74,157			
		6e	75,944			74,776		74,768	74,122			
		6d	75,916			74,748		74,740	74,094			
		8h	75,979	—0,028		74,748	—0,008	74,736	74,092			
		8g	75,947			74,716		74,704	74,060			
	КНЕ-НЕ	4h	75,909	—0,018	—	74,928	—0,005	—	73,276	не более	—	—
		6h	75,851			74,869			74,216			
		6g	75,819	—0,022		74,837	—0,006		74,184			
		6e	75,784			74,802			74,149			
		6d	75,756			74,774			74,121			
		8h	75,764	—0,028		74,780	—0,008		74,126			
		8g	75,732			74,748			74,094			
	КИ-НЕ	4h	75,914	—0,018	—	74,934	—0,005	—	74,276	не более	—	—
		6h	75,857			74,875			74,216			
		6g	75,825	—0,022		74,843	—0,006		74,184			
		6e	75,790			74,808			74,149			
		6d	75,762			74,780			74,121			
		8h	75,772	—0,028		74,788	—0,008		74,126			
		8g	75,740			74,756			74,094			
	У-ПР	4h	76,009	—0,018	—	75,024	—0,005	75,016	74,369	не более	—	—
		6h; 8h	76,011			75,018		75,009	74,367			
		6g; 8g	75,979	—0,022		74,986	—0,006	74,977	74,335			
		6e	75,944			74,951		74,942	74,300			
		6d	75,916			74,923		74,914	74,272			
	У-НЕ	4h	75,902	—0,018	—	74,919	—0,005	74,911	74,276	не более	—	—
		6h	75,842			74,857		74,848	74,216			
		6g	75,810	—0,022		74,825	—0,006	74,816	74,184			
		6e	75,775			74,790		74,781	74,149			
		6d	75,747			74,762		74,753	74,121			
		8h	75,752	—0,028		74,764	—0,008	74,752	74,126			
		8g	75,720			74,732		74,720	74,094			

Таблица 21

Исполнительные размеры калибров для резьбы М76×1

мм

Наименование	Вид калибра	Поле допуска резьбы	d			d_2			d_1		
			Новый		Изношенный	Новый		Изношенный	Новый		Изношенный
			Номин.	Пред. откл.		Номин.	Пред. откл.		Номин.	Пред. откл.	
Калибры-пробки	ПР	4H5H; 5H	76,015	−0,018	75,994	75,360	−0,009	75,344	74,917 не более	—	—
		6H; 7H	76,023	−0,022	75,994	75,368	−0,011	75,344	74,917		
		6G; 7G	76,049		76,020	75,394		75,370	74,943		
	НЕ	4H5H	75,682	−0,018		75,477	−0,009	75,463	74,917 не более	—	—
		5H	75,716	−0,022		75,511	−0,011	75,494	74,917		
		6H	75,756		—	75,551		75,534	74,917		
		6G	75,782			75,577		75,560	74,943		
		7H	75,807	−0,028		75,600	−0,014	75,578	74,917		
		7G	75,833			75,626		75,604	74,943		
Калибры-кольца	ПР	4h	76,009 не менее			75,341	+0,014	75,364	74,910	+0,014	74,933
		6h; 8h	76,011			75,333	+0,018	75,363	74,908	+0,018	74,938
		6g; 8g	75,985		—	75,307		75,337	74,882		74,912
		6e	75,951		—	75,273		75,303	74,848		74,878
		6d	75,921			75,243		75,273	74,818		74,848
	НЕ	4h	76,009 не менее			75,246	+0,014	75,265	75,039	+0,028	
		6h	76,000			75,192	+0,018	75,216	74,983	+0,036	
		6g	75,974			75,166		75,190	74,957		—
		6e	75,940		—	75,132		75,156	74,923		
		6d	75,910			75,102		75,126	74,893		
		8h	75,919			75,103	+0,023	75,134	74,909	+0,046	
		8g	75,893			75,077		75,108	74,883		
Контрольные калибры-пробки	КПР-ПР	4h	76,009	−0,018		75,337	−0,005	75,329	74,900 не более	—	—
		6h; 8h	76,011	−0,022		75,328	−0,006	75,320	74,891		
		6g; 8g	75,985		—	75,302		75,294	74,865		
		6e	75,951			75,268		75,260	74,831		
		6d	75,921			75,238		75,230	74,801		
	КПР-НЕ	4h	75,560	−0,009		75,358	−0,005		74,910 не более	—	—
		6h; 8h	75,556	−0,011		75,354	−0,006		74,908		
		6g; 8g	75,530		—	75,328		—	74,882		
		6e	75,496			75,294			74,848		
		6d	75,466			75,264			74,818		
	К-И	4h	75,568	−0,009		75,366	−0,005		74,910 не более	—	—
		6h; 8h	75,568	−0,011		75,366	−0,006		74,908		
		6g; 8g	75,542		—	75,340		—	74,882		
		6e	75,508			75,306			74,848		
		6d	75,478			75,276			74,818		

Продолжение табл. 21

Исполнительные размеры калибров для резьбы М76×1

мм

Наименование	Вид калибра	Поле допуска резьбы	d			d_2			d_1			
			Новый		Изношенный	Новый		Изношенный	Новый			Изношенный
			Номин.	Пред. откл.		Номин.	Пред. откл.		Номин.		Пред. откл.	
Контрольные калибры-пробки	КНЕ-ПР	4h	76,009	—0,018	—	75,242	—0,005	75,234	74,805	не более	—	—
		6h	75,982			75,188		75,178	74,750			
		6g	75,956	—0,022		75,162	—0,006	75,152	74,724			
		6e	75,922			**75,128**		75,118	74,690			
		6d	75,892			75,098		75,088	74,660			
		8h	75,896	—0,028		75,098	—0,008	75,086	74,660			
		8g	75,870			75,072		75,060	74,634			
	КНЕ-НЕ	4h	75,919	—0,018	—	75,262	—0,005	—	74,827	не более	—	—
		6h	75,871			75,213			74,777			
		6g	75,845	—0,022		75,187	—0,006		74,751			
		6e	75,811			75,153			74,717			
		6d	75,781			75,123			74,687			
		8h	75,790	—0,028		75,130	—0,008		74,693			
		8g	75,764			75,104			74,667			
	КИ-НЕ	4h	75,924	—0,018	—	75,268	—0,005	—	74,827	не более	—	—
		6h	75,877			75,219			74,777			
		6g	75,851	—0,022		75,193	—0,006		74,751			
		6e	75,817			75,159			74,717			
		6d	75,787			75,129			74,687			
		8h	75,798	—0,028		75,138	—0,008		74,693			
		8g	75,772			75,112			74,667			
	У-ПР	4h	76,009	—0,018	—	75,348	—0,005	75,340	74,910	не более	—	—
		6h; 8h	76,011			75,342		75,333	74,908			
		6g; 8g	75,985	—0,022		75,316	—0,006	75,307	74,882			
		6e	75,951			75,282		75,273	74,848			
		6d	75,921			75,252		75,243	74,818			
	У-НЕ	4h	75,912	—0,018	—	75,253	—0,005	75,245	74,827	не более	—	—
		6h	75,862			75,201		75,192	74,777			
		6g	75,836	—0,022		75,175	—0,006	75,166	74,751			
		6e	75,802			74,141		75,132	74,717			
		6d	75,772			75,111		75,102	74,687			
		8h	75,778	—0,028		75,114	—0,008	75,102	74,693			
		8g	75,752			75,088		75,076	74,667			

Таблица 22

Исполнительные размеры калибров для резьбы М78×2

мм

Наименование	Вид калибра	Поле допуска резьбы	d			d_2			d_1			
			Новый		Изношенный	Новый		Изношенный	Новый			Изношенный
			Номин.	Пред. откл.		Номин.	Пред. откл.		Номин.		Пред. откл.	
Калибры-пробки	ПР	4H5H; 5H	78,023	−0,022	77,994	76,718	−0,011	76,696	75,835	не более	—	—
		6H; 7H	78,030	−0,028	77,995	76,724	−0,014	76,696	75,835			
		6G; 7G	78,068		78,033	76,762		76,734	75,873			
	НЕ	4H5H	77,268	−0,022	—	76,862	−0,011	76,845	75,835	не более	—	—
		5H	77,308			76,902		76,885	75,835			
		6H	77,358	−0,028		76,951	−0,014	76,929	75,835			
		6G	77,396			76,989		76,967	75,873			
		7H	77,422			77,015		76,993	75,835			
		7G	77,460			77,053		77,031	75,873			
Калибры-кольца	ПР	4h	78,009	не менее	—	76,692	+0,014	76,715	75,828		+0,014	75,851
		6h; 8h	78,011			76,684		76,714	75,826			75,856
		6g; 8g	77,973			76,646	+0,018	76,676	75,788		+0,018	75,818
		6e	77,940			76,613		76,643	75,755			75,785
		6d	77,911			76,584		76,614	75,726			75,756
	НЕ	4h	78,009	не менее	—	76,575	+0,014	76,594	76,168		+0,028	—
		6h	78,011			76,503		76,527	76,094			
		6g	77,973			76,465	+0,018	76,489	76,056		+0,036	
		6e	77,940			76,432		76,456	76,023			
		6d	77,911			76,403		76,427	75,994			
		8h	78,014			76,398	+0,023	76,429	75,986		+0,046	
		8g	77,976			76,360		76,391	75,948			
Контрольные калибры-пробки	КПР-ПР	4h	78,009	−0,018	—	76,688	+0,005	76,680	75,818	не более	—	—
		6h; 8h	78,011	−0,022		76,680	−0,006	76,670	75,809			
		6g; 8g	77,973			76,642		76,632	75,771			
		6e	77,940			76,608		76,600	75,738			
		6d	77,911			76,580		76,570	75,709			
	КПР-НЕ	4h	77,110	−0,009	—	76,708	−0,005	—	75,828	не более	—	—
		6h; 8h	77,108	−0,011		76,705	−0,006		75,826			
		6g; 8g	77,070			76,667			75,788			
		6e	77,036			76,634			75,755			
		6d	77,008			76,605			75,726			
	К-И	4h	77,120	−0,009	—	76,718	−0,005	—	75,828	не более	—	—
		6h; 8h	77,120	−0,011		76,717	−0,006		75,826			
		6g; 8g	77,082			76,679			75,788			
		6e	77,048			76,646			75,755			
		6d	77,020			76,617			75,726			

Продолжение табл. 22

Исполнительные размеры калибров для резьбы М78×2

мм

Наименование	Вид калибра	Поле допуска резьбы	d			d_2			d_1			
			Новый		Изношенный	Новый		Изношенный	Новый			Изношенный
			Номин.	Пред. откл.		Номин.	Пред. откл.		Номин.		Пред. откл.	
Контрольные калибры-пробки	КНЕ-ПР	4h	78,009	−0,018	—	76,571	−0,005	76,563	75,701	не более	—	—
		6h	78,011			76,498		76,490	75,628			
		6g	77,973	−0,022		76,460	−0,006	76,452	75,590			
		6e	77,940			76,428		76,418	75,557			
		6d	77,911			76,398		76,390	75,528			
		8h	78,014	−0,028		76,394	−0,008	76,382	75,522			
		8g	77,976			76,356		76,344	75,484			
	КНЕ-НЕ	4h	77,897	−0,018	—	76,592	−0,005	—	75,723	не более	—	—
		6h	77,831			76,524			75,655			
		6g	77,793	−0,022		76,486	−0,006		75,617			
		6e	77,760			76,453			75,584			
		6d	77,731			76,424			75,555			
		8h	77,734	−0,028		76,425	−0,008		75,555			
		8g	77,696			76,387			75,517			
	КИ-НЕ	4h	77,902	−0,018	—	76,596	−0,005	—	75,723	не более	—	—
		6h	77,837			76,530			75,655			
		6g	77,799	−0,022		76,492	−0,006		75,617			
		6e	77,766			76,459			75,584			
		6d	77,737			76,430			75,555			
		8h	77,742	−0,028		76,433	−0,008		75,555			
		8g	77,704			76,395			75,517			
	У-ПР	4h	78,009	−0,018	—	76,699	−0,005	76,691	75,828	не более	—	—
		6h; 8h	78,011			76,693		76,684	75,826			
		6g; 8g	77,973	−0,022		76,655	−0,006	76,646	75,788			
		6e	77,940			76,622		76,613	75,755			
		6d	77,911			76,593		76,584	75,726			
	У-НЕ	4h	77,890	−0,018	—	76,582	−0,005	76,574	75,723	не более	—	—
		6h	77,822			76,512		76,503	75,655			
		6g	77,784	−0,022		76,474	−0,006	76,465	75,617			
		6e	77,751			76,441		76,432	75,584			
		6d	77,722			76,412		76,403	75,555			
		8h	77,722	−0,028		76,410	−0,008	76,398	75,555			
		8g	77,684			76,372		76,360	75,517			

Таблица 23

Исполнительные размеры калибров для резьбы М80×6

мм

Наименование	Вид калибра	Поле допуска резьбы	d			d_2			d_1		
			Новый		Изношенный	Новый		Изношенный	Новый		Изношенный
			Номин.	Пред. откл.		Номин.	Пред. откл.		Номин.	Пред. откл.	
Калибры-пробки	ПР	4H5H; 5H	80,030	−0,028	79,995	76,126	−0,014	76,098	73,505 не более	—	—
		6H; 7H	80,042	−0,036	79,997	76,136	−0,018	76,100	73,505 не более		
		6G; 7G	80,122		80,077	76,216		76,180	73,585 не более		
	НЕ	4H5H	77,560	−0,028	—	76,353	−0,014	76,331	73,505 не более	—	—
		5H	77,624			76,417		76,395	73,505 не более		
		6H	77,705	−0,036		76,496	−0,018	76,468	73,505 не более		
		6G	77,785			76,576		76,548	73,585 не более		
		7H	77,805			76,596		76,568	73,505 не более		
		7G	77,885			76,676		76,648	73,585 не более		
Калибры-кольца	ПР	4h	80,011 не менее	—	—	76,086	+0,018	76,116	73,496	+0,018	73,526
		6h; 8h	80,014 не менее			76,080	+0,023	76,116	73,494	+0,023	73,530
		6g; 8g	79,934 не менее			76,000		76,036	73,414		73,450
		6e	79,896 не менее			76,962		75,998	73,376		73,412
		6d	79,864 не менее			75,930		75,966	73,344		73,380
	НЕ	4h	80,011 не менее	—	—	75,905	+0,018	75,929	74,696	+0,036	—
		6h	80,014 не менее			75,800	+0,023	75,831	74,588	+0,046	
		6g	79,934 не менее			75,720		75,751	74,508		
		6e	79,896 не менее			75,682		75,713	74,470		
		6d	79,864 не менее			75,650		75,681	74,438		
		8h	80,018 не менее			75,623	+0,030	75,663	74,408	+0,060	
		8g	79,938 не менее			75,543		75,583	74,328		
Контрольные калибры-пробки	КПР-ПР	4h	80,011	−0,022	—	76,082	−0,006	76,072	73,479 не более	—	—
		6h; 8h	80,014	−0,028		75,075	−0,008	76,063	73,471 не более		
		6g; 8g	79,934			75,995		75,983	73,391 не более		
		6e	79,896			75,957		75,945	73,353 не более		
		6d	79,864			75,925		75,913	73,321 не более		
	КПР-НЕ	4h	77,310	−0,011	—	76,107	−0,006	—	73,496 не более	—	—
		6h; 8h	77,310	−0,014		76,106	−0,008		73,494 не более		
		6g; 8g	77,230			76,026			73,414 не более		
		6e	77,192			75,988			73,376 не более		
		6d	77,160			75,956			73,344 не более		
	К-И	4h	77,322	−0,011	—	76,119	−0,006	—	73,496 не более	—	—
		6h; 8h	77,324	−0,014		76,120	−0,008		73,494 не более		
		6g; 8g	77,244			76,040			73,414 не более		
		6e	77,206			76,002			73,376 не более		
		6d	77,174			75,970			73,344 не более		

Продолжение табл. 23

Исполнительные размеры калибров для резьбы М80×6

мм

Наименование	Вид калибра	Поле допуска резьбы	d			d_2			d_1			
			Новый		Изношенный	Новый		Изношенный	Новый			Изношенный
			Номин.	Пред. откл.		Номин.	Пред. откл.		Номин.		Пред. откл.	
Контрольные калибры-пробки	КНЕ-ПР	4h	80,011	−0,022	—	75,900	−0,006	75,892	73,298	не более	—	—
		6h	80,014			75,796		75,784	73,192			
		6g	79,934	−0,028		75,716	−0,008	75,704	73,112			
		6e	79,896			75,678		75,666	73,074			
		6d	79,864			75,646		75,634	73,042			
		8h	80,018	−0,036		75,618	−0,011	75,604	73,013			
		8g	79,938			75,538		75,524	72,933			
	КНЕ-НЕ	4h	79,831	−0,022	—	75,926	0,006	—	73,325	не более	—	—
		6h	79,734			75,827			73,225			
		6g	79,654	−0,028		75,747	−0,008		73,145			
		6e	79,616			75,709			73,107			
		6d	79,584			75,677			73,075			
		8h	79,568	−0,036		75,658	−0,011		73,055			
		8g	79,488			75,578			72,975			
	КИ-НЕ	4h	79,837	−0,022	—	75,932	−0,006	—	73,325	не более	—	—
		6h	79,742			75,835			73,225			
		6g	79,662	−0,028		75,755	−0,008		73,145			
		6e	79,624			75,717			73,107			
		6d	79,592			75,685			73,075			
		8h	79,578	−0,036		75,668	−0,011		73,055			
		8g	79,498			75,588			72,975			
	У-ПР	4h	80,011	−0022	—	76,095	−0,006	76,086	73,496	не более	—	—
		6h; 8h	80,014			76,091		76,079	73,494			
		6g; 8g	79,934	−0,028		76,011	−0,008	75,999	73,414			
		6e	79,896			75,973		75,961	73,376			
		6d	79,864			75,941		75,929	73,344			
	У-НЕ	4h	79,822	−0,022	—	75,914	−0,006	75,905	73,325	не более	—	—
		6h	79,722			75,812		75,800	73,225			
		6g	79,642	−0,028		75,732	−0,008	75,720	73,145			
		6e	79,604			75,694		75,682	73,107			
		6d	79,572			75,662		75,650	73,075			
		8h	79,553	−0,036		75,638	−0,011	75,623	73,055			
		8g	79,473			75,558		75,543	72,975			

Таблица 24

Исполнительные размеры калибров для резьбы М80×4

мм

Наименование	Вид калибра	Поле допуска резьбы	d			d_2			d_1		
			Новый		Изношенный	Новый		Изношенный	Новый		Изношенный
			Номин.	Пред. откл.		Номин.	Пред. откл.		Номин.	Пред. откл.	
Калибры-пробки	ПР	4H5H; 5H	80,023	−0,022	79,994	77,420	−0,011	77,396	75,670	не более —	—
		6H; 7H	80,030	−0,028	79,995	77,425	−0,014	77,397	75,670		
		6G; 7G	80,090		80,055	77,485		77,457	75,730		
	НЕ	4H5H	78,418	−0,022	—	77,613	−0,011	77,596	75,670	не более —	—
		5H	78,473	−0,028		77,666	−0,014	77,644	75,670		
		6H	78,538			77,731		77,709	75,670		
		6G	78,598			77,791		77,769	75,730		
		7H	78,629	−0,036		77,820	−0,018	77,792	75,670		
		7G	78,689			77,880		77,852	75,730		
Калибры-кольца	ПР	4h	80,011	не менее —	—	77,385	+0,018	77,415	75,661	+0,018	75,691
		6h; 8h	80,014			77,378	+0,023	77,416	75,658	+0,023	75,696
		6g; 8g	79,954			77,318		77,356	75,598		75,636
		6e	79,919			77,284		77,320	75,564		75,600
		6d	79,889			77,254		77,290	75,534		75,570
	НЕ	4h	80,011	не менее —	—	77,234	+0,018	77,258	76,425	+0,036	—
		6h	80,014			77,143	+0,023	77,174	76,332	+0,046	
		6g	79,954			77,083		77,114	76,272		
		6e	79,919			77,048		77,079	76,236		
		6d	79,889			77,018		77,049	76,206		
		8h	80,018			76,997	+0,030	77,037	76,182	+0,060	
		8g	79,958			76,937		76,977	76,122		
Контрольные калибры-пробки	КПР-ПР	4h	80,011	−0,022	—	77,380	−0,006	77,372	75,644	не более —	—
		6h; 8h	80,014	−0,028		77,374	−0,008	77,362	75,636		
		6g; 8g	79,954			77,314		77,302	75,576		
		6e	79,919			77,279		77,267	75,541		
		6d	79,889			77,249		77,237	75,511		
	КПР-НЕ	4h	78,208	−0,011	—	77,406	−0,006	—	75,661	не более —	—
		6h; 8h	78,208	−0,014		77,406	−0,008		75,658		
		6g; 8g	78,148			77,346			75,598		
		6e	78,114			77,310			75,564		
		6d	78,084			77,280			75,534		
	К-И	4h	78,220	−0,011	—	77,418	−0,006	—	75,661	не более —	—
		6h; 8h	78,222	−0,014		77,420	−0,008		75,658		
		6g; 8g	78,162			77,360			75,598		
		6e	78,128			77,324			75,564		
		6d	78,098			77,294			75,534		

Продолжение табл. 24

Исполнительные размеры калибров для резьбы М80×4

мм

Назначение	Вид калибра	Поле допуска резьбы	d			d_2			d_1			
			Новый		Изношенный	Новый		Изношенный	Новый			Изношенный
			Номин.	Пред. откл.		Номин.	Пред. откл.		Номин.		Пред. откл.	
Контрольные калибры-пробки	КНЕ-ПР	4h	80,011	−0,022	—	77,230	−0,006	77,220	75,493	не более	—	—
		6h	80,014			77,138		77,126	75,400			
		6g	79,954	−0,028		77,078	−0,008	77,066	75,340			
		6e	79,919			77,044		77,032	75,306			
		6d	79,889			77,014		77,002	75,276			
		8h	80,018	−0,036		76,992	−0,011	76,978	75,253			
		8g	79,958			76,932		76,918	75,193			
	КНЕ-НЕ	4h	79,861	−0,022	—	77,255	−0,006	—	75,520	не более	—	—
		6h	79,778	−0,028		77,170	−0,008		75,434			
		6g	79,718			77,110			75,374			
		6e	79,683			77,075			75,339			
		6d	79,653			77,046			75,309			
		8h	79,643	−0,036		77,032	−0,011		75,295			
		8g	79,583			76,972			75,235			
	КИ-НЕ	4h	79,867	−0,022	—	77,261	−0,006	—	75,520	не более	—	—
		6h	79,786	−0,028		77,178	−0,008		75,434			
		6g	79,726			77,118			75,374			
		6e	79,691			77,083			75,339			
		6d	79,661			77,053			75,309			
		8h	79,653	−0,036		77,042	−0,011		75,295			
		8g	79,593			76,982			75,235			
	У-ПР	4h	80,011	−0,022	—	77,394	−0,006	77,385	75,661	не более	—	—
		6h; 8h	80,014	−0,028		77,390	−0,008	77,378	75,658			
		6g; 8g	79,954			77,330		77,318	75,598			
		6e	79,919			77,295		77,283	75,564			
		6d	79,889			77,265		77,253	75,534			
	У-НЕ	4h	79,852	−0,022	—	77,243	−0,006	77,234	75,520	не более	—	—
		6h	79,766	−0,028		77,154	−0,008	77,142	75,434			
		6g	79,706			77,094		77,082	75,374			
		6e	79,672			77,060		77,048	75,339			
		6d	79,642			77,030		77,018	75,309			
		8h	79,628	−0,036		77,012	−0,011	76,997	75,295			
		8g	79,568			76,952		76,937	75,235			

Таблица 25

Исполнительные размеры калибров для резьбы М80×3

мм

Наименование	Вид калибра	Поле допуска резьбы	d			d_2			d_1		
			Новый		Изношенный	Новый		Изношенный	Новый		Изношенный
			Номин.	Пред. откл.		Номин.	Пред. откл.		Номин.	Пред. откл.	
Калибры-пробки	ПР	4H5H; 5H	80,023	—0,022	79,994	78,068	—0,011	78,046	76,752 не более	—	—
		6H; 7H	80,030	—0,028	79,995	78,074	—0,014	78,046	76,752		
		6G; 7G	80,078		80,043	78,122		78,094	76,800		
	НЕ	4H5H	78,848	—0,022	—	78,242	—0,011	78,225	76,752 не более	—	—
		5H	78,896	—0,028		78,289	—0,014	78,267	76,752		
		6H	78,952			78,345		78,323	76,752		
		6G	79,000			78,393		78,371	76,800		
		7H	79,033	—0,036		78,424	—0,018	78,396	76,752		
		7G	79,081			78,472		78,444	76,800		
Калибры-кольца	ПР	4h	80,011 не менее	—	—	78,034	+0,018	78,064	76,743	+0,018	76,773
		6h; 8h	80,014			78,028	+0,023	78,064	76,740		76,778
		6g; 8g	79,966			77,980		78,016	76,692	+0,023	76,730
		6e	79,929			77,942		77,980	76,656		76,692
		6d	79,902			77,916		77,952	76,628		76,666
	НЕ	4h	80,011 не менее	—	—	77,901	+0,018	77,925	77,292	+0,036	—
		6h	80,014			77,816	+0,023	77,847	77,204		
		6g	79,966			77,768		77,799	77,156	+0,046	
		6e	79,929			77,731		77,762	77,120		
		6d	79,902			77,704		77,735	77,092		
		8h	80,018			77,686	+0,030	77,726	77,070	+0,060	
		8g	79,970			77,638		77,678	77,023		
Контрольные калибры-пробки	КПР-ПР	4h	80,011	—0,022	—	78,030	—0,006	78,020	76,726 не более	—	—
		6h; 8h	80,014	—0,028		78,023	—0,008	78,011	76,718		
		6g; 8g	79,966			77,975		77,963	76,670		
		6e	79,929			77,938		77,926	76,633		
		6d	79,902			77,911		77,899	76,606		
	КПР-НЕ	4h	78,658	—0,011	—	78,055	—0,006	—	76,743 не более	—	—
		6h; 8h	78,658	—0,014		78,054	—0,008		76,740		
		6g; 8g	78,610			78,006			76,692		
		6e	78,572			77,970			76,656		
		6d	78,546			77,942			76,628		
	К-И	4h	78,670	—0,011	—	78,067	—0,006	—	76,743 не более	—	—
		6h; 8h	78,672	—0,014		78,068	—0,008		76,740		
		6g; 8g	78,624			78,020			76,692		
		6e	78,586			77,984			76,656		
		6d	78,560			77,956			76,628		

Продолжение табл. 25

Исполнительные размеры калибров для резьбы М80×3

мм

Наименование	Вид калибра	Поле допуска резьбы	d			d_2			d_1			
			Новый		Изношенный	Новый		Изношенный	Новый			Изношенный
			Номин.	Пред. откл.		Номин.	Пред. откл.		Номин.		Пред. откл.	
Контрольные калибры-пробки	КНЕ-ПР	4h	80,011	−0,022	—	77,896	−0,006	77,888	76,593	не более	—	—
		6h	80,014			77,812		77,800	76,506			
		6g	79,966	−0,028		77,764	−0,008	77,752	76,458			
		6e	79,929			77,726		77,714	76,422			
		6d	79,902			77,700		77,688	76,394			
		8h	80,018	−0,036		77,682	−0,011	77,666	76,375			
		8g	79,970			77,634		77,618	76,327			
	КНЕ-НЕ	4h	79,879	−0,022	—	77,922	−0,006	—	76,620	не более	—	—
		6h	79,802	−0,028		77,843	−0,008		76,540			
		6g	79,754			77,795			76,492			
		6e	79,717			77,758			76,455			
		6d	79,690			77,731			76,428			
		8h	79,683	−0,036		77,722	−0,011		76,417			
		8g	79,635			77,674			76,369			
	КИ-НЕ	4h	79,885	−0,022	—	77,928	−0,006		76,620	не более	—	—
		6h	79,810	−0,028		77,851	−0,008		76,540			
		6g	79,762			77,803			76,492			
		6e	79,725			77,766			76,455			
		6d	79,698			77,739			76,428			
		8h	79,693	−0,036		77,732	−0,011		76,417			
		8g	79,645			77,684			76,369			
	У-ПР	4h	80,011	−0,022	—	78,043	−0,006	78,034	76,743	не более	—	—
		6h; 8h	80,014	−0,028		78,039	−0,008	78,027	76,740			
		6g; 8g	79,966			77,991		77,979	76,692			
		6e	79,929			77,954		77,942	76,656			
		6d	79,902			77,927		77,915	76,628			
	У-НЕ	4h	79,870	−0,022	—	77,910	−0,006	77,901	76,620	не более	—	—
		6h	79,790	−0,028		77,828	−0,008	77,816	76,540			
		6g	79,742			77,780		77,768	76,492			
		6e	79,706			77,742		77,730	76,455			
		6d	79,678			77,716		77,704	76,428			
		8h	79,668	−0,036		77,701	−0,011	77,686	76,417			
		8g	79,620			77,653		77,638	76,369			

Таблица 26

Исполнительные размеры калибров для резьбы М80×2
мм

Наименование	Вид калибра	Поле допуска резьбы	d			d_2			d_1		
			Новый		Изношенный	Новый		Изношенный	Новый		Изношенный
			Номин.	Пред. откл.		Номин.	Пред. откл.		Номин.	Пред. откл.	
Калибры-пробки	ПР	4H5H; 5H	80,023	—0,022	79,994	78,718	—0,011	78,696	77,835 не более	—	—
		6H; 7H	80,030	—0,028	79,995	78,724	—0,014	78,696	77,835		
		6G; 7G	80,068		80,033	78,762		78,734	77,873		
	НЕ	4H5H	79,268	—0,022	—	78,862	—0,011	78,845	77,835 не более	—	—
		6H	79,308			78,902		78,885	77,835		
		6H	79,358	—0,028		78,951	—0,014	78,929	77,835		
		6G	79,396			78,989		78,697	77,873		
		7H	79,422			79,015		78,993	77,835		
		7G	79,460			79,053		79,031	77,873		
Калибры-кольца	ПР	4h	80,009 не менее	—	—	78,692	+0,014	78,715	77,828	+0,014	77,851
		6h; 8h	80,011			78,684	+0,018	78,714	77,826	+0,018	77,856
		6g; 8g	79,973			78,646		78,676	77,788		77,818
		6e	79,940			78,613		78,643	77,755		77,785
		6d	79,911			78,584		78,614	77,726		77,756
	НЕ	4h	80,009 не менее	—	—	78,575	+0,014	78,594	78,168	+0,028	—
		6h	80,011			78,503	+0,018	78,527	78,094		
		6g	79,973			78,465		78,489	78,056	+0,036	
		6e	79,940			78,432		78,456	78,023		
		6d	79,911			78,403		78,427	77,994		
		8h	80,014			78,398	+0,023	78,429	77,986	+0,046	
		8g	79,976			78,360		78,391	77,948		
Контрольные калибры-пробки	КПР-ПР	4h	80,009	—0,018	—	78,688	—0,005	78,680	77,818	—	—
		6h; 8h	80,011	—0,022		78,680	—0,006	78,670	77,809 не более		
		6g; 8g	79,973			78,642		78,632	77,771		
		6e	79,940			78,608		78,600	77,738		
		6d	79,911			78,580		78,570	77,709		
	КПР-НЕ	4h	79,110	—0,009	—	78,708	—0,005	—	77,828	—	—
		6h; 8h	79,108	—0,011		78,705	—0,006		77,826 не более		
		6g; 8g	79,070			78,667			77,788		
		6e	79,036			78,634			77,755		
		6d	79,008			78,605			77,726		
	К-И	4h	79,120	—0,009	—	78,718	—0,005	—	77,828	—	—
		6h; 8h	79,120	—0,011		78,717	—0,006		77,826 не более		
		6g; 8g	79,082			78,679			77,788		
		6e	79,048			78,646			77,755		
		6d	79,020			78,617			77,726		

Продолжение табл. 26

Исполнительные размеры калибров для резьбы М80×2

мм

Наименование	Вид калибра	Поле допуска резьбы	d			d_2			d_1			
			Новый		Изношенный	Новый		Изношенный	Новый			Изношенный
			Номин.	Пред. откл.		Номин.	Пред. откл.		Номин.		Пред. откл.	
Контрольные калибры-пробки	КНЕ-ПР	4h	80,009	−0,018	—	78,571	−0,005	78,563	77,701	не более	—	—
		6h	80,011			78,498		78,490	77,628			
		6g	79,973	−0,022		78,460	−0,006	78,452	77,590			
		6e	79,940			78,428		78,418	77,557			
		6d	79,911			78,398		78,390	77,528			
		8h	80,014	−0,028		78,394	−0,008	78,382	77,522			
		8g	79,976			78,356		78,344	77,484			
	КНЕ-НЕ	4h	79,897	−0,018	—	78,592	−0,005	—	77,723	не более	—	—
		6h	79,831			78,524			77,655			
		6g	79,793	−0,022		78,486	−0,006		77,617			
		6e	79,760			78,453			77,584			
		6d	79,731			78,424			77,555			
		8h	79,734	−0,028		78,425	−0,008		77,555			
		8g	79,696			78,387			77,517			
	КИ-НЕ	4h	79,902	−0,018	—	78,596	−0,005	—	77,723	не более	—	—
		6h	79,837			78,530			77,655			
		6g	79,799	−0,022		78,492	−0,006		77,617			
		6e	79,766			78,459			77,584			
		6d	79,737			78,430			77,556			
		8h	79,742	−0,028		78,433	−0,008		77,566			
		8g	79,704			78,395			77,517			
	У-ПР	4h	80,009	−0,018	—	78,699	−0,005	78,691	77,828	не более	—	—
		6h; 8h	80,011			78,693		78,684	77,826			
		6g; 8g	79,973	−0,022		78,655	−0,006	78,646	77,788			
		6e	79,940			78,622		78,613	77,755			
		6d	79,911			78,593		78,584	77,726			
	У-НЕ	4h	79,890	−0,018	—	78,582	−0,005	78,574	77,723	не более	—	—
		6h	79,822			78,512		78,503	77,655			
		6g	79,784	−0,022		78,474	−0,006	78,465	77,617			
		6e	79,751			78,441		78,432	77,584			
		6d	79,722			78,412		78,403	77,555			
		8h	79,722	−0,028		78,410	−0,008	78,398	77,555			
		8g	79,684			78,372		78,360	77,517			

Таблица 27

Исполнительные размеры калибров для резьбы М80×1,5

мм

Наименование	Вид калибра	Поле допуска резьбы	d			d_2			d_1			
			Новый		Изношенный	Новый		Изношенный	Новый			Изношенный
			Номин.	Пред. откл.		Номин.	Пред. откл.		Номин.		Пред. откл.	
Калибры-пробки	ПР	4H5H; 5H	80,023	−0,022	79,994	79,044	−0,011	79,020	78,376	не более	—	—
		6H; 7H	80,030	−0,029	79,995	79,049	−0,014	79,021	78,376			
		6G; 7G	80,062		80,027	79,081		79,053	78,408			
	НЕ	4H5H	79,474	−0,022	—	79,169	−0,011	79,152	78,376	не более	—	—
		5H	79,512			79,207		79,190	78,376			
		6H	79,589	−0,028		79,252	−0,014	79,230	78,376			
		6G	79,591			79,284		79,262	78,408			
		7H	79,612			79,305		79,283	78,376			
		7G	79,644			79,337		79,315	78,408			
Калибры-кольца	ПР	4h	80,009	не менее	—	79,017	+0,014	79,040	78,369		+0,014	78,392
		6h; 8h	80,011			79,009		79,039	78,367			78,397
		6g; 8g	79,979			78,977	+0,018	79,007	78,335		+0,018	78,365
		6e	79,944			78,942		78,972	78,300			78,330
		6d	79,916			78,914		78,944	78,272			78,302
	НЕ	4h	80,009	не менее	—	78,912	+0,014	78,931	78,605		+0,028	—
		6h	80,011			78,848		78,872	78,539			
		6g	79,979			78,816	+0,018	78,840	78,507		+0,036	
		6e	79,944			78,781		78,805	78,472			
		6d	79,916			78,753		78,777	78,444			
		8h	80,002			78,753	+0,023	78,784	78,442		+0,046	
		8g	79,970			78,721		78,752	78,410			
Контрольные калибры-пробки	КПР-ПР	4h	80,009	не менее	−0,018	79,013	−0,005	79,005	78,359	не более	—	—
		6h; 8h	80,011			79,004		78,996	78,350			
		6g; 8g	79,979		−0,022	78,972	0,006	78,964	78,318			
		6e	79,944			78,938		78,928	78,283			
		6d	79,916			78,910		78,900	78,255			
	КПР-НЕ	4h	79,336	не менее	−0,009	79,034	−0,005	—	78,369	не более	—	—
		6h; 8h	79,332			79,030			78,367			
		6g; 8g	79,300		−0,011	78,998	−0,006		78,335			
		6e	79,266			78,963			78,300			
		6d	79,238			78,935			78,272			
	К-И	4h	79,344	не менее	−0,009	79,042	0,005	—	78,369	не более	—	—
		6h; 8h	79,344		−0,011	79,042	−0,006		78,367			

Продолжение табл. 27

Исполнительные размеры калибров для резьбы М80×1,5

мм

Наименование	Вид калибра	Поле допуска резьбы	d			d_2			d_1			
			Новый		Изношенный	Новый		Изношенный	Новый			Изношенный
			Номин.	Пред. откл.		Номин.	Пред. откл.		Номин.		Пред. откл.	
Контрольные калибры-пробки	К-И	6g; 8g	79,312	−0,011	—	79,010	−0,006	—	78,335	не более	—	—
		6e	79,278			78,975			78,300			
		6d	79,250			78,947			78,272			
	КНЕ-ПР	4h	80,009	−0,018	—	78,908	−0,005	78,900	78,254	не более	—	—
		6h	80,011	−0,022		78,844	−0,006	78,834	78,189			
		6g	79,979			78,812		78,802	78,157			
		6e	79,944			78,776		78,768	78,122			
		6d	79,916			78,748		78,740	78,094			
		8h	79,979	−0,028		78,748	−0,008	78,736	78,092			
		8g	79,947			78,716		78,704	78,060			
	КНЕ-НЕ	4h	79,909	−0,018	—	78,928	−0,005	—	78,276	не более	—	—
		6h	79,851	−0,022		78,869	−0,006		78,216			
		6g	79,819			78,837			78,184			
		6e	79,784			78,802			78,149			
		6d	79,756			78,774			78,121			
		8h	79,764	−0,028		78,780	−0,008		78,126			
		8g	79,732			78,748			78,094			
	КИ-НЕ	4h	79,914	−0,018	—	78,934	−0,005	—	78,276	не более	—	—
		6h	79,857	−0,022		78,875	−0,006		78,216			
		6g	79,825			78,843			78,184			
		6e	79,790			78,808			78,149			
		6d	79,762			78,780			78,121			
		8h	79,772	−0,028		78,788	−0,008		78,126			
		8g	79,740			78,756			78,094			
	У-ПР	4h	80,009	−0,018	—	79,024	−0,005	79,016	78,369	не более	—	—
		6h; 8h	80,011	−0,022		79,018	−0,006	79,009	78,367			
		6g; 8g	79,979			78,986		78,977	78,335			
		6e	79,944			78,951		78,942	78,300			
		6d	79,916			78,923		78,914	78,272			
	У-НЕ	4h	79,902	−0,018	—	78,919	−0,005	78,911	78,276	не более	—	—
		6h	79,842	−0,022		78,857	−0,006	78,848	78,216			
		6g	79,810			78,825		78,816	78,184			
		6e	79,775			78,790		78,781	78,149			
		6d	79,747			78,762		78,753	78,121			
		8h	79,752	−0,028		78,764	−0,008	78,752	78,126			
		8g	79,720			78,732		78,720	78,094			

Таблица 28

Исполнительные размеры калибров для резьбы М80×1

мм

Наименование	Вид калибра	Поле допуска резьбы	d			d_2			d_1		
			Новый		Изношенный	Новый		Изношенный	Новый		Изношенный
			Номин	Пред. откл.		Номин	Пред. откл.		Номин.	Пред. откл.	
Калибры-пробки	ПР	4H5H; 5H	80,015	—0,018	79,994	79,360	—0,009	79,344	78,917 не более	—	—
		6H; 7H	80,023	—0,022	79,994	79,368	—0,011	79,344	78,917		
		6G; 7G	80,049		80,020	79,394		79,370	78,943		
	НЕ	4H5H	79,682	—0,018	—	79,477	—0,009	79,463	78,917 не более	—	—
		5H	79,716			79,511		79,494	78,917		
		6H	79,756	—0,022		79,551	—0,011	79,534	78,917		
		6G	79,782			79,577		79,560	78,943		
		7H	79,807	—0,028		79,600	—0,014	79,578	78,917		
		7G	79,833			79,626		79,604	78,943		
Калибры-калиберы	ПР	4h	80,009 не менее	—	—	79,341	+0,014	79,364	78,910	+0,014	78,933
		6h; 8h	80,011			79,333		79,363	78,908		78,938
		6g; 8g	79,985			79,307	+0,018	79,337	78,882	+0,018	78,912
		6e	79,951			79,273		79,303	78,848		78,878
		6d	79,921			79,243		79,273	78,818		78,848
	НЕ	4h	80,009 не менее	—	—	79,246	+0,014	79,265	79,039	+0,028	—
		6h	80,000			79,192		79,216	78,983		
		6g	79,974			79,166	+0,018	79,190	78,957	+0,036	
		6e	79,940			79,132		79,156	78,923		
		6d	79,910			79,102		79,126	78,893		
		8h	79,919			79,103	+0,023	79,134	78,909	+0,046	
		8g	79,893			79,077		79,108	78,883		
Контрольные калибры-пробки	КПР-ПР	4h	80,009	—0,018	—	79,337	0,005	79,329	78,900 не более	—	—
		6h; 8h	80,011			79,328		79,320	78,891		
		6g; 8g	79,985	—0,022		79,302	—0,006	79,294	78,865		
		6e	79,951			79,268		79,260	78,831		
		6d	79,921			79,238		79,230	78,801		
	КПР-НЕ	4h	79,560	—0,009	—	79,358	—0,005	—	78,910 не более	—	—
		6h; 8h	79,556			79,354			78,908		
		6g; 8g	79,530	—0,011		79,328	—0,006		78,882		
		6e	79,496			79,294			78,848		
		6d	79,466			79,264			78,818		
	К-И	4h	79,568	—0,009	—	79,366	—0,005	—	78,910 не более	—	—
		6h; 8h	79,568	—0,011		79,366	—0,006		78,908		

Продолжение табл. 28

Исполнительные размеры калибров для резьбы М80×1

мм

Наименование	Вид калибра	Поле допуска резьбы	d			d_2			d_1			
			Новый		Изношенный	Новый		Изношенный	Новый			Изношенный
			Номин.	Пред. откл.		Номин.	Пред. откл.		Номин.		Прех. откл.	
Контрольные калибры-пробки	К-И	6g; 8g	79,542	−0,011	—	79,340	−0,006	—	78,882	не более	—	—
		6e	79,508			79,306			78,848			
		6d	79,478			79,276			78,818			
	КНЕ-ПР	4h	80,009	−0,018	—	79,242	−0,005	79,234	78,805	не более	—	—
		6h	79,982	−0,022		79,188	−0,006	79,178	78,750			
		6g	79,956			79,162		79,152	78,724			
		6e	79,922			79,128		79,118	78,690			
		6d	79,892			79,098		79,088	78,660			
		8h	79,896	−0,028		79,098	−0,008	79,086	78,660			
		8g	79,870			79,072		79,060	78,634			
	КНЕ-НЕ	4h	79,919	−0,008	—	79,262	−0,005	—	78,827	не более	—	—
		6h	79,871	−0,022		79,213	−0,006		78,777			
		6g	79,845			79,187			78,751			
		6e	79,811			79,153			78,717			
		6d	79,781			79,123			78,687			
		8h	79,790	−0,028		79,130	−0,008		78,693			
		8g	79,764			79,104			78,667			
	КИ-НЕ	4h	79,924	−0,018	—	79,268	−0,005	—	78,827	не более	—	—
		6h	79,877	−0,022		79,219	−0,006		78,777			
		6g	79,851			79,193			78,751			
		6e	79,817			79,159			78,717			
		6d	79,787			79,129			78,687			
		8h	79,798	−0,028		79,138	−0,008		78,693			
		8g	79,772			79,112			78,667			
	У-ПР	4h	80,009	−0,018	—	79,348	−0,005	79,340	78,910	не более	—	—
		6h; 8h	80,011	−0,022		79,342	−0,006	79,333	78,908			
		6g; 8g	79,985			79,316		79,307	78,882			
		6e	79,951			79,282		79,273	78,848			
		6d	79,921			79,252		79,243	78,818			
	У-НЕ	4h	79,912	−0,018	—	79,253	−0,005	79,245	78,827	не более	—	—
		6h	79,862	−0,022		79,201	−0,006	79,192	78,777			
		6g	79,836			79,175		79,166	78,751			
		6e	79,802			79,141		79,132	78,717			
		6d	79,772			79,111		79,102	78,687			
		8h	79,778	−0,028		79,114	−0,008	79,102	78,693			
		8g	79,752			79,088		79,076	78,667			

Таблица 29

Исполнительные размеры калибров для резьбы М82×2
мм

Наименование	Вид калибра	Поле допуска резьбы	d			d_2			d_1		
			Новый		Изношенный	Новый		Изношенный	Новый		Изношенный
			Номин.	Пред. откл.		Номин.	Пред. откл.		Номин.	Пред. откл.	
Калибры-пробки	ПР	4H5H; 5H	82,023	−0,022	81,994	80,718	−0,011	80,696	79,835 не более	—	—
		6H, 7H	82,030	−0,028	81,995	80,724	−0,014	80,696	79,835 не более		
		6G, 7G	82,068		82,033	80,762		80,734	79,873 не более		
	НЕ	4H5H	81,268	−0,022	—	80,862	−0,011	80,845	79,835 не более	—	—
		5H	81,308			80,902		80,885	79,835 не более		
		6H	81,358	−0,028		80,951	−0,014	80,929	79,835 не более		
		6G	81,396			80,989		80,967	79,873 не более		
		7H	81,422			81,015		80,993	79,835 не более		
		7G	81,460			81,053		81,031	79,873 не более		
Калибры-кольца	ПР	4h	82,009 не менее	—	—	80,692	+0,014	80,715	79,828	+0,014	79,851
		6h; 8h	82,011 не менее			80,684	+0,018	80,714	79,826	+0,018	79,856
		6g; 8g	81,973 не менее			80,646		80,676	79,788		79,818
		6e	81,940 не менее			80,613		80,643	79,755		79,785
		6d	81,911 не менее			80,584		80,614	79,726		79,756
	НЕ	4h	82,009 не менее	—	—	80,575	+0,014	80,594	80,168	+0,028	—
		6h	82,011 не менее			80,503	+0,018	80,527	80,094	+0,036	
		6g	81,973 не менее			80,465		80,489	80,056		
		6e	81,940 не менее			80,432		80,456	80,023		
		6d	81,911 не менее			80,403		80,427	79,994		
		8h	82,014 не менее			80,398	+0,023	80,429	79,986	+0,046	
		8g	81,976 не менее			80,360		80,391	79,948		
Контрольные калибры-пробки	КПР-ПР	4h	82,009	−0,018	—	80,688	−0,005	80,680	79,818 не более	—	—
		6h; 8h	82,011	−0,022		80,680	−0,006	80,670	79,809 не более		
		6g; 8g	81,973			80,642		80,632	79,771 не более		
		6e	81,940			80,608		80,600	79,738 не более		
		6d	81,911			80,580		80,570	79,709 не более		
	КПР-НЕ	4h	81,110	−0,009	—	80,708	−0,005	—	79,828 не более	—	—
		6h; 8h	81,108	−0,011		80,705	−0,006		79,826 не более		
		6g; 8g	81,070			80,667			79,788 не более		
		6e	81,036			80,634			79,755 не более		
		6d	81,008			80,605			79,726 не более		
	К-И	4h	81,120	−0,009	—	80,718	−0,005	—	79,828 не более	—	—
		6h; 8h	81,120	−0,011		80,717	−0,006		79,826 не более		
		6g; 8g	81,082			80,679			79,788 не более		
		6e	81,048			80,646			79,755 не более		
		6d	81,020			80,617			79,726 не более		

Продолжение табл. 29

Исполнительные размеры калибров для резьбы М82×2

мм

Наименование	Вид калибра	Поле допуска резьбы	d			d_2			d_1			
			Новый		Изношенный	Новый		Изношенный	Новый			Изношенный
			Номин.	Пред. откл.		Номин.	Пред. откл.		Номин.		Пред. откл.	
Контрольные калибры-пробки	КНЕ-ПР	4h	82,009	—0,018	—	80,571	—0,005	80,563	79,701	не более	—	—
		6h	82,011	—0,022		80,498	—0,006	80,490	79,628			
		6g	81,973			80,460		80,452	79,590			
		6e	81,940			80,428		80,418	79,557			
		6d	81,911			80,398		80,390	79,528			
		8h	82,014	—0,028		80,394	—0,008	80,382	79,522			
		8g	81,976			80,356		80,344	79,484			
	КНЕ-НЕ	4h	81,897	—0,018	—	80,592	—0,005	—	79,723	не более	—	—
		6h	81,831	—0,022		80,524	—0,006		79,655			
		6g	81,793			80,486			79,617			
		6e	81,760			80,453			79,584			
		6d	81,731			80,424			79,555			
		8h	87,734	—0,028		80,425	—0,008		79,555			
		8g	81,696			80,387			79,517			
	КИ-НЕ	4h	81,902	—0,018	—	80,596	—0,005	—	79,723	не более	—	—
		6h	81,837	—0,022		80,530	—0,006		79,655			
		6g	81,799			80 492			79,617			
		6e	81,766			80 459			79,584			
		6d	81,737			80,430			79,555			
		8h	81,742	—0,028		80,433	—0,008		79,555			
		8g	81,704			80,395			79,517			
	У-ПР	4h	82,009	—0,018	—	80,699	—0,005	80,691	79,828	не более	—	—
		6h; 8h	82,011	—0,022		80,693	—0,006	80,684	79,826			
		6g; 8g	81,973			80,655		80,646	79,788			
		6e	81,940			80,622		80,613	79,755			
		6d	81,911			80,593		80,584	79,726			
	У-НЕ	4h	81,890	—0,018	—	80,582	—0,005	80,574	79,723	не более	—	—
		6h	81,822	—0,022		80,512	—0,006	80,503	79,655			
		6g	81,784			80,474		80,465	79,617			
		6e	81,751			80,441		80,432	79,584			
		6d	81,722			80,412		80,403	79,555			
		8h	81,722	—0,028		80,410	—0,008	80,398	79,555			
		8g	81,684			80,372		80,360	79,517			

Таблица 30

Исполнительные размеры калибров для резьбы М85×6
мм

Наименование	Вид калибра	Поле допуска резьбы	d			d_2			d_1			
			Новый		Изношенный	Новый		Изношенный	Новый			Изношенный
			Номин.	Пред. откл.		Номин.	Пред. откл.		Номин.		Пред. откл.	
Калибры-пробки	ПР	4H5H; 5H	85,030	−0,028	84,995	81,126	−0,014	81,098	78,505	не более	—	—
		6H; 7H	85,042	−0,036	84,997	81,136	−0,018	81,100	78,505			
		6G; 7G	85,122		85,077	81,216		81,180	78,585			
	НЕ	4H5H	82,560	−0,028	—	81,353	−0,014	81,331	78,505	не более	—	—
		5H	82,624			81,417		81,395	78,505			
		6H	82,705	−0,036		81,496	−0,018	81,468	78,505			
		6G	82,785			81,576		81,548	78,585			
		7H	82,805			81,596		81,568	78,505			
		7G	82,885			81,676		81,648	78,585			
Калибры-кольца	ПР	4h	85,011	не менее	—	81,086	+0,018	81,116	78,496		+0,018	78,526
		6h; 8h	85,014			81,080	+0,023	81,116	78,494		+0,023	78,530
		6g; 8g	84,934			81,000		81,036	78,414			78,450
		6e	84,896			80,962		80,998	78,376			78,412
		6d	84,864			80,930		80,966	78,344			78,380
	НЕ	4h	85,011	не менее	—	80,905	+0,018	80,929	79,696		+0,036	—
		6h	85,014			80,800	+0,023	80,831	79,588		+0,046	
		6g	84,934			80,720		80,751	79,508			
		6e	84,896			80,682		80,713	79,470			
		6d	84,864			80,650		80,681	79,438			
		8h	85,018			80,623	+0,030	80,663	79,408		+0,060	
		8g	84,938			80,543		80,583	79,328			
Контрольные калибры-пробки	КПР-ПР	4h	85,011	−0,022	—	81,082	−0,006	81,072	78,479	не более	—	—
		6h; 8h	85,014	−0,028		81,075	−0,008	81,063	78,471			
		6g; 8g	84,934			80,995		80,983	78,391			
		6e	84,896			80,957		80,945	78,353			
		6d	84,864			80,925		80,913	78,321			
	КПР-НЕ	4h	82,310	−0,011	—	81,107	−0,006	—	78,496	не более	—	—
		6h; 8h	82,310	−0,014		81,106	−0,008		78,494			
		6g; 8g	82,230			81,026			78,414			
		6e	82,192			80,988			78,376			
		6d	82,160			80,956			78,344			
	К-И	4h	82,322	−0,011	—	81,119	−0,006	—	78,496	не более	—	—
		6h; 8h	82,324	−0,014		81,120	−0,008		78,494			
		6g; 8g	82,244			81,040			78,414			
		6e	82,206			81,002			78,376			
		6d	82,174			80,970			78,344			

Продолжение табл. 30

Исполнительные размеры калибров для резьбы М85×6
мм

Наименование	Вид калибра	Поле допуска резьбы	d Новый Номин.	d Новый Пред. откл.	d Изношенный	d_2 Новый Номин.	d_2 Новый Пред. откл.	d_2 Изношенный	d_1 Новый Номин.		d_1 Новый Пред. откл.	d_1 Изношенный
Контрольные калибры-пробки	КНЕ-ПР	4h	85,011	−0,022	—	80,900	−0,006	80,892	78,298	не более	—	—
		6h	85,014			80,796		80,784	78,192			
		6g	84,934	−0,028		80,716	−0,008	80,704	78,112			
		6e	84,896			80,678		80,666	78,074			
		6d	84,864			80,646		80,634	78,042			
		8h	85,018	−0,036		80,618	−0,011	80,604	78,013			
		8g	84,938			80,538		80,524	77,933			
	КНЕ-НЕ	4h	84,831	−0,022	—	80,926	−0,006	—	78,325	не более	—	—
		6h	84,734			80,827			78,225			
		6g	84,654	−0,028		80,747	−0,008		78,145			
		6e	84,616			80,709			78,107			
		6d	84,584			80,677			78,075			
		8h	84,568	−0,036		80,658	−0,011		78,055			
		8g	84,488			80,578			77,975			
	КИ-НЕ	4h	84,837	−0,022	—	80,932	−0,006	—	78,325	не более	—	—
		6h	84,742			80,835			78,225			
		6g	84,662	−0,028		80,755	−0,008		78,145			
		6e	84,624			80,717			78,107			
		6d	84,592			80,685			78,075			
		8h	84,578	−0,036		80,668	−0,011		78,055			
		8g	84,498			80,588			77,975			
	У-ПР	4h	85,011	−0,022	—	81,095	−0,006	81,086	78,496	не более	—	—
		6h; 8h	85,014			81,091		81,079	78,494			
		6g; 8g	84,934	−0,028		81,011	−0,008	80,999	78,414			
		6e	84,896			80,973		80,961	78,376			
		6d	84,864			80,941		80,929	78,344			
	У-НЕ	4h	84,822	−0,022	—	80,914	−0,006	80,905	78,325	не более	—	—
		6h	84,722			80,812		80,800	78,225			
		6g	84,642	−0,028		80,732	−0,008	80,720	78,145			
		6e	84,604			80,694		80,682	78,107			
		6d	84,572			80,662		80,650	78,075			
		8h	84,553	−0,036		80,638	−0,011	80,623	78,055			
		8g	84,473			80,558		80,543	77,975			

Таблица 31

Исполнительные размеры калибров для резьбы М85×4

мм

Наименование	Вид калибра	Поле допуска резьбы	d			d_2			d_1			
			Новый		Изношенный	Новый		Изношенный	Новый			Изношенный
			Номин.	Пред. откл.		Номин.	Пред. откл.		Номин.		Пред. откл.	
Калибры-пробки	ПР	4H5H; 5H	85,023	−0,002	84,994	82,420	−0,011	82,396	80,670	не более	—	—
		6H; 7H	85,030	−0,028	84,995	82,425	−0,014	82,397	80,670			
		6G; 7G	85,090		85,055	82,485		82,457	80,730			
	НЕ	4H5H	83,418	−0,022	—	82,613	−0,011	82,596	80,670	не более	—	—
		5H	83,473	−0,028		82,666	−0,014	82,644	80,670			
		6H	83,538			82,731		82,709	80,670			
		6G	83,598			82,791		82,769	80,730			
		7H	83,629	−0,036		82,820	−0,018	82,792	80,670			
		7G	83,689			82,880		82,852	80,730			
Калибры-кольца	ПР	4h	85,011	не менее	—	82,365	+0,018	82,415	80,661		+0,018	80,691
		6h; 8h	85,014			82,378	+0,023	82,416	80,658		+0,023	80,696
		6g; 8g	84,954			82,318		82,356	80,598			80,636
		6e	84,919			82,284		82,320	80,564			80,600
		6d	84,889			82,254		82,290	80,534			80,570
	НЕ	4h	85,011	не менее	—	82,234	+0,018	82,258	81,425		+0,036	—
		6h	85,014			82,143	+0,023	82,174	81,332		+0,046	
		6g	84,954			82,083		82,114	81,272			
		6e	84,919			82,048		82,079	81,236			
		6d	84,889			82,018		82,049	81,206			
		8h	85,018			81,997	+0,030	82,037	81,182		+0,060	
		8g	84,958			81,937		81,977	81,122			
Контрольные калибры-пробки	КПР-ПР	4h	85,011	−0,022	—	82,380	−0,006	82,372	80,644	не более	—	—
		6h; 8h	85,014	−0,028		82,374	−0,008	82,362	80,636			
		6g; 8g	84,954			82,314		82,302	80,576			
		6e	84,919			82,279		82,267	80,541			
		6d	84,889			82,249		82,237	80,511			
	КПР-НЕ	4h	83,208	−0,011	—	82,406	−0,006	—	80,661	не более	—	—
		6h; 8h	83,208	−0,014		82,406	−0,008		80,658			
		6g; 8g	83,148			82,346			80,598			
		6e	83,114			82,310			80,564			
		6d	83,084			82,280			80,534			
	К-И	4h	83,220	−0,011	—	82,418	−0,006	—	80,661	не более	—	—
		6h; 8h	83,222	−0,014		82,420	−0,008		80,658			
		6g; 8g	83,162			82,360			80,598			
		6e	83,128			82,324			80,564			
		6d	83,098			82,294			80,534			

Продолжение табл. 31

Исполнительные размеры калибров для резьбы М85×4

мм

Наименование	Вид калибра	Поле допуска резьбы	d			d_2			d_1			
			Новый		Изношенный	Новый		Изношенный	Новый			Изношенный
			Номин.	Пред. откл.		Номин.	Пред. откл.		Номин.		Пред. откл.	
Контрольные калибры-пробки	КНЕ-ПР	4h	85.011	−0.022	—	82.230	−0.006	82.220	80.493	не более	—	—
		6h	84.014			82.138		82.126	80.400			
		6g	84.954	−0.028		82.078	−0.008	82.066	80.340			
		6e	84.919			82.044		82.032	80.306			
		6d	84.889			82.014		82.002	80.276			
		8h	85.018	−0.036		81.992	−0.011	81.978	80.253			
		8g	84.958			81.932		81.918	80.193			
	КНЕ-НЕ	4h	84.861	−0.022	—	82.255	−0.006	—	80.520	не более	—	—
		6h	84.778			82.170			80.434			
		6g	84.718	−0.028		82.110	−0.008		80.374			
		6e	84.683			82.075			80.339			
		6d	84.653			82.045			80.309			
		8h	84.643	−0.036		82.032	−0.011		80.295			
		8g	84.583			81.972			80.235			
	КИ-НЕ	4h	84.867	−0.022	—	82.261	−0.006	—	80.520	не более	—	—
		6h	84.786			82.178			80.434			
		6g	84.726	−0.028		82.118	−0.008		80.374			
		6e	84.691			82.083			80.339			
		6d	84.661			82.053			80.309			
		8h	84.653	−0.036		82.042	−0.011		80.295			
		8g	84.593			81.982			80.235			
	У-ПР	4h	85.011	−0.022	—	82.394	−0.006	82.385	80.661	не более	—	—
		6h; 8h	85.014			82.390		82.378	80.658			
		6g; 8g	84.954	−0.028		82.330	−0.008	82.318	80.598			
		6e	84.919			82.295		82.283	80.564			
		6d	84.889			82.265		82.253	80.534			
	У-НЕ	4h	84.852	−0.022	—	82.243	−0.006	82.234	80.520	не более	—	—
		6h	84.766			82.154		82.142	80.434			
		6g	84.706	−0.028		82.094	−0.008	82.082	80.374			
		6e	84.672			82.060		82.048	80.339			
		6d	84.642			82.030		82.018	80.309			
		8h	84.628	−0.036		82.012	−0.011	81.997	80.295			
		8g	84.568			81.952		81.937	80.235			

Таблица 32

Исполнительные размеры калибров для резьбы М85×3

мм

Наименование	Вид калибра	Поле допуска резьбы	d			d_2			d_1		
			Новый		Изношенный	Новый		Изношенный	Новый		Изношенный
			Номин	Пред. откл.		Номин	Пред. откл.		Номин.	Пред. откл.	
Калибры-пробки	ПР	4H5H; 5H	85,023	−0,022	84,994	83,068	−0,011	83,046	81,752 не более	—	—
		6H; 7H	85,030	−0,028	84,995	83,074	−0,014	83,046	81,752		
		6G; 7G	85,078		85,043	81,122		83,094	81,800		
	НЕ	4H5H	83,848	−0,022		83,242	−0,011	83,225	81,752 не более	—	—
		5H	83,896	−0,028		83,289	−0,014	83,267	81,752		
		6H	83,952		—	83,345		83,323	81,752		
		6G	84,000			83,393		83,371	81,800		
		7H	84,033	−0,036		83,424	−0,018	83,396	81,752		
		7G	84,081			83,472		83,444	81,800		
Калибры-кольца	ПР	4h	85,011 не менее			83,034	+0,018	83,064	81,743	+0,018	81,773
		6h; 8h	85,014			83,028	+0,023	83,064	81,740	+0,023	81,778
		6g; 8g	84,966		—	82,980		83,016	81,692		81,730
		6e	84,929		—	82,942		82,980	81,656		81,692
		6d	84,902			82,916		82,952	81,628		81,666
	НЕ	4h	85,011 не менее			82,901	+0,018	82,925	82,292	+0,036	
		6h	85,014			82,816	+0,023	82,847	82,204	+0,046	
		6g	84,966			82,768		82,799	82,156		
		6e	84,929		—	82,731		82,762	82,120		—
		6d	84,902		—	82,704		82,735	82,092		
		8h	85,018			82,686	+0,030	82,726	82,071	+0,060	
		8g	84,970			82,638		82,678	82,023		
Контрольные калибры-пробки	КПР-ПР	4h	85,011	−0,022		83,030	−0,006	83,020	81,726 не более	—	—
		6h; 8h	85,014	−0,028		83,023	−0,008	83,011	81,718		
		6g; 8g	84,966		—	82,975		82,963	81,670		
		6e	84,929			81,938		82,926	81,633		
		6d	84,902			82,911		82,899	81,608		
	КПР-НЕ	4h	83,658	−0,011		83,055	−0,006		81,713 не более	—	—
		6h; 8h	83,658	−0,014		83,054	−0,008		81,740		
		6g; 8g	83,610		—	83,006		—	81,692		
		6e	83,572			82,970			81,656		
		6d	83,546			82,942			81,628		
	К-И	4h	83,670	−0,011		83,067	−0,006		81,743 не более	—	—
		6h; 8h	83,672	−0,014		83,068	−0,008		81,740		
		6g; 8g	83,624		—	83,020		—	81,692		
		6e	83,586			82,984			81,656		
		6d	83,560			82,956			81,628		

Продолжение табл. 32

Исполнительные размеры калибров для резьбы М85×3

мм

Наименование	Вид калибра	Поле допуска резьбы	d Новый Номин.	d Новый Пред. откл.	d Изношенный	d_2 Новый Номин.	d_2 Новый Пред. откл.	d_2 Изношенный	d_1 Новый Номин.		d_1 Новый Пред. откл.	d_1 Изношенный
Контрольные калибры-пробки	КНЕ-ПР	4h	85,011	—0,022		82,896	—0,006	82,888	81,593	не более		
		6h	85,014			82,812		82,800	81,506			
		6g	84,966	—0,028		82,764	—0,008	82,752	81,458			
		6e	84,929		—	82,726		82,714	81,422		—	—
		6d	84,902			82,700		82,688	81,394			
		8h	84,018	—0,036		82,682	—0,011	82,666	81,375			
		8g	84,970			82,634		82,618	81,327			
	КНЕ-НЕ	4h	84,879	—0,022		82,922	—0,006		81,620	не более		
		6h	84,802			82,843			81,540			
		6g	84,754	—0,028		82,795	—0,008	—	81,492			
		6e	84,717		—	82,758			81,455		—	—
		6d	84,690			82,731			81,428			
		8h	84,683	—0,036		82,722	—0,011		81,417			
		8g	84,635			82,674			81,369			
	КИ-НЕ	4h	84,885	—0,022		82,928	—0,006		81,620	не более		
		6h	84,810			82,851			81,540			
		6g	84,762	—0,028		82,803	—0,008		81,492			
		6e	84,725		—	82,766		—	81,455		—	—
		6d	84,698			82,739			81,428			
		8h	84,693	—0,036		82,732	—0,011		81,417			
		8g	84,645			82,684			81,369			
	У-ПР	4h	85,011	—0,022		83,043	—0,006	83,034	81,743	не более		
		6h; 8h	85,014			83,039		83,027	81,740			
		6g; 8g	84,966	—0,028		82,991	—0,008	82,979	81,692		—	—
		6e	84,929		—	82,954		82,942	81,656			
		6d	84,902			82,927		82,915	81,628			
	У-НЕ	4h	84,870	—0,022		82,910	—0,006	82,901	81,620	не более		
		6h	84,790			82,828		82,816	81,540			
		6g	84,742	—0,028		82,780	—0,008	82,768	81,492			
		6e	84,706		—	82,742		82,730	81,455		—	—
		6d	84,678			82,716		82,704	81,428			
		8h	84,668	—0,036		82,701	—0,011	82,686	81,417			
		8g	84,620			82,653		82,638	81,369			

Таблица 33

Исполнительные размеры калибров для резьбы М85×2

мм

Наименование	Вид калибра	Поле допуска резьбы	d			d_2			d_1		
			Новый		Изношенный	Новый		Изношенный	Новый		Изношенный
			Номин.	Пред. откл.		Номин.	Пред. откл.		Номин.	Пред. откл.	
Калибры-пробки	ПР	4H5H; 5H	85,023	−0,022	84,994	83,718	−0,011	83,696	83,835 не более	—	—
		6H; 7H	85,030	−0,028	84,995	83,724	−0,014	83,696	83,835 не более	—	—
		6G; 7G	85,068		85,033	83,762		83,734	82,873 не более	—	—
	НЕ	4H5H	84,268	−0,022	—	83,862	−0,011	83,845	82,835 не более	—	—
		5H	84,308			83,902		83,885	82,835 не более	—	—
		6H	84,358	−0,028		83,951	−0,014	83,929	82,835 не более	—	—
		6G	84,396			83,989		83,967	82,873 не более	—	—
		7H	84,422			84,015		83,993	82,835 не более	—	—
		7G	84,460			84,053		84,031	82,873 не более	—	—
Калибры-кольца	ПР	4h	85,009 не менее	—	—	83,692	+0,014	83,715	82,828	+0,014	82,851
		6h; 8h	85,011 не менее			83,684	+0,018	83,714	82,826	+0,018	82,856
		6g; 8g	84,973 не менее			83,646		83,676	82,788		82,818
		6e	84,940 не менее			83,613		83,643	82,755		82,785
		6d	84,911 не менее			83,584		83,614	82,726		82,756
	НЕ	4h	85,009 не менее	—	—	83,575	+0,014	83,594	83,168	+0,028	—
		6h	85,011 не менее			83,503	+0,018	83,527	83,094	+0,036	
		6g	84,973 не менее			83,465		83,489	83,056		
		6e	84,940 не менее			83,432		83,456	83,023		
		6d	84,911 не менее			83,403		83,427	82,994		
		8h	85,014 не менее			83,398	+0,023	83,429	82,986	+0,046	
		8g	84,976 не менее			83,360		83,391	82,948		
Контрольные калибры-пробки	КПР-ПР	4h	85,009	−0,018	—	83,688	−0,005	83,680	82,818 не более	—	—
		6h; 8h	85,011	−0,022		83,680	−0,006	83,670	82,809 не более		
		6g; 8g	84,973			83,642		83,632	82,771 не более		
		6e	84,940			83,608		83,600	82,738 не более		
		6d	84,911			83,580		83,570	82,709 не более		
	КПР-НЕ	4h	84,110	−0,009	—	83,708	−0,005	—	82,828 не более	—	—
		6h; 8h	84,108	−0,011		83,705	−0,006		82,826 не более		
		6g; 8g	84,070			83,667			82,788 не более		
		6e	84,036			83,634			82,755 не более		
		6d	84,008			83,605			82,726 не более		
	К-И	4h	84,120	−0,009	—	83,718	−0,005	—	82,828 не более	—	—
		6h; 8h	84,120	−0,011		83,717	−0,006		82,826 не более		
		6g; 8g	84,082			83,679			82,788 не более		
		6e	84,048			83,646			82,755 не более		
		6d	84,020			83,617			82,726 не более		

Продолжение табл. 33

Исполнительные размеры калибров для резьбы М85×2

мм

Наименование	Вид калибра	Поле допуска резьбы	d			d_2			d_1			
			Новый		Изношенный	Новый		Изношенный	Новый			Изношенный
			Номин.	Пред. откл.		Номин	Пред. откл		Номин		Пред. откл.	
Контрольные калибры-пробки	КНЕ-ПР	4h	85,009	−0,018	—	83,571	−0,005	83,563	82,701	не более	—	—
		6h	85,011	−0,022		83,498	−0,006	83,490	82,628			
		6g	84,973			83,460		83,452	82,590			
		6e	84,940			83,428		83,418	82,557			
		6d	84,911			83,398		83,390	82,528			
		8h	85,014	−0,028		83,394	−0,008	83,382	82,522			
		8g	84,976			83,356		83,344	82,484			
	КНЕ-НЕ	4h	84,897	−0,018	—	83,592	−0,005	—	82,723	не более	—	—
		6h	84,831	−0,022		83,524	−0,006		82,655			
		6g	84,793			83,486			82,617			
		6e	84,760			83,453			82,584			
		6d	84,731			83,424			82,555			
		8h	84,734	−0,028		83,425	−0,008		82,555			
		8g	84,696			83,387			82,517			
	КИ-НЕ	4h	84,902	−0,018	—	83,596	−0,005	—	82,723	не более	—	—
		6h	84,837	−0,022		83,530	−0,006		82,655			
		6g	84,799			83,492			82,617			
		6e	84,766			83,459			82,584			
		6d	84,737			83,430			82,555			
		8h	84,742	0,028		83,433	−0,008		82,555			
		8g	84,704			83,395			82,517			
	У-ПР	4h	85,009	−0,018	—	83,699	−0,005	83,691	82,828	не более	—	—
		6h; 8h	85,011	−0,022		83,693	−0,006	83,684	82,826			
		6g; 8g	84,973			83,655		83,646	82,788			
		6e	84,940			83,622		83,613	82,755			
		6d	84,911			83,593		83,584	82,726			
	У-НЕ	4h	84,890	−0,018	—	83,582	−0,005	83,574	82,723	не более	—	—
		6h	84,822	−0,022		83,512	−0,006	83,503	82,655			
		6g	84,784			83,474		83,465	82,617			
		6e	84,751			83,441		83,432	82,584			
		6d	84,722			83,412		83,403	82,555			
		8h	84,722	−0,028		83,410	−0,008	83,398	82,555			
		8g	84,684			83,372		83,360	82,517			

Таблица 34

Исполнительные размеры калибров для резьбы М85×1,5

мм

Наименование	Вид калибра	Поле допуска резьбы	d			d_2			d_1		
			Новый		Изношенный	Новый		Изношенный	Новый		Изношенный
			Номин.	Пред. откл.		Номин.	Пред. откл.		Номин.	Пред. откл.	
Калибры-пробки	ПР	4H5H; 5H	85,023	−0,022	84,994	84,044	−0,011	84,020	83,376 не более	—	—
		6H; 7H	85,030	−0,028	84,995	84,049	−0,014	84,021	83,376 не более		
		6G; 7G	85,062		85,027	84,081		84,053	83,408 не более		
	НЕ	4H5H	84,474	−0,022		84,169	−0,011	84,152	83,376 не более	—	—
		5H	84,512			84,207		84,190	83,376 не более		
		6H	84,559	−0,028	—	84,252	−0,014	84,230	83,376 не более		
		6G	84,591			84,284		84,262	83,408 не более		
		7H	84,612			84,305		84,283	83,376 не более		
		7G	84,644			84,337		84,315	83,408 не более		
Калибры-кольца	ПР	4h	85,009 не менее	—	—	84,017	+0,014	84,040	83,369 не более	+0,014	83,392
		6h; 8h	85,011 не менее			84,009	+0,018	84,039	83,367 не более	+0,018	83,397
		6g; 8g	84,979 не менее			83,977		84,007	83,335 не более		83,365
		6e	84,944 не менее			83,942		83,972	83,300 не более		83,330
		6d	84,916 не менее			83,914		83,944	83,272 не более		83,302
	НЕ	4h	85,009 не менее	—	—	83,912	+0,014	83,931	83,605 не более	+0,028	—
		6h	85,011 не менее			83,848	+0,018	83,872	83,539 не более	+0,036	
		6g	84,979 не менее			83,816		83,840	83,507 не более		
		6e	84,944 не менее			83,781		83,805	83,472 не более		
		6d	84,916 не менее			83,753		83,777	83,444 не более		
		8h	85,002 не менее			83,753	+0,023	83,784	83,442 не более	+0,046	
		8g	84,970 не менее			83,721		83,752	83,419 не более		
Контрольные калибры-пробки	КПР-ПР	4h	85,009	−0,018	—	84,013	−0,005	84,005	83,359 не более	—	—
		6h; 8h	85,011	−0,022		84,004	−0,006	83,996	83,350 не более		
		6g; 8g	84,979			83,972		83,964	83,318 не более		
		6e	84,944			83,938		83,928	83,283 не более		
		6d	84,916			83,910		83,900	83,255 не более		
	КПР-НЕ	4h	84,336	−0,009	—	84,034	−0,005	—	83,369 не более	—	—
		6h; 8h	84,332	−0,011		84,030	−0,006		83,367 не более		
		6g; 8g	84,300			83,998			83,335 не более		
		6e	84,266			83,963			83,300 не более		
		6d	84,238			83,935			83,272 не более		
	К-И	4h	84,344	−0,009	—	84,042	−0,005	—	83,369 не более	—	—
		6h; 8h	84,344	−0,011		84,042	−0,006		83,367 не более		
		6g; 8g	84,312			84,010			83,335 не более		
		6e	84,278			83,975			83,300 не более		
		6d	84,250			83,947			83,272 не более		

Продолжение табл. 34

Исполнительные размеры калибров для резьбы М85×1,5

мм

Наименование	Вид калибра	Поле допуска резьбы	d			d_2			d_1			
			Новый		Изношенный	Новый		Изношенный	Новый			Изношенный
			Номин.	Пред. откл.		Номин.	Пред. откл.		Номин.		Пред. откл.	
Контрольные калибры-пробки	КНЕ-ПР	4h	85,009	−0,018	—	83,908	−0,005	83,900	83,254	не более	—	—
		6h	85,011	−0,022		83,844	−0,006	83,834	83,189			
		6g	84,979			83,812		83,802	82,157			
		6e	84,944			83,776		83,768	83,122			
		6d	84,916			83,748		83,740	83,094			
		8h	84,979	−0,028		83,748	−0,008	83,736	83,092			
		8g	84,947			83,716		83,704	83,060			
	КНЕ-НЕ	4h	84,909	−0,018	—	83,928	−0,005	—	83,276	не более	—	—
		6h	84,851	−0,022		83,869	−0,006		83,216			
		6g	84,819			83,837			83,184			
		6e	84,784			83,802			83,149			
		6d	84,756			83,774			83,121			
		8h	84,764	−0,028		83,780	−0,008		83,126			
		8g	84,732			83,748			83,094			
	КИ-НЕ	4h	84,914	−0,018	—	83,934	−0,005	—	83,276	не более	—	—
		6h	84,857	−0,022		83,875	−0,006		83,216			
		6g	84,825			83,843			83,184			
		6e	84,790			83,808			83,149			
		6d	84,762			83,780			83,121			
		8h	84,772	−0,028		83,788	−0,008		83,126			
		8g	84,740			83,756			83,094			
	У-ПР	4h	85,009	−0,018	—	84,024	−0,005	84,016	83,369	не более	—	—
		6h; 8h	85,011	−0,022		84,018	−0,006	84,009	83,367			
		6g; 8g	84,979			83,986		83,977	83,335			
		6e	84,944			83,951		83,942	83,300			
		6d	84,916			83,923		83,914	83,272			
	У-НЕ	4h	84,902	−0,018	—	83,919	−0,005	83,911	83,276	не более	—	—
		6h	84,842	−0,022		83,857	−0,006	83,848	83,216			
		6g	84,810			83,825		83,816	83,184			
		6e	84,775			83,790		83,781	83,149			
		6d	84,747			83,762		83,753	83,121			
		8h	84,752	−0,028		83,764	−0,008	83,752	83,126			
		8g	84,720			83,732		83,720	83,094			

Таблица 35

Исполнительные размеры калибров для резьбы М90×6

мм

Наименование	Вид калибра	Поле допуска резьбы	d			d_2			d_1		
			Новый		Изношенный	Новый		Изношенный	Новый		Изношенный
			Номин.	Пред. откл.		Номин.	Пред. откл.		Номин.	Пред. откл.	
Калибры-пробки	ПР	4H5H; 5H	90,030	−0,028	89,995	86,126	−0,014	86,098	83,505 не более	—	—
		6H; 7H	90,042	−0,036	89,997	86,136	−0,018	86,100	83,505 не более		
		6G; 7G	90,122		90,077	86,216		86,180	83,585 не более		
	НЕ	4H5H	87,560	−0,028	—	86,353	−0,014	86,331	83,505 не более	—	—
		5H	87,624			86,417		86,395	83,505 не более		
		6H	87,705	−0,036		86,496	−0,018	86,468	83,505 не более		
		6G	87,785			86,576		86,548	83,585 не более		
		7H	87,805			86,596		86,568	83,505 не более		
		7G	87,885			86,676		86,648	83,585 не более		
Калибры-кольца	ПР	4h	90,011 не менее	—	—	86,086	+0,018	86,116	83,496	+0,018	83,526
		6h; 8h	90,014			86,080	+0,023	86,116	83,494	+0,023	83,530
		6g; 8g	89,934			86,000		86,036	83,414		83,450
		6e	89,896			85,962		85,998	83,376		83,412
		6d	89,864			85,930		85,966	83,344		83,380
	НЕ	4h	90,011 не менее	—	—	85,905	+0,018	85,929	84,696	+0,036	—
		6h	90,014			85,800	+0,023	85,831	84,588	+0,046	
		6g	89,934			85,720		85,751	84,508		
		6e	89,896			85,682		85,713	84,470		
		6d	89,864			85,650		85,681	84,438		
		8h	90,018			85,623	+0,030	85,663	84,408	+0,060	
		8g	89,938			85,543		85,583	84,328		
Контрольные калибры-пробки	КПР-ПР	4h	90,011	−0,022	—	86,082	−0,006	86,072	83,479 не более	—	—
		6h; 8h	90,014	−0,028		86,075	−0,008	86,063	83,471 не более		
		6g; 8g	89,934			85,995		85,983	83,391 не более		
		6e	89,896			85,957		85,945	83,353 не более		
		6d	89,864			85,925		85,913	83,321 не более		
	КПР-НЕ	4h	87,310	−0,011	—	86,107	−0,006	—	83,496 не более	—	—
		6h; 8h	87,310	−0,014		86,106	−0,008		83,494 не более		
		6g; 8g	87,230			86,026			83,414 не более		
		6e	87,192			85,988			83,376 не более		
		6d	87,160			85,956			83,344 не более		
	К-И	4h	87,322	−0,011	—	86,119	−0,006	—	83,496 не более	—	—
		6h; 8h	87,324	−0,014		86,120	−0,008		83,494 не более		
		6g; 8g	87,244			86,040			83,414 не более		
		6e	87,206			86,002			83,376 не более		
		6d	87,174			85,970			83,344 не более		

Продолжение табл. 35

Исполнительные размеры калибров для резьбы М90×6

мм

Наименование	Вид калибра	Поле допуска резьбы	d			d_2			d_1			
			Новый		Изношенный	Новый		Изношенный	Новый		Предельный откл.	Изношенный
			Номин.	Пред. откл.		Номин.	Пред. откл.		Номин.			
Контрольные калибры-пробки	КНЕ-ПР	4h	90,011	−0,022	—	85,900	−0,006	85,892	83,298	не более	—	—
		6h	90,014	−0,028		85,796	−0,008	85,784	83,192			
		6g	89,934			85,716		85,704	83,112			
		6e	89,896			85,678		85,666	83,074			
		6d	89,864			85,646		85,634	83,042			
		8h	90,018	−0,036		85,618	−0,011	85,604	83,013			
		8g	89,938			85,538		85,524	82,933			
	КНЕ-НЕ	4h	89,831	−0,022	—	85,926	−0,006	—	83,325	не более	—	—
		6h	89,734	−0,028		85,827	−0,008		83,225			
		6g	89,654			85,747			83,145			
		6e	89,616			85,709			83,107			
		6d	89,584			85,677			83,075			
		8h	89,568	−0,036		85,658	−0,011		83,055			
		8g	89,488			85,578			82,975			
	КИ-НЕ	4h	89,837	−0,022	—	85,932	−0,006	—	83,325	не более	—	—
		6h	89,742	−0,028		85,835	−0,008		83,225			
		6g	89,662			85,755			83,145			
		6e	89,624			85,717			83,107			
		6d	89,592			85,685			83,075			
		8h	89,578	−0,036		85,668	−0,011		83,055			
		8g	89,498			85,588			82,975			
	У-ПР	4h	90,011	−0,022	—	86,095	−0,006	86,086	83,496	не более	—	—
		6h; 8h	90,014	−0,028		86,091	−0,008	86,079	83,494			
		6g; 8g	89,934			86,011		85,999	83,414			
		6e	89,896			85,973		85,961	83,376			
		6d	89,864			85,941		85,929	83,344			
	У-НЕ	4h	89,822	−0,022	—	85,914	−0,006	85,905	83,325	не более	—	—
		6h	89,722	−0,028		85,812	−0,008	85,800	83,225			
		6g	89,642			85,732		85,720	83,145			
		6e	89,604			85,694		85,682	83,107			
		6d	82,572			85,662		85,650	83,075			
		8h	89,553	−0,036		85,638	−0,011	85,623	83,055			
		8g	89,473			85,558		85,543	82,975			

Таблица 36

Исполнительные размеры калибров для резьбы М90×4

мм

Наименование	Вид калибра	Поле допуска резьбы	d			d_2			d_1		
			Новый		Изношенный	Новый		Изношенный	Новый		Изношенный
			Номин.	Пред. откл.		Номин.	Пред. откл.		Номин.	Пред. откл.	
Калибры-пробки	ПР	4H5H; 5H	90,023	−0,022	89,994	87,420	−0,011	87,396	85,670 не более	—	—
		6H; 7H	90,030	−0,028	89,995	87,425	−0,014	87,397	85,670 не более		
		6G; 7G	90,090		90,055	87,485		87,457	85,730 не более		
	НЕ	4H5H	88,418	−0,022	—	87,613	−0,011	87,596	85,670 не более	—	—
		5H	88,473	−0,028		87,666	−0,014	87,644	85,670 не более		
		6H	88,538			87,731		87,709	85,670 не более		
		6G	88,598			87,791		87,769	85,730 не более		
		7H	88,629	−0,036		87,820	−0,018	87,792	85,670 не более		
		7G	88,689			87,880		87,852	85,730 не более		
Калибры-кольца	ПР	4h	90,011 не менее	—	—	87,385	+0,018	87,415	85,661	+0,018	85,691
		6h; 8h	90,014 не менее			87,378	+0,023	87,416	85,658	+0,023	85,696
		6g; 8g	89,954 не менее			87,318		87,356	85,598		85,636
		6e	89 919 не менее			87,284		87,320	85,564		85,600
		6d	89,889 не менее			87,254		87,290	85,534		85,570
	НЕ	4h	90,011 не менее	—	—	87,234	+0,018	87,258	86,425	+0,036	—
		6h	90,014 не менее			87,143	+0,023	87,174	86,332	+0,046	
		6g	89,954 не менее			87,083		87,114	86,272		
		6e	89,919 не менее			87,048		87,079	86,236		
		6d	89,889 не менее			87,018		87,049	86,206		
		8h	90,018 не менее			86,997	+0,030	87,037	86,182	+0,060	
		8g	89,958 не менее			86,937		86,977	86,122		
Контрольные калибры-пробки	КПР-ПР	4h	90,011	−0,022	—	87,380	−0,006	87,372	85,644 не более	—	—
		6h; 8h	90,014	−0,028		87,374	−0,008	87,362	85,636 не более		
		6g; 8g	89,954			87,314		87,302	85,576 не более		
		6e	89,919			87,279		87,267	85,541 не более		
		6d	89,889			87,249		87,237	85,511 не более		
	КПР-НЕ	4h	88,208	−0,011	—	87,406	−0,006	—	85,661 не более	—	—
		6h; 8h	88,208	−0,014		87,406	−0,008		85,658 не более		
		6g; 8g	88,148			87,346			85,598 не более		
		6e	88,114			87,310			85,564 не более		
		6d	88,084			87,280			85,534 не более		
	К-И	4h	88,220	−0,011	—	87,418	−0,006	—	85,661 не более	—	—
		6h; 8h	88,222	−0,014		87,420	−0,008		85,658 не более		
		6g; 8g	88,162			87,360			85,598 не более		
		6e	88,128			87,324			85,564 не более		
		6d	88,008			87,294			85,534 не более		

Продолжение табл. 36

Исполнительные размеры калибров для резьбы М90×4

мм

Наименование	Вид калибра	Поле допуска резьбы	d Новый Номин.	d Новый Пред. откл.	d Изношенный	d_2 Новый Номин.	d_2 Новый Пред. откл.	d_2 Изношенный	d_1 Новый Номин.	d_1 Новый Пред. откл.	d_1 Изношенный
Контрольные калибры-пробки	КНЕ-ПР	4h	90,011	—0,022	—	87,230	—0,006	87,220	85,493	не более	—
		6h	90,014			87,138		87,126	85,400		
		6g	89,954	—0,028		87,078	—0,008	87,066	85,340		
		6e	89,919			87,044		87,032	85,306		
		6d	89,889			87,014		87,002	85,276		
		8h	90,018	—0,036		86,992	—0,011	86,978	85,253		
		8g	89,958			86,932		86,918	85,193		
	КНЕ-НЕ	4h	89,861	—0,022	—	87,255	—0,006	—	85,520	не более	—
		6h	89,778			87,170			85,434		
		6g	89,718	—0,028		87,110	—0,008		85,374		
		6e	89,683			87,075			85,339		
		6d	89,653			87,045			85,309		
		8h	89,643	—0,036		87,032	—0,011		85,295		
		8g	89,583			86,972			85,235		
	КИ-НЕ	4h	89,867	—0,022	—	87,261	—0,006	—	85,520	не более	—
		6h	89,786			87,178			85,434		
		6g	89,726	—0,028		87,118	—0,008		85,374		
		6e	89,691			87,083			85,339		
		6d	89,661			87,053			85,309		
		8h	89,653	—0,036		87,042	—0,011		85,295		
		8g	89,593			86,982			85,235		
	У-ПР	4h	90,011	—0,022	—	87,394	—0,006	87,385	85,661	не более	—
		6h; 8h	90,014			87,390		87,378	85,658		
		6g; 8g	89,954	—0,028		87,330	—0,008	87,318	85,598		
		6e	89,919			87,295		87,283	85,564		
		6d	89,889			87,265		87,253	85,534		
	У-НЕ	4h	89,852	—0,022	—	87,243	—0,006	87,234	86,520	не более	—
		6h	89,766			87,154		87,142	85,434		
		6g	89,706	—0,028		87,094	—0,008	87,082	85,374		
		6e	89,672			87,060		87,048	85,339		
		6d	89,642			87,030		87,018	85,309		
		8h	89,628	—0,036		87,012	—0,011	86,997	85,295		
		8g	89,568			86,952		86,937	85,235		

Таблица 37

Исполнительные размеры калибров для резьбы М90×3

мм

Наименование	Вид калибра	Поле допуска резьбы	d			d_2			d_1			
			Новый		Изношенный	Новый		Изношенный	Новый		Предельный откл.	Изношенный
			Номин.	Пред. откл.		Номин.	Пред. откл.		Номин.			
Калибры-пробки	ПР	4H5H; 5H	90,023	−0,022	89,994	88,068	−0,011	88,046	86,752	не более	—	—
		6H; 7H	90,030	−0,028	89,995	88,074	−0,014	88,046	86,752			
		6G; 7G	90,078		90,043	88,122		88,094	86,800			
	НЕ	4H5H	88,848	−0,022	—	88,242	−0,011	88,225	86,752	не более	—	—
		5H	88,896	−0,028		88,289	−0,014	88,267	86,752			
		6H	88,952			88,345		88,323	86,752			
		6G	89,000			88,393		88,371	86,800			
		7H	89,033	−0,036		88,424	−0,018	88,396	86,752			
		7G	89,081			88,472		88,444	86,800			
Калибры-кольца	ПР	4h	90,011	не менее	—	88,034	+0,018	88,064	86,743		+0,018	86,773
		6h; 8h	90,014			88,028	+0,023	88,064	86,740		+0,023	86,778
		6g; 8g	89,966			87,980		88,016	86,692			86,730
		6e	89,929			87,942		87,980	86,656			86,692
		6d	89,902			87,916		87,952	86,628			86,666
	НЕ	4h	90,011	не менее	—	87,901	+0,018	87,925	87,292		+0,036	—
		6h	90,014			87,816	+0,023	87,847	87,204		+0,046	
		6g	89,966			87,768		87,799	87,156			
		6e	84,929			87,731		87,762	87,120			
		6d	89,902			87,704		87,735	87,092			
		8h	90,018			87,686	+0,030	87,726	87,071		+0,060	
		8g	89,970			87,638		87,678	87,023			
Контрольные калибры-пробки	КПР-ПР	4h	90,011	−0,022	—	88,030	−0,006	88,020	86,726	не более	—	—
		6h; 8h	90,014	−0,028		88,023	−0,008	88 011	86,718			
		6g; 8g	89,966			87,975		87,963	86 670			
		6e	89,929			87,938		87,926	86,633			
		6d	89,902			87,911		87,899	86,606			
	КПР-НЕ	4h	88,658	−0,011	—	88,055	−0,006	—	86,743	не более	—	—
		6h; 8h	88,658	−0,014		88,054	−0,008		86,740			
		6g, 8g	88,610			88,006			86,692			
		6e	88,572			87,970			86,656			
		6d	88,546			82,942			86,628			
	К-И	4h	88,670	−0,011	—	88,067	−0,006	—	86,743	не более	—	—
		6h: 8h	88,672	−0,014		88,068	−0,008		86,740			
		6g: 8g	88,624			88,020			86,692			
		6e	88,586			87,984			86,656			
		6d	88,560			82,956			86,628			

Продолжение табл. 37

Исполнительные размеры калибров для резьбы М90×3

мм

Наименование	Вид калибра	Поле допуска резьбы	d			d_2			d_1			
			Новый		Изношенный	Новый		Изношенный	Новый			Изношенный
			Номин.	Пред. откл.		Номин.	Пред. откл.		Номин.		Пред. откл.	
Контрольные калибры-пробки	КНЕ-ПР	4h	90,011	−0,022	—	87,896	−0,006	87,888	86,593	не более	—	—
		6h	90,014			87,812		87,800	86,506			
		6g	89,966	−0,028		87,764	−0,008	87,752	86,458			
		6e	89,929			87,726		87,714	86,422			
		6d	89,902			87,700		87,688	86,394			
		8h	90,018	−0,036		87,682	−0,011	87,666	86,375			
		8g	89,970			87,634		87,618	86,327			
	КНЕ-НЕ	4h	89,879	−0,022	—	87,922	−0,006	—	86,620	не более	—	—
		6h	89,802			87,843			86,540			
		6g	89,754	−0,028		87,795	−0,008		86,492			
		6e	89,717			87,758			86,455			
		6d	89,690			87,731			86,428			
		8h	89,683	−0,036		87,722	−0,011		86,417			
		8g	89,635			87,674			86,369			
	КИ-НЕ	4h	89 885	−0,022	—	87,928	−0,006	—	86,620	не более	—	—
		6h	89,810			87,851			86,540			
		6g	89,762	−0,028		87,803	−0,008		86,492			
		6e	89,725			87,766			86,455			
		6d	89,698			87,739			86,428			
		8h	89,693	−0,036		87,732	−0,011		86,417			
		8g	89,645			87,684			86,369			
	У-ПР	4h	90,011	−0,022	—	88,043	−0,006	88,034	86,743	не более	—	—
		6h; 8h	90,014			88,039		88,027	81,740			
		6g; 8g	89,966	−0,028		87,991	−0,008	87,979	86,692			
		6e	89,929			87,954		87,942	86,656			
		6d	89,902			85,927		87,915	86,628			
	У-НЕ	4h	89 870	−0,022	—	87,910	−0,006	87,901	86,620	не более	—	—
		6h	89,790			87,828		87,816	86,540			
		6g	89,742	−0,028		87,780	−0,008	87,768	86,492			
		6e	89,706			87,742		87,730	86,455			
		6d	89,678			87,716		87,704	86,428			
		8h	89,668	−0,036		87,701	−0,011	87,686	86,417			
		8g	89,620			88,653		87,638	86,369			

Таблица 38

Исполнительные размеры калибров для резьбы М90×2

мм

Наименование	Вид калибра	Поле допуска резьбы	d			d_2			d_1		
			Новый		Изношенный	Новый		Изношенный	Новый		Изношенный
			Номин.	Пред. откл.		Номин.	Пред. откл.		Номин.	Пред. откл.	
Калибры-пробки	ПР	4H5H; 5H	90,023	−0,022	89,994	88,718	−0,011	88,696	87,835 не более	—	—
		6H; 7H	90,030	−0,028	89,995	88,724	−0,014	88,696	87,835		
		6G; 7G	90,068		90,033	88,762		88,734	88,873		
	НЕ	4H5H	89,268	−0,022	—	88,862	−0,011	88,845	87,835 не более	—	—
		5H	89,308			88,902		88,885	87,835		
		6H	89,358	−0,028		88,951	−0,014	88,929	87,835		
		6G	89,396			88,989		88,967	87,873		
		7H	89,422			89,015		88,993	87,835		
		7G	89,460			89,053		89 031	87,873		
Калибры-кольца	ПР	4h	90,009 не менее	—	—	88,692	+0,014	88,715	87,828	+0,014	87,851
		6h; 8h	90,011			88,684	+0,018	88,714	87,826	+0,018	87,856
		6g; 8g	89,973			88,646		88,676	87,788		87,818
		6e	89,940			88,613		88,643	87,755		87,785
		6d	89,911			88,581		88,614	87,726		87,756
	НЕ	4h	90,009 не менее	—	—	88,575	+0,014	88,594	88,168	+0,028	—
		6h	90,011			88,503	+0,018	88,527	88,094	+0,036	
		6g	89,973			88,465		88,489	88,056		
		6e	89,940			88,432		88,456	88,023		
		6d	89,911			88,403		88,427	87,994		
		8h	90,014			88,398	+0,023	88,429	87,986	+0,046	
		8g	89,976			88,360		88,391	87,948		
Контрольные калибры-пробки	КПР-ПР	4h	90,009	−0,018	—	88,688	−0,005	88,680	87,818 не более	—	—
		6h; 8h	90,011	−0,022		88,680	−0,006	88,670	87,809		
		6g; 8g	89,973			88,642		88,632	87,771		
		6e	89,940			88,608		88,600	87,738		
		6d	89,911			88,580		88,570	87,709		
	КПР-НЕ	4h	89,110	−0,009	—	88,708	−0,005	—	87,828 не более	—	—
		6h; 8h	89,108	−0,011		88,705	−0,006		87,826		
		6g; 8g	89,070			88,667			87,788		
		6e	89,036			88,634			87,755		
		6d	89,008			88,605			87,726		
	К-И	4h	89,120	−0,009	—	88,718	−0,005	—	87,828 не более	—	—
		6h; 8h	89,120	−0,011		88,717	−0,006		87,826		
		6g; 8g	89,082			88,679			87,788		
		6e	89,048			88,646			87,755		
		6d	89,020			88,617			87,726		

Продолжение табл. 38

Исполнительные размеры калибров для резьбы М90×2

мм

Наименование	Вид калибра	Поле допуска резьбы	d Новый Номин.	d Новый Пред. откл.	d Изношенный	d_2 Новый Номин.	d_2 Новый Пред. откл.	d_2 Изношенный	d_1 Новый Номин.		d_1 Новый Пред. откл.	d_1 Изношенный
Контрольные калибры-пробки	КНЕ-ПР	4h	90,009	—0,018	—	88,571	—0,005	88,563	87,701	не более	—	—
		6h	90,011	—0,022		88,498	—0,006	88,490	87,628			
		6g	89,973			88,460		88,452	87,590			
		6e	89,940			88,428		88,418	87,557			
		6d	89,911			88,398		88,390	87,528			
		8h	90,014	—0,028		88,394	—0,008	88,382	87,522			
		8g	89,976			88,356		88,344	87,484			
	КНЕ-НЕ	4h	89,897	—0,018	—	88,592	—0,005	—	87,723	не более	—	—
		6h	89,831	—0,022		88,524	—0,006		87,655			
		6g	89,793			88,486			87,617			
		6e	89,760			88,453			87,584			
		6d	89,731			88,424			87,555			
		8h	89,734	—0,028		88,425	—0,008		87,555			
		8g	89,696			88,387			87,517			
	КИ-НЕ	4h	89,902	—0,018	—	88,596	—0,005	—	87,723	не более	—	—
		6h	89,837	—0,022		88,530	—0,006		87,655			
		6g	89,799			88,492			87,617			
		6e	89,766			88,459			87,584			
		6d	89,737			88,430			87,555			
		8h	89,742	—0,028		88,433	—0,008		87,555			
		8g	89,704			88,395			87,517			
	У-ПР	4h	90,009	0,018	—	88,699	—0,005	88,691	87,828	не более	—	—
		6h; 8h	90,011	—0,022		88,693	—0,006	88,684	87,826			
		6g; 8g	89,973			88,655		88,646	87,788			
		6e	89,940			88,622		88,613	87,755			
		6d	89 911			88,593		88,584	87,726			
	У-НЕ	4h	89,890	—0,018	—	88,582	—0,005	88,574	87,723	не более	—	—
		6h	89,822	—0,022		88,512	—0,006	88,503	87,655			
		6g	89,784			88,474		88,465	87,617			
		6e	89,751			88,441		88,432	87,584			
		6d	89,722			88,412		88,403	87,555			
		8h	89,722	—0,028		88,410	—0,008	88,398	87,555			
		8g	89,684			88,372		88,360	87,517			

Таблица 39

Исполнительные размеры калибров для резьбы М90×1,5

мм

Наименование	Вид калибра	Поле допуска резьбы	d			d_2			d_1		
			Новый		Изношенный	Новый		Изношенный	Новый		Изношенный
			Номин.	Пред. откл.		Номин.	Пред. откл.		Номин.	Пред. откл.	
Калибры-пробки	ПР	4H5H; 5H	90,023	−0,022	89,994	89,044	−0,011	89,020	88,376 не более	—	—
		6H; 7H	90,030	−0,028	89,995	89,049	−0,014	89,021	88,376 не более		
		6G; 7G	90,062		90,027	89,081		89,053	88,408 не более		
	НЕ	4H5H	89,474	−0,022	—	89,169	−0,011	89,152	88,376 не более	—	—
		5H	89,512			89,207		89,190	88,376 не более		
		6H	89,559	−0,028		89,252	−0,014	89,230	88,376 не более		
		6G	89,591			89,284		89,262	88,408 не более		
		7H	89,612			89,305		89,283	88,376 не более		
		7G	89,644			89,337		89,315	88,408 не более		
Калибры-кольца	ПР	4h	90,009 не менее	—	—	89,017	+0,014	89,040	88,369	+0,014	88,392
		6h; 8h	90,011 не менее			89,009	+0,018	89,039	88,367	+0,018	88,397
		6g; 8g	89,979 не менее			88,977		89,007	88,335		88,365
		6e	89,944 не менее			88,942		88,972	88,300		88,330
		6d	89,916 не менее			88,914		88,944	88,272		88,302
	НЕ	4h	90,009 не менее	—	—	88,912	+0,014	88,931	88,605	+0,028	—
		6h	90,011 не менее			88,848	+0,018	88,872	88,539	+0,036	
		6g	89,979 не менее			88,816		88,840	88,507		
		6e	89,944 не менее			88,781		88,805	88,472		
		6d	89,916 не менее			88,753		88,777	88,444		
		8h	90,002 не менее			88,753	+0,023	88,784	88,442	+0,046	
		8g	89,970 не менее			88,721		88,752	88,410		
Контрольные калибры-пробки	КПР-ПР	4h	90,009	−0,018	—	89,013	−0,005	89,005	88,359 не более	—	—
		6h; 8h	90,011	−0,022		89,004	−0,006	88,996	88,350 не более		
		6g; 8g	89,979			88,972		88,964	88,318 не более		
		6e	89,944			88,938		88,928	88,283 не более		
		6d	89,916			88,910		88,900	88,255 не более		
	КПР-НЕ	4h	89,336	−0,009	—	89,034	−0,005	—	88,369 не более	—	—
		6h; 8h	89,332	−0,011		89,030	−0,006		88,367 не более		
		6g; 8g	89,300			88,998			88,335 не более		
		6e	89,266			88,963			88,300 не более		
		6d	89,238			88,935			88,272 не более		
	К-И	4h	89,344	−0,009	—	89,042	−0,005	—	88,369 не более	—	—
		6h; 8h	89,344	−0,011		89,042	−0,006		88,367 не более		
		6g; 8g	89,312			89,010			88,335 не более		
		6e	89,278			88,975			88,300 не более		
		6d	89,250			88,947			88,272 не более		

Продолжение табл. 39

Исполнительные размеры калибров для резьбы М90×1,5

мм

Наименование	Вид калибра	Поле допуска резьбы	d			d_2			d_1			
			Новый		Изношенный	Новый		Изношенный	Новый			Изношенный
			Номин.	Пред. откл.		Номин.	Пред. откл.		Номин.		Пред. откл.	
Контрольные калибры-пробки	КНЕ-ПР	4h	90,009	−0,018	—	88,908	−0,005	88,900	88,254	не более	—	—
		6h	90,011	−0,022		88,844	−0,006	88,834	88,189			
		6g	89,979			88,812		88,802	88,157			
		6e	89,944			88,776		88,768	88,122			
		6d	89,916			88,748		88,740	88,094			
		8h	89 979	−0,028		88,748	−0,008	88,736	88,092			
		8g	89,947			88,716		88,704	88,060			
	КНЕ-НЕ	4h	89,909	−0,018	—	88,928	−0,006	—	88,276	не более	—	—
		6h	89,851	−0,022		88,869	−0,006		88,216			
		6g	89,819			88,837			88,184			
		6e	89,784			88,802			88,149			
		6d	89,756			88,774			88,121			
		8h	89,764	−0,028		88,780	−0,008		88,126			
		8g	89,732			88,748			88,094			
	КИ-НЕ	4h	89,914	−0,018	—	88,934	−0,005	—	88,276	не более	—	—
		6h	89,857	−0,022		88,875	−0,006		88,216			
		6g	89,825			88,843			88,184			
		6e	89,790			88,808			88,149			
		6d	89,762			88,780			88,121			
		8h	89,772	−0,028		88,788	−0,008		88,126			
		8g	89,740			88,756			88,094			
	У-ПР	4h	90,009	−0,018	—	89,024	−0,005	89,016	88,369	не более	—	—
		6h; 8h	90,011	−0,022		89,018	−0,006	89 009	88,367			
		6g; 8g	89,979			88,986		88,977	88,335			
		6e	89,944			88,951		88,942	88,300			
		6d	89,916			88,923		88,914	88,272			
	У-НЕ	4h	89,902	−0,018	—	88,919	−0,005	88,911	88,276	не более	—	—
		6h	89,842	−0,022		88,857	−0,006	88,848	88,216			
		6g	89,810			88,825		88,816	88,184			
		6e	89,775			88,790		88,781	88,149			
		6d	89,747			88,762		88,753	88,121			
		8h	89,752	−0,028		88,764	−0,008	88,752	88,126			
		8g	89,720			88,732		88,720	88,094			

Таблица 40

Исполнительные размеры калибров для резьбы М95×6

мм

Назначение	Вид калибра	Поле допуска резьбы	d			d_2			d_1		
			Новый		Изношенный	Новый		Изношенный	Новый		Изношенный
			Номин.	Пред. откл.		Номин.	Пред. откл.		Номин.	Пред. откл.	
Калибры-пробки	ПР	4H5H; 5H	95,030	−0,028	94,995	91,126	−0,014	91,098	88,505 не более	—	—
		6H; 7H	95,042	−0,036	94,997	91,136	−0,018	91,100	88,505 не более		
		6G; 7G	95,122		95,077	91,216		91,180	88,585 не более		
	НЕ	4H5H	92,574	−0,028	—	91,367	−0,014	91,345	88,505 не более	—	—
		5H	92,639			91,432		91,410	88,505		
		6H	92,730	−0,036		91,521	−0,018	91,493	88,505		
		6G	92,810			91,601		91,573	88,585		
		7H	92,830			91,621		91,593	88,505		
		7G	92,910			91,701		91,673	88,585		
Калибры-кольца	ПР	4h	95,011 не менее	—	—	91,086	+0,018	91,116	88,496	+0,018	88,526
		6h; 8h	95,014			91,080	+0,023	91,116	88,494	+0,023	88,530
		6g; 8g	94,934			91,000		91,036	88,414		88,450
		6e	94,896			90,962		90,998	88,376		88,412
		6d	94,864			90,930		90,966	88,344		88,380
	НЕ	4h	95,011 не менее	—	—	90,895	+0,018	90,919	89,686	+0,036	—
		6h	95,014			90,780	+0,023	90,811	89,568		
		6g	94,934			90,700		90,731	89,488	+0,046	
		6e	94,896			90,662		90,693	89,450		
		6d	94,864			90,630		90,661	89,418		
		8h	95,018			90,598	+0,030	90,638	89,383	+0,060	
		8g	94,938			90,518		90,558	89,303		
Контрольные калибры-пробки	КПР-ПР	4h	95,011	−0,022	—	91,082	−0,006	91,072	88,479 не более	—	—
		6h; 8h	95,014	−0,028		91,075	−0,008	91,063	88,471 не более		
		6g; 8g	94,934			90,995		90,983	88,391 не более		
		6e	94,896			90,957		90,945	88,353 не более		
		6d	94,864			90,925		90,913	88,321 не более		
	КПР-НЕ	4h	92,310	−0,011	—	91,107	−0,006	—	88,496 не более	—	—
		6h; 8h	92,310	−0,014		91,106	−0,008		88,494 не более		
		6g; 8g	92,230			91,026			88,414 не более		
		6e	92,192			90,988			88,376 не более		
		6d	92,160			90,956			88,344 не более		
	К-И	4h	92,322	−0,011	—	91,119	−0,006	—	88,496 не более	—	—
		6h; 8h	92,324	−0,014		91,120	−0,008		88,494 не более		
		6g; 8g	92,244			91,040			88,414 не более		
		6e	92,206			91,002			88,376 не более		
		6d	92,174			90,970			88,344 не более		

Продолжение табл. 40

Исполнительные размеры калибров для резьбы М95×6

мм

Наименование	Вид калибра	Поле допуска резьбы	d			d_2			d_1			
			Новый		Изношенный	Новый		Изношенный	Новый		Пред. откл.	Изношенный
			Номин.	Пред. откл.		Номин.	Пред. откл.		Номин.			
Контрольные калибры-пробки	КНЕ-ПР	4h	95,011	−0,022	—	90,890	−0,006	90,882	88,288	не более	—	—
		6h	95,014	−0,028		90,776	−0,008	90,764	88,172			
		6g	94,934			90,696		90,684	88,092			
		6e	94,896			90,658		90,646	88,054			
		6d	94,864			90,626		90,614	88,022			
		8h	95,018	−0,036		90,594	−0,011	90,578	87,988			
		8g	94,938			90,514		90,498	87,908			
	КНЕ-НЕ	4h	94,821	−0,022	—	90,916	−0,006	—	88,315	не более	—	—
		6h	94,714	−0,028		90,807	−0,008		88,205			
		6g	94,634			90,727			88,125			
		6e	94,596			90,689			88,087			
		6d	94,564			90,657			88,055			
		8h	94,543	−0,036		90,634	−0,011		88,030			
		8g	94,463			90,554			87,950			
	КИ-НЕ	4h	94,827	−0,022	—	90,922	−0,006	—	88,315	не более	—	—
		6h	94,722	−0,028		90,815	−0,008		88,205			
		6g	94,642			90,735			88,125			
		6e	94,604			90,697			88,087			
		6d	94,572			90,665			88,055			
		8h	94,553	−0,036		90,644	−0,011		88,030			
		8g	94,473			90,564			87,950			
	У-ПР	4h	95,011	−0,022	—	91,095	−0,006	91,086	88,496	не более	—	—
		6h; 8h	95,014	−0,028		91,091	−0,008	91,079	88,494			
		6g; 8g	94,934			91,011		90,999	88,414			
		6e	94,896			90,973		90,961	88,376			
		6d	94,864			90,941		90,929	88,344			
	У-НЕ	4h	94,812	−0,022	—	90,904	−0,006	90,895	88,315	не более	—	—
		6h	94,702	−0,028		90,792	−0,008	90,780	88,205			
		6g	94,622			90,712		90,700	88,125			
		6e	94,584			90,674		90,662	88,087			
		6d	94,552			90,642		90,630	88,055			
		8h	94,528	−0,036		90,613	−0,011	90,598	88,030			
		8g	94,448			90,533		90,518	87,950			

Таблица 41

Исполнительные размеры калибров для резьбы М95×4

мм

Наименование	Вид калибра	Поле допуска резьбы	d			d_2			d_1		
			Новый		Изношенный	Новый		Изношенный	Новый		Изношенный
			Номин.	Пред. откл.		Номин.	Пред. откл.		Номин.	Пред. откл.	
Калибры-пробки	ПР	4H5H; 5H	95,030	−0,028	94,995	92,425	−0,014	92,397	90,670 не более	—	—
		6H; 7H	95,042	−0,036	94,997	92,435	−0,018	92,399	90,670		
		6G; 7G	95,102		95,057	92,495		92,459	90,730		
	НЕ	4H5H	93,435	−0,028	—	92,628	−0,014	92,606	90,670 не более	—	—
		6H	93,488			92,681		92,659	90,670		
		6H	93,564	−0,036		92,755	0,018	92,727	90,670		
		6G	93,624			92,815		92,787	90,730		
		7H	93,654			92,845		92,817	90,670		
		7G	93,714			92,905		92,877	90,730		
Калибры-кольца	ПР	4h	95,011 не менее	—	—	92,385	+0,018	92,415	90,661	+0,018	90,691
		6h; 8h	95,014			92,378	+0,023	92,416	90,658	+0,023	90,696
		6g; 8g	94,954			92,318		92,356	90,598		90,636
		6e	94,919			92,284		92,320	90,564		90,600
		6d	94,889			92,254		92,290	90,534		90,570
	НЕ	4h	95,011 не менее	—	—	92,224	+0,018	92,248	91,415	+0,036	—
		6h	95,014			92,129	+0,023	92,160	91,318		
		6g	94,954			92,069		92,100	91,258	+0,046	
		6e	94,919			92,034		92,065	91,222		
		6d	94,889			92,004		92,035	91,192		
		8h	95,018			91,972	+0,030	92,012	91,157	+0,060	
		8g	94,958			91,912		91,952	91,097		
Контрольные калибры-пробки	КПР-ПР	4h	95,011	−0,022	—	92,380	−0,006	92,372	90,644 не более	—	—
		6h; 8h	95,014	−0,028		92,374	−0,008	92,362	90,636		
		6g; 8g	94,954			92,314		92,302	90,576		
		6e	94,919			92,279		92,267	90,541		
		6d	94,889			92,249		92,237	90,511		
	КПР-НЕ	4h	93,208	−0,011	—	92,406	−0,006	—	90,661 не более	—	—
		6h; 8h	93,208	−0,014		92,406	−0,008		90,658		
		6g; 8g	93,148			92,346			90,598		
		6e	93,114			92,310			90,564		
		6d	93,084			92,280			90,534		
	К-И	4h	93,220	−0,011	—	92,418	−0,006	—	90,661 не более	—	—
		6h; 8h	93,222	−0,014		92,420	−0,008		90,658		
		6g; 8g	93,162			92,360			90,598		
		6e	93,128			92,324			90,564		
		6d	93,098			92,294			90,534		

Продолжение табл. 41

Исполнительные размеры калибров для резьбы М95×4

мм

Наименование	Вид калибра	Поле допуска резьбы	d			d_2			d_1			
			Новый		Изношенный	Новый		Изношенный	Новый			Изношенный
			Номин.	Пред. откл.		Номин.	Пред. откл.		Номин.		Пред. откл.	
Контрольные калибры-пробки	КНЕ-ПР	4h	95,011	—0,022	—	92,220	—0,006	92,210	90,483	не более	—	—
		6h	95,014	—0,028		92,124	—0,008	92,112	90,386			
		6g	94,954			92,064		92,052	90,326			
		6e	94,919			92,030		92,018	90,292			
		6d	94,889			92,000		91,988	90,262			
		8h	95,018	—0,036		91,968	—0,011	91,952	90,228			
		8g	94,958			91,908		91,892	90,168			
	КНЕ-НЕ	4h	94,851	—0,022	—	92,245	—0,006	—	90,510	не более	—	—
		6h	94,764	—0,028		92,156	—0,008		90,420			
		6g	94,704			92,096			90,360			
		6e	94,669			92,061			90,325			
		6d	94,639			92,031			90,295			
		8h	94,618	—0,036		92,008	—0,011		90,270			
		8g	94,558			91,948			90,210			
	КИ-НЕ	4h	94,857	—0,022	—	92,251	—0,006	—	90,510	не более	—	—
		6h	94,772	—0,028		92,164	—0,008		90,420			
		6g	94,712			92,104			90,360			
		6e	94,677			92,069			90,325			
		6d	94,647			92,039			90,295			
		8h	94,628	—0,036		92,018	—0,011		90,270			
		8g	94,568			91,958			90,210			
	У-ПР	4h	95,011	—0,022	—	92,394	—0,006	92,385	90,661	не более	—	—
		6h; 8h	95,014	—0,028		92,390	—0,008	92,378	90,658			
		6g; 8g	94,954			92,330		92,318	90,598			
		6e	94,919			92,295		92,283	90,564			
		6d	94,889			92,265		92,253	90,534			
	У-НЕ	4h	94,842	—0,022	—	92,233	—0,006	92,224	90,510	не более	—	—
		6h	94,752	—0,028		92,140	—0,008	92,128	90,420			
		6g	94,692			92,080		92,068	90,360			
		6e	94,658			92,046		92,034	90,325			
		6d	94,628			92,016		92,004	90,295			
		8h	94,603	—0,036		91,987	—0,011	91,972	90,270			
		8g	94,543			91,927		91,912	90,210			

Таблица 42

Исполнительные размеры калибров для резьбы М95×3

мм

Назначение	Вид калибра	Поле допуска резьбы	d			d_2			d_1			
			Новый		Изношенный	Новый		Изношенный	Новый			Изношенный
			Номин.	Пред. откл.		Номин.	Пред. откл.		Номин.		Пред. откл.	
Калибры-пробки	ПР	4Н5Н; 5Н	95,023	—0,022	94,994	93,068	—0,011	93,046	91,752	не более	—	—
		6Н; 7Н	95,030	—0,028	94,995	93,074	—0,014	93,046	91,752			
		6G; 7G	95,078		95,043	93,122		93,094	91,800			
	НЕ	4Н5Н	93,858	—0,022	—	93,252	—0,011	93,235	91,752	не более	—	—
		6Н	93,908	—0,028		93,301	—0,014	93,279	91,752			
		6Н	93,972			93,365		93,343	91,752			
		6G	94,020			93,413		93,391	91,800			
		7Н	94,053	—0,036		93,444	—0,018	93,416	91,752			
		7G	94,101			93,492		93,464	91,800			
Калибры-кольца	ПР	4h	95,011	—	—	93,034	+0,018	93,064	91,743	—	+0,018	91,773
		6h; 8h	95,014			93,028	+0,023	93,064	91,740		+0,023	91,778
		6g; 8g	94,966			92,980		93,016	91,692			91,730
		6e	94,929			92,942		92,980	91,656			91,692
		6d	94,902			92,916		92,952	91,628			91,666
	НЕ	4h	95,011	—	—	92,893	+0,018	92,917	92,284	—	+0,036	—
		6h	95,014			92,804	+0,023	92,835	92,192			
		6g	94,966			92,756		92,787	92,144		+0,046	
		6e	94,929			92,719		92,750	92,108			
		6d	94,902			92,692		92,723	92,080			
		8h	95,018			92,666	+0,030	92,706	92,051		+0,060	
		8g	94,970			92,618		92,658	92,003			
Контрольные калибры-пробки	КПР-ПР	6h	95,011	—0,022	—	93,030	—0,006	93,020	91,726	не более	—	—
		6h; 8h	95,014	—0,028		93,023	—0,008	93,011	91,718			
		6g; 8g	94,966			92,975		92,963	91,670			
		6e	94,929			92,938		92,926	91,633			
		6d	94,902			92,911		92,899	91,606			
	КПР-НЕ	4h	93,658	—0,011	—	93,055	—0,006	—	91,743	не более	—	—
		6h; 8h	93,658	—0,014		93,054	0,008		91,740			
		6g; 8g	93,610			93,006			91,692			
		6e	93,572			92,970			91,656			
		6d	93,546			92,942			91,628			
	К-И	4h	93,670	—0,011	—	93,067	0,006	—	91,743	не более	—	—
		6h; 8h	93,672	—0,014		93,068	—0,008		91,740			
		6g; 8g	93,624			93,020			91,692			
		6e	93,586			92,984			91,656			
		6d	93,560			92,956			91,628			

Продолжение табл. 42

Исполнительные размеры калибров для резьбы М95×3

мм

Наименование	Вид калибра	Поле допуска резьбы	d Новый Номин.	d Новый Пред. откл.	d Изношенный	d_2 Новый Номин.	d_2 Новый Пред. откл.	d_2 Изношенный	d_1 Новый Номин.	d_1 Новый Пред. откл.	d_1 Изношенный
Контрольные калибры-пробки	КНЕ-ПР	4h	95,011	—0,022	—	92,888	—0,006	92,880	91,585	не более	—
		6h	95,014			92,800		92,788	91,494		
		6g	94,966	—0,028		92,752	—0,008	92,740	91,446		
		6e	94,929			92,714		92,702	91,410		
		6d	94,902			92,688		92,676	91,382		
		8h	95,018	—0,036		92,662	—0,011	92,646	91,355		
		8g	94,970			92,614		92,598	91,307		
	КНЕ-НЕ	4h	94,871	—0,022	—	92,914	—0,006	—	91,612	не более	—
		6h	94,790			92,831			91,528		
		6g	94,742	—0,028		92,783	—0,008		91,480		
		6e	94,705			92,746			91,443		
		6d	94,678			92,719			91,416		
		8h	94,663	—0,036		92,702	—0,011		91,397		
		8g	94,615			92,654			91,349		
	КИ-НЕ	4h	94,877	—0,022	—	92,920	—0,006	—	91,612	не более	—
		6h	94,798			92,839			91,528		
		6g	94,750	—0,028		92,791	—0,008		91,480		
		6e	94,713			92,754			91,443		
		6d	94,686			92,727			91,416		
		8h	94,673	—0,036		92,712	—0,011		91,397		
		8g	94,625			92,664			91,349		
	У-ПР	4h	95,011	—0,022	—	93,043	—0,006	93,034	91,743	не более	—
		6h; 8h	95,014			93,039		93,027	91,740		
		6g; 8g	94,966	—0,028		92,991	—0,008	92,979	91,692		
		6e	94,929			92,954		92,942	91,656		
		6d	94,902			92,927		92,915	91,628		
	У-НЕ	4h	94,862	—0,022	—	92,902	—0,006	92,893	91,612	не более	—
		6h	94,778			92,816		92,804	91,528		
		6g	94,730	—0,028		92,768	—0,008	92,756	91,480		
		6e	94,694			92,730		92,718	91,443		
		6d	94,666			92,704		92,692	91,416		
		8h	94,648	—0,036		92,681	—0,011	92,666	91,397		
		8g	94,600			92,633		92,618	91,349		

Таблица 43

Исполнительные размеры калибров для резьбы М95×2

мм

Наименование	Вид калибра	Поле допуска резьбы	d			d_2			d_1		
			Новый		Изношенный	Новый		Изношенный	Новый		Изношенный
			Номин.	Пред. откл.		Номин.	Пред. откл.		Номин.	Пред. откл.	
Калибры-пробки	ПР	4H5H; 5H	95,023	−0,022	94,994	93,718	−0,011	93,696	92,835 не более	—	—
		6H; 7H	95,030	−0,028	94,995	93,724	−0,014	93,696	92,835		
		6G; 7G	95,068		95,033	93,762		93,734	92,873		
	НЕ	4H; 5H	94,278	−0,022	—	93,872	−0,011	93,855	92,835 не более	—	—
		5H	94,318			93,912		93,895	92,835		
		6H	94,372	−0,028		93,965	−0,014	93,943	92,835		
		6G	94,410			94,003		93,981	92,873		
		7H	94,437			94,030		94,008	92,835		
		7G	94,475			94,068		94,046	92,873		
Калибры-кольца	ПР	4h	95,009 не менее	—	—	93,692	+0,014	93,715	92,828	+0,014	92,851
		6h; 8h	95,011			93,684	+0,018	93,714	92,826	+0,018	92,856
		6g; 8g	94,973			93,646		93,676	92,788		92,818
		6e	94,940			93,613		93,643	92,755		92,785
		6d	94,911			93,584		93,614	92,726		92,756
	НЕ	4h	95,009 не менее	—	—	93,569	+0,014	93,588	93,162	+0,028	—
		6h	95,011			93,493	+0,018	93,517	93,084	+0,036	
		6g	94,973			93,455		93,479	93,046		
		6e	94,940			93,422		93,446	93,013		
		6d	94,911			93,393		93,417	92,984		
		8h	95,014			93,378	+0,023	93,409	92,966	+0,046	
		8g	94,976			93,340		93,371	92,928		
Контрольные калибры-пробки	КПР-ПР	4h	95,009	−0,018	—	93,688	−0,005	93,680	92,818 не более	—	—
		6h; 8h	95,011	−0,022		93,680	−0,006	93,670	92,809		
		6g; 8g	94,973			93,642		93,632	92,771		
		6e	94,940			93,608		93,600	92,738		
		6d	94,911			93,580		93,570	92,709		
	КПР-НЕ	4h	94,110	−0,009	—	93,708	−0,005	—	92,828 не более	—	—
		6h; 8h	94,108	−0,011		93,705	−0,006		92,826		
		6g; 8g	94,070			93,667			92,788		
		6e	94,036			93,634			92,755		
		6d	94,008			93,605			92,726		
	К-И	4h	94,120	−0,009	—	93,718	−0,005	—	92,828 не более	—	—
		6h; 8h	94,120	−0,011		93,717	−0,006		92,826		

Продолжение табл. 43

Исполнительные размеры калибров для резьбы М95×2

мм

Наименование	Вид калибра	Поле допуска резьбы	d			d_2			d_1			
			Новый		Изношенный	Новый		Изношенный	Новый		Пред. откл.	Изношенный
			Номин.	Пред. откл.		Номин.	Пред. откл.		Номин.			
Контрольные калибры-пробки	К-И	6g; 8g	94,082	—0,011	—	93,679	—0,006	—	92,788	не более	—	—
		6e	94,048			93,646			92,755			
		6d	94,020			93,617			92,726			
	КНЕ-ПР	4h	95,009	—0,018	—	93,565	—0,005	93,557	92,695	не более	—	—
		6h	95,011	—0,022		93,488	—0,006	93,480	92,618			
		6g	94,973			93,450		93,442	92,580			
		6e	94,940			93,418		93,408	92,547			
		6d	94,911			93,388		93,380	92,518			
		8h	95,014	—0,028		93,374	—0,008	93,362	92,502			
		8g	94,976			93,336		93,324	92,464			
	КНЕ-НЕ	4h	94,891	—0,018	—	93,586	—0,005	—	92,717	не более	—	—
		6h	94,821	—0,022		93,514	—0,006		92,645			
		6g	94,783			93,476			92,607			
		6e	94,750			93,443			92,574			
		6d	94,721			93,414			92,545			
		8h	94,714	—0,028		93,405	—0,008		92,535			
		8g	94,676			93,367			92,497			
	КИ-НЕ	4h	94,896	—0,018	—	93,590	—0,005	—	92,717	не более	—	—
		6h	94,827	—0,022		93,520	—0,006		92,645			
		6g	94,789			93,482			92,607			
		6e	94,756			93,449			92,574			
		6d	94,727			93,420			92,545			
		8h	94,722	—0,028		93,413	—0,008		92,535			
		8g	94,684			93,375			92,497			
	У-ПР	4h	95,009	—0,018	—	93,699	—0,005	93,691	92,828	не более	—	—
		6h; 8h	95,011	—0,022		93,693	—0,006	93,684	92,826			
		6g; 8g	94,973			93,655		93,646	92,788			
		6e	94,940			93,622		93,613	92,755			
		6d	94,911			93,593		93,584	92,726			
	У-НЕ	4h	94,884	—0,018	—	93,576	—0,005	93,568	92,717	не более	—	—
		6h	94,812	—0,022		93,502	—0,006	93,493	92,645			
		6g	94,774			93,464		93,455	92,607			
		6e	94,741			93,431		93,422	92,574			
		6d	94,712			93,402		93,393	92,545			
		8h	94,702	—0,028		93,390	—0,008	93,378	92,535			
		8g	94,664			93,352		93,340	92,497			

Таблица 44

Исполнительные размеры калибров для резьбы М95×1,5

мм

Наименование	Вид калибра	Поле допуска резьбы	d			d_2			d_1			
			Новый		Изношенный	Новый		Изношенный	Новый			Изношенный
			Номин.	Пред. откл.		Номин.	Пред. откл.		Номин.		Пред. откл.	
Калибры-пробки	ПР	4H5H; 5H	95,023	−0,022	94,994	94,044	−0,011	94,020	93,376	не более	—	—
		6H; 7H	95,030	−0,028	94,995	94,049	−0,014	94,021	93,376			
		6G; 7G	95,062		95,027	94,081		94,053	93,408			
	НЕ	4H5H	94,482	−0,022	—	94,177	−0,011	94,160	93,376	не более	—	—
		5H	94,522			94,217		94,200	93,376			
		6H	94,571	−0,028		94,264	−0,014	94,242	93,376			
		6G	94,603			94,296		94,274	93,408			
		7H	94,627			94,320		94,298	93,376			
		7G	94,659			94,352		94,330	93,408			
Калибры-кольца	ПР	4h	95,009	не менее	—	94,017	+0,014	94,040	93,369		+0,014	93,392
		6h; 8h	95,011			94,009		94,039	93,367			93,397
		6g; 8g	94,979			93,977	+0,018	94,007	93,335		+0,018	93,365
		6e	94,944			93,942		93,972	93,300			93,330
		6d	94,916			93,914		93,944	93,272			93,302
	НЕ	4h	95,009	не менее	—	93,906	+0,014	93,925	93,599		+0,028	—
		6h	95,011			93,838		93,862	93,529			
		6g	94,979			93,806	+0,018	93,830	93,497		+0,036	
		6e	94,944			93,711		93,795	93,462			
		6d	94,916			93,743		93,767	93,434			
		8h	94,987			94,738	+0,023	93,769	93,426		+0,046	
		8g	94,955			93,706		93,737	93,394			
Контрольные калибры-пробки	КПР-ПР	4h	95,009	−0,018	—	94,013	−0,005	94,005	93,359	не более	—	—
		6h; 8h	95,011	−0,022		94,004	−0,006	93,996	93,350			
		6g; 8g	94,979			93,972		93,964	93,318			
		6e	94,944			93,938		93,929	93,283			
		6d	94,916			93,910		93,900	93,255			
	КПР-НЕ	4h	94,336	−0,009	—	94,034	−0,005	—	93,369	не более	—	—
		6h; 8h	94,332	−0,011		94,030	−0,006		93,367			
		6g; 8g	94,300			93,998			93,335			
		6e	94,266			93,963			93,300			
		6d	94,238			93,935			93,272			
	К-И	4h	94,344	−0,009	—	94,042	−0,005	—	93,369	не более	—	—
		6h; 8h	94,344	−0,011		94,042	−0,006		93,647			

Продолжение табл. 44

Исполнительные размеры калибров для резьбы М95×1,5

мм

Наименование	Вид калибра	Поле допуска резьбы	d			d_2			d_1			
			Новый		Изношенный	Новый		Изношенный	Новый			Изношенный
			Номин.	Пред. откл.		Номин.	Пред. откл.		Номин.		Пред. откл.	
Контрольные калибры-пробки	К-И	6g; 8g	94,312	−0,011	—	94,010	−0,006	—	93,335	не более	—	—
		6e	94,278			93,975			93,300			
		6d	94,250			93,947			93,272			
	КНЕ-ПР	4h	95,009	−0,018	—	93,902	−0,005	93,894	93,248	не более	—	—
		6h	95,011	−0,022		93,834	−0,006	93,824	93,179			
		6g	94,979			93,802		93,792	93,147			
		6e	94,944			93,766		93,757	93,112			
		6d	94,916			93,738		93,730	93,084			
		8h	94,964	−0,028		93,734	−0,008	93,722	93,078			
		8g	94,932			93,702		93,690	93,046			
	КНЕ-НЕ	4h	94,903	−0,018	—	93,922	−0,005	—	93,270	не более	—	—
		6h	94,841	−0,022		93,859	−0,006		93,206			
		6g	94,809			93,827			93,174			
		6e	94,774			93,792			93,139			
		6d	94,746			93,764			93,111			
		8h	94,749	−0,028		93,765	−0,008		93,111			
		8g	94,717			93,733			93,079			
	КИ-НЕ	4h	94,908	−0,018	—	93,928	−0,005	—	93,270	не более	—	—
		6h	94,847	−0,022		93,865	−0,006		93,206			
		6g	94,815			93,833			93,174			
		6e	94,780			93,798			93,139			
		6d	94,752			93,770			93,111			
		8h	94,757	−0,028		93,773	−0,008		93,111			
		8g	94,725			93,741			93,079			
	У-ПР	4h	95,009	−0,018	—	93,024	−0,005	94,016	93,369	не более	—	—
		6h; 8h	95,011	−0,022		93,018	−0,006	94,009	93,367			
		6g; 8g	94,979			93,986		93,977	93,335			
		6e	94,944			93,951		93,942	93,300			
		6d	94,916			93,923		93,914	93,272			
	У-НЕ	4h	94,896	−0,018	—	93,913	−0,005	93,905	93,270	не более	—	—
		6h	94,832	−0,022		93,847	−0,006	93,838	93,206			
		6g	94,800			93,815		93,806	93,174			
		6e	94,765			93,780		93,771	93,139			
		6d	94,737			93,752		93,743	93,111			
		8h	94,738	−0,028		93,750	−0,008	93,738	93,111			
		8g	94,706			93,718		93,706	93,079			

Таблица 45

Исполнительные размеры калибров для резьбы М100×6

мм

Наименование	Вид калибра	Поле допуска резьбы	d			d_2			d_1		
			Новый		Изношенный	Новый		Изношенный	Новый		Изношенный
			Номин.	Пред. откл.		Номин.	Пред. откл.		Номин.	Пред. откл.	
Калибры-пробки	ПР	4H5H; 5H	100,030	−0,028	99,995	96,126	−0,014	96,098	93,505 не более	—	—
		6H; 7H	100,042	−0,036	99,997	96,136	−0,018	96,100	93,505 не более		
		6G; 7G	100,122		100,077	96,216		96,180	93,585 не более		
	НЕ	4H5H	97,574	−0,028	—	96,367	−0,014	96,345	93,505 не более	—	—
		5H	97,639			96,432		96,410	93,505		
		6H	97,730	−0,036		96,521	−0,018	96,493	93,505		
		6G	97,810			96,601		96,573	93,585		
		7H	97,830			96,621		96,593	93,505		
		7G	97,910			96,701		96,673	93,585		
Калибры-кольца	ПР	4h	100,011 не менее	—	—	96,086	+0,018	96,116	93,496	+0,018	93,526
		6h; 8h	100,014			96,080	+0,023	96,116	93,494	+0,023	93,530
		6g; 8g	99,934			96,000		96,036	93,414		93,450
		6e	99,896			95,962		95,998	93,376		93,412
		6d	99,864			95,930		95,966	93,344		93,380
	НЕ	4h	100,011 не менее	—	—	95,895	+0,018	95,919	94,686	+0,036	—
		6d	100,014			95,780	+0,023	95,811	94,568		
		6g	99,934			95,700		95,731	94,488	+0,046	
		6e	99,896			95,662		95,693	94,450		
		6d	99,864			95,630		95,661	94,418		
		8h	100,018			95,598	+0,030	95,638	94,383	+0,060	
		8g	99,938			95,518		95,558	94,303		
Контрольные калибры-пробки	КПР-ПР	4h	100,011	−0,022	—	96,082	−0,006	96,072	94,479 не более	—	—
		6h; 8h	100,014	−0,028		96,075	−0,008	96,063	93,471 не более		
		6g; 8g	99,934			95,995		95,983	93,391 не более		
		6e	99,896			95,957		95,945	93,353 не более		
		6d	99,864			95,925		95,913	93,321 не более		
	КПЕ-НЕ	4h	97,310	−0,011	—	96,107	−0,006	—	93,496 не более	—	—
		6h; 8h	97,310	−0,014		96,106	−0,008		93,494 не более		
		6g; 8g	97,230			96,026			93,414 не более		
		6e	97,192			96,988			93,376 не более		
		6d	97,160			96,956			93,344 не более		
	К-И	4h	97,322	−0,011	—	96,119	−0,006	—	93,496 не более	—	—
		6h; 8h	97,324	−0,014		96,120	−0,008		93,494 не более		
		6g; 8g	97,244			96,040			93,414 не более		
		6e	97,206			96,002			93,376 не более		
		6d	97,174			95,970			93,344 не более		

Продолжение табл. 45

Исполнительные размеры калибров для резьбы М100×6

мм

Наименование	Вид калибра	Поле допуска резьбы	d			d_1			d_2			
			Новый		Изношенный	Новый		Изношенный	Новый		Пред. откл.	Изношенный
			Номин.	Пред. откл.		Номин.	Пред. откл.		Номин.			
Контрольные калибры-пробки	КНЕ-ПР	4h	100,011	—0,022	—	95,890	—0,006	95,882	93,288	не более	—	—
		6h	100,014			95,776		95,764	93,172			
		6g	94,934	—0,028		95,696	—0,008	95,684	93,092			
		6e	99,896			95,658		95,646	93,054			
		6d	99,964			95,626		95,614	93,022			
		8h	100,018	—0,036		95,594	—0,011	95,578	92,988			
		8g	99,938			95,514		95,498	92,908			
	КНЕ-НЕ	4h	99,821	—0,022	—	95,916	—0,006	—	93,315	не более	—	—
		6h	99,714			95,807			93,205			
		6g	99,634	—0,028		95,727	—0,008		93,125			
		6e	99,596			95,689			93,087			
		6d	99,564			95,657			93,055			
		8h	99,543	—0,036		95,634	—0,011		93,030			
		8g	99,463			95,554			92,950			
	КИ-НЕ	4h	99,827	—0,022	—	95,922	—0,006	—	93,315	не более	—	—
		6h	99,722			95,815			93,205			
		6g	99,642	—0,028		95,735	—0,008		93,125			
		6e	99,604			95,697			93,087			
		6d	99,572			95,665			93,055			
		8h	99,553	—0,036		95,644	—0,011		93,030			
		8g	99,473			95,564			92,950			
	У-ПР	4h	100,011	—0,022	—	96,095	—0,006	96,086	92,496	не более	—	—
		6h; 8h	100,014			96,091		96,079	93,494			
		6g; 8g	99,934	—0,028		96,011	—0,008	95,999	93,414			
		6e	99,896			95,973		95,961	93,376			
		6d	99,864			95,941		95,929	93,344			
	У-НЕ	4h	99,812	—0,022	—	95,904	—0,006	95,895	93,315	не более	—	—
		6h	99,702			95,792		95,780	93,205			
		6g	99,622	—0,028		95,712	—0,008	95,700	93,125			
		6e	99,584			95,674		95,662	93,087			
		6d	99,552			95,642		95,630	93,055			
		8h	99,528	—0,036		95,613	—0,011	95,598	93,030			
		8g	99,448			95,533		95,518	92,950			

Таблица 46

Исполнительные размеры калибров для резьбы М100×4

мм

Наименование	Вид калибра	Поле допуска резьбы	d			d_2			d_1			
			Новый		Изношенный	Новый		Изношенный	Новый			Изношенный
			Номин.	Пред. откл.		Номин.	Пред. откл.		Номин.		Пред. откл.	
Калибры-пробки	ПР	4H5H; 5H	100,030	−0,028	99,995	97,425	−0,014	97,397	95,670	не более	—	—
		6H; 7H	100,042	−0,036	99,997	97,435	−0,018	97,399	95,670			
		6G; 7G	100,102		100,057	97,495		97,459	95,730			
	НЕ	4H5H	98,435	−0,028	—	97,628	−0,014	97,606	95,670	не более	—	—
		5H	98,488			97,681		97,659	95,670			
		6H	98,564	−0,036		97,755	−0,018	97,727	95,670			
		6G	98,624			97,815		97,787	95,730			
		7H	98,654			97,845		97,817	95,670			
		7G	98,714			97,905		97,877	75,730			
Калибры-кольца	ПР	4h	100,011	не менее	—	97,385	+0,018	97,415	95,661		+0,018	95,691
		6h; 8h	100,014			97,378	+0,023	97,416	95,658		+0,023	95,696
		6g; 8g	99,954			97,318		97,356	95,598			95,636
		6e	99,919			97,284		97,320	95,564			95,600
		6d	99,889			97,254		97,290	95,534			95,570
	НЕ	4h	100,011	не менее	—	97,224	+0,018	97,248	96,415		+0,036	—
		6h	100,014			97,129	+0,023	97,160	96,318		+0,046	
		6g	99,954			97,069		97,100	96,258			
		6e	99,919			97,034		97,065	96,222			
		6d	99,889			97,004		97,035	96,192			
		8h	100,018			96,972	+0,030	97,012	96,157		+0,060	
		8g	99,958			96,912		96,952	96,097			
Контрольные калибры-пробки	КПР-ПР	4h	100,011	−0,022	—	97,380	−0,006	97,372	95,644	не более	—	—
		6h; 8h	100,014	−0,028		97,374	−0,008	97,362	95,636			
		6g; 8g	99,954			97,314		97,302	95,576			
		6e	99,919			97,279		97,267	95,541			
		6d	99,889			97,249		97,237	95,511			
	КПР-НЕ	4h	98,208	−0,011	—	97,406	−0,006	—	95,661	не более	—	—
		6h; 8h	98,208	−0,014		97,406	−0,008		95,658			
		6g; 8g	98,148			97,346			95,598			
		6e	98,114			97,310			95,564			
		6d	98,084			97,280			95,534			
	К-И	4h	98,220	−0,011	—	97,418	−0,006	—	95,661	не более	—	—
		6h; 8h	98,222	−0,014		97,420	−0,008		95,658			
		6g; 8g	98,162			97,360			95,598			
		6e	98,128			97,324			95,564			
		6d	98,098			97,294			95,534			

Продолжение табл. 46

Исполнительные размеры калибров для резьбы М100×4

мм

Наименование	Вид калибра	Поле допуска резьбы	d			d_2			d_1			
			Новый		Изношенный	Новый		Изношенный	Новый			Изношенный
			Номин	Пред. откл.		Номин.	Пред. откл.		Номин.		Пред. откл.	
Контрольные калибры-пробки	КНЕ-ПР	4h	100,011	−0,022	—	97,220	−0,006	97,210	95,483	не более	—	—
		6h	100,014			97,124		97,112	95,386			
		6g	99,954	−0,028		97,064	−0,008	97,052	95,326			
		6e	99,919			97,030		97,018	95,292			
		6d	99,889			97,000		96,988	95,262			
		8h	100,018	−0,036		96,968	−0,001	96,952	95,228			
		8g	99,958			96,908		96,892	95,168			
	КНЕ-НЕ	4h	99,851	−0,022	—	97,245	−0,006	—	95,510	не более	—	—
		6h	99,764			97,156			95,420			
		6g	99,704	−0,028		97,096	−0,008		95,360			
		6e	99,669			97,061			95,325			
		6d	99,639			97,031			95,295			
		8h	99,618	−0,036		97,008	−0,011		95,270			
		8g	99,558			96,948			95,210			
	КИ-НЕ	4h	99,857	−0,022	—	97,251	−0,006	—	95,510	не более	—	—
		6h	99,772			97,164			95,420			
		6g	99,712	−0,028		97,104	−0,008		95,360			
		6e	99,677			97,069			95,325			
		6d	99,647			97,039			95,295			
		8h	99,628	−0,036		97,019	−0,011		95,270			
		8g	99,568			96,958			95,210			
	У-ПР	4h	100,011	−0,022	—	97,394	−0,006	97,385	95,661	не более	—	—
		6h; 8h	100,014			97,390		97,278	95,658			
		6g, 8g	99,954	−0,028		97,330	−0,008	97,318	95,598			
		6e	99,919			97,295		97,283	95,564			
		6d	99,889			97,265		97,253	95,534			
	У-НЕ	4h	99,842	−0,022	—	97,233	−0,006	97,224	95,510	не более	—	—
		6h	99,752			97,140		97,128	95,420			
		6g	99,692	−0,028		97,080	−0,008	97,068	95,360			
		6e	99,658			97,046		97,034	95,325			
		6d	99,628			97,016		97,004	95,295			
		8h	99,603	−0,036		96,987	−0,011	96,972	95,270			
		8g	99,543			96,927		96,912	95,210			

Таблица 47

Исполнительные размеры калибров для резьбы М100×3

мм

Наименование	Вид калибра	Поле допуска резьбы	d			d_2			d_1		
			Новый		Изношенный	Новый		Изношенный	Новый		Изношенный
			Номин.	Пред. откл.		Номин.	Пред. откл.		Номин.	Пред. откл.	
Калибры-пробки	ПР	4H5H; 5H	100,023	−0,022	99,994	98,068	−0,011	98,046	96,752 не более	—	—
		6H; 7H	100,030	−0,028	99,995	98,074	−0,014	98,046	96,752		
		6G; 7G	100,078		100,043	98,122		98,094	96,800		
	НЕ	4H5H	98,858	−0,022	—	98,252	−0,011	98,235	96,752 не более	—	—
		5H	98,908	−0,028		98,301	−0,014	98,279	96,752		
		6H	98,972			98,365		98,343	96,752		
		6G	99,020			98,413		98,391	96,800		
		7H	99,053	−0,036		98,444	−0,018	98,416	96,752		
		7G	99,101			98,492		98,464	96,800		
Калибр-кольца	ПР	4h	100,011 не менее	—	—	98,034	+0,018	98,064	96,743	+0,018	96,773
		6h; 8h	100,014			98,028	+0,023	98,064	96,740	+0,023	96,773
		6g; 8g	99,966			97,980		98,016	96,692		96,730
		6e	99,929			97,942		97,980	96,656		96,692
		6d	99,902			97,916		97,952	96,628		96,666
	НЕ	4h	100,011 не менее	—	—	97,893	+0,018	97,917	97,284	+0,036	—
		6h	100,014			97,804	+0,023	97,835	97,192		
		6g	99,966			97,756		97,787	97,144	+0,046	
		6e	99,929			97,719		97,750	97,108		
		6d	99,902			97,692		97,723	97,080		
		8h	100,018			97,666	+0,030	97,706	97,051	+0,060	
		8g	99,970			97,618		97,658	97,003		
Контрольные калибры-пробки	КПР-ПР	4h	100,011	−0,022	—	98,030	−0,006	98,020	97,726 не более	—	—
		6h; 8h	100,014	−0,028		98,023	−0,008	98,011	96,718		
		6g; 8g	99,966			97,975		97,963	96,670		
		6e	99,929			97,938		97,926	96,633		
		6d	99,902			97,911		97,899	96,606		
	КПР-НЕ	4h	98,658	−0,011	—	98,055	−0,006	—	96,743 не более	—	—
		6h; 8h	98,658	−0,014		98,054	−0,008		96,740		
		6g, 8g	98,610			98,006			96,692		
		6e	98,572			97,970			96,656		
		6d	98,546			97,942			96,628		
	К-И	4h	98,670	−0,011	—	98,067	−0,006	—	96,743 не более	—	—
		6h; 8h	98,672	−0,014		98,068	−0,008		96,740		

Продолжение табл. 47

Исполнительные размеры калибров для резьбы М100×3

мм

Наименование	Вид калибра	Поле допуска резьбы	d			d_2			d_1			
			Новый		Изношенный	Новый		Изношенный	Новый			Изношенный
			Номин.	Пред. откл.		Номин.	Пред. откл.		Номин.		Пред. откл.	
Контрольные калибры-пробки	К-И	6g; 8g	98,624	−0,014	—	98,020	−0,008	—	96,692	не более	—	—
		6e	98,586			97,984			96,656			
		6d	98,560			97,956			96,628			
	КНЕ-ПР	4h	100,011	−0,022	—	97,888	−0,006	97,880	96,585	не более	—	—
		6h	100,014	−0,028		97,800	−0,008	97,788	96,494			
		6g	99,966			97,752		97,740	96,446			
		6e	99,929			97,714		97,702	96,410			
		6d	99,902			97,688		97,676	96,382			
		8h	100,018	−0,036		97,662	−0,011	97,646	96,355			
		8g	99,970			97,614		97,598	96,307			
	КНЕ-НЕ	4h	99,871	−0,022	—	97,914	−0,006	—	96,612	не более	—	—
		6h	99,790	−0,028		97,831	−0,008		96,528			
		6g	99,742			97,783			96,480			
		6e	99,705			97,746			96,443			
		6d	99,678			97,719			96,416			
		8h	99,663	−0,036		97,702	−0,011		96,397			
		8g	99,615			97,654			96,349			
	КИ-НЕ	4h	99,877	−0,022	—	97,920	−0,006	—	96,612	не более	—	—
		6h	99,798	−0,028		97,839	−0,008		96,528			
		6g	99,750			97,791			96,480			
		6e	99,713			97,754			96,443			
		6d	99,686			97,727			96,416			
		8h	99,673	−0,036		97,712	−0,011		96,397			
		8g	99,625			97,664			96,349			
	У-ПР	4h	100,011	−0,022	—	98,043	−0,006	98,034	96,743	не более	—	—
		6h; 8h	100,014	−0,028		98,039	−0,008	98,027	96,740			
		6g; 8g	99,966			97,991		97,979	96,692			
		6e	99,929			97,954		97,942	96,656			
		6d	99,902			97,927		97,915	96,628			
	У-НЕ	4h	99,862	−0,022	—	97,902	−0,006	97,893	96,612	не более	—	—
		6h	99,778	−0,028		97,816	−0,008	97,804	96,528			
		6g	99,730			97,768		97,756	96,480			
		6e	99,694			97,730		97,718	96,443			
		6d	99,666			97,704		97,692	96,416			
		8h	99,648	−0,036		97,681	−0,011	97,666	96,397			
		8g	99,600			97,633		97,618	96,349			

Таблица 48

Исполнительные размеры калибров для резьбы М100×2

мм

Наименование	Вид калибра	Поле допуска резьбы	d			d_2			d_1			
			Новый		Изношенный	Новый		Изношенный	Новый			Изношенный
			Номин.	Пред. откл.		Номин	Пред. откл.		Номин		Пред. откл.	
Калибры-пробки	ПР	4H5H; 5H	100,023	−0,022	99,994	98,718	−0,011	98,696	97,835	не более	—	—
		6H; 7H	100,030	−0,028	99,995	98,724	−0,014	98,695	97,835			
		6G; 7G	100,068		100,033	98,762		98,734	97,873			
	НЕ	4H5H	99,278	−0,022	—	98,872	−0,011	98,855	97,835	не более	—	—
		5H	99,318			98,912		98,895	97,835			
		6H	99,372	− 0,028		98,965	−0,014	98,943	97,835			
		6G	99,410			99,003		98,981	97,873			
		7H	99,437			99,030		99,008	97,835			
		7G	99,475			99,068		99,046	97,873			
Калибры-кольца	ПР	4h	100,009	не менее	—	98,692	+0,014	98,715	97,828		+0,014	97,851
		6h; 8h	100,011			98,684	+0,018	98,714	97,826		+0,018	97,856
		6g; 8g	99,973			98,646		98,676	97,788			97,818
		6e	99,940			98,613		98,643	97,755			97,785
		6d	99,911			98,584		98,614	97,726			97,756
	НЕ	4h	100,009	не менее	—	98,569	+0,014	98,588	98,162		+0,028	—
		6h	100,011			98,493	+0,018	98,517	98,084		+0,036	
		6g	99,973			98,455		98,479	98,046			
		6e	99,940			98,422		98,446	98,013			
		6d	99,911			98,393		98,417	97,984			
		8h	100,014			98,378	+0,023	98,409	97,966		+0,046	
		8g	99,976			98,340		98,371	97,928			
Контрольные калибры-пробки	КПР-ПР	4h	100,009	−0,018	—	98,688	−0,005	98,680	97,818	не более	—	—
		6h; 8h	100,011	−0,022		98,680	−0,006	98,670	97,809			
		6g; 8g	99,973			98,642		98,632	97,771			
		6e	99,940			98,608		98,600	97,738			
		6d	99,911			98,580		98,570	97,709			
	КПР-НЕ	4h	99,110	−0,009	—	98,708	−0,005	—	97,828	не более	—	—
		6h; 8h	99,108	−0,011		98,705	−0,006		97,826			
		6g; 8g	99,070			98,667			97,788			
		6e	99,036			98,634			97,755			
		6d	99,008			98,605			97,726			
	К-И	4h	99,120	−0,009	—	98,718	−0,005	—	97,828	не более	—	—
		6h; 8h	99,120	−0,011		98,717	−0,006		97,826			

Продолжение табл. 48

Исполнительные размеры калибров для резьбы М100×2

мм

Наименование	Вид калибра	Поле допуска резьбы	d			d_2			d_1			
			Новый		Изношенный	Новый		Изношенный	Новый			Изношенный
			Номин.	Пред. откл.		Номин.	Пред. откл.		Номин.		Пред. откл.	
Контрольные калибры-пробки	К-И	6g; 8g	99,082	−0,011	—	98,679	−0,006	—	97,788	не более	—	—
		6e	99,048			98,646			97,755			
		6d	99,020			98,617			97,726			
	КНЕ-ПР	4h	100,009	−0,018	—	98,565	−0,005	98,557	97,695	не более	—	—
		6h	100,011	−0,022		98,488	−0,006	98,480	97,618			
		6g	99,973			98,450		98,442	97,580			
		6e	99,940			98,418		98,408	97,547			
		6d	99,911			98,388		98,380	97,518			
		8h	100,014	−0,028		98,374	−0,008	98,362	97,502			
		8g	99,976			98,336		98,324	97,464			
	КНЕ-НЕ	4h	99,891	−0,018	—	98,586	−0,005	—	97,717	не более	—	—
		6h	99,821	−0,022		98,514	−0,006		97,645			
		6g	99,783			98,476			97,607			
		6e	99,750			98,443			97,574			
		6d	99,721			98,414			97,545			
		8h	99,714	−0,028		98,405	−0,008		97,535			
		8g	99,676			98,367			97,497			
	КИ-НЕ	4h	99,896	−0,018	—	98,590	−0,005	—	97,717	не более	—	—
		6h	99,827	−0,022		98,520	−0,006		97,645			
		6g	99,789			98,482			97,607			
		6e	99,756			98,449			97,574			
		6d	99,727			98,420			97,545			
		8h	99,722	−0,028		98,413	−0,008		97,535			
		8g	99,684			98,375			97,497			
	У-ПР	4h	100,009	−0,018	—	98,699	−0,005	98,691	97,828	не более	—	—
		6h; 8h	100,011	−0,022		98,693	−0,006	98,684	97,826			
		6g; 8g	99,973			98,655		98,646	97,788			
		6e	99,940			98,622		98,613	97,755			
		6d	99,911			98,593		98,584	97,726			
	У-НЕ	4h	99,884	−0,018	—	98,576	−0,005	98,568	97,717	не более	—	—
		6h	99,812	0,022		98,502	−0,006	98,493	97,645			
		6g	99,774			98,464		98,455	97,607			
		6e	99,741			98,431		98,422	97,574			
		6d	99,712			98,402		98,393	97,545			
		8h	99,702	−0,028		98,390	−0,008	98,378	97,535			
		8g	99,664			98,352		98,340	97,497			

Таблица 49

Исполнительные размеры калибров для резьбы М100×1,5

мм

Наименование	Вид калибра	Поле допуска резьбы	d			d_2			d_1		
			Новый		Изношенный	Новый		Изношенный	Новый		Изношенный
			Номин.	Пред. откл.		Номин.	Пред. откл.		Номин.	Пред. откл.	
Калибры-кольца	ПР	4H5H; 5H	100,023	−0,022	99,994	99,044	−0,011	99,020	98,376 не более	—	—
		6H; 7H	100,030	−0,028	99 995	99,049	−0,014	99,021	98,376 не более		
		6G, 7G	100,062		100,027	99,081		99,053	98,408 не более		
	НЕ	4H5H	99,482	−0,022	—	99,177	−0,011	99,160	98,376 не более	—	—
		5H	99,522			99,217		99,200	98,376 не более		
		6H	99,571	−0,028		99,264	−0,014	99,242	98,376 не более		
		6G	99,603			99,296		99,274	98,408 не более		
		7H	99,627			99,320		99,298	98,376 не более		
		7G	99,659			99,352		99,330	98,408 не более		
Калибры-пробки	ПР	4h	100,009 не менее	—	—	99,017	+0,014	99,040	98,369	+0,014	98,392
		6h; 8h	100,011 не менее			99,009	+0,018	99,039	98,367	+0,018	98,397
		6g; 8g	99,979 не менее			98,977		99,007	98,335		98,365
		6e	99,944 не менее			98,942		98,972	98,300		98,330
		6d	99,916 не менее			98,914		98,944	98,272		98,302
	НЕ	4h	100,009 не менее	—	—	98,906	+0,014	98,925	98,599	+0,028	—
		6h	100,011 не менее			98,838	+0,018	98,862	98,529	+0,038	
		6g	99,979 не менее			98,806		98,830	98,497		
		6e	99,944 не менее			98,771		98,795	98,462		
		6d	99,916 не менее			98,743		98,767	98,434		
		8h	99,987 не менее			98,738	+0,023	98,769	98,426	+0,046	
		8g	99,955 не менее			98,706		98,737	98,394		
Контрольные калибры-пробки	КПР-ПР	4h	100,009	−0,018	—	99,013	−0,005	99,005	98,359 не более	—	—
		6h; 8h	100,011	−0,022		99,004	−0,006	98,996	98,350 не более		
		6g; 8g	99,979			98,972		98,964	98,318 не более		
		6e	99,944			98,938		98,929	98,283 не более		
		6d	99,916			99,910		98,900	98,255 не более		
	КПР-НЕ	4h	99,336	−0,009	—	99,034	−0,005	—	98,369 не более	—	—
		6h; 8h	99,332	−0,011		99,030	−0,006		98,367 не более		
		6g; 8g	99,300			98,998			98,355 не более		
		6e	99,266			98,963			98,300 не более		
		6d	99,238			98,935			98,272 не более		
	К-И	4h	99,344	−0,009	—	99,042	−0,005	—	98,369 не более	—	—
		6h; 8h	99,344	−0,011		99,042	−0,006		98,367 не более		
		6g; 8g	99,312			99,010			98,335 не более		
		6e	99,278			98,975			98,300 не более		
		6d	99,250			98,947			98,272 не более		

Продолжение табл. 49

Исполнительные размеры калибров для резьбы М100×1,5

мм

Наименование	Вид калибра	Поле допуска резьбы	d			d_2			d_1			
			Новый		Изношенный	Новый		Изношенный	Новый			Изношенный
			Номин.	Пред. откл.		Номин.	Пред. откл.		Номин.		Пред. откл.	
Контрольные калибры-пробки	КНЕ-ПР	4h	100,000	−0,018	—	98,902	−0,005	98,894	98,248	не более	—	—
		6h	100,011	−0,022		98,834	−0,006	98,824	98,179			
		6g	99,979			98,802		98,792	98,147			
		6e	99,944			98,766		98,757	98,112			
		6d	99,916			98,738		98,730	98,084			
		8h	99,964	−0,028		98,734	−0,008	98,722	98 078			
		8g	99,932			98,702		98,690	98,046			
	КНЕ-НЕ	4h	99,903	−0,018	—	98,922	−0,005	—	98,270	не более	—	—
		6h	99,841	−0,022		98,859	−0,006		98,206			
		6g	99,809			98,827			98,174			
		6e	99,774			98,792			98,139			
		6d	99,746			98,764			98,111			
		8h	99,749	−0,028		98,765	−0,008		98,111			
		8g	99,717			98,733			98,079			
	КИ-НЕ	4h	99,908	−0,018	—	98,928	−0,005	—	98,270	не более	—	—
		6h	99,847	−0,022		98,865	−0,006		98,206			
		6g	99,815			98,833			98,174			
		6e	99,780			98,798			98,139			
		6d	99,752			98,770			98,111			
		8h	99,757	−0,028		98,773	−0,008		98,111			
		8g	99,725			98,741			98,079			
	У-ПР	4h	100,000	−0,018	—	99,024	−0,005	99,016	98,369	не более	—	—
		6h; 8h	100,011	−0,022		99,018	−0,006	99,009	98,367			
		6g; 8g	99,979			98,986		98,977	98,335			
		6e	99,944			98,951		98,942	98,300			
		6d	99,916			98,923		98,914	98,272			
	У-НЕ	4h	99,896	−0,018	—	98,913	−0,005	98,905	98,270	не более	—	—
		6h	99,832	−0,022		98,847	−0,006	98,838	98,206			
		6g	99,800			98,815		98,806	98,174			
		6e	99,765			98,780		98,771	98,139			
		6d	99,737			98,752		98,743	98,111			
		8h	99,738	−0,028		98,750	−0,008	98,738	98,111			
		8g	99,706			98,718		98,706	98,079			

Таблица 50

Исполнительные размеры калибров для резьбы М105×6

мм

Наименование	Вид калибра	Поле допуска резьбы	d			d_2			d_1		
			Новый		Изношенный	Новый		Изношенный	Новый		Изношенный
			Номин.	Пред. откл.		Номин.	Пред. откл.		Номин.	Пред. откл.	
Калибры-пробки	ПР	4H5H; 5H	105,030	—0,028	104,995	101,126	—0,014	101,098	98,505 не более	—	—
		6H; 7H	105,042	—0,036	104 997	101,136	—0,018	101,100	98,505 не более	—	—
		6G; 7G	105.122		105,077	101,216		101,180	98,585 не более	—	—
	НЕ	4H5H	102,574	—0,028	—	101,367	—0,014	101,345	98,505 не более	—	—
		5H	102,639			101,432		101,410	98,505 не более	—	—
		6H	102,730	—0,036		101,521	—0,018	101,493	98,505 не более	—	—
		6G	102,810			101,601		101,573	98,585 не более	—	—
		7H	102,830			101,621		101,593	98,505 не более	—	—
		7G	102,910			101,701		101 673	98,585 не более	—	—
Калибры-кольца	ПР	4h	105,011 не менее	—	—	101,086	+0,018	101,116	98,496	+0,018	98,526
		6h; 8h	105,014 не менее			101,080	+0,023	101,116	98 494	+0,023	98,530
		6g; 8g	104,934 не менее			101,000		101,036	98,414		98,450
		6e	104,896 не менее			100,962		100,998	98,376		98,412
		6d	104,864 не менее			100,930		100,966	98,344		98,380
	НЕ	4h	105,011 не менее	—	—	100,895	+0,018	100,919	99,686	+0,036	—
		6h	105,014 не менее			100,780	+0,023	100,811	99,568	+0,046	—
		6g	104,934 не менее			100,700		100,731	99,488		—
		6e	104,896 не менее			100,662		100,693	99,450		—
		6d	104,864 не менее			100,630		100,661	99,418		—
		8h	105,018 не менее			100,598	+0,030	100,638	99,383	+0,060	—
		8g	104,938 не менее			100,518		100,558	99,303		—
Контрольные калибры-пробки	КПР-ПР	4h	105,011	—0,022	—	101,082	—0,006	101,072	98,479 не более	—	—
		6h, 8h	105,014	—0,028		101,075	—0,008	101,063	98,471 не более	—	—
		6g; 8g	104 934			100,995		100,983	98,391 не более	—	—
		6e	104,896			100,957		100,945	98,353 не более	—	—
		6d	104,864			100,925		100,913	98,321 не более	—	—
	КПР-НЕ	4h	102,310	—0,011	—	101,107	—0,006	—	98,496 не более	—	—
		6h;8h	102,310	—0,014		101,106	—0,008		98,494 не более	—	—
		6g; 8g	102,230			101,026			98,414 не более	—	—
		6e	102,192			100,988			98,376 не более	—	—
		6d	102,160			100,956			98,344 не более	—	—
	К-И	4h	102,322	—0,011	—	101,119	—0,006	—	98,496 не более	—	—
		6h; 8h	102,324	—0,014		101,120	—0,008		98,494 не более	—	—
		6g; 8g	102,244			101,040			98,414 не более	—	—
		6e	102,206			101,002			98,376 не более	—	—
		6d	102,174			100,970			98,344 не более	—	—

Продолжение табл. 50

Исполнительные размеры калибров для резьбы М105×6

мм

Наименование	Вид калибра	Поле допуска резьбы	d			d_2			d_1			
			Новый		Изношенный	Новый		Изношенный	Новый			Изношенный
			Номин.	Пред. откл.		Номин.	Пред. откл.		Номин.		Пред. откл.	
Контрольные калибры-пробки	КНЕ-ПР	4h	105,011	−0,022	—	100,890	−0,006	100,882	98,288	не более	—	—
		6h	105,014			100,776		100,764	98,172			
		6g	104,934	−0,028		100,696	−0,008	100,684	98,092			
		6e	104,896			100,658		100,646	98,054			
		6d	104,864			100,626		100,614	98,022			
		8h	105,018	−0,036		100,594	−0,011	100,578	97,988			
		8g	104,938			100,514		100,498	97,908			
	КНЕ-НЕ	4h	104,821	−0,022	—	100,916	−0,006	—	98,315	не более	—	—
		6h	104,714			100,807			98,205			
		6g	104,634	−0,028		100,727	−0,008		98,125			
		6e	104,596			100,689			98,087			
		6d	104,564			100,657			98,055			
		8h	104,543	−0,036		100,634	−0,011		98,030			
		8g	104,463			100,554			97,950			
	КН-НЕ	4h	104,827	−0,022	—	100,922	−0,006	—	98,315	не более	—	—
		6h	104,722			100,815			98,205			
		6g	104,642	−0,028		100,735	−0,008		98,125			
		6e	104,604			100,697			98,087			
		6d	104,572			100,665			98,055			
		8h	104,553	−0,036		100,644	−0,011		98,030			
		8g	104,473			100,564			97,950			
	У-ПР	4h	105,011	−0,022	—	101,095	−0,006	101,086	98,496	не более	—	—
		6h; 6g	105,014	−0,028		101,091	−0,008	101,079	98,494			
		6e; 8g	104,934			101,011		100,999	98,414			
		6e	104,896			100,973		100,961	98,376			
		6d	104,864			100,941		100,929	98,344			
	У-НЕ	4h	104,812	−0,022	—	101,904	−0,006	100,895	98,315	не более	—	—
		6h	104,702	−0,028		100,792	−0,008	100,780	98,205			
		6g	104,622			100,712		100,700	98,125			
		6e	104,584			100,674		100,662	98,087			
		6d	104,552			100,642		100,630	98,055			
		8h	104,528	−0,036		100,613	−0,011	100,596	98,030			
		8g	104,448			100,533		100,518	97,950			

Таблица 51

Исполнительные размеры калибров для резьбы М105×4

мм

Наименование	Вид калибра	Поле допуска резьбы	d			d_2			d_1			
			Новый		Изношенный	Новый		Изношенный	Новый			Изношенный
			Номин.	Пред. откл.		Номин.	Пред. откл.		Номин.		Пред. откл.	
Калибры-пробки	ПР	4H5H; 5H	105,030	−0,028	104,995	102,425	−0,014	102,397	100,670	не более	—	—
		6H; 7H	105,042	−0,036	104,997	102,435	−0,018	102,399	100,670			
		6G; 7G	105,102		105,057	102,495		102,459	100,730			
	НЕ	4H5H	103,435	−0,028	—	102,628	0,014	102,606	100,670	не более	—	—
		5H	103,488			102,681		102,659	100,670			
		6H	103,564	−0,036		102,755	−0,018	102,727	100,670			
		6G	103,624			102,815		102,737	100,730			
		7H	103,654			102,845		102,817	100,670			
		7G	103,714			102,905		102 877	100,730			
Калибры-кольца	ПР	4h	105,011	не менее	—	102,385	+0,018	102,415	100,661		+0,018	100,691
		6h; 8h	105 014			102,378	+0,023	102,416	100,658		+0,023	100,696
		6g; 8g	104,954			102,318		102,356	100,598			100,636
		6e	104,919			102,284		102,320	100,564			100,600
		6d	104,889			102,254		102,290	100,534			100,570
	НЕ	4h	105,011	не менее	—	102,224	+0,018	102,248	101,415		+0,036	—
		6h	105,014			102,129	+0,023	102,160	101,318		+0,046	
		6g	104,954			102,069		102,100	101,258			
		6e	104,919			102,034		102,065	101,222			
		6d	104,889			102,004		102,035	101,192			
		8h	105,018			101,972	+0,030	102,012	101,157		+0,060	
		8g	104,958			101,912		102,952	101,097			
Контрольные калибры-пробки	КПР-ПР	4h	105,011	−0,022	—	102,380	−0,006	102,372	100,644	не более	—	—
		6h; 8h	105 014	−0,028		102 374	−0,008	102,362	100,636			
		6g; 8g	104,954			102,314		102,302	100,576			
		6e	104,919			102,279		102,267	100,541			
		6d	104,889			102,249		102,237	100,511			
	КПР-НЕ	4h	103,208	−0,011	—	102,406	−0,006	—	100,661	не более	—	—
		6h; 8h	103,208	−0,014		102,406	−0,008		100,658			
		6g; 8g	103,148			102,346			100,598			
		6e	103,114			102,310			100,564			
		6d	103,084			102,280			100,534			
	К-И	4h	103,220	−0,011	—	102,418	−0,006	—	100,661	не более	—	—
		6h; 8h	103,222	−0,014		102,420	−0,008		100,658			
		6g; 8g	103,162			102,360			100,598			
		6e	103,128			102,324			100,564			
		6d	103,098			102,294			100,534			

Продолжение табл. 51

Исполнительные размеры калибров для резьбы М105×4

мм

Наименование	Вид калибра	Поле допуска резьбы	d			d_2			d_1			
			Новый		Изношенный	Новый		Изношенный	Новый			Изношенный
			Номин.	Пред. откл.		Номин.	Пред. откл.		Номин.		Пред. откл.	
Контрольные калибры-пробки	КНЕ-ПР	4h	105,011	—0,022	—	102,220	—0,006	102,210	100,483	не более	—	—
		6h	105,014			102,124		102,112	100,386			
		6g	104,954	—0,028		102,064	—0,008	102,052	100,326			
		6e	104,919			102,030		102,018	100,292			
		6d	104,889			102,000		101,988	100,262			
		8h	105,018	—0,036		101,968	—0,011	101,952	100,228			
		8g	104,958			101,908		101,892	100,168			
	КНЕ-НЕ	4h	104,851	—0,022	—	102,245	—0,006	—	100,510	не более	—	—
		6h	104,764			102,156			100,420			
		6g	104,704	—0,028		102,096	—0,008		100,360			
		6e	104,669			102,061			100,325			
		6d	104,639			102,031			100,295			
		8h	104,618	—0,036		102,008	—0,011		100,270			
		8g	104,558			101,948			100,210			
	КИ-НЕ	4h	104,857	—0,022	—	102,251	—0,006	—	100,510	не более	—	—
		6h	107,772			102,164			100,420			
		6g	104,712	—0,028		102,104	—0,008		100,360			
		6e	104,677			102,069			100,325			
		6d	104,647			102,039			100,295			
		8h	104,625	—0,036		102,018	—0,011		100,270			
		8g	104,568			101,958			100,210			
	У-ПР	4h	105,011	—0,022	—	102,394	—0,006	102,385	100,661	не более	—	—
		6h; 8h	105,011			102,390		102,378	100,658			
		6g; 8g	104,954	—0,028		102,330	—0,008	102,318	100,598			
		6e	104,919			102,295		102,283	100,564			
		6d	104,889			102,265		102,253	100,534			
	У-НЕ	4h	104,842	—0,022	—	102,233	—0,006	102,224	100,510	не более	—	—
		6h	104,752			102,140		102,128	100,420			
		6g	104,692	—0,028		102,080	—0,008	102,068	100,360			
		6e	104,658			102,046		102,034	100,325			
		6d	104,628			102,016		102,004	100,295			
		8h	104,603	—0,036		101,987	—0,011	101,972	100,270			
		8g	104,543			101,927		101,912	100,210			

Таблица 52

Исполнительные размеры калибров для резьбы М105×3

мм

Наименование	Вид калибра	Поле допуска резьбы	d			d_2			d_1			
			Новый		Изношенный	Новый		Изношенный	Новый			Изношенный
			Номин.	Пред. откл.		Номин.	Пред. откл.		Номин.		Пред. откл.	
Калибры-пробки	ПР	4H5H; 5H	105,023	—0,022	104,994	103,068	—0,011	103,046	101,752	не более	—	—
		6H; 7H	105,030	—0,028	104,995	103,074	—0,014	103,046	101,752			
		6G; 7G	105,078		105,043	103,122		103,094	101,800			
	НЕ	4H5H	103,858	—0,022	—	103,252	—0,011	103,235	101,752	не более	—	—
		5H	103,908	—0,028		103,301	—0,014	103,279	101,752			
		6H	103,972			103,365		103,343	101,752			
		6G	104,020			103,413		103,391	101,800			
		7H	104,053	—0,036		103,444	—0,018	103,416	101,752			
		7G	104,101			103,492		103,464	101,800			
Калибры-кольца	ПР	4h	105,011	не менее	—	103,034	+0,018	103,064	101,743		+0,018	101,773
		6h; 8h	105,014			103,028	+0,023	103,064	101,740		+0,023	101,778
		6g; 8g	104,966			102,980		103,016	101,692			101,730
		6e	104,929			102,942		102,980	101,656			101,692
		6d	104,902			102,916		102,952	101,628			101,666
	НЕ	4h	105,011	не менее	—	102,893	+0,018	102,917	102,284		+0,036	—
		6h	105,014			102,804	+0,023	102,835	102,192		+0,046	
		6g	104,966			102,756		102,787	102,144			
		6e	104,926			102,719		102,750	102,108			
		6d	104,902			102,692		102,723	102,080			
		8h	105,018			102,666	+0,030	102,706	102,051		+0,060	
		8g	104,970			102,618		102,658	102,003			
Контрольные калибры-пробки	КПР-ПР	4h	105,011	—0,022	—	103,030	—0,006	103,020	101,726	не более	—	—
		6h; 8h	105,014	—0,028		103,023	—0,008	103,011	101,718			
		6g; 8g	104,966			102,975		102,963	101,670			
		6e	104,929			102,938		102,926	101,633			
		6d	104,902			102,911		102,899	101,606			
	КПР-НЕ	4h	103,658	0,011	—	103,055	—0,006	—	101,743	не более	—	—
		6h; 8h	103,658	—0,014		103,054	—0,008		101,740			
		6g; 8g	103,610			103,006			101,692			
		6e	103,572			102,970			101,656			
		6d	103,546			102,942			101,628			
	К-И	4h	103,670	—0,011	—	103,067	—0,006	—	101,743	не более	—	—
		6h; 8h	103,672	—0,014		103,068	—0,008		101,740			
		6g; 8g	103,624			103,020			101,692			
		6e	103,586			102,984			101,656			
		6d	103,560			102,956			101,628			

Продолжение табл. 62

Исполнительные размеры калибров для резьбы М105×3

мм

Наименование	Вид калибра	Поле допуска резьбы	d			d_2			d_1			
			Новый		Изношенный	Новый		Изношенный	Новый			Изношенный
			Номин.	Пред. откл.		Номин.	Пред. откл.		Номин.		Пред. откл.	
Контрольные калибры-пробки	КНЕ-ПР	4h	105,011	−0,022		102,888	−0,006	102,808	101,585	не более		
		6h	105,014			102,800		102,788	101,494			
		6g	104,966	−0,028		102,752	−0,008	102,740	101,446			
		6e	104,929			102,714		102,702	101,410		—	—
		6d	104,902			102,688		102,676	101,382			
		8h	105,018	−0 036		102,662	−0,011	102,646	101,355			
		8g	104,970			102,614		102,598	101,307			
	КНЕ-НЕ	4h	104,871	−0,022	—	102,914	−0,006	—	101,612	не более	—	—
		6h	104,790	−0,028		102,831	−0,008		101,528			
		6g	104,742			102,783			101,480			
		6e	104,705			102,746			101,443			
		6d	104,678			102,719			101,416			
		8h	104,663	−0,036		102,702	−0,011		101,397			
		8g	104,615			102,654			101,349			
	КИ-НЕ	4h	104,877	−0,022	—	102,920	−0,006	—	101,612	не более	—	—
		6h	104,798	−0,028		102,839	−0,008		101,528			
		6g	104,750			102,791			101,480			
		6e	104,713			102,754			101,443			
		6d	104,686			102,727			101,416			
		8h	104,673	−0,036		102,712	−0,011		101,397			
		8g	104,625			102,664			101,349			
	У-ПР	4h	105,011	−0,022	—	103,043	−0,006	103,034	101,743	не более	—	—
		6h; 8h	105,014	−0,028		103,039	−0,008	103,027	101,740			
		6g; 8g	104,966			102,991		102,979	101,692			
		6e	104,929			102,954		102,942	101,656			
		6d	104,902			102,927		102,915	101,628			
	У-НЕ	4h	104,862	−0,022	—	102,902	−0,006	102,893	101,612	не более	—	—
		6h	104,778	−0,028		102,816	−0,008	102,804	101,528			
		6g	104,730			102,768		102,756	101,480			
		6e	104,694			102,730		102,718	101,443			
		6d	104,666			102,704		102,692	101,416			
		8h	104,648	−0,036		102,681	−0,011	102,666	101,397			
		8g	104,600			102,633		102,618	101,349			

Таблица 53

Исполнительные размеры калибров для резьбы М105×2

мм

Наименование	Вид калибра	Поле допуска резьбы	d			d_2			d_1		
			Новый		Изношенный	Новый		Изношенный	Новый		Изношенный
			Номин.	Пред. откл.		Номин.	Пред. откл.		Номин.	Пред. откл.	
Калибры-пробки	ПР	4H5H; 5H	105,023	−0,022	104,994	103,718	−0,011	103,696	102,835 не более	—	—
		6H; 7H	105,030	−0,028	104,995	103,724	−0,014	103,696	102,835		
		6G; 7G	105,068		105,033	103,762		103,734	102,873		
	НЕ	4H5H	104,278	−0,022	—	103,872	−0,011	103,855	102,835 не более	—	—
		5H	104,318			103,912		103,895	102,835		
		6H	104,372	−0,028		103,965	−0,014	103,943	102,835		
		6G	104,410			104,003		103,981	102,873		
		7H	104,437			104,030		104,008	102,835		
		7G	104,475			104,068		104,046	102,873		
Калибры-кольца	ПР	4h	105,009 не менее	—	—	103,692	+0,014	103,715	102,828	+0,014	102,851
		6h; 8h	105,011			103,684		103,714	102,826		102,856
		6g; 8g	104,973			103,646	+0,018	103,676	102,788	+0,018	102,818
		6e	104,940			103,613		103,643	100,755		102,785
		6d	104,911			103,584		103,614	102,726		102,756
	НЕ	4h	105,009 не менее	—	—	103,569	+0,014	103,588	103,162	+0,028	—
		6h	105,011			103,493		103,517	103,084		
		6g	104,973			103,455	+0,018	103,479	103,046	+0,036	
		6e	104,940			103,422		103,446	103,013		
		6d	104,911			103,393		103,417	102,984		
		8h	105,014			103,378	+0,023	103,409	102,966	+0,046	
		8g	104,976			103,340		103,371	102,928		
Контрольные калибры-пробки	КПР-ПР	4h	105,009	−0,016	—	103,688	−0,005	103,680	102,818 не более	—	—
		6h; 8h	105,011	−0,022		103,680	−0,006	103,670	102,809		
		6g; 8g	104,973			103,642		103,632	102,771		
		6e	104,940			103,608		103,600	102,738		
		6d	104,911			103,580		103,570	102,709		
	КПР-НЕ	4h	104,110	−0,009	—	103,708	−0,005	—	102,828 не более	—	—
		6h; 8h	104,108	−0,011		103,705	−0,006		102,826		
		6g; 8g	104,070			103,667			102,788		
		6e	104,036			103,634			102,755		
		6d	104,008			103,605			102,726		
	К-И	4h	104,120	−0,009	—	103,718	−0,005	—	102,828 не более	—	—
		6h; 8h	104,120	−0,011		103,717	−0,006		102,826		
		6g; 8g	104,082			103,679			102,788		
		6e	104,048			103,646			102,755		
		6d	104,020			103,617			102,726		

Продолжение табл. 53

Исполнительные размеры калибров для резьбы М105×2

мм

Наименование	Вид калибра	Поле допуска резьбы	d			d_2			d_1			
			Новый		Изношенный	Новый		Изношенный	Новый			Изношенный
			Номин.	Пред. откл.		Номин.	Пред. откл.		Номин.		Пред. откл.	
Контрольные калибры-пробки	КНЕ-ПР	4h	105,009	−0,018	—	103,565	−0,005	103,557	102,695	не более	—	—
		6h	105,011			103,488		103,480	102,618			
		6g	104,973	−0,022		103,450	−0,006	103,442	102,580			
		6e	104,940			103,418		103,408	102,547			
		6d	104,911			103,388		103,380	102,518			
		8h	105,014	−0,028		103,374	−0,008	103,362	102,502			
		8g	104,976			103,336		103,324	102,464			
	КНЕ-НЕ	4h	104,891	−0,018	—	103,586	−0,005	—	102,717	не более	—	—
		6h	104,821			103,514			102,645			
		6g	104,783	−0,022		103,476	−0,006		102,607			
		6e	104,750			103,443			102,574			
		6d	104,721			103,414			102,545			
		8h	104,714	−0,028		103,405	−0,008		102,535			
		8g	104,676			103,367			102,497			
	КИ-НЕ	4h	104,896	−0,018	—	103,590	−0,005	—	102,717	не более	—	—
		6h	104,827			103,520			102,645			
		6g	104,789	−0,022		103,482	−0,006		102,607			
		6e	104,756			103,449			102,574			
		6d	104,727			103,420			102,545			
		8h	104,722	−0,028		103,413	−0,008		102,535			
		8g	104,684			103,375			102,497			
	У-ПР	4h	105,009	−0,018	—	103,699	−0,005	103,691	102,828	не более	—	—
		6h; 8h	105,011			103,693		103,684	102,826			
		6g; 8g	104,973	−0,022		103,655	−0,006	103,646	102,788			
		6e	104,940			103,622		103,613	102,755			
		6d	104,911			103,593		103,584	102,726			
	У-НЕ	4h	104,884	−0,018	—	103,576	−0,005	103,568	102,717	не более	—	—
		6h	104,812			103,502		103,493	102,645			
		6g	104,774	−0,022		103,464	−0,006	103,455	102,607			
		6e	104,741			103,431		103,422	102,574			
		6d	104,712			103,402		103,393	102,545			
		8h	104,702	−0,028		103,390	−0,008	103,378	102,535			
		8g	104,664			103,352		103,340	102,497			

Таблица 54

Исполнительные размеры калибров для резьбы М105×1,5

мм

Наименование	Вид калибра	Поле допуска резьбы	d			d_2			d_1		
			Новый		Изношенный	Новый		Изношенный	Новый		Изношенный
			Номин.	Пред. откл.		Номин.	Пред. откл.		Номин.	Пред. откл.	
Калибры-пробки	ПР	4H5H; 5H	105,023	—0,022	104,994	104,044	—0,011	104,020	103,376 не более	—	—
		6H; 7H	105,030	—0,028	104,995	104,049	—0,014	104,021	103,376		
		6G; 7G	105,062		105,027	104,081		104,053	103,408		
	НЕ	4H5H	104,482	—0,022	—	104,177	—0,011	104,160	103,376 не более	—	—
		5H	104,522			104,217		104,200	103,376		
		6H	104,571	—0,028		104,264	+0,014	104,242	103,376		
		6G	104,603			104,296		104,274	103,408		
		7H	104,627			104,320		104,298	103,376		
		7G	104,659			104,352		104,330	103,408		
Калибры-кольца	ПР	4h	105,009 не менее		—	104,017	+0,014	104,040	103,369	+0,014	103,392
		6h, 8h	105,011			104,009	+0,018	104,039	103,367	+0,018	103,397
		6g; 8g	104,979			103,977		104,007	103,335		103,365
		6e	104,944			103,942		103,972	103,300		103,330
		6d	104,916			103,914		103,944	103,272		103,302
	НЕ	4h	105,009 не менее	—	—	103,906	+0,014	103,925	103,599	+0,028	—
		6h	105,011			103,838	+0,018	103,862	103,529	+0,036	
		6g	104,979			103,806		103,830	103,497		
		6e	104,944			103,771		103,795	103,462		
		6d	104,916			103,743		103,767	103,434		
		8h	104,987			103,738	+0,023	103,769	103,426	+0,046	
		8g	104,955			103,706		103,737	103,394		
Контрольные калибры-пробки	КПР-ПР	4h	105,009	—0,018	—	104,013	—0,005	104,005	103,359 не более	—	—
		6h; 8h	105,011	—0,022		104,004	—0,006	103,996	103,350		
		6g; 8g	104,979			103,972		103,964	103,318		
		6e	104,944			103,938		103,929	103,283		
		6d	104,916			103,910		103,900	103,255		
	КПР-НЕ	4h	104,336	—0,009	—	104,034	—0,005	—	103,369 не более	—	—
		6h; 8h	104,332	—0,011		104,030	—0,006		103,367		
		6g; 8g	104,300			103,998			103,335		
		6e	104,266			103,963			103,300		
		6g	104,238			103,935			103,272		
	К-И	4h	104,344	—0,009	—	104,042	—0,005	—	103,369 не более	—	—
		6h; 8h	104,344	—0,011		104,042	—0,006		103,367		
		6g; 8g	104,312			104,010			103,335		
		6e	104,278			103,975			103,300		
		6d	104,260			103,947			103,272		

Продолжение табл. 54

Исполнительные размеры калибров для резьбы М105×1,5

мм

Назначение	Вид калибра	Поле допуска резьбы	d			d_2			d_1			
			Новый		Изношенный	Новый		Изношенный	Новый			Изношенный
			Номин.	Пред. откл.		Номин.	Пред. откл.		Номин.		Пред. откл.	
Контрольные калибры-пробки	КНЕ-ПР	4h	105,009	−0,018	—	103,902	−0,005	103,894	103,248	не более	—	—
		6h	105,011			103,834		103,824	103,179			
		6g	104,979	−0,022		103,802	−0,006	103,792	103,147			
		6e	104,944			103,766		103,757	103,112			
		6d	104,916			103,738		103,730	103,084			
		8h	104,964	−0,028		103,734	−0,008	103,722	103,078			
		8g	104,932			103,702		103,690	103,046			
	КНЕ-НЕ	4h	104,903	−0,018	—	103,922	−0,005	—	103,270	не более	—	—
		6h	104,841	−0,022		103,859	−0,006		103,206			
		6g	104,809			103,827			103,174			
		6e	104,774			103,792			103,139			
		6d	104,746			103,764			103,111			
		8h	104,749	−0,028		103,765	−0,008		103,111			
		8g	104,717			103,733			103,079			
	КИ-НЕ	4h	104,908	−0,018	—	103,928	−0,005	—	103,270	не более	—	—
		6h	104,847	−0,022		103,865	−0,006		103,206			
		6g	104,815			103,833			103,174			
		6e	104,780			103,798			103,139			
		6d	104,752			103,770			103,111			
		8h	104,757	−0,028		103,773	−0,008		103,111			
		8g	104,725			103,741			103,079			
	У-ПР	4h	105,009	−0,018	—	104,024	−0,005	104,016	103,369	не более	—	—
		6h; 8h	105,011	−0,022		104,018	−0,006	104,009	103,367			
		6g; 8g	104,979			103,986		103,977	103,335			
		6e	104,944			103,951		103,942	103,300			
		6d	104,916			103,923		103,914	103,272			
	У-НЕ	4h	104,896	−0,018	—	103,913	−0,005	103,905	103,270	не более	—	—
		6h	104,832	−0,022		103,847	−0,006	103,838	103,206			
		6g	104,800			103,815		103,806	103,174			
		6e	104,765			103,780		103,771	103,139			
		6d	104,737			103,752		103,743	103,111			
		8h	104,738	−0,028		103,750	−0,008	103,738	103,111			
		8g	104,706			103,718		103,706	103,079			

Таблица 55

Исполнительные размеры калибров для резьбы М110×6

мм

Назначение	Вид калибра	Поле допуска резьбы	d			d_2			d_1			
			Новый		Изношенный	Новый		Изношенный	Новый			Изношенный
			Номин.	Пред. откл.		Номин.	Пред. откл.		Номин.		Пред. откл.	
Калибры-пробки	ПР	4H5H; 5H	110,030	−0,028	109,995	106,126	−0,014	106,098	103,505	не более	—	—
		6H; 7H	110,042	−0,036	100,997	106,136	−0,018	106,100	103,505			
		6G; 7G	110,122		110,077	106,216		106,180	103,585			
	НЕ	4H5H	107,574	−0,028	—	106,367	−0,014	106,345	103,505	не более	—	—
		5H	107,639			106,432		106,410	103,505			
		6H	107,730	−0,036		106,521	−0,018	106,493	103,505			
		6G	107,810			106,601		106,573	103,585			
		7H	107,830			106,621		106,593	103,505			
		7G	107,910			106,701		106,673	103,585			
Калибры-кольца	ПР	4h	110,011	не менее	—	106,086	+0,018	106,116	103,496		+0,018	103,526
		6h; 8h	110,014			106,080		106,116	103,494			103,530
		6g; 8g	109,934			106,000	+0,023	106,036	103,414		+0,023	103,450
		6e	109,896			105,962		105,998	103,376			103,412
		6d	109,864			105,930		105,966	103,344			103,380
	НЕ	4h	110,011	не менее	—	105,895	+0,018	105,919	104,686		+0,036	—
		6h	110,014			105,780		105,811	104,568			
		6g	109,934			105,700	+0,023	105,731	104,488		+0,046	
		6e	109,896			105,662		105,693	104,450			
		6d	109,864			105,630		105,661	104,418			
		8h	110,018			105,598	+0,030	105,638	104,383		+0,060	
		8g	109,938			105,518		105,558	104,303			
Контрольные калибры-пробки	КПР-ПР	4h	110,011	−0,022	—	106,082	−0,006	106,072	103,479	не более	—	—
		6h; 8h	110,014	−0,028		106,075	−0,008	106,063	103,471			
		6g; 8g	109,934			105,995		105,983	103,391			
		6e	109,896			105,957		105,945	103,353			
		6d	109,864			105,925		105,913	103,321			
	КПР-НЕ	4h	107,310	−0,011	—	106,107	−0,006	—	103,496	не более	—	—
		6h; 8h	107,310	−0,014		106,106	−0,008		103,494			
		6g; 8g	107,230			106,026			103,414			
		6e	107,192			105,988			103,376			
		6d	107,160			105,956			103,344			
	К-И	4h	107,322	−0,011	—	106,119	−0,006	—	103,496	не более	—	—
		6h; 8h	107,324	−0,014		106,120	−0,008		103,494			
		6g, 8g	107,244			106,040			103,414			
		6e	107,206			106,002			103,376			
		6d	107,174			105,970			103,344			

Продолжение табл. 55

Исполнительные размеры калибров для резьбы М110×6

мм

Наименование	Вид калибра	Поле допуска резьбы	d			d_2			d_1			
			Новый		Изношенный	Новый		Изношенный	Новый			Изношенный
			Номин.	Пред. откл.		Номин.	Пред. откл.		Номин.		Пред. откл.	
Контрольные калибры-пробки	КНЕ-ПР[3]	4h	110,011	−0,022	—	105,890	−0,006	105,882	103,288	не более	—	—
		6h	110,014			105,776		105,764	103,172			
		6g	109,934	−0,028		105,696	−0,008	105,684	103,092			
		6e	109,896			105,658		105,646	103,054			
		6d	109,864			105,626		105,614	103,022			
		8h	110,018	−0,036		105,594	−0,011	105,578	102,988			
		8g	109,938			105,514		105,498	102,908			
	КНЕ-НЕ	4h	109,821	−0,022	—	105,916	−0,006	—	103,315	не более	—	—
		6h	109,714			105,807			103,205			
		6g	109,634	−0,028		105,727	−0,008		103,125			
		6e	109,596			105,689			103,087			
		6d	109,564			105,657			103,055			
		8h	109,543	−0,036		105,634	−0,011		103,030			
		8g	109,463			105,554			102,950			
	КИ-НЕ	4h	109,827	−0,022	—	105,922	−0,006	—	103,315	не более	—	—
		6h	109,722			105,815			103,205			
		6g	109,642	−0,028		105,735	−0,008		103,125			
		6e	109,604			105,697			103,087			
		6d	109,572			105,665			103,055			
		8h	109,553	−0,036		105,644	−0,011		103,030			
		8g	109,473			105,564			102,950			
	У-ПР	4h	110,011	−0,022	—	106,095	−0,006	106,086	103,496	не более	—	—
		6h; 8h	110,014			106,091		106,079	103,494			
		6g; 8g	109,934	−0,028		106,011	−0,008	105,999	103,414			
		6e	109,896			105,973		105,961	103,376			
		6d	109,864			105,941		105,929	103,344			
	У-НЕ	4h	109,812	−0,022	—	105,904	−0,006	105,895	103,315	не более	—	—
		6h	109,702			105,792		105,780	103,205			
		6g	109,622	−0,028		105,712	−0,008	105,700	103,125			
		6e	109,584			105,674		105,662	103,087			
		6d	109,552			105,642		105,630	103,055			
		8h	109,528	−0,036		105,613	−0,011	105,598	103,030			
		8g	109,448			105,533		105,518	102,950			

Таблица 56

Исполнительные размеры калибров для резьбы М110×4

мм

Наименование	Вид калибра	Поле допуска резьбы	d			d_2			d_1			
			Новый		Изношенный	Новый		Изношенный	Новый			Изношенный
			Номин.	Пред. откл.		Номин.	Пред. откл.		Номин.		Пред. откл.	
Калибры-пробки	ПР	4H5H; 5H	110,030	—0,028	109,995	107,425	—0,014	107,397	105,670	не более	—	—
		6H; 7H	110,042	—0,036	109,997	107,435	—0,018	107,399	105,670			
		6G; 7G	110,102		110,057	107,495		107,459	105,730			
	НЕ	4H5H	108,435	—0,028	—	107,628	—0,014	107,606	105,670	не более	—	—
		5H	108,488			107,681		107,659	105,670			
		6H	108,564	—0,036		107,755	—0,018	107,727	105,670			
		6G	108,624			107,815		107,787	105,730			
		7H	108,654			107,845		107,817	105,670			
		7G	108,714			107,905		107,877	105,730			
Калибры-кольца	ПР	4h	110,011	не менее	—	107,385	+0,018	107,415	105,661		+0,018	105,691
		6h; 8h	110,014			107,378	+0,023	107,416	105,658		+0,023	105,696
		6g; 8g	109,954			107,318		107,356	105,598			105,636
		6e	109,919			107,284		107,320	105,564			105,600
		6d	109,889			107,254		107,290	105,534			105,570
	НЕ	4h	110,011	не менее	—	107,224	+0,018	107,248	106,415		+0,036	—
		6h	110,014			107,129	+0,023	107,160	106,318		+0,046	
		6g	109,954			107,069		107,100	106,258			
		6c	109,919			107,034		107,065	106,222			
		6d	109,889			107,004		107,035	106,192			
		8h	110,018			106,972	+0,030	107,012	106,157		+0,060	
		8g	109,958			106,912		106,952	106,097			
Контрольные калибры-пробки	КПР-ПР	4h	110,011	—0,022	—	107,380	—0,006	107,372	105,644	не более	—	—
		6h; 8h	110,014	—0,028		107,374	—0,008	107,362	106,636			
		6g;8g	109,954			107,314		107,302	105,576			
		6e	109,919			107,279		107,267	105,541			
		6d	109,889			107,249		107,237	105,511			
	КПР-НЕ	4h	108,208	—0,011	—	107,406	—0,006	—	105,661	не более	—	—
		6h; 8h	108,208	—0,014		107,406	—0,008		105,658			
		6g; 8g	108,148			107,346			105,598			
		6e	108,114			107,310			105,564			
		6d	108,084			107,280			105,534			
	К-И	4h	108,220	—0,011	—	107,418	—0,006	—	105,661	не более	—	—
		6h; 8h	108,222	—0,014		107,420	—0,008		105,658			
		6g; 8g	108,162			107,360			105,598			
		6e	108,128			107,324			105,564			
		6d	108,098			107,294			105,534			

Продолжение табл. 56

Исполнительные размеры калибров для резьбы М110×4

мм

Наименование	Вид калибра	Поле допуска резьбы	d			d_2			d_1			
			Новый		Изношенный	Новый		Изношенный	Новый			Изношенный
			Номин.	Пред. откл.		Номин.	Пред. откл.		Номин.		Пред. откл.	
Контрольные калибры-пробки	КНЕ-ПР	4h	110,011	−0,022	—	107,220	−0,006	107,210	105,483	не более	—	—
		6h	110,014	−0,028		107,124	−0,008	107,112	105,386			
		6g	109,954			107,064		107,052	105,326			
		6e	109,919			107,030		107,018	105,292			
		6d	109,889			107,000		106,988	105,262			
		8h	110,018	−0,036		106,968	−0,011	106,952	105,228			
		8g	109,958			106,908		106,892	105,168			
	КНЕ-НЕ	4h	109,851	−0,022	—	107,245	−0,006	—	105,510	не более	—	—
		6h	109,764	−0,028		107,156	−0,008		105,420			
		6g	109,706			107,096			105,360			
		6e	109,669			107,061			105,325			
		6d	109,639			107,031			105,295			
		8h	109,618	−0,036		107,008	−0,011		105,270			
		8g	109,558			106,948			105,210			
	КИ-НЕ	4h	109,857	−0,022	—	107,251	−0,006	—	105,510	не более	—	—
		6h	109,772	−0,028		107,164	−0,008		105,420			
		6g	109,712			107,104			105,360			
		6e	109,677			107,069			105,325			
		6d	109,647			107,039			105,295			
		8h	109,628	−0,036		107,018	−0,011		105,270			
		8g	109,568			106,958			105,210			
	У-ПР	4h	110,011	−0,022	—	107,394	−0,006	107,385	105,661	не более	—	—
		6h; 8h	110,014	−0,028		107,390	−0,008	107,378	105,658			
		6g; 8g	109,954			107,330		107,318	105,598			
		6e	109,919			107,295		107,283	105,564			
		6d	109,889			107,265		107,253	105,534			
	У-НЕ	4h	109,842	−0,022	—	107,233	−0,006	107,224	105,510	не более	—	—
		6h	109,752	−0,028		107,140	−0,008	107,128	105,420			
		6g	109,692			107,080		107,068	105,360			
		6e	109,658			107,046		107,034	105,325			
		6d	109,628			107,016		107,004	105,295			
		8h	109,603	−0,036		106,987	−0,011	106,972	105,270			
		8g	109,543			106,927		106,912	105,210			

Таблица 57

Исполнительные размеры калибров для резьбы М110×3

мм

Наименование	Вид калибра	Поле допуска резьбы	d			d_2			d_1		
			Новый		Изношенный	Новый		Изношенный	Новый		Изношенный
			Номин.	Пред. откл.		Номин.	Пред. откл.		Номин.	Пред. откл.	
Калибры-пробки	ПР	4H5H; 5H	110,023	—0,022	109,994	108,068	—0,011	108,046	106,752 не более	—	—
		6H; 7H	110,030	—0,028	109,995	108,074	—0,014	108,046	106,752		
		6G; 7G	110,078		110,043	108,122		108,094	106,800		
	НЕ	4H5H	108,858	—0,022	—	108,252	—0,011	108,235	106,752 не более	—	—
		5H	108,908	—0,028		108,301	—0,014	108,279	106,752		
		6H	108,972			108,365		108,343	106,752		
		6G	109,020			108,413		108,391	106,800		
		7H	109,053	—0,036		108,444	—0,018	108,416	106,752		
		7G	109,101			108,492		108,464	106,800		
Калибры-кольца	ПР	4h	110,011 не менее	—	—	108,034	+0,018	108,064	106,743	+0,018	106,773
		6h; 8h	110,014			108,028	+0,023	108,064	106,740	+0,023	106,778
		6g; 8g	109,966			107,980		108,016	106,692		106,730
		6e	109,929			107,942		107,980	106,656		106,692
		6d	109,902			107,916		107,952	106,628		106,666
	НЕ	4h	110,011 не менее	—	—	107,893	+0,018	107,917	107,284	+0,036	—
		6h	110,014			107,804	+0,023	107,835	107,192	+0,046	
		6g	109,966			107,756		107,787	107,144		
		6e	109,929			107,719		107,750	107,108		
		6d	109,902			107,692		107,723	107,080		
		8h	110,018			107,666	+0,030	107,706	107,051	+0,060	
		8g	109,970			107,618		107,658	107,003		
Контрольные калибры-пробки	КПР-ПР	4h	110,011	—0,022	—	108,030	—0,006	108,020	106,726 не более	—	—
		6h; 8h	110,014	—0,028		108,023	—0,008	108,011	106,718		
		6g; 8g	109,966			107,975		107,963	106,670		
		6e	109,929			107,938		107,926	106,633		
		6d	109,902			107,911		107,899	106,606		
	КПР-НЕ	4h	108,658	—0,011	—	108,055	—0,006	—	106,743 не более	—	—
		6h; 8h	108,658	—0,014		108,054	—0,008		106,740		
		6g; 8g	108,610			108,006			106,692		
		6e	108,572			107,970			106,656		
		6d	108,546			107,942			106,628		
	К-И	4h	108,670	—0,011	—	108,067	—0,006	—	106,743 не более	—	—
		6h, 8h	108,672	—0,014		108,068	—0,008		106,740		
		6g; 8g	108,624			108,020			106,692		
		6e	108,586			107,984			106,656		
		6d	108,560			107,956			106,628		

Продолжение табл. 57

Исполнительные размеры калибров для резьбы М110×3

мм

Наименование	Вид калибра	Поле допуска резьбы	d			d_2			d_1		
			Новый		Изношенный	Новый		Изношенный	Новый		Изношенный
			Номин.	Пред. откл.		Номин.	Пред. откл.		Номин.	Пред. откл.	
Контрольные калибры-пробки	КНЕ-ПР	4h	110,011	−0,022	—	107,888	−0,006	107,880	106,585	не более	—
		6h	110,014			107,800		107,788	106,494		
		6g	109,966	−0,028		107,752	−0,008	107,740	106,446		
		6e	109,929			107,714		107,702	106,410		
		6d	109,902			107,688		107,676	106,382		
		8h	110,018	−0,036		107,662	−0,011	107,646	106,355		
		8g	109,970			107,614		107,598	106,307		
	КНЕ-НЕ	4h	109,871	−0,022	—	107,914	−0,006	—	106,612	не более	—
		6h	109,790			107,831			106,528		
		6g	109,742	−0,028		107,783	−0,008		106,480		
		6e	109,705			107,746			106,443		
		6d	109,678			107,719			106,416		
		8h	109,663	−0,036		107,702	−0,011		106,397		
		8g	109,615			107,654			106,349		
	КИ-НЕ	4h	109,877	−0,022	—	107,920	−0,006	—	106,612	не более	—
		6h	109,798			107,839			106,528		
		6g	109,750	−0,028		107,791	−0,008		106,480		
		6e	109,713			107,754			106,443		
		6d	109,686			107,727			106,416		
		8h	109,673	−0,036		107,712	−0,011		106,397		
		8g	109,625			107,664			106,349		
	У-ПР	4h	110,011	−0,022	—	108,043	−0,006	108,034	106,743	не более	—
		6h, 8h	110,014			108,039		108,027	106,740		
		6g; 8g	109,966	−0,028		107,991	−0,008	107,979	106,692		
		6e	109,929			107,954		107,942	106,656		
		6d	109,902			107,927		107,915	106,628		
	У-НЕ	4h	109,862	−0,022	—	107,902	−0,006	107,893	106,612	не более	—
		6h	109,778			107,816		107,804	106,528		
		6g	109,730	−0,028		107,768	−0,008	107,756	106,480		
		6e	109,694			107,730		107,718	106,443		
		6d	109,666			107,704		107,692	106,416		
		8h	109,648	−0,036		107,681	−0,011	107,666	106,397		
		8g	109,600			107,633		107,618	106,349		

Таблица 58

Исполнительные размеры калибров для резьбы М110×2

мм

Наименование	Вид калибра	Поле допуска резьбы	d			d_2			d_1		
			Новый		Изношенный	Новый		Изношенный	Новый		Изношенный
			Номин.	Пред. откл.		Номин.	Пред. откл.		Номин.	Пред. откл.	
Калибры-пробок	ПР	4H5H; 5H	110,023	−0,022	109,994	108,718	−0,011	108,696	107,835 не более	—	—
		6H; 7H	110,030	−0,028	109,995	108,724	−0,014	108,696	107,835 не более		
		6G; 7G	110,068		110,033	108,762		108,734	107,873 не более		
	НЕ	4H5H	109,278	−0,022	—	108,872	−0,011	108,855	107,835 не более	—	—
		5H	109,318			108,912		108,895	107,835 не более		
		6H	109,372	−0,028		108,965	−0,014	108,943	107,835 не более		
		6G	109,410			109,003		108,981	107,873 не более		
		7H	109,437			109,030		109,008	107,835 не более		
		7G	109,475			109,068		109,046	107,873 не более		
Калибры-кольца	ПР	4h	110,009 не менее	—	—	108,692	+0,014	108,715	107,828	+0,014	107,851
		6h; 8h	110,011 не менее			108,684	+0,018	108,714	107,826	+0,018	107,856
		6g; 8g	109,973 не менее			108,646		108,676	107,788		107,818
		6e	109,940 не менее			108,613		108,643	107,755		107,785
		6d	109,911 не менее			108,584		108,614	107,726		107,756
	НЕ	4h	110,009 не менее	—	—	108,569	+0,014	108,588	108,162	+0,028	—
		6h	110,011 не менее			108,493	+0,018	108,517	108,084	+0,036	
		6g	109,973 не менее			108,455		108,479	108,046		
		6e	109,940 не менее			108,422		108,446	108,013		
		6d	109,911 не менее			108,393		108,417	107,984		
		8h	110,014 не менее			108,378	+0,023	108,409	107,966	+0046	
		8g	109,976 не менее			108,340		108,371	107,928		
Контрольные калибры-пробки	КПР-ПР	4h	110,009	−0,018	—	108,688	−0,005	108,680	107,818 не более	—	—
		6h; 8h	110,011	−0,022		108,680	−0,006	108,670	107,809 не более		
		6g; 8g	109,973			108,642		108,632	107,771 не более		
		6e	109,940			108,608		108,600	107,738 не более		
		6d	109,911			108,580		108,570	107,709 не более		
	КПР-НЕ	4h	109,110	−0,009	—	108,708	−0,005	—	107,828 не более	—	—
		6h; 8h	109,108	−0,011		108,705	−0,006		107,826 не более		
		6g; 8g	109,070			108,667			107,788 не более		
		6e	109,036			108,634			107,755 не более		
		6d	109,008			108,605			107,726 не более		
	К-И	4h	109,120	−0,009	—	108,718	−0,005	—	107,828 не более	—	—
		6h; 8h	109,120	−0,011		108,717	−0,006		107,826 не более		
		6g; 8g	109,082			108,679			107,788 не более		
		6e	109,048			108,646			107,755 не более		
		6d	109,020			108,617			107,726 не более		

Продолжение табл. 58

Исполнительные размеры калибров для резьбы М110×2

мм

Наименование	Вид калибра	Поле допуска резьбы	d			d_2			d_1			
			Новый		Изношенный	Новый		Изношенный	Новый			Изношенный
			Номин.	Пред. откл.		Номин.	Пред. откл.		Номин.		Пред. откл.	
Контрольные калибры-пробки	КНЕ-ПР	4h	110,009	−0,018	—	108,565	−0,005	108,557	107,695	не более	—	—
		6h	110,011	−0,022		108,488	−0,006	108,480	107,618			
		6g	109,973			108,450		108,442	107,580			
		6e	109,940			108,418		108,408	107,547			
		6d	109,911			108,388		108,380	107,518			
		8h	110,014	−0,028		108,374	−0,008	108,362	107,502			
		8g	109,976			108,336		108,324	107,464			
	КНЕ-НЕ	4h	109,891	−0,018	—	108,586	−0,005	—	107,717	не более	—	—
		6h	109,821	−0,022		108,514	−0,006		107,645			
		6g	109,783			108,476			107,607			
		6e	109,750			108,443			107,574			
		6d	109,721			108,414			107,545			
		8h	109,714	−0,028		109,405	−0,008		107,535			
		8g	109,676			108,367			107,497			
	КИ-НЕ	4h	109,896	−0,018	—	108,590	−0,005	—	107,717	не более	—	—
		6h	109,827	−0,022		108,520	−0,006		107,645			
		6g	109,789			108,482			107,607			
		6e	109,756			108,449			107,574			
		6d	109,727			108,420			107,545			
		8h	109,722	−0,028		108,413	−0,008		107,535			
		8g	109,684			108,375			107,497			
	У-ПР	4h	110,009	−0,018	—	108,699	−0,005	108,691	107,828	не более	—	—
		6h; 8h	110,011	−0,022		108,693	−0,006	108,684	107,826			
		6g; 8g	109,973			108,655		108,646	107,788			
		6e	109,940			108,622		108,613	107,755			
		6d	109,911			108,593		108,584	107,726			
	У-НЕ	4h	109,884	−0,018	—	108,576	−0,005	108,568	107,717	не более	—	—
		6h	109,812	−0,022		108,502	−0,006	108,493	107,645			
		6g	109,774			108,464		108,455	107,607			
		6e	109,741			108,431		108,422	107,574			
		6d	109,712			108,402		108,393	107,545			
		8h	109,702	−0,028		108,390	−0,008	108,378	107,535			
		8g	109,664			108,352		108,340	107,497			

Таблица 59

Исполнительные размеры калибров для резьбы М110×1,5

мм

Наименование	Вид калибра	Поле допуска резьбы	d			d_2			d_1		
			Новый		Изношенный	Новый		Изношенный	Новый		Изношенный
			Номин.	Пред. откл.		Номин.	Пред. откл.		Номин.	Пред. откл.	
Калибры-пробки	ПР	4H5H; 5H	110,023	−0,022	109,994	109,044	−0,011	109,020	108,376 не более	—	—
		6H; 7H	110,030	−0,028	109,995	109,049	−0,014	109,021	108,376 не более	—	—
		6G; 7G	110,062		110,027	109,081		109,053	108,408 не более	—	—
	НЕ	4H5H	109,482	−0,022	—	109,117	−0,011	109,160	108,376 не более	—	—
		5H	109,522			107,217		109,200	108,376 не более	—	—
		6H	109,571	−0,028		109,264	−0,014	109,242	108,376 не более	—	—
		6G	109,603			109,296		109,274	108,408 не более	—	—
		7H	109,627			109,320		109,298	108,376 не более	—	—
		7G	109,659			109,352		109,330	108,408 не более	—	—
Калибры-кольца	ПР	4h	110,009 не менее	—	—	109,017	+0,014	109,040	108,369	+0,014	108,392
		6h; 8h	110,011 не менее			109,009	+0,018	109,039	108,367	+0,018	108,397
		6g; 8g	109,979 не менее			108,977		109,007	108,335		108,365
		6e	109,944 не менее			108,942		108,972	108,300		108,330
		6d	109,916 не менее			108,914		108,944	108,272		108,302
	НЕ	4h	110,009 не менее	—	—	108,906	+0,014	108,925	108,599	+0,028	—
		6h	110,011 не менее			108,838	+0,018	108,862	108,529	+0,036	—
		6g	109,979 не менее			108,806		108,830	108,497		—
		6e	109,944 не менее			108,771		108,795	108,462		—
		6d	109,916 не менее			108,743		108,767	108,434		—
		8h	109,987 не менее			108,738	+0,023	108,769	108,426	+0,046	—
		8g	109,955 не менее			108,706		108,737	108,394		—
Контрольные калибры-пробки	КПР-ПР	4h	110,009	−0,018	—	109,013	−0,005	109,005	108,359 не более	—	—
		6h; 8h	110,011	−0,022		109,004	−0,006	108,996	108,350 не более	—	—
		6g; 8g	109,979			108,972		108,964	108,318 не более	—	—
		6e	109,944			108,938		108,929	108,283 не более	—	—
		6d	109,916			108,910		108,900	108,255 не более	—	—
	КПР-НЕ	4h	109,336	−0,009	—	109,034	−0,005	—	108,369 не более	—	—
		6h; 8h	109,332	−0,011		109,030	−0,006		108,367 не более	—	—
		6g; 8g	109,300			108,998			107,335 не более	—	—
		6e	109,266			108,963			108,300 не более	—	—
		6d	109,238			108,935			108,272 не более	—	—
	К-И	4h	109,344	−0,009	—	109,042	−0,005	—	108,369 не более	—	—
		6h; 8h	109,344	−0,011		109,042	−0,006		108,367 не более	—	—
		6g; 8g	109,312			109,010			108,335 не более	—	—
		6e	109,278			108,975			108,300 не более	—	—
		6d	109,250			108,947			108,272 не более	—	—

Продолжение табл. 59

Исполнительные размеры калибров для резьбы М110×1,5

мм

Наименование	Вид калибра	Поле допуска резьбы	d			d_2			d_1			
			Новый		Изношенный	Новый		Изношенный	Новый			Изношенный
			Номин.	Пред. откл.		Номин.	Пред. откл.		Номин.		Пред. откл.	
Контрольные калибры-пробки	КНЕ-ПР	4h	110,009	−0,018	—	108,902	−0,005	108,894	108,248	не более	—	—
		6h	110,011	−0,022		108,834	−0,006	108,824	108,179			
		6g	109,979			108,802		108,792	108,147			
		6e	109,944			108,766		108,757	108,112			
		6d	109,916			108,738		108,730	108,084			
		8h	109,964	−0,028		108,734	−0,008	108,722	108,078			
		8g	109,932			108,702		108,690	108,046			
	КНЕ-НЕ	4h	109,903	−0,018	—	108,922	−0,005	—	108,270	не более	—	—
		6h	109,841	−0,022		108,859	−0,006		108,206			
		6g	109,809			108,827			108,174			
		6e	109,774			108,792			108,139			
		6d	109,746			108,764			108,111			
		8h	109,749	−0,028		108,765	−0,008		108,111			
		8g	109,717			108,733			108,079			
	КИ-НЕ	4h	109,908	−0,018	—	108,928	−0,005	—	108,270	не более	—	—
		6h	109,847	−0,022		108,865	−0,006		108,206			
		6g	109,815			108,833			108,174			
		6e	109,780			108,798			108,139			
		6d	109,752			108,770			108,111			
		8h	109,757	−0,028		108,773	−0,008		108,111			
		8g	109,725			108,741			108,079			
	У-ПР	4h	110,009	−0,018	—	109,024	−0,005	109,016	108,369	не более	—	—
		6h; 8h	110,011	−0,022		109,018	−0,006	109,009	108,367			
		6g; 8g	109,979			108,986		108,977	108,335			
		6e	109,944			108,951		108,942	108,300			
		6d	109,916			108,923		108,914	108,272			
	У-НЕ	4h	109,896	−0,018	—	108,913	−0,005	108,905	108,270	не более	—	—
		6h	109,832	−0,022		108,847	0,006	108,838	108,206			
		6g	109,800			108,815		108,806	108,174			
		6e	109,765			108,780		108,771	108,139			
		6d	109,737			108,752		108,743	108,111			
		8h	109,738	−0,028		108,750	−0,008	108,738	108,111			
		8g	109,706			108,718		108,706	108,079			

Таблица 60

Исполнительные размеры калибров для резьбы М115×6

мм

Наименование	Вид калибра	Поле допуска резьбы	d			d_2			d_1		
			Новый		Изношенный	Новый		Изношенный	Новый		Изношенный
			Номин.	Пред. откл.		Номин.	Пред. откл.		Номин.	Пред. откл.	
Калибры-пробки	ПР	4H5H; 5H	115,030	−0,028	114,995	111,126	−0,014	111,098	108,505 (не более)	—	—
		6H; 7H	115,042	−0,036	114,997	111,136	−0,018	111,100	108,505 (не более)		
		6G; 7G	115,122		115,077	111,216		111,180	108,585 (не более)		
	НЕ	4H; 5H	112,574	−0,028	—	111,367	−0,014	111,345	108,505 (не более)	—	—
		5H	112,639			111,432		111,410	108,505 (не более)		
		6H	112,730	−0,036		111,521	−0,018	111,493	108,505 (не более)		
		6G	112,810			111,601		111,573	108,585 (не более)		
		7H	112,830			111,621		111,593	108,505 (не более)		
		7G	112,910			111,701		111,673	108,585 (не более)		
Калибры-кольца	ПР	4h	115,011 (не менее)	—	—	111,086	+0,018	111,116	108,496	+0,018	108,526
		6h, 8h	115,014 (не менее)			111,080	+0,023	111,116	108,494	+0,023	108,530
		6g; 8g	114,934 (не менее)			111,000		111,036	108,414		108,450
		6e	114,896 (не менее)			110,962		110,998	108,376		108,412
		6d	114,864 (не менее)			110,930		110,966	108,344		108,380
	НЕ	4h	115,011 (не менее)	—	—	110,895	+0,018	110,919	109,686	+0,036	—
		6h	115,014 (не менее)			110,780	+0,023	110,811	109,568		
		6g	114,934 (не менее)			110,700		110,731	109,488	+0,046	
		6e	114,896 (не менее)			110,662		110,693	109,450		
		6d	114,864 (не менее)			110,630		110,661	109,418		
		8h	115,018 (не менее)			110,598	+0,030	110,638	109,383	+0,060	
		8g	114,938 (не менее)			110,518		110,558	109,303		
Контрольные калибры-пробки	КПР-ПР	4h	115,011	−0,022	—	111,082	−0,006	111,072	108,479 (не более)	—	—
		6h; 8h	115,014	−0,028		111,075	−0,008	111,063	108,471 (не более)		
		6g; 8g	114,934			110,995		110,983	108,391 (не более)		
		6e	114,896			110,957		110,945	108,353 (не более)		
		6d	114,864			110,925		110,913	108,321 (не более)		
	КПР-НЕ	4h	112,310	−0,011	—	111,107	−0,006	—	108,496 (не более)	—	—
		6h; 8h	112,310	−0,014		111,106	−0,008		108,494 (не более)		
		6g; 8g	112,230			111,026			108,414 (не более)		
		6e	112,192			110,988			108,376 (не более)		
		6d	112,160			110,956			108,344 (не более)		
	К-И	4h	112,322	−0,011	—	111,119	−0,006	—	108,496 (не более)	—	—
		6h; 8h	112,324	−0,014		111,120	−0,008		108,494 (не более)		

Продолжение табл. 60

Исполнительные размеры калибров для резьбы М115×6

мм

Наименование	Вид калибра	Поле допуска резьбы	d			d_2			d_1			
			Новый		Изношенный	Новый		Изношенный	Новый			Изношенный
			Номин.	Пред. откл.		Номин.	Пред. откл.		Номин.		Пред. откл.	
Контрольные калибры-пробки	К-И	6g; 8g	112,244	−0,014	—	111,040	−0,008	—	108,414	не более	—	—
		6e	112,206			111,002			108,376			
		6d	112,174			110,970			108,344			
	КНЕ-ПР	4h	115,011	−0,022	—	110,890	−0,006	110,882	108,288	не более	—	—
		6h	115,014	−0,028		110,776	−0,008	110,764	108,172			
		6g	114,934			110,696		110,684	108,092			
		6e	114,896			110,658		110,646 [2]	108,054			
		6d	114,864			110,626		110,614	108,022			
		8h	115,018	−0,036		110,594	−0,011	110,578	107,988			
		8g	114,938			110,514		110,498	107,908			
	КНЕ-НЕ	4h	114,821	−0,022	—	110,916	−0,006	—	108,315	не более	—	—
		6h	114,714	−0,028		110,807	−0,008		108,205			
		6g	114,634			110,727			108,125			
		6e	114,596			110,689			108,087			
		6d	114,564			110,657			108,055			
		8h	114,543	−0,036		110,634	−0,011		108,030			
		8g	114,463			110,554			107,950			
	КИ-НЕ	4h	114,827	−0,022	—	110,922	−0,006	—	108,315	не более	—	—
		6h	114,722	−0,028		110,815	−0,008		108,205			
		6g	114,642			110,735			108,125			
		6e	114,604			110,697			108,087			
		6d	114,572			110,665			108,055			
		6h	114,553	−0,036		110,644	−0,011		108,030			
		8g	114,473			111,564			107,950			
	У-ПР	4h	115,011	−0,022	—	111,095	−0,006	111,086	108,496	не более	—	—
		6h; 8h	115,014	−0,028		110,091	−0,008	111,079	108,494			
		6g; 8g	114,934			111,011		110,992	108,414			
		6e	114,896			110,973		110,961	108,376			
		6d	114,864			110,941		110,929	108,344			
	У-НЕ	4h	114,812	−0,022	—	110,904	−0,006	110,895	108,315	не более	—	—
		6h	114,702	−0,028		110,792	−0,008	110,780	108,205			
		6g	114,622			110,712		110,700	108,125			
		6e	114,581			110,674		110,662	108,087			
		6d	114,552			110,642		110,630	108,055			
		8h	114,528	−0,036		110,613	−0,011	110,598	108,030			
		8g	114,448			110,533		110,518	107,950			

Таблица 61

Исполнительные размеры калибров для резьбы М115×4

мм

Наименование	Вид калибра	Поле допуска резьбы	d			d_2			d_1		
			Новый		Изношенный	Новый		Изношенный	Новый		Изношенный
			Номин.	Пред. откл.		Номин.	Пред. откл.		Номин.	Пред. откл.	
Калибры-пробки	ПР	4H5H; 5H	115,030	−0,028	114,995	112,425	−0,014	112,397	110,670 не более	—	—
		6H; 7H	115,042	−0,036	114,997	112,435	−0,018	112,399	110,670 не более		
		6G; 7G	115,102		115,057	112,495		112,459	110,730 не более		
	НЕ	4H5H	113,435	−0,028	—	112,628	−0,014	112,606	110,670 не более	—	—
		5H	113,488			112,681		112,659	110,670 не более		
		6H	113,564	−0,036		112,755	−0,018	112,727	110,670 не более		
		6G	113,624			112,815		112,787	110,730 не более		
		7H	113,654			112,845		112,817	110,670 не более		
		7G	113,714			112,905		112,877	110,730 не более		
Калибры-кольца	ПР	4h	115,011 не менее	—	—	112,385	+0,018	112,415	110,661	+0,018	110,691
		6h; 8h	115,014			112,378	+0,023	112,416	110,658	+0,023	110,696
		6g; 8g	114,954			112,318		112,356	110,598		110,636
		6e	114,919			112,284		112,320	110,564		110,600
		6d	114,889			112,254		112,290	110,534		110,570
	НЕ	4h	115,011 не менее	—	—	112,224	+0,018	112,248	111,415	+0,036	—
		6h	115,014			112,129	+0,023	112,160	111,318	+0,046	
		6g	114,954			112,069		112,100	111,258		
		6e	114,919			112,034		112,065	111,222		
		6d	114,889			112,004		112,035	111,192		
		8h	115,018			111,972	+0,030	112,012	111,157	+0,060	
		8g	114,958			111,912		111,952	111,097		
Контрольные калибры-пробки	КПР-ПР	4h	115,011	−0,022	—	112,380	−0,006	112,372	110,644 не более	—	—
		6h; 8h	115,014	−0,028		112,374	−0,008	112,362	110,636 не более		
		6g; 8g	114,954			112,314		112,302	110,576 не более		
		6e	114,919			112,279		112,267	110,541 не более		
		6d	114,889			112,249		112,237	110,511 не более		
	КПР-НЕ	4h	113,208	−0,011	—	112,406	−0,006	—	110,661 не более	—	—
		6h; 8h	113,208	−0,014		112,406	−0,008		110,658 не более		
		6g; 8g	113,148			112,346			110,598 не более		
		6e	113,114			112,310			110,564 не более		
		6d	113,084			112,280			110,534 не более		
	К-И	4h	113,220	−0,011	—	112,418	−0,006	—	110,661 не более	—	—
		6h; 8h	113,222	−0,014		112,420	−0,008		110,658 не более		
		6g; 8g	113,162			112,360			110,598 не более		
		6e	113,128			112,324			110,564 не более		
		6d	113,098			112,294			110,534 не более		

Продолжение табл. 61

Исполнительные размеры калибров для резьбы М115×4

мм

Наименование	Вид калибра	Поле допуска резьбы	d			d_2			d_1			
			Новый		Изношенный	Новый		Изношенный	Новый			Изношенный
			Номин.	Пред. откл.		Номин.	Пред. откл.		Номин.		Пред. откл.	
Контрольные калибры-пробки	КПЕ-ПР	4h	115,011	−0,022	—	112,220	−0,006	112,210	110,183	не более	—	—
		6h	115,014			112,124		112,112	110,386			
		6g	114,954	−0,028		112,064	−0,008	112,052	110,326			
		6e	114,919			112,030		112,018	110,292			
		6d	114,889			112,000		111,988	110,262			
		8h	115,018	−0,036		111,968	−0,011	111,952	110,228			
		8g	114,958			111,908		111,892	110,168			
	КПЕ-НЕ	4h	114,851	−0,022	—	112,245	−0,006	—	110,510	не более	—	—
		6h	114,764			112,156			110,420			
		6g	114,704	−0,028		112,096	−0,008		110,360			
		6e	114,669			112,061			110,325			
		6g	114,639			112,031			110,295			
		8h	114,618	−0,036		112,008	−0,011		110,270			
		8g	114,558			111,948			110,210			
	КИ-НЕ	4h	114,857	−0,022	—	112,251	−0,006	—	110,510	не более	—	—
		6h	114,772			112,164			110,420			
		6g	114,712	−0,028		112,104	−0,008		110,360			
		6e	114,667			112,069			110,325			
		6d	114,647			112,039			110,295			
		8h	114,628	−0,036		112,018	−0,011		110,270			
		8g	114,568			111,958			110,210			
	У-ПР	4h	115,011	−0,022	—	112,394	−0,006	112,385	110,661	не более	—	—
		6h; 8h	115,014	−0,028		112,390	−0,008	112,378	110,658			
		6g; 8g	114,954			112,330		112,318	110,598			
		6e	114,919			112,295		112,283	110,564			
		6d	114,889			112,265		112,253	110,534			
	У-НЕ	4h	114,842	−0,022	—	112,233	−0,006	112,224	110,510	не более	—	—
		6h	114,752	−0,028		112,140	−0,008	112,128	110,420			
		6g	114,692			112,080		112,068	110,360			
		6e	114,658			112,046		112,034	110,325			
		6d	114,628			112,016		112,004	110,295			
		8h	114,603	−0,036		111,987	−0,011	111,972	110,270			
		8g	114,543			111,927		111,912	110,210			

Таблица 62

Исполнительные размеры калибров для резьбы М115×3

мм

Наименование	Вид калибра	Поле допуска резьбы	d			d_2			d_1		
			Новый		Изношенный	Новый		Изношенный	Новый		Изношенный
			Номин.	Пред. откл.		Номин.	Пред. откл.		Номин.	Пред. откл.	
Калибры-пробки	ПР	4H5H; 5H	115,023	−0,022	114,994	113,068	−0,011	113,046	111,752 не более	—	—
		6H; 7H	115,030	−0,028	114,995	113,074	−0,014	113,046	111,725 не более		
		6G; 7G	115,078		115,043	113,122		113,094	111,800 не более		
	НЕ	4H5H	113,858	−0,022	—	113,252	−0,011	113,235	111,752 не более	—	—
		5H	113,908	−0,028		113,301	−0,014	113,279	111,752 не более		
		6H	113,972			113,365		113,343	111,752 не более		
		6G	114,020			113,413		113,391	111,800 не более		
		7H	114,053	−0,036		113,444	−0,018	113,416	111,752 не более		
		7G	114,101			113,492		113,464	111,800 не более		
Калибры-кольца	ПР	4h	115,011 не менее	—	—	113,034	+0,018	113,064	111,743	+0,018	111,773
		6h; 8h	115,014 не менее			113,028	+0,023	113,064	111,740	+0,023	111,778
		6g; 8g	114,966 не менее			112,980		113,016	111,692		111,730
		6e	113,929 не менее			112,942		112,980	111,656		111,692
		6d	114,902 не менее			112,916		112,952	111,628		111,666
	НЕ	4h	115,011 не менее	—	—	112,893	+0,018	112,917	112,284	+0,036	—
		6h	115,014 не менее			112,804	+0,023	112,835	112,192	+0,046	
		6g	114,966 не менее			112,756		112,787	112,144		
		6e	114,929 не менее			112,719		112,750	112,108		
		6d	114,902 не менее			112,692		112,723	112,080		
		8h	115,018 не менее			112,666	+0,030	112,706	112,051	+0,060	
		8g	114,970 не менее			112,618		112,658	112,003		
Контрольные калибры-пробки	КПР-ПР	4h	115,011	−0,022	—	113,030	−0,006	113,020	111,726 не более	—	—
		6h; 8h	115,014	−0,028		113,023	−0,008	113,011	111,718 не более		
		6g; 8g	114,966			112,975		112,963	111,670 не более		
		6e	114,929			112,938		112,926	111,633 не более		
		6d	114,902			112,911		112,899	111,606 не более		
	КПР-НЕ	4h	113,658	−0,011	—	113,055	−0,006	—	111,743 не более	—	—
		6h; 8h	113,658	−0,014		113,054	−0,008		111,740 не более		
		6g; 8g	113,610			113,006			111,692 не более		
		6e	113,572			112,970			111,656 не более		
		6d	113,546			112,942			111,628 не более		
	К-И	4h	113,670	−0,011	—	113,067	−0,006	—	111,743 не более	—	—
		6h; 8h	113,672	−0,014		113,068	−0,008		111,740 не более		
		6g; 8g	113,624			113,020			111,692 не более		
		6e	113,586			112,984			111,656 не более		
		6d	113,560			112,956			111,628 не более		

Продолжение табл. 62

Исполнительные размеры калибров для резьбы М115×3

мм

Наименование	Вид калибра	Поле допуска резьбы	d			d_2			d_1			
			Новый		Изношенный	Новый		Изношенный	Новый			Изношенный
			Номин.	Пред. откл.		Номин.	Пред. откл.		Номин.		Пред. откл.	
Контрольные калибры-пробки	КНЕ-ПР	4h	115,011	−0,022	—	112,888	−0,006	112,880	111,585	не более	—	—
		6h	115,014			112,800		112,788	111,494			
		6g	114,966	−0,028		112,752	−0,008	112,740	111,446			
		6e	114,929			112,714		112,702	111,410			
		6d	114,902			112,688		112,676	111,382			
		8h	115,018	0,036		112,662	−0,011	112,646	111,355			
		8g	114,970			112,614		112,598	111,307			
	КНЕ-НЕ	4h	114,871	−0,022	—	112,914	−0,006	—	111,612	не более	—	—
		6h	114,790			112,831			111,528			
		6g	114,742	−0,028		112,783	−0,008		111,480			
		6e	114,705			112,746			111,443			
		6d	114,678			112,719			111,416			
		8h	114,663	−0,036		112,702	−0,011		111,397			
		8g	114,615			112,654			111,349			
	КИ-НЕ	4h	114,877	−0,022	—	112,920	−0,006	—	111,612	не более	—	—
		6h	114,798			112,839			111,528			
		6g	114,750	−0,028		112,791	−0,008		111,480			
		6e	114,713			112,754			111,443			
		6d	114,686			112,727			111,416			
		8h	114,673	−0,036		112,712	−0,011		111,397			
		8g	114,625			112,664			111,349			
	У-ПР	4h	115,011	−0,022	—	113,043	−0,006	113,034	111,743	не более	—	—
		6h; 8h	115,014			113,039		113,027	111,740			
		6g; 8g	114,966	−0,028		112,991	−0,008	112,979	111,692			
		6e	114,929			112,954		112,942	111,656			
		6d	114,902			112,927		112,915	111,628			
	У-НЕ	4h	114,862	−0,022	—	112,902	−0,006	112,893	111,612	не более	—	—
		6h	114,778			112,816		112,804	111,528			
		6g	114,730	−0,028		112,768	−0,008	112,756	111,480			
		6e	114,694			112,730		112,718	111,443			
		6d	114,666			112,704		112,692	111,416			
		8h	114,648	−0,036		112,681	−0,011	112,666	111,397			
		8g	114,600			112,633		112,618	111,349			

Таблица 63

Исполнительные размеры калибров для резьбы М115×2

мм

Наименование	Вид калибра	Поле допуска резьбы	d			d_2			d_1		
			Новый		Изношенный	Новый		Изношенный	Новый		Изношенный
			Наименьший	Пред. откл.		Номин.	Пред. откл.		Номин.	Пред. откл.	
Калибры-пробки	ПР	4H5H; 5H	115,023	−0,022	114,994	113,718	−0,011	113,696	112,835 не более	—	—
		6H; 7H	115,030	−0,028	114,995	113,724	−0,014	113,696	112,835		
		6G; 7G	115,068		115,033	113,762		113,734	112,873		
	НЕ	4H5H	114,278	−0,022	—	113,872	−0,011	113,855	112,835 не более	—	—
		5H	114,318			113,912		113,895	112,835		
		6H	114,372	−0,028		113,965	−0,014	113,943	112,835		
		6G	114,410			114,003		113,981	112,873		
		7H	114,437			114,030		114,008	112,835		
		7G	114,475			114,068		114,046	112,873		
Калибры-кольца	ПР	4h	115,009 не менее	—	—	113,692	+0,014	113,715	112,828	+0,014	112,851
		6h; 8h	115,011			113,684	+0,018	113,714	112,826	+0,018	112,856
		6g; 8g	114,973			113,646		113,676	112,788		112,818
		6e	114,940			113,613		113,643	112,755		112,785
		6d	114,911			113,584		113,614	112,726		112,756
	НЕ	4h	115,009 не менее	—	—	113,569	+0,014	113,588	113,162	+0,028	—
		6h	115,011			113,493	+0,018	113,517	113,084	+0,036	
		6g	114,973			113,455		113,479	113,046		
		6e	114,940			113,422		113,446	113,013		
		6d	114,911			113,393		113,417	112,984		
		8h	115,014			113,378	+0,023	113,409	112,966	+0,046	
		8g	114,976			113,340		113,371	112,928		
Контрольные калибры-пробки	КПР-ПР	4h	115,009	−0,018	—	113,688	−0,005	113,680	112,818 не более	—	—
		6h; 8h	115,011	−0,022		113,680	−0,006	113,670	112,809		
		6g; 8g	114,973			113,642		113,632	112,771		
		6e	114,940			113,608		113,600	112,738		
		6d	114,911			113,580		113,570	112,709		
	КПР-НЕ	4h	114,110	−0,009	—	113,708	−0,005	—	112,828 не более	—	—
		6h; 8h	114,108	−0,011		113,705	−0,006		112,826		
		6g, 8g	114,070			113,667			112,788		
		6e	114,036			113,634			112,755		
		6d	114,008			113,605			112,726		
	К-И	4h	114,120	−0,009	—	113,718	−0,005	—	112,828 не более	—	—
		6h; 8h	114,120	−0,011		113,717	−0,006		112,826		
		6g, 8g	114,082			113,679			112,788		
		6e	114,048			113,646			112,755		
		6d	114,020			113,617			112,726		

Продолжение табл. 63

Исполнительные размеры калибров для резьбы М115×2

мм

Наименование	Вид калибра	Поле допуска резьбы	d			d_2			d_1			
			Новый		Изношенный	Новый		Изношенный	Новый			Изношенный
			Номин.	Пред. откл.		Номин.	Пред. откл.		Номин.		Пред. откл.	
Контрольные калибры-пробки	КНЕ ПР	4h	115,009	−0,018	—	113,565	−0,005	113,557	112,695	не более	—	—
		6h	115,011			113,488		113,480	112,618			
		6g	114,973	−0,022		113,450	−0,006	113,442	112,580			
		6e	114,940			113,418		113,408	112,547			
		6d	114,911			113,388		113,380	112,518			
		8h	115,014	−0,028		113,374	−0,008	113,362	112,502			
		8g	114,976			113,336		113,324	112,464			
	КНЕ-НЕ	4h	114,891	−0,018	—	113,586	−0,005	—	112,717	не более	—	—
		6h	114,821			113,514			112,645			
		6g	114,783	−0,022		113,476	−0,006		112,607			
		6e	114,750			113,443			112,574			
		6d	114,721			113,414			112,545			
		8h	114,714	−0,028		113,405	−0,008		112,535			
		8g	114,676			113,367			112,497			
	КИ-НЕ	4h	114,896	−0,018	—	113,590	−0,005	—	112,717	не более	—	—
		6h	114,827			113,520			112,645			
		6g	114,789	−0,022		113,482	−0,006		112,607			
		6e	114,756			113,449			112,574			
		6d	114,727			113,420			112,545			
		8h	114,722	−0,028		113,413	0,008		112,535			
		8g	114,684			113,375			112,497			
	У-ПР	4h	115,009	−0,018	—	113,699	−0,005	113,691	112,828	не более	—	—
		6h; 8h	115,011	−0,022		113,693	0,006	113,684	112,826			
		6g; 8g	114,973			113,655		113,646	112,788			
		6e	114,940			113,622		113,613	112,755			
		6d	114,911			113,593		113,584	112,726			
	У-НЕ	4h	114,884	−0,018	—	113,576	−0,005	113,568	112,717	не более	—	—
		6h	114,812	−0,022		113,502	0,006	113,493	112,645			
		6g	114,774			113,464		113,455	112,607			
		6e	114,741			113,431		113,422	112,574			
		6d	114,712			113,402		113,393	112,545			
		8h	114,702	−0,028		113,390	0,008	113,378	112,535			
		8g	114,664			113,352		113,340	112,497			

Таблица 64

Исполнительные размеры калибров для резьбы М115×1,5

мм

Наименование	Вид калибра	Поле допуска резьбы	d			d_2			d_1		
			Новый		Изношенный	Новый		Изношенный	Новый		Изношенный
			Номин.	Пред. откл.		Номин.	Пред. откл.		Номин.	Пред. откл.	
Калибры-пробки	ПР	4H5H; 5H	115.023	−0.022	114.994	114.044	−0.011	114.020	113.376 не более	—	—
		6H; 7H	115.030	−0.028	114.995	114.049	−0.014	114.021	113.376 не более		
		6G; 7G	115.062		115.027	114.081		114.053	113.408 не более		
	НЕ	4H5H	114.482	−0.022	—	114.177	−0.011	114.160	113.376 не более	—	—
		5H	114.522			114.217		114.200	113.376 не более		
		6H	114.571	−0.028		114.264	−0.014	114.242	113.376 не более		
		6G	114.603			114.296		114.274	113.408 не более		
		7H	114.627			114.320		114.298	113.376 не более		
		7G	114.659			114.352		114.330	113.408 не более		
Калибры-кольца	ПР	4h	115.009 не менее	—	—	114.017	+0.014	114.040	113.369	+0.014	113.392
		6h; 8h	115.011 не менее			114.009	+0.018	114.039	113.367	+0.018	113.397
		6g; 8g	114.979 не менее			113.977		114.007	113.335		113.365
		6e	114.944 не менее			113.942		113.972	113.300		113.330
		6d	114.916 не менее			113.914		113.944	113.272		113.302
	НЕ	4h	115.009 не менее	—	—	113.906	+0.014	113.925	113.599	+0.028	—
		6h	115.011 не менее			113.838	+0.018	113.862	113.529	+0.036	
		6g	114.979 не менее			113.806		113.830	113.497		
		6e	114.944 не менее			113.771		113.795	113.462		
		6d	114.916 не менее			113.743		113.767	113.434		
		8h	114.987 не менее			113.738	+0.023	113.769	113.426	+0.046	
		8g	114.955 не менее			113.706		113.737	113.394		
Контрольные калибры-пробки	КПР-ПР	4h	115.009	−0.018	—	114.013	−0.005	114.005	113.359 не более	—	—
		6h; 8h	115.011	−0.022		114.004	−0.006	113.996	113.350 не более		
		6g; 8g	114.979			113.972		113.964	113.318 не более		
		6e	114.944			113.938		113.929	113.283 не более		
		6d	114.916			113.910		113.900	113.255 не более		
	КПР-НЕ	4h	114.336	−0.009	—	114.034	−0.005	—	113.369 не более	—	—
		6h; 8h	114.332	−0.011		114.030	−0.006		113.367 не более		
		6g; 8g	114.300			113.998			113.335 не более		
		6e	114.266			113.963			113.300 не более		
		6d	114.238			113.935			113.272 не более		
	К-И	4h	114.344	−0.009	—	114.042	−0.005	—	113.369 не более	—	—
		6h; 8h	114.344	−0.011		114.042	−0.006		113.367 не более		
		6g; 8g	114.312			114.010			113.335 не более		
		6e	114.278			113.975			113.300 не более		
		6d	114.250			113.947			113.272 не более		

Продолжение табл. 64

Исполнительные размеры калибров для резьбы М115×1,5

мм

Наименование	Вид калибра	Поле допуска резьбы	d			d_2			d_1			
			Новый		Изношенный	Новый		Изношенный	Новый			Изношенный
			Номин.	Пред. откл.		Номин.	Пред. откл.		Номин.		Пред. откл.	
Контрольные калибры-пробки	КНЕ-ПР	4h	115,009	−0,018	—	113,902	−0,005	113,894	113,248	не более	—	—
		6h	115,011			113,834		113,824	113,179			
		6g	114,979	−0,022		113,802	−0,006	113,792	113,147			
		6e	114,944			113,766		113,757	113,112			
		6d	114,916			113,738		113,730	113,084			
		8h	114,964	−0,028		113,734	−0,008	113,722	113,078			
		8g	114,932			113,702		113,690	113,046			
	КНЕ-НЕ	4h	114,903	−0,018	—	113,922	−0,005	—	113,270	не более	—	—
		6h	114,841			113,859			113,206			
		6g	114,809	−0,022		113,827	−0,006		113,174			
		6e	114,774			113,792			113,139			
		6d	114,746			113,764			113,111			
		8h	114,749	−0,028		113,765	−0,008		113,111			
		8g	114,717			113,733			113,079			
	КИ-НЕ	4h	114,908	−0,018	—	113,928	−0,005	—	113,270	не более	—	—
		6h	114,847			113,865			113,206			
		6g	114,815	−0,022		113,833	−0,006		113,174			
		6e	114,780			113,798			113,139			
		6d	114,752			113,770			113,111			
		8h	114,757	−0,028		113,773	−0,008		113,111			
		8g	114,725			113,741			113,079			
	У-ПР	4h	115,009	−0,018	—	114,024	−0,005	114,016	113,369	не более	—	—
		6h; 8h	115,011			114,018		114,009	113,367			
		6g; 8g	114,979	−0,022		113,986	−0,006	113,977	113,335			
		6e	114,944			113,951		113,942	113,300			
		6d	114,916			113,923		113,914	113,272			
	У-НЕ	4h	114,896	−0,018	—	113,913	−0,005	113,905	113,270	не более	—	—
		6h	114,832			113,847		113,838	113,206			
		6g	114,800	−0,022		113,815	−0,006	113,806	113,174			
		6e	114,765			113,780		113,771	113,139			
		6d	114,737			113,752		113,743	113,111			
		8h	114,738	−0,028		113,750	−0,008	113,738	113,111			
		8g	114,706			113,718		113,706	113,079			

Таблица 65

Исполнительные размеры калибров для резьбы М120×6

мм

Наименование	Вид калибра	Поле допуска резьбы	d			d_2			d_1		
			Новый		Изношенный	Новый		Изношенный	Новый		Изношенный
			Номин	Пред. откл.		Номин.	Пред. откл.		Номин.	Пред. откл.	
Калибры-пробки	ПР	4H5H; 5H	120,030	—0,028	119,995	116,126	—0,014	116,098	113,505 не более	—	—
		6H; 7H	120,042	—0,036	119,997	116,136	—0,018	116,100	113,505 не более		
		6G; 7G	120,122		120,077	116,216		116,180	113,585 не более		
	НЕ	4H5H	117,574	—0,028	—	116,367	—0,014	116,345	113,505 не более	—	—
		5H	117,639			116,432		116,410	113,505 не более		
		6H	117,730	—0,036		116,521	—0,018	116,493	113,505 не более		
		6G	112,810			116,601		116,573	113,585 не более		
		7H	117,830			116,621		116,593	115,505 не более		
		7G	117,910			116,701		116,673	113,585 не более		
Калибры-кольца	ПР	4h	120,011 не менее	—	—	116,086	+0,018	116,116	113,496	+0,018	113,526
		6h; 8h	120,014 не менее			116,080	+0,023	116,116	113,494	+0,023	113,530
		6g; 8g	119,934 не менее			116,000		116,036	113,414		113,450
		6e	119,896 не менее			115,962		115,998	113,376		113,412
		6d	119,864 не менее			115,930		115,966	113,344		113,380
	НЕ	4h	120,011 не менее	—	—	115,895	+0,018	115,919	114,686	+0,036	—
		6h	120,014 не менее			115,780	+0,023	115,811	114,568	+0,046	
		6g	119,934 не менее			115,700		115,731	114,488		
		6e	119,896 не менее			115,662		115,693	114,450		
		6d	119,864 не менее			115,630		115,661	114,418		
		8h	120,018 не менее			115,598	+0,030	115,638	114,383	+0,060	
		8g	119,938 не менее			115,518		115,558	114,303		
Контрольные калибры-пробки	КПР-ПР	4h	120,011	—0,022	—	116,082	—0,006	116,072	113,479 не более	—	—
		6h; 8h	120,014	—0,028		116,075	—0,008	116,063	113,471 не более		
		6g; 8g	119,934			115,995		115,983	113,391 не более		
		6e	119,896			115,957		115,945	113,353 не более		
		6d	119,864			115,925		115,913	113,321 не более		
	КПР-НЕ	4h	117,310	—0,011	—	116,107	0,006	—	113,496 не более	—	—
		6h; 8h	117,310	—0,014		116,106	—0,008		113,494 не более		
		6g; 8g	117,230			116,026			113,414 не более		
		6e	117,192			115,988			113,376 не более		
		6d	117,160			115,956			113,344 не более		
	К-И	4h	117,322	—0,011	—	116,119	—0,006	—	113,496 не более	—	—
		6h; 8h	117,324	—0,014		116,120	—0,008		113,494 не более		
		6g; 8g	117,244			116,040			113,414 не более		
		6e	117,206			116,002			113,376 не более		
		6d	117,174			115,970			113,344 не более		

Продолжение табл. 65

Исполнительные размеры калибров для резьбы М120×6

мм

Наименование	Вид калибра	Поле допуска резьбы	d			d_2			d_1			
			Новый		Изношенный	Новый		Изношенный	Новый			Изношенный
			Номин.	Пред. откл.		Номин.	Пред. откл.		Номин.		Пред. откл.	
Контрольные калибры-пробки	КНЕ-ПР	4h	120,011	—0,022	—	115,890	—0,006	115,882	113,288	не более	—	—
		6h	120,014			115,776		115,764	113,172			
		6g	119,934	—0,028		115,696	—0,008	115,684	113,092			
		6e	119,896			115,658		115,646	113,054			
		6d	119,864			115,626		115,614	113,022			
		8h	120,018	—0,036		115,594	—0,011	115,578	112,988			
		8g	119,938			115,514		115,498	112,908			
	КНЕ-НЕ	4h	119,821	—0,022	—	115,916	—0,006	—	113,315	не более	—	—
		6h	119,714			115,807			113,205			
		6g	119,634	—0,028		115,727	—0,008		113,125			
		6e	119,596			115,689			113,087			
		6d	119,564			115,657			113,055			
		8h	119,543	—0,036		115,634	—0,011		113,030			
		8g	119,463			115,554			112,950			
	КИ-НЕ	4h	119,827	—0,022	—	115,922	—0 006	—	113,315	не более	—	—
		6h	119,722			115,815			113,205			
		6g	119,642	—0,028		115,735	—0,008		113,125			
		6e	119,604			115,697			113,087			
		6d	119,572			115,665			113,055			
		8h	119,553	—0,036		115,644	—0,011		113,030			
		8g	119,473			115,564			112,950			
	У-ПР	4h	120,011	—0,022	—	116,095	—0,006	116,086	113,496	не более	—	—
		6h; 8h	120,014	—0,028		116,091	—0,008	116,079	113,494			
		6g; 8g	119,934			116,011		115,999	113,414			
		6e	119,896			115,973		115,961	113,376			
		6d	119,864			115,941		115,929	113,344			
	У-НЕ	4h	119,812	—0,022	—	115,904	—0,006	115,895	113,315	не более	—	—
		6h	119,702	—0,028		115,792	—0,008	115,780	113,205			
		6g	119,622			115,712		115,700	113,125			
		6e	119,584			115,674		115,662	113,087			
		6d	119,552			115,642		115,630	113,055			
		8h	119,528	—0,036		115,613	—0,011	115,598	113,030			
		8g	119,448			115,553		115,518	112,950			

Таблица 66

Исполнительные размеры калибров для резьбы М120×4

мм

Наименование	Вид калибра	Поле допуска резьбы	d			d_2			d_1			
			Новый		Изношенный	Новый		Изношенный	Новый			Изношенный
			Номин.	Пред. откл.		Номин.	Пред. откл.		Номин.		Пред. откл.	
Калибры-пробки	ПР	4H5H; 5H	120,030	−0,028	119,995	117,425	−0,014	117,397	115,670	не более	—	—
		6H; 7H	120,042	−0,036	119,997	117,435	−0,018	117,399	115,670			
		6G; 7G	120,102		120,057	117,495		117,459	117,730			
	НЕ	4H5H	118,435	−0,028	—	117,628	−0,014	117,606	115,670	не более	—	—
		5H	118,488			117,681		117,659	115,670			
		6H	118,564	−0,036		117,755	−0,018	117,727	115,670			
		6G	118,624			117,815		117,787	115,730			
		7H	118,654			117,845		117,817	115,670			
		7G	118,714			117,905		117,877	115,730			
Калибры-кольца	ПР	4h	120,011	не менее	—	117,385	+0,018	117,415	115,661		+0,018	115,691
		6h; 8h	120,014			117,378	+0,023	117,416	115,658		+0,023	115,696
		6g; 8g	119,954			117,318		117,356	115,598			115,636
		6e	119,919			117,284		117,320	115,564			115,600
		6d	119,889			117,254		117,290	115,534			115,570
	НЕ	4h	120,011	не менее	—	117,224	+0,018	117,248	116,415		+0,036	—
		6h	120,014			117,129	+0,023	117,160	116,318		+0,046	
		6g	119,954			117,069		117,100	116,258			
		6e	119,919			117,034		117,065	116,222			
		6d	119,889			117,004		117,035	116,192			
		8h	120,018			116,972	+0,030	117,012	116,157		+0,060	
		8g	119,958			116,912		116,952	116,097			
Контрольные калибры-пробки	КПР-ПР	4h	120,011	−0,022	—	117,380	−0,006	117,372	115,644	не более	—	—
		6h; 8h	120,014	−0,028		117,374	−0,008	117,362	115,636			
		6g; 8g	119,954			117,314		117,302	115,576			
		6e	119,919			117,279		117,267	115,541			
		6d	119,889			117,249		117,237	115,511			
	КПР-НЕ	4h	118,208	−0,011	—	117,406	−0,006	—	115,661	не более	—	—
		6h; 8h	118,208	−0,014		117,406	−0,008		115,658			
		6g; 8g	118,148			117,346			115,598			
		6e	118,114			117,310			115,564			
		6d	118,084			117,280			115,534			
	К-И	4h	118,220	−0,011	—	117,418	−0,006	—	115,661	не более	—	—
		6h; 8h	118,222	−0,014		117,420	−0,008		115,658			
		6g; 8g	118,162			117,360			115,598			
		6e	118,128			117,324			115,564			
		6d	118,098			117,294			115,534			

Продолжение табл. 66

Исполнительные размеры калибров для резьбы М120×4

мм

Назначение	Вид калибра	Поле допуска резьбы	d			d_2			d_1			
			Новый		Изношенный	Новый		Изношенный	Новый			Изношенный
			Номин.	Пред. откл.		Номин.	Пред. откл.		Номин.		Пред. откл.	
Контрольные калибры-пробки	КНЕ-ПР	4h	120,011	−0,022	—	117,220	−0,006	117,210	115,483	не более	—	—
		6h	120,014			117,124		117,112	115,386			
		6g	119,954	−0,028		117,064	−0,008	117,052	115,326			
		6e	119,919			117,030		117,018	115,292			
		6d	119,889			117,000		116,988	115,263			
		8h	120,018	−0,036		116,968	−0,011	116,952	115,228			
		8g	119,958			116,908		116,892	115,168			
	КНЕ-НЕ	4h	119,851	−0,022	—	117,245	−0,006	—	115,510	не более	—	—
		6h	119,764			117,156			115,420			
		6g	119,704	−0,028		117,096	−0,008		115,360			
		6e	119,669			117,061			115,325			
		6d	119,639			117,031			115,295			
		8h	119,618	−0,036		117,008	−0,011		115,270			
		8g	119,558			116,948			115,210			
	КИ-НЕ	4h	119,857	−0,022	—	117,251	−0,006	—	115,510	не более	—	—
		6h	119,772			117,164			115,420			
		6g	119,712	−0,028		117,104	−0,008		115,360			
		6e	119,677			117,069			115,325			
		6d	119,647			117,039			115,295			
		8h	119,628	−0,036		117,018	−0,011		115,270			
		8g	119,568			116,958			115,210			
	У-ПР	4h	120,011	−0,022	—	117,394	−0,006	117,385	115,661	не более	—	—
		6h; 8h	120,014			117,390		117,378	115,658			
		6g; 8g	119,954	−0,028		117,330	−0,008	117,318	115,598			
		6e	119,919			117,295		117,283	115,564			
		6d	119,889			117,265		117,253	115,534			
	У-НЕ	4h	119,842	−0,022	—	117,233	−0,006	117,224	115,510	не более	—	—
		6h	119,752			117,140		117,128	115,420			
		6g	119,692	−0,028		117,080	−0,008	117,068	115,360			
		6e	119,658			117,056		117,034	115,325			
		6d	119,628			117,016		117,004	115,295			
		8h	119,603	−0,036		116,987	−0,011	116,972	115,270			
		8g	119,543			116,927		116,912	115,210			

Таблица 67

Исполнительные размеры калибров для резьбы М120×3

мм

Наименование	Вид калибра	Поле допуска резьбы	d			d_2			d_1		
			Новый		Изношенный	Новый		Изношенный	Новый		Изношенный
			Номин.	Пред. откл.		Номин.	Пред. откл.		Номин.	Пред. откл.	
Калибры-пробки	ПР	4H5H; 5H	120,023	—0,022	119,994	118,068	—0,011	118,046	116,752 не более	—	—
		6H; 7H	120,030	—0,028	119,995	118,074	—0,014	118,046	116,752 не более		
		6G; 7G	120,078		120,043	118,122		118,094	116,800 не более		
	НЕ	4H5H	118,858	—0,022	—	118,252	—0,011	118,235	116,752 не более	—	—
		5H	118,908	—0,028		118,301	—0,014	118,279	116,752 не более		
		6H	118,972			118,365		118,343	116,752 не более		
		6G	119,020			118,413		118,391	116,800 не более		
		7H	119,053	—0,036		118,444	—0,018	118,416	116,752 не более		
		7G	119,101			118,492		118,464	116,800 не более		
Калибры-кольца	ПР	4h	120,011 не менее	—	—	118,034	+0,018	118,064	116,743	+0,018	116,773
		6h; 8h	120,014 не менее			118,028	+0,023	118,064	116,740	+0,023	116,778
		6g; 8g	119,966 не менее			117,980		118,016	116,692		116,730
		6e	119,929 не менее			117,942		117,980	116,656		116,692
		6d	119,902 не менее			117,916		117,952	116,628		116,666
	НЕ	4h	120,011 не менее	—	—	117,893	+0,018	117,917	117,284	+0,036	—
		6h	120,014 не менее			117,804	+0,023	117,835	117,192	+0,046	
		6g	119,966 не менее			117,756		117,787	117,144		
		6e	119,929 не менее			117,719		117,750	117,108		
		6d	119,902 не менее			117,692		117,723	117,080		
		8h	120,018 не менее			117,666	+0,030	117,706	117,051	+0,060	
		8g	119,970 не менее			117,618		117,658	117,008		
Контрольные калибры-пробки	КПР-ПР	4h	120,011	—0,022	—	118,030	—0,006	118,020	116,726 не более	—	—
		6h; 8h	120,014	—0,028		118,023	—0,008	118,011	116,718 не более		
		6g; 8g	119,966			117,975		117,963	116,670 не более		
		6e	119,929			117,938		117,926	116,633 не более		
		6d	119,902			117,911		117,899	116,606 не более		
	КПР-НЕ	4h	118,658	—0,011	—	118,055	—0,006	—	116,743 не более	—	—
		6h; 8h	118,658	—0,014		118,054	—0,008		116,740 не более		
		6g; 8g	118,610			118,006			116,692 не более		
		6e	118,572			117,970			116,656 не более		
		6d	118,546			117,942			116,628 не более		
	К-И	4h	118,670	—0,011	—	118,067	—0,006	—	116,743 не более	—	—
		6h; 8h	118,672	—0,014		118,068	—0,008		116,740 не более		
		6g; 8g	118,624			118,020			116,692 не более		
		6e	118,586			117,984			116,656 не более		
		6d	118,560			117,956			116,628 не более		

Продолжение табл. 67

Исполнительные размеры калибров для резьбы М120×3

мм

Наименование	Вид калибра	Поле допуска резьбы	d			d_2			d_1			
			Новый		Изношенный	Новый		Изношенный	Новый			Изношенный
			Номин.	Пред. откл.		Номин.	Пред. откл.		Номин.		Пред. откл.	
Контрольные калибры-пробки	КНЕ-ПР	4h	120,011	−0,022	—	117,888	−0,006	117,880	116,585	не более	—	—
		6h	120,014			117,800		117,788	116,494			
		6g	119,966	−0,028		117,752	−0,008	117,740	116,446			
		6e	119,929			117,714		117,702	116,410			
		6d	119,902			117,688		117,676	116,382			
		8h	120,018	−0,036		117,662	−0,011	117,646	116,355			
		8g	119,970			117,614		117,598	116,307			
	КНЕ-НЕ	4h	119,871	−0,022	—	117,914	−0,006	—	116,612	не более	—	—
		6h	119,790	−0,028		117,831	−0,008		116,528			
		6g	119,742			117,783			116,480			
		6e	119,705			117,746			116,443			
		6d	119,678			117,719			116,416			
		8h	119,663	−0,036		117,702	−0,011		116,397			
		8g	119,615			117,654			116,349			
	КИ-НЕ	4h	119,877	−0,022	—	117,920	−0,006	—	116,612	не более	—	—
		6h	119,798	−0,028		117,839	−0,008		116,528			
		6g	119,750			117,791			116,480			
		6e	119,713			117,754			116,443			
		6d	119,686			117,727			116,416			
		8h	119,673	−0,036		117,712	−0,011		116,397			
		8g	119,625			117,664			116,349			
	У-ПР	4h	120,011	−0,022	—	118,043	−0,006	118,034	116,743	не более	—	—
		6h; 8h	120,014	−0,028		118,039	−0,008	118,027	116,740			
		6g; 8g	119,966			117,991		117,979	116,692			
		6e	119,929			117,954		117,942	116,656			
		6d	119,902			117,927		117,915	116,628			
	У-НЕ	4h	119,862	−0,022	—	117,902	−0,006	117,893	116,612	не более	—	—
		6h	119,778	−0,028		117,816	−0,008	117,804	116,528			
		6g	119,730			117,768		117,756	116,480			
		6e	119,694			117,730		117,718	116,443			
		6d	119,666			117,704		117,692	116,416			
		8h	119,648	−0,036		117,681	−0,011	117,666	116,397			
		8g	119,600			117,633		117,618	116,349			

Таблица 68

Исполнительные размеры калибров для резьбы М120×2

мм

Наименование	Вид калибра	Поле допуска резьбы	d			d_2			d_1		
			Новый		Изношенный	Новый		Изношенный	Новый		Изношенный
			Номин.	Пред. откл.		Номин.	Пред. откл.		Номин.	Пред. откл.	
Калибры-пробки	ПР	4Н5Н; 5Н	120,023	−0,022	119,994	118,718	−0,011	118,696	117,835 не более	—	—
		6Н; 7Н	120,030	−0,028	119,995	118,724	−0,014	118,696	117,835		
		6G; 7G	120,068		120,033	118,762		118,734	117,873		
	НЕ	4Н5Н	119,278	−0,022	—	118,872	−0,011	118,855	117,835 не более	—	—
		5Н	119,318			118,912		118,895	117,835		
		6Н	119,372	−0,028		118,965	−0,014	118,943	117,835		
		6G	119,410			119,003		119,981	117,873		
		7Н	119,437			119,030		119,008	117,835		
		7G	119,475			119,068		119,046	117,873		
Калибры-кольца	ПР	4h	120,009 не менее	—	—	118,692	+0,014	118,715	117,828	+0,014	117,851
		6h; 8h	120,011			118,684	+0,018	118,714	117,826	+0,018	117,856
		6g; 8g	119,973			118,646		118,676	117,788		117,818
		6e	119,940			118,613		118,643	117,755		117,785
		6d	119,911			118,584		118,614	117,726		117,756
	НЕ	4h	120,009 не менее	—	—	118,569	+0,014	118,588	118,162	+0,018	—
		6h	120,011			118,493	+0,018	118,517	118,084	+0,036	
		6g	119,973			118,455		118,479	118,046		
		6e	119,940			118,422		118,446	118,013		
		6d	119,911			118,393		118,417	117,984		
		8h	120,014			118,378	+0,023	118,409	117,966	+0,046	
		8g	119,976			118,340		118,371	117,928		
Контрольные калибры-пробки	КПР-ПР	4h	120,009	−0,018	—	118,688	−0,005	118,680	117,818 не более	—	—
		6h; 8h	120,011	−0,022		118,680	−0,006	118,670	117,809		
		6g; 8g	119,973			118,642		118,632	117,771		
		6e	119,940			118,608		118,600	117,738		
		6d	119,911			118,580		118,570	117,709		
	КПР-НЕ	4h	119,110	−0,009	—	118,708	−0,005	—	117,828 не более	—	—
		6h; 8h	119,108	−0,011		118,705	−0,006		117,826		
		6g; 8g	119,070			118,667			117,788		
		6e	119,036			118,634			117,755		
		6d	119,008			118,605			117,726		
	К-И	4h	119,120	−0,009	—	118,718	−0,005	—	117,828 не более	—	—
		6h; 8h	119,120	−0,011		118,717	−0,006		117,826		
		6g; 8g	119,082			118,679			117,788		
		6e	119,048			118,646			117,755		
		6d	119,020			118,617			117,726		

Продолжение табл. 68

Исполнительные размеры калибров для резьбы М120×2

мм

Наименование	Вид калибра	Поле допуска резьбы	d			d_2			d_1			
			Новый		Изношенный	Новый		Изношенный	Новый			Изношенный
			Номин.	Пред. откл.		Номин.	Пред. откл.		Номин.		Пред. откл.	
Контрольные калибры-пробки	КНЕ-ПР	4h	120,009	−0,018	—	118,565	−0,005	118,557	117,695	не более	—	—
		6h	120,011	−0,022		118,488	−0,006	118,480	117,618			
		6g	119,973			118,450		118,442	117,580			
		6e	119,940			118,418		118,408	117,547			
		6d	119,911			118,388		118,380	117,518			
		8h	120,014	−0,028		118,374	−0,008	118,362	117,502			
		8g	119,976			118,336		118,324	117,464			
	КНЕ-НЕ	4h	119,891	−0,018	—	118,586	−0,005	—	117,717	не более	—	—
		6h	119,821	−0,022		118,514	−0,006		117,645			
		6g	119,783			118,476			117,607			
		6e	119,750			118,443			117,574			
		6d	119,721			118,414			117,545			
		8h	119,714	−0,028		118,405	−0,008		117,535			
		8g	119,676			118,367			117,497			
	КИ-НЕ	4h	119,896	−0,018	—	118,590	−0,005	—	117,717	не более	—	—
		6h	119,827	−0,022		118,520	−0,006		117,645			
		6g	119,789			118,482			117,607			
		6e	119,756			118,449			117,574			
		6d	119,727			118,420			117,545			
		8h	119,722	−0,028		118,413	−0,008		117,535			
		8g	119,684			118,375			117,497			
	У-ПР	4h	120,009	−0,018	—	118,699	−0,005	118,691	117,828	не более	—	—
		6h; 8h	120,011	−0,022		118,693	−0,006	118,684	117,826			
		6g; 8g	119,973			118,655		118,646	117,788			
		6e	119,940			118,622		118,613	117,755			
		6d	119,911			118,593		118,584	117,726			
	У-НЕ	4h	119,884	−0,018	—	118,576	−0,005	118,568	117,717	не более	—	—
		6h	119,812	−0,022		118,502	−0,006	118,493	117,645			
		6g	119,774			118,464		118,455	117,607			
		6e	119,741			118,431		118,422	117,574			
		6d	119,712			118,402		118,393	117,545			
		8h	119,702	−0,028		118,390	−0,008	118,378	117,535			
		8g	119,664			118,352		118,340	117,497			

Таблица 69

Исполнительные размеры калибров для резьбы М120×1,5

мм

Наименование	Вид калибра	Поле допуска резьбы	d			d_2			d_1		
			Новый		Изношенный	Новый		Изношенный	Новый		Изношенный
			Номин.	Пред. откл.		Номин.	Пред. откл.		Номин.	Пред. откл.	
Калибры-пробки	ПР	4H5H; 5H	120,023	—0,022	119,994	119,044	—0,011	119,020	118,376 не более	—	—
		6H; 7H	120,030	—0,028	119,995	119,049	—0,014	119,021	118,376		
		6G; 7G	120,062		120,027	119,081		119,053	118,408		
	НЕ	4H5H	119,482	—0,022	—	119,177	—0,011	119,160	118,376 не более	—	—
		5H	119,522			119,217		119,200	118,376		
		6H	119,571	0,028		119,264	—0,014	119,242	118,376		
		6G	119,603			119,296		119,274	118,408		
		7H	119,627			119,320		119,298	118,376		
		7G	119,659			119,352		119,330	118,408		
Калибры-кольца	ПР	4h	120,009 не менее	—	—	119,017	+0,014	119,040	118,369	+0,014	118,392
		6h; 8h	120,011			119,009	+0,018	119,039	118,367	+0,018	118,397
		6g; 8g	119,979			118,977		119,007	118,335		118,365
		6e	119,944			118,942		118,972	118,300		118,330
		6d	119,916			118,914		118,944	118,272		118,302
	НЕ	4h	120,009 не менее	—	—	118,906	+0,014	118,925	118,599	+0,028	—
		6h	120,011			118,838	+0,018	118,862	118,529	+0,036	
		6g	119,979			118,806		118,830	118,497		
		6e	119,944			118,771		118,795	118,462		
		6d	119,916			118,743		118,767	118,434		
		8h	119,987			118,738	+0,023	118,769	118,426	+0,046	
		8g	119,955			118,706		118,737	118,394		
Контрольные калибры-пробки	КПР-ПР	4h	120,009	—0,018	—	119,013	—0,005	119,005	118,359 не более	—	—
		6h; 8h	120,011	—0,022		119,004	—0,006	118,996	118,350		
		6g; 8g	119,979			118,972		118,964	118,318		
		6e	119,944			118,938		118,929	118,283		
		6d	119,916			118,910		118,900	118,255		
	КПР-НЕ	4h	119,336	—0,009	—	119,034	—0,005	—	118,369 не более	—	—
		6h; 8h	119,332	—0,011		119,030	—0,006		118,367		
		6g; 8g	119,300			118,998			118,335		
		6e	119,266			118,963			118,300		
		6d	119,238			118,935			118,272		
	К-И	4h	119,344	—0,009	—	119,042	—0,005	—	118,369 не более	—	—
		6h; 8h;	119,344	—0,011		119,042	0,006		118,367		
		6g; 8g	119,312			119,010			118,335		
		6e	119,278			118,975			118,300		
		6d	119,250			118,947			118,272		

Продолжение табл. 69

Исполнительные размеры калибров для резьбы М120×1,5

мм

Наименование	Вид калибра	Поле допуска резьбы	d			d_2			d_1			
			Новый		Изношенный	Новый		Изношенный	Новый			Изношенный
			Номин.	Пред. откл.		Номин.	Пред. откл.		Номин.		Пред. откл.	
Контрольные калибры-пробки	КНЕ-ПР	4h	120,009	−0,018	—	118,902	−0,005	118,894	118,248	не более	—	—
		6h	120,011	−0,022		118,834	−0,006	118,824	118,179			
		6g	119,979			118,802		118,792	118,147			
		6e	119,944			118,766		118,757	118,112			
		6d	119,916			118,738		118,730	118,084			
		8h	119,964	−0,028		118,734	−0,008	118,722	118,078			
		8g	119,932			118,702		118,690	118,046			
	КНЕ-НЕ	4h	119,903	−0,018	—	118,922	−0,005	—	118,270	не более	—	—
		6h	119,841	−0,022		118,859	−0,006		118,206			
		6g	119,809			118,827			118,174			
		6e	119,774			118,792			118,139			
		6d	119,746			118,764			118,111			
		8h	119,749	−0,028		118,765	−0,008		118,111			
		8g	119,717			118,733			118,079			
	КИ-НЕ	4h	119,908	−0,018	—	118,928	−0,005	—	118,270	не более	—	—
		6h	119,847	−0,022		118,865	−0,006		118,206			
		6g	119,815			118,833			118,174			
		6e	119,780			118,798			118,139			
		6d	119,752			118,770			118,111			
		8h	119,757	−0,028		118,773	−0,008		118,111			
		8g	119,725			118,741			118,079			
	У-ПР	4h	120,009	−0,018	—	119,024	−0,005	119,016	118,369	не более	—	—
		6h; 8h	120,011	−0,022		119,018	−0,006	119,009	118,367			
		6g; 8g	119,979			118,986		118,977	118,335			
		6e	119,944			118,951		118,942	118,300			
		6d	119,916			118,923		118,914	118,272			
	У-НЕ	4h	119,896	−0,018	—	118,913	−0,005	118,905	118,270	не более	—	—
		6h	119,832	−0,022		118,847	−0,006	118,838	118,206			
		6g	119,800			118,815		118,806	118,174			
		6e	119,765			118,780		118,771	118,139			
		6d	119,737			118,752		118,743	118,111			
		8h	119,738	−0,028		118,750	−0,008	118,738	118,111			
		8g	119,706			118,718		118,706	118,079			

Таблица 70

Исполнительные размеры калибров для резьбы М125×6

мм

Наименование	Вид калибра	Поле допуска резьбы	d			d_2			d_1		
			Новый		Изношенный	Новый		Изношенный	Новый		Изношенный
			Номин.	Пред. откл.		Номин.	Пред. откл.		Номин.	Пред. откл.	
Калибры-пробки	ПР	4H5H; 5H	125,030	—0,028	124,995	121,126	—0,014	121,098	118,505 не более	—	—
		6H; 7H	125,042	—0,036	124,997	121,136	—0,018	121,100	118,505 не более		
		6G; 7G	125,122		125,077	121,216		121,180	118,585 не более		
	НЕ	4H5H	122,574	—0,028	—	121,367	—0,014	121,345	118,505 не более	—	—
		5H	122,639			121,432		121,410	118,505 не более		
		6H	122,730	—0,036		121,521	—0,018	121,493	118,505 не более		
		6G	122,810			121,601		121,573	118,585 не более		
		7H	122,830			121,621		121,593	118,505 не более		
		7G	122,910			121,701		121,673	118,585 не более		
Калибры-кольца	ПР	4h	125,011 не менее	—	—	121,086	+0,018	121,116	118,496	+0,018	118,526
		6h; 8h	125,014 не менее			121,080	+0,023	121,116	118,494	+0,023	118,530
		6g; 8g	124,934 не менее			121,000		121,036	118,414		118,450
		6e	124,896 не менее			120,962		120,998	118,376		118,412
		6d	124,864 не менее			120,930		120,966	118,344		118,380
	НЕ	4h	125,011 не менее	—	—	120,895	+0,018	120,919	119,686	+0,036	—
		6h	125,014 не менее			120,780	+0,023	120,811	119,568	+0,046	
		6g	124,934 не менее			120,700		120,731	119,488		
		6e	124,896 не менее			120,662		120,693	119,450		
		6d	124,864 не менее			120,630		120,661	119,418		
		8h	125,018 не менее			120,598	+0,030	120,638	119,383	+0,060	
		8g	124,938 не менее			120,518		120,558	119,303		
Контрольные калибры-пробки	КПР-ПР	4h	125,011	—0,022	—	121,082	—0,006	121,072	118,479 не более	—	—
		6h; 8h	125,014	—0,028		121,075	—0,008	121,063	118,471 не более		
		6g; 8g	124,934			120,995		120,983	118,391 не более		
		6e	124,896			120,957		120,945	118,353 не более		
		6d	124,864			120,925		120,913	118,321 не более		
	КПР-НЕ	4h	122,310	—0,011	—	121,107	—0,006	—	118,496 не более	—	—
		6h; 8h	122,310	—0,014		121,106	—0,008		118,494 не более		
		6g; 8g	122,230			121,026			118,414 не более		
		6e	122,192			120,988			118,376 не более		
		6d	122,160			120,956			118,344 не более		
	К-И	4h	122,322	—0,011	—	121,119	—0,006	—	118,496 не более	—	—
		6h; 8h	122,324	—0,014		121,120	—0,008		118,494 не более		
		6g; 8g	122,244			121,040			118,414 не более		
		6e	122,206			121,002			118,376 не более		
		6d	122,174			120,970			118,344 не более		

Продолжение табл. 70

Исполнительные размеры калибров для резьбы М125×6

мм

Наименование	Вид калибра	Поле допуска резьбы	d			d_2			d_1			
			Новый		Изношенный	Новый		Изношенный	Новый			Изношенный
			Номин.	Пред. откл.		Номин.	Пред. откл.		Номин.		Пред. откл.	
Контрольные калибры-пробки	КНЕ-ПР	4h	125,011	—0,022	—	120,890	—0,006	120,882	118,288	не более	—	—
		6h	125,014	—0,028		120,776	—0,008	120,764	118,172			
		6g	124,934			120,696		120,684	118,092			
		6e	124,896			120,658		120,646	118,054			
		6d	124,864			120,626		120,614	118,022			
		8h	125,018	—0,036		120,594	—0,011	120,578	117,988			
		8g	124,938			120,514		120,498	117,908			
	КНЕ-НЕ	4h	124,821	—0,022	—	120,916	—0,006	—	118,315	не более	—	—
		6h	124,714	—0,028		120,807	—0,008		118,205			
		6g	124,634			120,727			118,125			
		6e	124,596			120,689			118,087			
		6d	124,564			120,657			118,055			
		8h	124,543	—0,036		120,634	—0,011		118,030			
		8g	124,463			120,554			117,950			
	КИ-НЕ	4h	124,827	—0,022	—	120,922	—0,006	—	118,315	не более	—	—
		6h	124,722	—0,028		120,815	—0,008		118,205			
		6g	124,642			120,735			118,125			
		6e	124,604			120,697			118,087			
		6d	124,572			120,665			118,055			
		8h	124,553	—0,036		120,644	—0,011		118,030			
		8g	124,473			120,564			117,950			
	У-ПР	4h	125,011	—0,022	—	121,095	—0,006	121,086	118,496	не более	—	—
		6h; 8h	125,014	—0,028		121,091	—0,008	121,079	118,494			
		6g; 8g	124,934			121,011		120,999	118,414			
		6e	124,896			120,973		120,961	118,376			
		6d	124,864			120,941		120,929	118,344			
	У-НЕ	4h	124,812	—0,022	—	120,904	—0,006	120,895	118,315	не более	—	—
		6h	124,702	—0,028		120,792	—0,008	120,780	118,205			
		6g	124,622			120,712		120,700	118,125			
		6e	124,584			120,674		120,662	118,087			
		6d	114,552			120,642		120,630	118,055			
		8h	124,528	—0,036		120,613	—0,011	120,598	118,030			
		8g	124,448			120,533		120,518	117,950			

Таблица 71

Исполнительные размеры калибров для резьбы М125×4

мм

Наименование	Вид калибра	Поле допуска резьбы	d			d_2			d_1		
			Новый		Изношенный	Новый		Изношенный	Новый		Изношенный
			Номин.	Пред. откл.		Номин.	Пред. откл.		Номин.	Пред. откл.	
Калибры-пробки	ПР	4H5H; 5H	125,030	—0,028	124,995	122,425	—0,014	122,397	120,670 не более	—	—
		6H; 7H	125,042	—0,036	124,997	122,435	—0,018	122,399	120,670		
		6G; 7G	125,102		125,057	122,495		122,459	120,730		
	НЕ	4H5H	123,435	—0,028	—	122,628	—0,014	122,606	120,670 не более	—	—
		5H	123,488			122,681		122,659	120,670		
		6H	123,564	—0,036		122,755	—0,018	122,727	120,670		
		6G	123,624			122,815		122,787	120,730		
		7H	123,654			122,845		122,817	120,670		
		7G	123,714			122,905		122,877	120,730		
Калибры-кольца	ПР	4h	125,011 не менее	—	—	122,385	+0,018	122,415	120,661	+0,018	120,691
		6h; 8h	125,014			122,378	+0,023	122,416	120,658	+0,023	120,696
		6g; 8g	124,954			122,318		122,356	120,598		120,636
		6e	124,919			122,284		122,320	120,564		120,600
		6d	124,889			122,254		122,290	120,534		120,570
	НЕ	4h	125,011 не менее	—	—	122,224	+0,018	122,248	121,415	+0,036	—
		6h	125,014			122,129	+0,023	122,160	121,318	+0,046	
		6g	124,954			122,069		122,100	121,258		
		6e	124,919			122,034		122,065	121,222		
		6d	124,889			122,004		122,035	121,192		
		8h	125,018			121,972	+0,030	122,012	121,157	+0,060	
		8g	124,958			121,912		121,952	121,097		
Контрольные калибры-пробки	КПР-ПР	4h	125,011	—0,022	—	122,380	—0,006	122,372	120,644 не более	—	—
		6h; 8h	125,014	—0,028		122,374	—0,008	122,362	120,636		
		6g; 8g	124,954			122,314		122,302	120,576		
		6e	124,919			122,279		122,267	120,541		
		6d	124,889			122,249		122,237	120,511		
	КПР-НЕ	4h	123,208	—0,011	—	122,406	—0,006	—	120,661 не более	—	—
		6h; 8h	123,208	—0,014		122,406	—0,008		120,658		
		6g; 8g	123,148			122,346			120,598		
		6e	123,114			122,310			120,564		
		6d	123,084			122,280			120,534		
	К-И	4h	123,220	—0,011	—	122,418	—0,006	—	120,661 не более	—	—
		6h; 8h	123,222	—0,014		122,420	—0,008		120,658		

Продолжение табл. 71

Исполнительные размеры калибров для резьбы М125×4

мм

Наименование	Вид калибра	Поле допуска резьбы	d			d_2			d_1			
			Новый		Изношенный	Новый		Изношенный	Новый			Изношенный
			Номин.	Пред. откл.		Номин.	Пред. откл.		Номин.		Пред. откл.	
Контрольные калибры-пробки	К-И	6g; 8g	123,162	−0,014	—	122,360	−0,008	—	120,598	не более	—	—
		6e	123,128			122,324			120,564			
		6d	123,098			122,294			120,534			
	КНЕ-ПР	4h	125,011	−0,022	—	122,220	−0,006	122,210	120,483	не более	—	—
		6h	125,014	−0,028		122,124	−0,008	122,112	120,386			
		6g	124,954			122,064		122,052	120,326			
		6e	124,919			122,030		122,018	120,292			
		6d	124,889			122,000		121,988	120,262			
		8h	125,018	−0,036		121,968	−0,011	121,952	120,228			
		8g	124,958			121,908		121,892	120,168			
	КНЕ-НЕ	4h	124,851	−0,022	—	122,245	−0,006	—	120,510	не более	—	—
		6h	124,764	−0,028		122,156	−0,008		120,420			
		6g	124,704			122,096			120,360			
		6e	124,669			122,061			120,325			
		6d	124,639			122,031			120,295			
		8h	124,618	−0,036		122,008	−0,011		120,270			
		8g	124,558			121,948			120,210			
	КИ-НЕ	4h	124,857	−0,022	—	122,251	−0,006	—	120,510	не более	—	—
		6h	124,772	−0,028		122,164	−0,008		120,420			
		6g	124,712			122,104			120,360			
		6e	124,677			122,069			120,325			
		6d	124,647			122,039			120,295			
		8h	124,628	−0,036		122,018	−0,011		120,270			
		8g	124,568			121,958			120,210			
	У-ПР	4h	125,011	−0,022	—	122,394	−0,006	122,385	120,661	не более	—	—
		6h; 8h	125,014	−0,028		122,390	−0,008	122,378	120,658			
		6g; 8g	124,954			122,330		122,318	120,598			
		6e	124,919			122,295		122,283	120,564			
		6d	124,889			122,265		122,253	120,534			
	У-НЕ	4h	124,842	−0,022	—	122,233	−0,006	122,224	120,510	не более	—	—
		6h	124,752	−0,028		122,140	−0,008	122,128	120,420			
		6g	124,692			122,080		122,068	120,360			
		6e	124,658			122,046		122,034	120,325			
		6d	124,628			122,016		122,004	120,295			
		8h	124,603	−0,036		121,987	−0,011	121,972	120,270			
		8g	124,543			121,927		121,912	120,210			

Таблица 72

Исполнительные размеры калибров для резьбы М125×3

мм

Наименование	Вид калибра	Поле допуска резьбы	d			d_2			d_1			
			Новый		Изношенный	Новый		Изношенный	Новый		Предельный откл.	Изношенный
			Номин.	Предельный откл.		Номин.	Предельный откл.		Номин.			
Калибры-пробки	ПР	4H5H; 5H	125,023	−0,022	124,994	123,068	−0,011	123,046	121,752	не более	—	—
		6H; 7H	125,030	−0,028	124,995	123,074	−0,014	123,046	121,752			
		6G; 7G	125,078		125,043	123,122		123,094	121,800			
	НЕ	4H5H	123,858	−0,022	—	123,252	−0,011	123,235	121,752	не более	—	—
		5H	123,908	−0,028		123,301	−0,014	123,279	121,752			
		6H	123,972			123,365		123,343	121,752			
		6G	124,020			123,413		123,391	121,800			
		7H	124,053	−0,036		123,444	−0,018	123,416	121,752			
		7G	124,101			123,492		123,464	121,800			
Калибры-кольца	ПР	4h	125,011	не менее	—	123,034	+0,018	123,064	121,743		+0,018	121,773
		6h; 8h	125,014			123,028		123,064	121,740			121,778
		6g; 8g	124,966			122,980	+0,023	123,016	121,692		+0,023	121,730
		6e	124,929			122,942		122,980	121,656			121,692
		6d	124,902			122,916		122,952	122,628			121,666
	НЕ	4h	125,011	не менее	—	122,893	+0,018	122,917	122,284		+0,036	—
		6h	125,014			122,804		122,835	122,192			
		6g	124,966			122,756	+0,023	122,787	122,144		+0,046	
		6e	124,929			122,719		122,750	122,108			
		6d	124,902			122,692		122,723	122,080			
		8h	125,018			122,666	+0,030	122,706	122,051		+0,060	
		8g	124,970			122,618		122,658	122,003			
Контрольные калибры-пробки	КПР-ПР	4h	125,011	0,022	—	123,030	−0,006	123,020	121,726	не более	—	—
		6h; 8h	125,014	−0,028		123,023	−0,008	123,011	121,718			
		6g; 8g	124,966			122,975		122,963	121,670			
		6e	124,929			122,938		122,926	121,633			
		6d	124,902			122,911		122,899	121,606			
	КПР-НЕ	4h	123,658	−0,011	—	123,055	−0,006	—	121,743	не более	—	—
		6h; 8h	123,658	−0,014		123,054	−0,008		121,740			
		6g; 8g	123,610			123,006			121,692			
		6e	123,572			122,970			121,656			
		6d	123,546			122,942			121,628			
	К-И	4h	123,670	−0,011	—	123,067	−0,006	—	121,743	не более	—	—
		6h; 8h	123,672	−0,014		123,068	−0,008		121,740			

Продолжение табл. 72

Исполнительные размеры калибров для резьбы М125×3

мм

Наименование	Вид калибра	Поле допуска резьбы	d			d_2			d_1			
			Новый		Изношенный	Новый		Изношенный	Новый			Изношенный
			Номин.	Пред. откл.		Номин.	Пред. откл.		Номин.		Пред. откл.	
Контрольные калибры-пробки	К-И	6g; 8g	123,624	−0,014	—	123,020	−0,008	—	121,692	не более	—	—
		6e	123,586			122,984			121,656			
		6d	123,560			122,956			121,628			
	КНЕ-ПР	4h	125,011	−0,022	—	122,888	−0,006	122,880	121,585	не более	—	—
		6h	125,014	−0,028		122,800	−0,008	122,788	121,494			
		6g	124,966			122,752		122,740	121,446			
		6e	124,929			122,614		122,702	121,410			
		6d	124,902			122,688		122,676	121,382			
		8h	125,018	−0,036		122,662	−0,011	122,646	121,355			
		8g	124,970			122,614		122,598	121,307			
	КНЕ-НЕ	4h	124,871	−0,022	—	122,914	−0,006	—	121,612	не более	—	—
		6h	124,790	−0,028		122,831	−0,008		121,528			
		6g	124,742			122,783			121,480			
		6e	124,705			122,746			121,443			
		6d	124,678			122,719			121,416			
		8h	124,663	−0,036		122,702	−0,011		121,397			
		8g	124,615			122,654			121,349			
	КИ-НЕ	4h	124,877	−0,022	—	122,920	−0,006	—	121,612	не более	—	—
		6h	124,798	−0,028		122,839	−0,008		121,528			
		6g	124,750			122,791			121,480			
		6e	124,713			122,754			121,443			
		6d	124,686			122,727			121,416			
		8h	124,673	−0,036		122,712	−0,011		121,397			
		8g	124,625			122,664			121,349			
	У-ПР	4h	125,011	−0,022	—	123,043	−0,006	123,034	121,743	не более	—	—
		6h; 8h	125,014	−0,028		123,039	−0,008	123,027	121,740			
		6g; 8g	124,966			122,991		122,979	121,692			
		6e	124,929			122,954		122,942	121,656			
		6d	124,902			122,927		122,915	121,628			
	У-НЕ	4h	124,862	−0,022	—	122,902	−0,006	122,893	121,612	не более	—	—
		6h	124,778	−0,028		122,816	−0,008	122,804	121,528			
		6g	124,730			122,768		122,756	121,480			
		6e	124,694			122,730		122,718	121,443			
		6d	124,666			122,704		122,692	121,416			
		8h	124,648	−0,036		122,681	−0,011	122,666	121,397			
		8g	124,600			122,633		122,618	121,349			

Таблица 73

Исполнительные размеры калибров для резьбы М125×2

мм

Наименование	Вид калибра	Поле допуска резьбы	d			d_2			d_1		
			Новый		Изношенный	Новый		Изношенный	Новый		Изношенный
			Номин.	Пред. откл.		Номин.	Пред. откл.		Номин.	Пред. откл.	
Калибры-пробки	ПР	4H5H; 5H	125,023	−0,022	124,994	123,718	−0,011	123,696	122,835 не более	—	—
		6H; 7H	125,030	−0,028	124,995	123,724	−0,014	123,696	122,835		
		6G; 7G	125,068		125,033	123,762		123,734	122,873		
	НЕ	4H5H	124,278	−0,022	—	123,872	−0,011	123,855	122,835 не более	—	—
		5H	124,318			123,912		123,895	122,835		
		6H	124,372	−0,028		123,965	−0,014	123,943	122,835		
		6G	124,410			124,003		123,981	122,873		
		7H	124,437			124,030		124,008	122,835		
		6G	124,475			124,068		124,046	122,873		
Калибры-кольца	ПР	4h	125,009 не менее	—	—	123,692	+0,014	123,715	122,828	+0,014	122,851
		6h; 8h	125,011			123,684	+0,018	123,714	122,826	+0,018	122,856
		6g; 8g	124,973			123,646		123,676	122,788		122,818
		6e	124,940			123,613		123,643	122,755		122,785
		6d	124,911			123,584		123,614	122,726		122,756
	НЕ	4h	125,009 не менее	—	—	123,569	+0,014	123,588	123,162	+0,028	—
		6h	125,011			123,493	+0,018	123,517	123,084	+0,036	
		6g	124,973			123,455		123,479	123,046		
		6e	124,940			123,422		123,446	123,013		
		6d	124,911			123,393		123,417	122,984		
		8h	125,014			123,378	+0,023	123,409	122,966	+0,046	
		8g	124,976			123,340		123,371	122,928		
Контрольные калибры-пробки	КПР-ПР	4h	125,009	−0,018	—	123,688	−0,005	123,680	122,818 не более	—	—
		6h; 8h	125,011	−0,022		123,680	−0,006	123,670	122,809		
		6g; 8g	124,973			123,642		123,632	122,771		
		6e	124,940			123,608		123,600	122,738		
		6d	124,911			123,580		123,570	122,709		
	КПР-НЕ	4h	124,110	−0,009	—	123,708	−0,005	—	122,828 не более	—	—
		6h, 8h	124,106	−0,011		123,705	−0,006		122,826		
		6g; 8g	124,070			123,667			122,788		
		6e	124,036			123,634			122,755		
		6d	124,008			123,605			122,726		
	К-И	4h	124,120	−0,009	—	123,718	−0,005	—	122,828 не более	—	—
		6h; 8h	124,120	−0,011		123,717	−0,006		122,826		
		6g; 8g	124,082			123,679			122,789		
		6e	124,048			123,646			122,755		
		6d	124,020			123,617			122,726		

Продолжение табл. 73

Исполнительные размеры калибров для резьбы М125×2

мм

Наименование	Вид калибра	Поле допуска резьбы	d			d_2			d_1			
			Новый		Изношенный	Новый		Изношенный	Новый			Изношенный
			Номин.	Пред. откл.		Номин.	Пред. откл.		Номин.		Пред. откл.	
Контрольные калибры-пробки	КНЕ-ПР	4h	125,009	—0,018	—	123,565	—0,005	123,557	122,695	не более	—	—
		6h	125,011			123,488		123,480	122,618			
		6g	124,973	—0,022		123,450	—0,006	123,442	122,580			
		6e	124,940			123,418		123,408	122,547			
		6d	124,911			123,388		123,380	122,518			
		8h	125,014	—0,028		123,374	—0,008	123,362	122,502			
		8g	124,976			123,336		123,324	122,464			
	КНЕ-НЕ	4h	124,891	—0,018	—	123,586	—0,005	—	122,717	не более	—	—
		6h	124,821			123,514			122,645			
		6g	124,783	—0,022		123,476	—0,006		122,608			
		6e	124,750			123,443			122,574			
		6d	124,721			123,414			122,545			
		8h	124,714	—0,028		123,405	—0,008		122,535			
		8g	124,676			123,367			122,497			
	КИ-НЕ	4h	124,896	—0,018	—	123,590	—0,005	—	122,717	не более	—	—
		6h	124,827			123,520			122,645			
		6g	124,789	—0,022		123,482	—0,006		122,607			
		6e	124,756			123,449			122,574			
		6d	124,727			123,420			122,545			
		8h	124,722	—0,028		123,413	—0,008		122,535			
		8g	124,684			123,375			122,497			
	У-ПР	4h	125,009	—0,018	—	123,699	—0,005	123,691	122,828	не более	—	—
		6h; 8h	125,011			123,693		123,684	122,826			
		6g; 8g	124,973	—0,022		123,655	—0,006	123,646	122,788			
		6e	124,940			123,622		123,613	122,755			
		6d	124,911			123,593		123,584	122,726			
	У-НЕ	4h	124,884	—0,018	—	123,576	—0,005	123,568	122,717	не более	—	—
		6h	124,812			123,502		123,493	122,645			
		6g	124,774	—0,022		123,464	—0,006	123,455	122,607			
		6e	124,741			123,431		123,422	122,574			
		6d	124,712			123,402		123,393	122,545			
		8h	124,702	—0,028		123,390	—0,008	123,378	122,535			
		8g	124,664			123,352		123,340	122,497			

Таблица 74

Исполнительные размеры калибров для резьбы М125×1,5

мм

Наименование	Вид калибра	Поле допуска резьбы	d			d_2			d_1		
			Новый		Изношенный	Новый		Изношенный	Новый		Изношенный
			Номин.	Пред. откл.		Номин.	Пред. откл.		Номин.	Пред. откл.	
Калибры-пробки	ПР	4H5H; 5H	125,023	−0,022	124,994	124,044	−0,011	124,020	123,376 не более	—	—
		6H; 7H	125,030	−0,028	124,995	124,049	−0,014	124,021	123,376 не более		
		6G; 7G	125,062		125,027	124,081		124,053	123,408 не более		
	НЕ	4H5H	124,482	−0,022	—	124,177	−0,011	124,160	123,376 не более	—	—
		5H	124,522			124,217		124,200	123,376 не более		
		6H	124,571	−0,028		124,264	−0,014	124,242	123,376 не более		
		6G	124,603			124,296		124,274	123,408 не более		
		7H	124,627			124,320		124,298	123,376 не более		
		6G	124,659			124,352		124,330	123,408 не более		
Калибры-кольца	ПР	4h	125,009 не менее	—	—	124,017	+0,014	124,040	123,369	+0,014	123,392
		6h; 8h	125,011 не менее			124,009	−0,018	124,039	123,367	+0,018	123,397
		6g; 8g	124,979 не менее			123,977		124,007	123,335		123,365
		6e	124,944 не менее			123,942		123,972	123,300		123,330
		6d	124,916 не менее			123,914		123,944	123,272		123,302
	НЕ	4h	125,009 не менее	—	—	123,906	+0,014	123,925	123,599	+0,028	—
		6h	125,011 не менее			123,838	+0,018	123,862	123,529	+0,036	
		6g	124,979 не менее			123,806		123,830	123,497		
		6e	124,944 не менее			123,771		123,795	123,462		
		6d	124,916 не менее			123,743		123,767	123,434		
		8h	124,987 не менее			123,738	+0,023	123,769	123,426	+0,046	
		8g	124,955 не менее			123,706		123,737	123,394		
Контрольные калибры-пробки	КПР-ПР	4h	125,009	−0,018	—	124,013	−0,005	124,005	123,359 не более	—	—
		6h; 8h	125,011	−0,022		124,004	−0,006	123,996	123,350 не более		
		6g; 8g	124,979			123,972		123,964	123,318 не более		
		6e	124,944			123,938		123,929	123,283 не более		
		6d	124,916			123,910		123,900	123,255 не более		
	КПР-НЕ	4h	124,336	−0,009	—	124,034	−0,005	—	123,369 не более	—	—
		6h; 8h	124,332	−0,011		124,030	−0,006		123,367 не более		
		6g; 8g	124,300			123,998			123,335 не более		
		6e	124,266			123,963			123,300 не более		
		6d	124,238			123,935			123,272 не более		
	К-И	4h	124,344	−0,009	—	124,042	−0,005	—	123,369 не более	—	—
		6h; 8h	124,344	−0,011		124,042	−0,006		123,367 не более		
		6g; 8g	124,312			124,010			123,335 не более		
		6e	124,278	−0,011		123,975	−0,006		123,300 не более		
		6d	124,250			123,947			123,272 не более		

Продолжение табл. 74

Исполнительные размеры калибров для резьбы М125×1,5

мм

Наименование	Вид калибра	Поле допуска резьбы	d			d_2			d_1			
			Новый		Изношенный	Новый		Изношенный	Новый			Изношенный
			Номин.	Пред. откл.		Номин.	Пред. откл.		Номин.		Пред. откл.	
Контрольные калибры-пробки	КНЕ-ПР	4h	125,009	−0,018	—	123,902	−0,005	123,994	123,248	не более	—	—
		6h	125,011			123,834		123,824	123,179			
		6g	124,979	−0,022		123,802	−0,006	123,792	123,147			
		6e	124,944			123,766		123,757	123,112			
		6d	124,916			123,738		123,730	123,084			
		8h	124,964	−0,028		123,734	−0,008	123,722	123,078			
		8g	124,932			123,702		123,690	123,046			
	КНЕ-НЕ	4h	124,903	−0,018	—	123,922	−0,005	—	123,270	не более	—	—
		6h	124,841			123,859			123,206			
		6g	124,809	−0,023		123,827	−0,006		123,174			
		6e	124,774			123,792			123,139			
		6d	124,746			123,764			123,111			
		8h	124,749	−0,028		123,765	−0,008		123,111			
		8g	124,717			123,733			123,079			
	КИ-НЕ	4h	124,908	−0,018	—	123,928	−0,005	—	123,270	не более	—	—
		6h	124,847			123,865			123,206			
		6g	124,815	−0,022		123,833	−0,006		123,174			
		6e	124,780			123,798			123,139			
		6d	124,752			123,770			123,111			
		8h	124,757	−0,028		123,773	−0,008		123,111			
		8g	124,725			123,741			123,079			
	У-ПР	4h	125,009	−0,018	—	124,024	−0,005	124,016	123,369	не более	—	—
		6h; 8h	125,011			124,018		124,009	123,367			
		6g; 8g	124,979	−0,022		123,986	−0,006	123,977	123,335			
		6e	124,944			123,951		123,942	123,300			
		6d	124,916			123,923		123,914	123,272			
	У-НЕ	4h	124,896	−0,018	—	123,913	−0,005	123,905	123,270	не более	—	—
		6h	124,832			123,847		123,838	123,206			
		6g	124,800	− 0,022		123,815	−0,006	123,806	123,174			
		6e	124,765			123,780		123,771	123,139			
		6d	124,737			123,752		123,743	123,111			
		8h	124,738	−0,028		123,750	−0,008	123,738	123,111			
		8g	124,706			123,718		123,706	123,079			

Таблица 75

Исполнительные размеры калибров для резьбы М130×6

мм

Наименование	Вид калибра	Поле допуска резьбы	d			d_2			d_1		
			Новый		Изношенный	Новый		Изношенный	Новый		Изношенный
			Номин.	Пред. откл.		Номин.	Пред. откл.		Номин.	Пред. откл.	
Калибры-пробки	ПР	4H5H; 5H	130,030	—0,028	129,995	126,126	– 0,014	126,098	123,505 не более	—	—
		6H; 7H	130,042	—0,036	129,997	126,136	—0,018	126,100	123,505		
		6G; 7G	130,122		130,007	126,216		126,180	123,585		
	НЕ	4H5H	127,574	—0,028	—	126,367	—0,014	126,345	123,505 не более	—	—
		5H	127,639			126,432		126,410	123,505		
		6H	127,730	—0,036		126,521	—0,018	126,493	123,505		
		6G	127,810			126,601		126,573	123,585		
		7H	127,830			126,621		126,593	123,505		
		7G	127,910			126,701		126,673	123,585		
Калибры-кольца	ПР	4h	130,011 не менее	—	—	126,086	+0,018	126,116	123,496	+0,018	123,526
		6h; 8h	130,014			126,080	+0,023	126,116	123,494	+0,023	123,530
		6g; 8g	129,934			126,000		126,036	123,414		123,450
		6e	129,896			125,962		125,998	123,376		123,412
		6d	129,864			125,930		125,966	123,344		123,380
	НЕ	4h	130,011 не менее	—	—	125,895	+0,018	125,919	124,686	+0,036	—
		6h	130,014			125,780	+0,023	120,811	124,568	+0,046	
		6g	129,934			125,700		125,731	124,488		
		6e	129,896			125,662		125,693	124,450		
		6d	129,864			125,630		125,661	124,418		
		8h	130,018			125,598	+0,030	125,638	124,383	+0,060	
		8g	129,938			125,518		125,558	124,303		
Контрольные калибры-пробки	КПР-ПР	4h	130,011	—0,022	—	126,082	—0,006	126,072	123,479 не более	—	—
		6h; 8h	130,014	—0,028		126,075	—0,008	126,063	123,471		
		6g; 8g	129,934			125,995		125,983	123,391		
		6e	129,896			125,957		125,945	123,353		
		6d	129,864			125,925		125,913	123,321		
	КПР-НЕ	4h	127,310	—0,011	—	126,107	—0,006	—	123,496 не более	—	—
		6h; 8h	127,310	—0,014		126,106	—0,008		123,494		
		6g; 8g	127,230			126,026			123,414		
		6e	127,192			125,988			123,376		
		6d	127,160			125,956			123,344		
	К-И	4h	127,322	—0,011	—	126,119	—0,006	—	123,496 не более	—	—
		6h; 8h	127,324	—0,014		126,120	—0,008		123,494		
		6g; 8g	127,244			126,040			123,414		
		6e	127,206			126,002			123,376		
		6d	127,174			125,970			123,344		

Продолжение табл. 75

Исполнительные размеры калибров для резьбы М130×6

мм

Наименование	Вид калибра	Поле допуска резьбы	d			d_2			d_1			
			Новый		Изношенный	Новый		Изношенный	Новый			Изношенный
			Номин.	Пред. откл.		Номин.	Пред. откл.		Номин.		Пред. откл.	
Контрольные калибры-пробки	КНЕ-ПР	4h	130,011	—0,022	—	125,890	—0,006	125,882	123,288	не более	—	—
		6h	130,014			125,776		125,764	123,172			
		6g	129,934	—0,028		125,696	—0,008	125,684	123,092			
		6e	129,896			125,658		125,646	123,054			
		6d	129,864			125,626		125,614	123,022			
		8h	130,018	—0,036		125,594	—0,011	125,578	122,988			
		8g	129,938			125,514		125,498	122,908			
	КНЕ-НЕ	4h	129,821	—0,022	—	125,916	—0,006	—	123,315	не более	—	—
		6h	129,714	—0,028		125,807	—0,008		123,205			
		6g	129,634			125,727			123,125			
		6e	129,596			125,689			123,087			
		6d	129,564			125,657			123,055			
		8h	129,543	—0,036		125,634	—0,011		123,030			
		8g	129,463			125,554			122,950			
	КИ-НЕ	4h	129,827	—0,022	—	125,922	—0,006	—	123,315	не более	—	—
		6h	129,722	—0,028		125,815	—0,008		123,205			
		6g	129,642			125,735			123,125			
		6e	129,604			125,697			123,087			
		6d	129,572			125,665			123,055			
		8h	129,553	—0,036		125,644	—0,011		123,030			
		8g	129,473			125,564			122,950			
	У-ПР	4h	130,011	—0,022	—	126,095	—0,006	126,086	123,496	не более	—	—
		6h; 8h	130,014	—0,028		126,091	—0,008	126,079	123,494			
		6g; 8g	129,934			126,011		125,999	123,414			
		6e	129,896			125,973		125,961	123,376			
		6d	129,864			125,941		125,929	123,344			
	У-НЕ	4h	129,812	—0,022	—	125,904	—0,006	125,895	123,315	не более	—	—
		6h	129,702	—0,028		125,792	—0,008	125,780	123,205			
		6g	129,622			125,712		125,700	123,125			
		6e	129,584			125,674		125,662	123,087			
		6d	129,552			125,642		125,630	123,055			
		8h	129,528	—0,036		125,613	—0,011	125,598	123,030			
		8g	129,448			125,533		125,518	122,950			

Таблица 76

Исполнительные размеры калибров для резьбы М130×4

мм

Наименование	Вид калибра	Поле допуска резьбы	d			d_2			d_1		
			Новый		Изношенный	Новый		Изношенный	Новый		Изношенный
			Номин.	Пред. откл.		Номин.	Пред. откл.		Номин.	Пред. откл.	
Калибры-пробки	ПР	4H5H; 5H	130,030	−0,028	129,995	127,425	−0,014	127,397	125,670 не более	—	—
		6H; 7H	130,042	−0,036	129,997	127,435	−0,018	127,399	125,670 не более		
		6G; 7G	130,102		130,057	127,495		127,459	125,730 не более		
	НЕ	4H5H	128,435	−0,028	—	127,628	−0,014	127,606	125,670 не более	—	—
		5H	128,488			127,681		127,659	125,670 не более		
		6H	128,564	−0,036		127,755	−0,018	127,727	125,670 не более		
		6G	128,624			127,815		127,787	125,730 не более		
		7H	128,654			127,845		127,817	125,670 не более		
		7G	128,714			127,905		127,877	125,730 не более		
Калибры-кольца	ПР	4h	130,011 не менее	—	—	127,385	+0,018	127,415	125,661	+0,018	125,691
		6h; 8h	130,014 не менее			127,378	+0,023	127,416	125,658	+0,023	125,696
		6g; 8g	129,954 не менее			127,318		127,356	125,598		125,636
		6e	129,919 не менее			127,284		127,320	125,564		125,600
		6d	129,889 не менее			127,254		127,290	125,534		125,570
	НЕ	4h	130,011 не менее	—	—	127,224	+0,018	127,248	126,415	+0,036	—
		6h	130,014 не менее			127,129	+0,023	127,160	126,318	+0,046	
		6g	129,954 не менее			127,069		127,100	126,258		
		6e	129,919 не менее			127,034		127,065	126,222		
		6d	129,889 не менее			127,004		127,035	126,192		
		8h	130,018 не менее			126,972	+0,030	127,012	126,157	+0,060	
		8g	129,958 не менее			126,912		126,952	126,097		
Контрольные калибры-пробки	КПР-ПР	4h	130,011	−0,022	—	127,380	−0,006	127,372	125,644 не более	—	—
		6h; 8h	130,014	−0,028		127,374	−0,008	127,362	125,636 не более		
		6g; 8g	129,954			127,314		127,302	125,576 не более		
		6e	129,919			127,279		127,267	125,541 не более		
		6d	129,889			127,249		127,237	125,511 не более		
	КПР-НЕ	4h	128,208	−0,011	—	127,406	−0,006	—	125,661 не более	—	—
		6h; 8h	128,228	−0,014		127,406	−0,008		125,658 не более		
		6g; 8g	128,148			127,346			125,598 не более		
		6e	128,114			127,310			125,564 не более		
		6d	128,084			127,280			125,534 не более		
	К-И	4h	128,220	−0,011	—	127,418	−0,006	—	125,661 не более	—	—
		6h; 8h	128,222	−0,014		127,420	−0,008		125,658 не более		
		6g; 8g	128,162			127,360			125,598 не более		
		6e	128,128			127,324			125,564 не более		
		6d	128,098			127,294			125,534 не более		

Продолжение табл. 76

Исполнительные размеры калибров для резьбы М130×4

мм

Наименование	Вид калибра	Поле допуска резьбы	d			d_2			d_1			
			Новый		Изношенный	Новый		Изношенный	Новый			Изношенный
			Номин.	Пред. откл.		Номин.	Пред. откл.		Номин.		Пред. откл.	
Контрольные калибры-пробки	КНЕ-ПР	4h	130,011	−0,022	—	127,220	−0,006	127,210	125,483	не более	—	—
		6h	130,014			127,124		127,112	125,386			
		6g	129,954	−0,028		127,064	−0,008	127,052	125,326			
		6e	129,919			127,030		127,018	125,292			
		6d	129,889			127,000		126,988	125,262			
		8h	130,018	−0,036		126,968	−0,011	126,952	125,228			
		8g	129,958			126,908		126,892	125,168			
	КНЕ-НЕ	4h	129,851	−0,022	—	127,245	−0,006	—	125,510	не более	—	—
		6h	129,764			127,156			125,420			
		6g	125,704	−0,028		127,096	−0,008		125,360			
		6e	129,669			127,061			125,325			
		6d	129,639			127,031			125,295			
		8h	129,618	−0,036		127,008	−0,011		125,270			
		8g	129,558			126,948			125,210			
	КИ-НЕ	4h	129,857	−0,022	—	127,251	−0,006	—	125,510	не более	—	—
		6h	129,772			127,164			125,420			
		6g	129,712	−0,028		127,104	−0,008		125,360			
		6e	129,677			127,069			125,325			
		6d	129,647			127,039			125,295			
		8h	129,628	−0,036		127,018	−0,011		125,270			
		8g	129,568			126,958			125,210			
	У-ПР	4h	130,011	−0,022	—	127,394	−0,006	127,385	125,661	не более	—	—
		6h; 8h	130,014			127,390		127,378	125,658			
		6g; 8g	129,954	−0,028		127,330	−0,008	127,318	125,598			
		6e	129,919			127,295		127,283	125,564			
		6d	129,889			127,265		127,253	125,534			
	У-НЕ	4h	129,842	−0,022	—	127,233	−0,006	127,224	125,510	не более	—	—
		6h	129,752			127,140		127,128	125,420			
		6g	129,692	−0,028		127,080	−0,008	127,068	125,360			
		6e	129,658			127,046		127,034	125,325			
		6d	129,628			127,016		127,004	125,295			
		8h	129,603	−0,036		126,987	−0,011	126,972	125,270			
		8g	129,543			126,927		126,912	125,210			

Таблица 77

Исполнительные размеры калибров для резьбы М130×3

мм

Наименование	Вид калибра	Поле допуска резьбы	d			d_2			d_1		
			Новый		Изношенный	Новый		Изношенный	Новый		Изношенный
			Номин.	Пред. откл.		Номин.	Пред. откл.		Номин.	Пред. откл	
Калибры-пробки	ПР	4Н5Н; 5Н	130,023	−0,022	129,994	128,068	−0,011	128,046	126,752 не более	—	—
		6Н; 7Н	130,030	−0,028	129,995	128,074	−0,014	128,046	126,752 не более		
		6G; 7G	130,078		130,043	128,122		128,094	126,800 не более		
	НЕ	4Н5Н	128,858	−0,022	—	128,252	−0,011	128,235	126,752 не более	—	—
		5Н	128,908	−0,028		128,301	−0,014	128,279	126,752 не более		
		6Н	128,972			128,365		128,343	126,752 не более		
		6G	129,020			128,413		128,391	126,800 не более		
		7Н	129,053	−0,036		128,444	−0,018	128,416	126,752 не более		
		7G	129,101			128,492		128,464	126,800 не более		
Калибры-кольца	ПР	4h	130,011 не менее		—	128,034	+0,018	128,064	126,743	+0,018	126,773
		6h; 8h	130,014 не менее			128,028	+0,023	128,064	126,740	+0,023	126,778
		6g; 8g	129,966 не менее			127,980		128,016	126,692		126,730
		6e	129,929 не менее			127,942		127,980	126,656		126,692
		6d	129,902 не менее			127,916		127,952	126,628		126,666
	НЕ	4h	130,011 не менее		—	127,893	+0,018	127,917	127,284	+0,036	—
		6h	130,014 не менее			127,804	+0,023	127,835	127,192	+0,046	
		6g	129,966 не менее			127,756		127,787	127,144		
		6e	129,929 не менее			127,719		127,750	127,108		
		6d	129,902 не менее			127,692		127,723	127,080		
		8h	130,018 не менее			127,666	+0,030	127,706	127,051	+0,060	
		8g	129,970 не менее			127,618		127,658	127,003		
Контрольные калибры-пробки	КПР-ПР	4h	130,011	−0,022	—	128,030	−0,006	128,020	126,726 не более	—	—
		6h; 8h	130,014	−0,028		128,023	−0,008	128,011	126,718 не более		
		6g; 8g	129,966			127,975		127,963	126,670 не более		
		6e	129,929			127,938		127,926	126,633 не более		
		6d	129,902			127,911		127,899	126,606 не более		
	КПР-НЕ	4h	128,658	−0,011	—	128,055	−0,006	—	126,743 не более	—	—
		6h; 8h	128,658	−0,014		128,054	−0,008		126,740 не более		
		6g; 8g	128,610			128,006			126,692 не более		
		6e	128,572			127,970			126,656 не более		
		6d	128,546			127,942			126,628 не более		
	К-И	4h	128,670	−0,011	—	128,067	−0,006	—	126,743 не более	—	—
		6h; 8h	128,672	−0,014		128,068	−0,008		126,740 не более		
		6g; 8g	128,624			128,020			126,692 не более		
		6e	128,586			127,984			126,656 не более		
		6d	128,560			127,956			126,628 не более		

Продолжение табл. 77

Исполнительные размеры калибров для резьбы М130×3

мм

Наименование	Вид калибра	Поле допуска резьбы	d Новый Номин.	d Новый Пред. откл.	d Изношенный	d_2 Новый Номин.	d_2 Новый Пред. откл.	d_2 Изношенный	d_1 Новый Номин.		d_1 Новый Пред. откл.	d_1 Изношенный
Контрольные калибры-пробки	КНЕ-ПР	4h	130,011	—0,022	—	127,888	—0,006	127,880	126,585	не более	—	—
		6h	130,014			127,800		127,788	126,494			
		6g	129,966	—0,028		127,752	—0,008	127,740	126,446			
		6e	129,929			127,714		127,702	126,410			
		6d	129,902			127,688		127,676	126,382			
		8h	130,018	—0,036		127,662	—0,011	127,646	126,355			
		8g	129,970			127,614		127,598	126,307			
	КНЕ-НЕ	4h	129,871	—0,022	—	127,914	—0,006	—	126,612	не более	—	—
		6h	129,790			127,831			126,528			
		6g	129,742	—0,028		127,783	—0,008		126,480			
		6e	129,705			127,746			126,443			
		6d	129,678			127,719			126,416			
		8h	129,663	—0,036		127,702	—0,011		126,397			
		8g	129,615			127,654			126,349			
	КИ-НЕ	4h	129,877	—0,022	—	127,920	—0,006	—	126,612	не более	—	—
		6h	129,798			127,839			126,528			
		6g	129,750	—0,028		127,791	—0,008		126,480			
		6e	129,713			127,754			126,443			
		6d	129,686			127,727			126,416			
		8h	129,673	—0,036		127,712	—0,011		126,397			
		8g	129,625			127,664			126,349			
	У-ПР	4h	130,011	—0,022	—	128,043	—0,006	128,034	126,743	не более	—	—
		6h; 8h	130,014			128,039		128,027	126,740			
		6g; 8g	129,966	—0,028		127,991	—0,008	127,979	126,692			
		6e	129,929			127,954		127,942	126,656			
		6d	129,902			127,927		127,915	126,628			
	У-НЕ	4h	129,862	—0,022	—	127,902	—0,006	127,893	126,612	не более	—	—
		6h	129,778			127,816		127,804	126,528			
		6g	129,730	—0,028		127,768	—0,008	127,756	126,480			
		6e	129,694			127,730		127,718	126,443			
		6d	129,666			127,704		127,692	126,416			
		8h	129,648	—0,036		127,681	—0,011	127,666	126,397			
		8g	129,600			127,633		127,618	126,349			

Таблица 78

Исполнительные размеры калибров для резьбы М130×2

мм

Наименование	Вид калибра	Поле допуска резьбы	d			d_2			d_1		
			Новый		Изношенный	Новый		Изношенный	Новый		Изношенный
			Номин.	Пред. откл.		Номин.	Пред. откл.		Номин.	Пред. откл.	
Калибры-кольца	ПР	4H5H; 5H	130,023	0,022	129,994	128,718	−0,011	128,696	127,835	не более	—
		6H, 7H	130,030	−0,028	129,995	128,724	−0,014	128,696	127,835		
		6G, 7G	130,068		130,033	128,762		128,734	127,873		
	НЕ	4H5H	129,278	−0,022		128,872	−0,011	128,855	127,835	не более	—
		5H	129,318			128,912		128,895	127,835		
		6H	129,372			128,965		128,943	127,835		
		6G	129,410	0,028	—	129,003	−0,014	128,981	127,873		
		7H	129,437			129,030		129,008	127,835		
		7G	129,475			129,068		129,046	127,873		
Калибры-пробки	ПР	4h	130,009	не менее	—	128,692	+0,014	128,715	127,828	+0,014	127,851
		6h; 8h	130,011			128,684		128,714	127,826		127,856
		6g; 8g	129,973			128,646	+0,018	128,676	127,788	+0,018	127,818
		6e	129,940			128,613		128,643	127,755		127,785
		6d	129,911			128,584		128,614	127,726		127,756
	НЕ	4h	130,009	не менее	—	128,569	+0,014	128,588	128,162	+0,028	—
		6h	130,011			128,493		128,517	128,084		
		6g	129,973			128,455	+0,018	128,479	128,046	+0,036	
		6e	129,940			128,422		128,446	128,013		
		6d	129,911			128,393		128,417	127,984		
		8h	130,014			128,378	+0,023	128,409	127,966	+0,046	
		8g	129,976			128,340		128,371	127,928		
Контрольные калибры-пробки	КПР-ПР	4h	130,009	−0,018	—	128,688	−0,005	128,680	127,818	не более	—
		6h; 8h	130,011			128,680		128,670	127,809		
		6g; 8g	129,973	−0,022		128,642	−0,006	128,632	127,771		
		6e	129,940			128,608		128,600	127,738		
		6d	129,911			128,580		128,570	127,709		
	КПР-НЕ	4h	129,110	−0,009	—	128,708	−0,005	—	127,828	не более	—
		6h; 8h	129,108			128,705			127,826		
		6g; 8g	129,070	−0,011		128,667	−0,006		127,788		
		6e	129,036			128,634			127,755		
		6d	129,008			128,606			127,726		
	К-И	4h	129,120	−0,009	—	128,718	−0,005	—	127,828	не более	—
		6h; 8h	129,120			128,717			127,826		
		6g; 8g	129,082	−0,011		128,679	−0,006		127,788		
		6e	129,048			128,646			127,755		
		6d	129,020			128,617			127,726		

Продолжение табл. 78

Исполнительные размеры калибров для резьбы М130×2

мм

Наименование	Вид калибра	Поле допуска резьбы	d Новый Номин.	d Новый Пред. откл.	d Изношенный	d_2 Новый Номин.	d_2 Новый Пред. откл.	d_2 Изношенный	d_1 Новый Номин.		d_1 Новый Пред. откл.	d_1 Изношенный
Контрольные калибры-пробки	КНЕ-ПР	4h	130,009	—0,018	—	128,565	—0,005	128,557	127,695	не более	—	—
		6h	130,011			128,488		128,480	127,618			
		6g	129,973	—0,022		128,450	—0,006	128,442	127,580			
		6e	129,940			128,418		128,408	127,547			
		6d	129,911			128,388		128,380	127,518			
		8h	130,014	—0,028		128,374	—0,008	128,362	127,502			
		8g	129,976			128,336		128,324	127,464			
	КНЕ-НЕ	4h	129,891	—0,018	—	128,586	—0,005	—	127,717	не более	—	—
		6h	129,821			128,514			127,645			
		6g	129,783	—0,022		128,476	—0,006		127,607			
		6e	129,750			128,443			127,574			
		6d	129,721			128,414			127,545			
		8h	129,714	—0,028		128,405	—0,008		127,535			
		8g	129,676			128,367			127,497			
	КИ-НЕ	4h	129,896	—0,018	—	128,590	—0,005	—	127,717	не более	—	—
		6h	129,827			128,520			127,645			
		6g	129,789	—0,022		128,482	—0,006		127,607			
		6e	129,756			128,449			127,574			
		6d	129,727			128,420			127,545			
		8h	129,722	—0,028		128,413	—0,008		127,535			
		8g	129,684			128,375			127,497			
	У-ПР	4h	130,009	—0,018	—	128,699	—0,005	128,691	127,828	не более	—	—
		6h, 8h	130,011			128,693		128,684	127,826			
		6g, 8g	129,973	—0,022		128,655	—0,006	128,646	127,788			
		6e	129,940			128,622		128,613	127,755			
		6d	129,911			128,593		128,581	127,726			
	У-НЕ	4h	129,884	—0,018	—	128,576	—0,005	128,568	127,717	не более	—	—
		6h	129,812			128,502		128,493	127,645			
		6g	129,774	—0,022		128,464	—0,006	128,455	127,607			
		6e	129,741			128,431		128,422	127,574			
		6d	129,712			128,402		128,393	127,545			
		8h	129,702	—0,028		128,390	—0,008	128,378	127,535			
		8g	129,664			128,352		128,340	127,497			

Таблица 79

Исполнительные размеры калибров для резьбы М130×1,5

мм

Наименование	Вид калибра	Поле допуска резьбы	d Новый Номин.	d Новый Пред. откл.	d Изношенный	d_2 Новый Номин.	d_2 Новый Пред. откл.	d_2 Изношенный	d_1 Новый Номин.		d_1 Новый Пред. откл.	d_1 Изношенный
Калибры-пробки	ПР	4H5H; 5H	130,023	−0,022	129,994	129,044	−0,011	129,020	128,376	не более	—	—
		6H; 7H	130,030	−0,028	129,995	129,049	−0,014	129,021	128,376			
		6G; 7G	130,062		130,027	129,081		129,053	128,408			
	НЕ	4H5H	129,482	−0,022	—	129,177	−0,011	129,160	128,376	не более	—	—
		5H	129,522			129,217		129,200	128,376			
		6H	129,571	−0,028		129,264	−0,014	129,242	128,376			
		6G	129,603			129,296		129,274	128,408			
		7H	129,627			129,320		129,298	128,376			
		7G	129,659			129,352		129,330	128,408			
Калибры-кольца	ПР	4h	130,009	—	—	129,017	+0,014	129,040	128,369		+0,014	128,392
		6h, 8h	130,011			129,009	+0,018	129,039	128,367		+0,018	128,397
		6g; 8g	129,979			128,977		129,007	128,335			128,365
		6e	129,944			128,942		128,972	128,300			128,330
		6d	129,916			128,914		128,944	128,272			128,302
	НЕ	4h	130,009	—	—	128,906	+0,014	128,925	128,599		+0,028	—
		6h	130,011			128,838	+0,018	128,862	128,529		+0,036	
		6g	129,979			128,806		128,830	128,497			
		6e	129,944			128,771		128,795	128,462			
		6d	129,916			128,743		128,767	128,434			
		8h	129,987			128,738	+0,023	128,769	128,426		+0,046	
		8g	129,955			128,706		128,737	128,394			
Контрольные калибры-пробки	КПР-ПР	4h	130,009	−0,018	—	129,013	−0,005	129,005	128,359	не более	—	—
		6h; 8h	130,011	−0,022		129,004	−0,006	128,996	128,350			
		6g; 8g	129,979			128,972		128,964	128,318			
		6e	129,944			128,938		128,929	128,283			
		6d	129,916			128,910		128,900	128,255			
	КПР-НЕ	4h	129,336	−0,009	—	129,034	−0,005	—	128,369	не более	—	—
		6h, 8h	129,332	−0,011		129,030	−0,006		128,367			
		6g; 8g	129,300			128,998			128,335			
		6e	129,266			128,963			128,300			
		6d	129,238			128,935			128,272			
	К-И	4h	129,344	−0,009	—	129,042	−0,005	—	128,369	не более	—	—
		6h; 8h	129,344	−0,011		129,042	−0,006		128,367			
		6g; 8g	129,312			129,010			128,335			
		6e	129,278			128,975			128,300			
		6d	129,250			128,947			128,272			

Продолжение табл. 79

Исполнительные размеры калибров для резьбы М130×1,5

мм

Наименование	Вид калибра	Поле допуска резьбы	d			d_2			d_1			
			Новый		Изношенный	Новый		Изношенный	Новый			Изношенный
			Номин.	Пред. откл.		Номин.	Пред. откл.		Номин.		Пред. откл.	
Контрольные калибры-пробки	КНЕ-ПР	4h	130,009	−0,018	—	128,902	−0,005	128,894	128,248	не более	—	—
		6h	130,011			128,834		128,824	128,179			
		6g	129,979	−0,022		128,802	−0,006	128,792	128,147			
		6e	129,944			128,766		128,757	128,112			
		6d	129,916			128,738		128,730	128,084			
		8h	129,964	−0,028		128,734	−0,008	128,722	128,078			
		8g	129,932			128,702		128,690	128,046			
	КНЕ-НЕ	4h	129,903	−0,018	—	128,922	−0,005	—	128,270	не более	—	—
		6h	129,841			128,859			128,206			
		6g	129,809	−0,022		128,827	−0,006		128,174			
		6e	129,774			128,792			128,139			
		6d	129,746			128,764			128,111			
		8h	129,749	−0,028		128,765	−0,008		128,111			
		8g	129,717			128,733			128,079			
	КИ-НЕ	4h	129,908	−0,018	—	128,928	−0,005	—	128,270	не более	—	—
		6h	129,847			128,865			128,206			
		6g	129,815	−0,022		128,833	−0,006		128,174			
		6e	129,780			128,798			128,139			
		6d	129,752			128,770			128,111			
		8h	129,757	−0,028		128,773	0,008		128,111			
		8g	129,725			128,741			128,079			
	У-ПР	4h	130,009	−0,018	—	129,024	−0,005	129,016	128,369	не более	—	—
		6h, 8h	130,011			129,018		129,009	128,367			
		6g; 8g	129,979	−0,022		128,986	−0,006	128,977	128,335			
		6e	129,944			128,951		128,942	128,300			
		6d	129,916			128,923		128,914	128,272			
	У-НЕ	4h	129,896	−0,018	—	128,913	−0,005	128,905	128,270	не более	—	—
		6h	129,832			128,847		128,938	128,206			
		6g	129,800	−0,022		128,815	0,006	128,806	128,174			
		6e	129,765			128,780		128,771	128,139			
		6d	129,737			128,752		128,743	128,111			
		8h	129,738	−0,028		128,750	−0,008	128,738	128,111			
		8g	129,706			128,718		128,706	128,079			

Таблица 80

Исполнительные размеры калибров для резьбы М135×6

мм

Наименование	Вид калибра	Поле допуска резьбы	d			d_2			d_1		
			Новый		Изношенный	Новый		Изношенный	Новый		Изношенный
			Номин.	Пред. откл.		Номин.	Пред. откл.		Номин.	Пред. откл.	
Калибры-пробки	ПР	4H5H; 5H	135,030	−0,028	134,995	131,126	−0,014	131,098	128,505 не более	—	—
		6H; 7H	135,042	−0,036	134,997	131,136	−0,018	131,100	128,505 не более		
		6G; 7G	135,122		135,077	131,216		131,180	128,585 не более		
	НЕ	4H5H	132,574	−0,028	—	131,367	−0,014	131,345	128,505 не более	—	—
		5H	132,639			131,432		131,410	128,505 не более		
		6H	132,730	−0,036		131,521	−0,018	131,493	128,505 не более		
		6G	132,810			131,601		131,573	128,585 не более		
		7H	132,830			131,621		131,593	128,505 не более		
		7G	132,910			131,701		131,673	128,585 не более		
Калибры-кольца	ПР	4h	135,011 не менее	—	—	131,086	+0,018	131,116	128,496	+0,018	128,526
		6h; 8h	135,014 не менее			131,080	+0,023	131,116	128,494	+0,023	128,530
		6g; 8g	134,934 не менее			131,000		131,036	128,414		128,450
		6e	134,896 не менее			130,962		130,998	128,376		128,412
		6d	134,864 не менее			130,930		130,966	128,344		128,380
	НЕ	4h	135,011 не менее	—	—	130,895	+0,018	130,919	129,686	+0,036	—
		6h	135,014 не менее			130,780	+0,023	130,811	129,568		
		6g	134,934 не менее			130,700		130,731	129,488	+0,046	
		6e	134,896 не менее			130,662		130,693	129,450		
		6d	134,864 не менее			130,630		130,661	129,418		
		8h	135,018 не менее			130,598	+0,030	130,638	129,383	+0,060	
		8g	134,938 не менее			130,518		130,558	129,303		
Контрольные калибры-пробки	КПР-ПР	4h	135,011	−0,022	—	131,082	−0,006	131,072	128,479 не более	—	—
		6h; 8h	135,014	−0,028		131,075	−0,008	131,063	128,471 не более		
		6g; 8g	134,934			130,995		130,983	128,391 не более		
		6e	134,896			130,957		130,945	128,353 не более		
		6d	134,864			130,925		130,913	128,321 не более		
	КПР-НЕ	4h	132,310	−0,011	—	131,107	−0,006	—	128,496 не более	—	—
		6h; 8h	132,310	−0,014		131,106	−0,008		128,494 не более		
		6g; 8g	132,230			131,026			128,414 не более		
		6e	132,192			130,988			128,376 не более		
		6d	132,160			130,956			128,344 не более		
	К-И	4h	132,322	−0,011	—	131,119	−0,006	—	128,496 не более	—	—
		6h; 8h	132,324	−0,014		131,120	−0,008		128,494 не более		
		6g; 8g	132,244			131,040			128,414 не более		
		6e	132,206			131,002			128,376 не более		
		6d	132,174			130,970			128,344 не более		

Продолжение табл. 80

Исполнительные размеры калибров для резьбы М135×6

мм

Наименование	Вид калибра	Поле допуска резьбы	d			d_2			d_1			
			Новый		Изношенный	Новый		Изношенный	Новый			Изношенный
			Номин.	Пред. откл.		Номин.	Пред. откл.		Номин.		Пред. откл.	
Контрольные калибры-пробки	КНЕ-ПР	4h	135,011	—0,022	—	130,890	—0,006	130,882	128,288	не более	—	—
		6h	135,014			130,776		130,764	128,172			
		6g	134,934	—0,028		130,696	—0,008	130,684	128,092			
		6e	134,896			130,658		130,646	128,054			
		6d	134,864			130,626		130,614	128,022			
		8h	135,018	—0,036		130,594	—0,011	130,578	127,988			
		8g	134,938			130,514		130,498	127,908			
	КНЕ-НЕ	4h	134,821	—0,022	—	130,916	—0,006	—	128,315	не более	—	—
		6h	134,714			130,807			128,205			
		6g	134,634	—0,028		130,727	—0,008		128,125			
		6e	134,596			130,689			128,087			
		6d	134,564			130,657			128,055			
		8h	134,543	—0,036		130,634	—0,011		128,030			
		8g	134,463			130,554			127,950			
	КИ-НЕ	4h	134,827	—0,022	—	130,922	—0,006	—	128,315	не более	—	—
		6h	134,722			130,815			128,205			
		6g	134,642	—0,028		130,735	—0,008		128,125			
		6e	134,604			130,697			128,087			
		6d	134,572			130,665			128,055			
		8h	134,553	—0,036		130,644	—0,011		128,030			
		8g	134,473			130,564			127,950			
	У-ПР	4h	135,011	—0,022	—	131,095	—0,006	131,086	128,496	не более	—	—
		6h; 8h	135,014			131,091		131,079	128,494			
		6g; 8g	134,934	—0,028		131,011	—0,008	130,999	128,414			
		6e	134,896			130,973		130,961	128,376			
		6d	134,864			130,941		130,929	128,344			
	У-НЕ	4h	134,812	—0,022	—	130,904	—0,006	130,895	128,315	не более	—	—
		6h	134,702			130,792		130,780	128,205			
		6g	134,622	—0,028		130,712	—0,008	130,700	128,125			
		6e	134,584			130,674		130,662	128,087			
		6d	134,552			130,642		130,630	128,055			
		8h	134,528	—0,036		130,613	—0,011	130,598	128,030			
		8g	134,448			130,533		130,518	127,950			

Таблица 81

Исполнительные размеры калибров для резьбы М135×4

мм

Наименование	Вид калибра	Поле допуска резьбы	d			d_2			d_1			
			Новый		Изношенный	Новый		Изношенный	Новый			Изношенный
			Номин.	Пред. откл.		Номин.	Пред. откл.		Номин.		Пред. откл.	
Калибры-пробки	ПР	4H5H; 5H	135,030	−0,028	134,995	132,425	−0,014	132,397	130,670	не более	—	—
		6H; 7H	135,042	−0,036	134,997	132,435	−0,018	132,399	130,670			
		6G; 7G	135,102		135,057	132,495		132,459	130,730			
	НЕ	4H5H	133,435	−0,028	—	132,628	−0,014	132,606	130,670	не более	—	—
		5H	133,488			132,681		132,659	130,670			
		6H	133,564	−0,036		132,755	−0,018	132,727	130,670			
		6G	133,624			132,815		132,787	130,730			
		7H	133,654			132,845		132,817	130,670			
		7G	133,714			132,905		132,877	130,730			
Калибры-кольца	ПР	4h	135,011	—	—	132,385	+0,018	132,415	130,661		+0,018	130,691
		6h; 8h	135,014			132,378	+0,023	132,416	130,658		+0,023	130,696
		6g; 8g	134,954			132,318		132,356	130,598			130,636
		6e	134,919			132,284		132,320	130,564			130,600
		6d	134,889			132,254		132,290	130,534			130,570
	НЕ	4h	135,011	—	—	132,224	+0,018	132,248	131,415		+0,036	—
		6h	135,014			132,129	+0,023	132,160	131,318		+0,046	
		6g	134,954			132,069		132,100	131,258			
		6e	134,919			132,034		132,065	131,222			
		6d	134,889			132,004		132,035	131,192			
		8h	135,018			131,972	+0,030	132,012	131,157		+0,060	
		8g	134,958			131,912		131,952	131,097			
Контрольные калибры-пробки	КПР-ПР	4h	135,011	−0,022	—	132,380	−0,006	132,372	130,644	не более	—	—
		6h; 8h	135,014	−0,028		132,374	−0,008	132,362	130,636			
		6g; 8g	134,954			132,314		132,302	130,576			
		6e	134,919			132,279		132,267	130,541			
		6d	134,889			132,249		132,237	130,511			
	КПР-НЕ	4h	133,208	−0,011	—	132,406	−0,006	—	130,661	не более	—	—
		6h; 8h	133,208	−0,014		132,406	−0,008		130,658			
		6g; 8g	133,148			132,346			130,598			
		6e	133,114			132,310			130,564			
		6d	133,084			132,280			130,534			
	К-И	4h	133,220	−0,011	—	132,418	−0,006	—	130,661	не более	—	—
		6h; 8h	133,222	−0,014		132,420	−0,008		130,658			
		6g; 8g	133,162			132,360			130,598			
		6e	133,128			132,324			130,564			
		6d	133,098			132,294			130,534			

Продолжение табл. 81

Исполнительные размеры калибров для резьбы М135×4

мм

Наименование	Вид калибра	Поле допуска резьбы	d			d_2			d_1			
			Новый		Изношенный	Новый		Изношенный	Новый			Изношенный
			Номин.	Пред. откл.		Номин.	Пред. откл.		Номин.		Пред. откл.	
Контрольные калибры-пробки	КНЕ-ПР	4h	135,011	—0,022	—	132,220	—0,006	132,210	130,483	не более	—	—
		6h	135,014			132,124		132,112	130,386			
		6g	134,954	—0,028		132,064	—0,008	132,052	130,326			
		6e	134,919			132,030		132,018	130,292			
		6d	134,889			132,000		131,988	130,262			
		8h	135,018	—0,036		131,968	—0,011	131,952	130,228			
		8g	134,958			131,908		131,892	130,168			
	КНЕ-НЕ	4h	134,851	—0,022	—	132,245	—0,006	—	130,510	не более	—	—
		6h	134,764			132,156			130,420			
		6g	134,704	—0,028		132,096	—0,008		130,360			
		6e	134,669			132,061			130,325			
		6d	134,639			132,031			130,295			
		8h	134,618	—0,036		132,008	—0,011		130,270			
		8g	134,558			131,948			130,210			
	КИ-НЕ	4h	134,857	—0,022	—	132,251	—0,006	—	130,510	не более	—	—
		6h	134,772			132,164			130,420			
		6g	134,712	—0,028		132,104	—0,008		130,360			
		6e	134,677			132,069			130,325			
		6d	134,647			132,039			130,295			
		8h	134,628	—0,036		132,018	—0,011		130,270			
		8g	134,568			131,958			130,210			
	У-ПР	4h	135,011	—0,022	—	132,394	—0,006	132,385	130,661	не более	—	—
		6h; 8h	135,014	—0,028		132,390	—0,008	132,378	130,658			
		6g; 8g	134,954			132,330		132,318	130,598			
		6e	134,919			132,295		132,283	130,564			
		6d	134,889			132,265		132,253	130,534			
	У-НЕ	4h	134,842	—0,022	—	132,233	—0,006	132,224	130,510	не более	—	—
		6h	134,752	—0,028		132,140	—0,008	132,128	130,420			
		6g	134,692			132,080		132,068	130,360			
		6e	134,658			132,046		132,034	130,325			
		6d	134,628			132,016		132,004	130,295			
		8h	134,603	—0,036		131,987	—0,011	131,972	130,270			
		8g	134,543			131,927		131,912	130,210			

Таблица 82

Исполнительные размеры калибров для резьбы М135×3

мм

Наименование	Вид калибра	Поле допуска резьбы	d			d_2			d_1		
			Новый		Изношенный	Новый		Изношенный	Новый		Изношенный
			Номин.	Пред. откл.		Номин.	Пред. откл.		Номин.	Пред. откл.	
Калибры-пробки	ПР	4H5H; 5H	135,023	—0,022	134,994	133,068	—0,011	133,046	131,752 не более	—	—
		6H; 7H	135,030	—0,028	134,995	133,074	—0,014	133,046	131,752		
		6G; 7G	135,078		135,043	133,122		133,094	131,800		
	НЕ	4H5H	133,858	—0,022	—	133,252	—0,011	133,235	131,752 не более	—	—
		5H	133,908			133,301		133,279	131,752		
		6H	133,972	—0,028		133,365	—0,014	133,343	131,752		
		6G	134,020			133,413		133,391	131,800		
		7H	134,053	—0,036		133,444	—0,018	133,416	131,752		
		7G	134,101			133,492		133,464	131,800		
Калибры-кольца	ПР	4h	135,011 не менее	—	—	133,034	+0,018	133,064	131,743	+0,018	131,773
		6h; 8h	135,014			133,028	+0,023	133,064	131,740	+0,023	131,778
		6g; 8g	134,966			132,980		133,016	131,692		131,730
		6e	134,929			132,942		132,980	131,656		131,692
		6d	134,902			132,916		132,952	131,628		131,666
	НЕ	4h	135,011 не менее	—	—	132,893	+0,018	132,917	132,284	+0,036	—
		6h	135,014			132,804	+0,023	132,835	132,192	+0,046	
		6g	134,966			132,756		132,787	132,144		
		6e	134,929			132,719		132,750	132,108		
		6d	134,902			132,692		132,723	132,080		
		8h	135,018			132,666	+0,030	132,706	132,051	+0,060	
		8g	134,970			132,618		132,658	132,003		
Контрольные калибры-пробки	КПР-ПР	4h	135,011	—0,022	—	133,030	—0,006	133,020	131,726 не более	—	—
		6h; 8h	135,014	—0,028		133,023	—0,008	133,011	131,718		
		6g; 8g	134,966			132,975		132,963	131,670		
		6e	134,929			132,938		132,926	131,633		
		6d	134,902			132,911		132,899	131,606		
	КПР-НЕ	4h	133,658	—0,014	—	133,055	—0,006	—	131,743 не более	—	—
		6h; 8h	133,658	—0,014		133,054	—0,008		131,740		
		6g; 8g	133,610			133,006			131,692		
		6e	133,572			132,970			131,656		
		6d	133,546			132,942			131,628		
	К-И	4h	133,670	—0,014	—	133,067	—0,006	—	131,743 не более	—	—
		6h; 8h	133,672			133,068	—0,008		131,740		
		6g; 8g	133,624			133,020			131,692		
		6e	133,586			132,984			131,656		
		6d	133,560			132,956			131,628		

Продолжение табл. 82

Исполнительные размеры калибров для резьбы М135×3

мм

Наименование	Вид калибра	Поле допуска резьбы	d			d_2			d_1		
			Новый		Изношенный	Новый		Изношенный	Новый		Изношенный
			Номин.	Пред. откл.		Номин.	Пред. откл.		Номин.	Пред. откл.	
Контрольные калибры-пробки	КНЕ-ПР	4h	135,011	—0,022	—	132,888	—0,006	132,880	131,585	не более —	—
		6h	135,014			132,800		132,788	131,494		
		6g	134,966	—0,028		132,752	—0,008	132,740	131,446		
		6e	134,929			132,714		132,702	131,410		
		6d	134,902			132,688		132,676	131,382		
		8h	135,018	—0,036		132,662	—0,011	132,646	131,355		
		8g	134,970			132,614		132,598	131,307		
	КНЕ-НЕ	4h	134,871	—0,022	—	132,914	—0,006	—	131,612	не более —	—
		6h	134,790			132,831			131,528		
		6g	134,742	—0,028		132,783	—0,008		131,480		
		6e	134,705			132,746			131,443		
		6d	134,678			132,719			131,416		
		8h	134,663	—0,036		132,702	—0,011		131,397		
		8g	134,615			132,654			131,349		
	КИ-НЕ	4h	134,877	—0,022	—	132,920	—0,006	—	131,612	не более —	—
		6h	134,798			132,839			131,528		
		6g	134,750	—0,028		132,791	—0,008		131,480		
		6e	134,713			132,764			131,443		
		6d	134,686			132,727			131,416		
		8h	134,673	—0,036		132,712	—0,011		131,397		
		8g	134,625			132,664			131,349		
	У-ПР	4h	135,011	—0,022	—	133,043	—0,006	133,034	131,743	не более —	—
		6h; 8h	135,014			133,039		133,027	131,740		
		6g; 8g	134,966	—0,028		132,991	—0,009	132,979	131,692		
		6e	134,929			132,954		132,942	131,656		
		6d	134,902			132,927		132,915	131,628		
	У-НЕ	4h	134,862	—0,022	—	132,902	—0,006	132,893	131,612	не более —	—
		6h	134,778			132,816		132,804	131,528		
		6g	134,730	—0,028		132,768	—0,008	132,756	131,480		
		6e	134,694			132,730		132,718	131,443		
		6d	134,666			132,704		132,692	131,416		
		8h	134,648	—0,036		132,681	—0,011	132,666	131,397		
		8g	134,600			132,633		132,618	131,349		

Таблица 83

Исполнительные размеры калибров для резьбы М135×2

мм

Наименование	Вид калибра	Поле допуска резьбы	d			d_2			d_1		
			Новый		Изношенный	Новый		Изношенный	Новый		Изношенный
			Номин.	Пред. откл.		Номин.	Пред. откл.		Номин.	Пред. откл.	
Калибры-пробки	ПР	4H5H; 5H	135,023	−0,022	134,994	133,718	−0,011	133,696	132,835 не более	—	—
		6H; 7H	135,030	−0,028	134,995	133,724	−0,014	133,696	132,835		
		6G; 7G	135,068		135,033	133,762		133,734	132,873		
	НЕ	4H5H	134,278	−0,022	—	133,872	−0,011	133,855	132,835 не более	—	—
		5H	134,318			133,912		133,895	132,835		
		6H	134,372	−0,028		133,965	−0,014	133,943	132,835		
		6G	134,410			134,003		133,981	132,873		
		7H	134,437			134,030		134,008	132,835		
		7G	134,475			134,068		134,046	132,873		
Калибры-кольца	ПР	4h	135,009 не менее	—	—	133,692	+0,014	133,715	132,828	+0,014	132,851
		6h; 8h	135,011			133,684	+0,018	133,714	132,826	+0,018	132,856
		6g; 8g	134,973			133,646		133,676	132,788		132,818
		6e	134,940			133,613		133,643	132,755		132,785
		6d	134,911			133,584		133,614	132,726		132,756
	НЕ	4h	135,009 не менее	—	—	133,569	+0,014	133,588	133,162	+0,028	—
		6h	135,011			133,493	+0,018	133,517	133,084	+0,036	
		6g	134,973			133,455		133,479	133,046		
		6e	134,940			133,422		133,446	133,013		
		6d	134,911			133,393		133,417	132,984		
		8h	135,014			133,378	+0,023	133,409	132,966	+0,046	
		8g	134,976			133,340		133,371	132,928		
Контрольные калибры-пробки	КПР-ПР	4h	135,009	−0,018	—	133,688	−0,005	133,680	132,818 не более	—	—
		6h; 8h	135,011	−0,022		133,680	−0,006	133,670	132,809		
		6g; 8g	134,973			133,642		133,632	132,771		
		6e	134,940			133,608		133,600	132,738		
		6d	134,911			133,580		133,570	132,709		
	КПР-НЕ	4h	134,110	−0,009	—	133,708	−0,005	—	132,828 не более	—	—
		6h; 8h	134,108	−0,011		133,705	−0,006		132,826		
		6g; 8g	134,070			133,667			132,788		
		6e	134,036			133,634			132,755		
		6d	134,008			133,605			132,726		
	К-И	4h	134,120	−0,009	—	133,718	−0,005	—	132,828 не более	—	—
		6h; 8h	134,120	−0,011		133,717	−0,006		132,826		
		6g; 8g	134,082			133,679			132,788		
		6e	134,048			133,646			132,755		
		6d	134,020			133,617			132,726		

Продолжение табл. 83

Исполнительные размеры калибров для резьбы М135×2

мм

Наименование	Вид калибра	Поле допуска резьбы	d			d_2			d_1		
			Новый		Изношенный	Новый		Изношенный	Новый		Изношенный
			Номин.	Пред. откл.		Номин.	Пред. откл.		Номин.	Пред. откл.	
Контрольные калибры-пробки	КНЕ-ПР	4h	135,009	—0,018	—	133,565	—0,005	133,557	132,695	не более	—
		6h	135,011	—0,022		133,488	—0,006	133,480	132,618		
		6g	134,973			133,450		133,442	132,580		
		6e	134,940			133,418		133,408	132,547		
		6d	134,911			133,388		133,380	132,518		
		8h	134,014	—0,028		133,374	—0,008	133,362	132,502		
		8g	134,976			133,336		133,324	132,464		
	КНЕ-НЕ	4h	134,891	—0,018	—	133,586	—0,005	—	132,717	не более	—
		6h	134,821	—0,022		133,514	—0,006		132,645		
		6g	134,783			133,476			132,607		
		6e	134,750			133,443			132,574		
		6d	134,721			133,414			132,545		
		8h	134,714	—0,028		133,405	—0,008		132,535		
		8g	134,676			133,367			132,497		
	КИ-НЕ	4h	134,896	—0,018	—	133,590	—0,005	—	132,717	не более	—
		6h	134,827	—0,022		133,520	-0,006		132,645		
		6g	134,789			133,482			132,607		
		6e	134,756			133,449			132,574		
		6d	134,727			133,420			132,545		
		8h	134,722	—0,028		133,413	—0,008		132,535		
		8g	134,684			133,375			132,497		
	У-ПР	4h	135,009	—0,018	—	133,699	—0,005	133,691	132,828	не более	—
		6h; 8h	135,011	—0,022		133,693	—0,006	133,684	132,826		
		6g; 8g	134,973			133,655		133,646	132,788		
		6e	134,940			133,622		133,613	132,755		
		6d	134,911			133,593		133,584	132,726		
	У-НЕ	4h	134,884	—0,018	—	133,576	—0,005	133,568	132,717	не более	—
		6h	134,812	—0,022		133,502	—0,006	133,493	132,645		
		6g	134,774			133,464		133,455	132,607		
		6e	134,741			133,431		133,422	132,574		
		6d	134,712			133,402		133,393	132,545		
		8h	134,702	—0,028		133,390	—0,008	133,378	132,535		
		8g	134,664			133,352		133,340	132,497		

Таблица 84

Исполнительные размеры калибров для резьбы М135×1,5

мм

Наименование	Вид калибра	Поле допуска резьбы	d			d_2			d_1		
			Новый		Изношенный	Новый		Изношенный	Новый		Изношенный
			Номин.	Пред. откл.		Номин.	Пред. откл.		Номин.	Пред. откл.	
Калибры-пробки	ПР	4H5H; 5H	135,023	−0,022	134,994	134,044	−0,011	134,020	133,376 не более	—	—
		6H; 7H	135,030	−0,028	134,995	134,049	−0,014	134,021	133,376 не более	—	—
		6G; 7G	135,062		135,027	134,081		134,053	133,408 не более	—	—
	НЕ	4H5H	134,462	−0,022	—	134,177	−0,011	134,160	133,376 не более	—	—
		5H	134,522			134,217		134,200	133,376 не более	—	—
		6H	134,571	−0,028		134,264	−0,014	134,242	133,376 не более	—	—
		6G	134,603			134,296		134,274	133,408 не более	—	—
		7H	134,627			134,320		134,298	133,376 не более	—	—
		7G	134,659			134,352		134,330	133,408 не более	—	—
Калибры-кольца	$ПР_1$	4h	135,009 не менее	—	—	134,017	+0,014	134,040	133,369	+0,014	133,392
		6h; 8h	135,011 не менее			134,009	+0,018	134,039	133,367	+0,018	133,397
		6g; 8g	134,979 не менее			133,977		134,007	133,335		133,365
		6e	134,944 не менее			133,942		133,972	133,300		133,330
		6d	134,916 не менее			133,914		133,944	133,272		133,302
	НЕ	4h	135,009 не менее	—	—	133,906	+0,014	133,925	133,599	+0,028	—
		6h	135,011 не менее			133,838	+0,018	133,862	133,529	+0,036	
		6g	134,979 не менее			133,806		133,830	133,497		
		6e	134,944 не менее			133,771		133,795	133,462		
		6d	134,916 не менее			133,743		133,767	133,434		
		8h	134,987 не менее			133,738	+0,023	133,769	133,426	+0,046	
		8g	134,955 не менее			133,706		133,737	133,394		
Контрольные калибры-пробки	КПР-ПР	4h	135,009	−0,018	—	134,013	−0,005	134,005	133,359 не более	—	—
		6h; 8h	135,011	−0,022		134,004	−0,006	133,996	133,350 не более		
		6g; 8g	134,979			133,972		133,964	133,318 не более		
		6e	134,944			133,938		133,929	133,283 не более		
		6d	134,916			133,910		133,900	133,255 не более		
	КПР-НЕ	4h	134,336	−0,009	—	134,034	−0,005	—	133,369 не более	—	—
		6h; 8h	134,332	−0,011		134,030	−0,006		133,367 не более		
		6g; 8g	134,300			133,998			133,335 не более		
		6e	134,266			133,963			133,300 не более		
		6d	134,238			133,935			133,272 не более		
	К-И	4h	134,344	−0,009	—	134,042	−0,005	—	133,369 не более	—	—
		6h; 8h	134,344	−0,011		134,042	−0,006		133,367 не более		
		6g; 8g	134,312			134,010			133,335 не более		
		6e	134,278			133,975			133,300 не более		
		6d	134,250			133,947			133,272 не более		

Продолжение табл. 84

Исполнительные размеры калибров для резьбы М136×1,5

мм

Наименование	Вид калибра	Поле допуска резьбы	d			d_2			d_1			
			Новый		Изношенный	Новый		Изношенный	Новый		Пред. откл.	Изношенный
			Номин.	Пред. откл.		Номин.	Пред. откл.		Номин.			
Контрольные калибры-пробки	КНЕ-ПР	4h	135,009	−0,018	—	133,902	−0,005	133,894	133,248	не более	—	—
		6h	135,011	−0,022		133,834	−0,006	133,824	133,179			
		6g	134,979			133,802		133,792	133,147			
		6e	134,944			133,766		133,757	133,112			
		6d	134,916			133,738		133,730	133,084			
		8h	134,964	−0,028		133,734	−0,008	133,722	133,078			
		8g	134,932			133,702		133,690	133,046			
	КНЕ-НЕ	4h	134,903	−0,018	—	133,922	−0,005	—	133,279	не более	—	—
		6h	134,841	−0,022		133,859	−0,006		133,206			
		6g	134,809			133,827			133,174			
		6e	134,774			133,792			133,139			
		6d	134,746			133,764			133,111			
		8h	134,749	−0,028		133,765	−0,008		133,111			
		8g	134,717			133,733			133,079			
	КИ-НЕ	4h	134,908	−0,018	—	133,928	−0,005	—	133,270	не более	—	—
		6h	134,847	−0,022		133,865	−0,006		133,206			
		6g	134,815			133,833			133,174			
		6e	134,780			133,798			133,139			
		6d	134,752			133,770			133,111			
		8h	134,757	−0,028		133,773	−0,008		133,111			
		8g	134,725			133,741			134,079			
	У-ПР	4h	135,009	−0,018	—	134,024	−0,005	134,016	133,369	не более	—	—
		6h; 8h	135,011	−0,022		134,018	−0,006	134,009	133,367			
		6g; 8g	134,979			133,986		133,977	133,335			
		6e	134,944			133,951		133,942	133,300			
		6d	134,916			133,923		133,914	133,272			
	У-НЕ	4h	134,896	−0,018	—	133,913	−0,005	133,905	133,270	не более	—	
		6h	134,832	−0,022		133,847	−0,006	133,838	133,206			
		6g	134,800			133,815		133,806	133,174			
		6e	134,765			133,780		133,771	133,139			
		6d	134,737			133,752		133,743	133,111			
		8h	134,738	−0,028		133,750	−0,008	133,738	133,111			
		8g	134,706			133,718		133,706	133,079			

Таблица 85

Исполнительные размеры калибров для резьбы М140×6

мм

Наименование	Вид калибра	Поле допуска резьбы	d			d_2			d_1		
			Новый		Изношенный	Новый		Изношенный	Новый		Изношенный
			Номин.	Пред. откл.		Номин.	Пред. откл.		Номин.	Пред. откл.	
Калибры-пробки	ПР	4H5H; 5H	140,030	−0,026	139,995	136,126	−0,014	136,098	133,505 не более	—	—
		6H; 7H	140,042	−0,036	139,997	136,136	−0,018	136,100	133,505 не более		
		6G; 7G	140,122		140,077	136,216		136,180	133,585 не более		
	НЕ	4H5H	137,574	−0,028	—	136,367	−0,014	136,345	133,505 не более	—	—
		5H	137,639			136,432		136,410	133,505 не более		
		6H	137,730	−0,036		136,521	−0,018	136,493	133,505 не более		
		6G	137,810			136,601		136,573	133,585 не более		
		7H	137,830			136,621		136,593	133,505 не более		
		7G	137,910			136,701		136,673	133,585 не более		
Калибры-кольца	ПР	4h	140,011 не менее	—	—	136,086	+0,018	136,116	133,496	+0,018	133,526
		6h; 8h	140,014 не менее			136,080	+0,023	136,116	133,494	+0,023	133,530
		6g; 8g	139,934 не менее			136,000		136,036	133,414		133,450
		6e	139,896 не менее			135,962		135,998	133,376		133,412
		6d	139,864 не менее			135,930		135,966	133,344		133,380
	НЕ	4h	140,011 не менее	—	—	135,895	+0,018	135,919	134,686	+0,036	—
		6h	140,014 не менее			135,780	+0,023	135,811	134,568	+0,046	
		6g	139,934 не менее			135,700		135,731	134,488		
		6e	139,896 не менее			135,662		135,693	134,450		
		6d	139,864 не менее			135,630		135,661	134,418		
		8h	140,018 не менее			135,598	+0,030	135,638	134,383	+0,060	
		8g	139,938 не менее			135,518		135,558	134,303		
Контрольные калибры-пробки	КПР-ПР	4h	140,011	−0,022	—	136,082	−0,006	136,072	133,479 не более	—	—
		6h; 8h	140,014	−0,028		136,075	−0,008	136,063	133,471 не более		
		6g; 8g	139,934			136,995		135,983	133,391 не более		
		6e	139,896			135,957		135,945	133,353 не более		
		6d	139,864			136,925		135,913	133,321 не более		
	КПР-НЕ	4h	137,310	−0,011	—	136,107	−0,006	—	133,496 не более	—	—
		6h; 8h	137,310	−0,014		136,106	−0,008		133,494 не более		
		6g; 8g	137,230			136,026			133,414 не более		
		6e	137,192			135,988			133,376 не более		
		6d	137,160			135,956			133,344 не более		
	К-И	4h	137,322	−0,011	—	136,119	−0,006	—	133,496 не более	—	—
		6h; 8h	137,324	−0,014		136,120	−0,008		133,494 не более		
		6g; 8g	137,244			136,040			133,414 не более		
		6e	137,206			136,002			133,376 не более		
		6d	137,174			135,970			133,344 не более		

Продолжение табл. 85

Исполнительные размеры калибров для резьбы М140×6

мм

Наименование	Вид калибра	Поле допуска резьбы	d			d_2			d_1			
			Новый		Изношенный	Новый		Изношенный	Новый			Изношенный
			Номин.	Пред. откл.		Номин.	Пред. откл.		Номин.			
Контрольные калибры-пробки	КНЕ-ПР	4h	140,011	—0,022	—	135,890	—0,006	135,882	133,288	не более	—	—
		6h	140,014			135,776		135,764	133,172			
		6g	139,934	—0,028		135,696	—0,008	135,684	133,092			
		6e	139,896			135,658		135,646	133,054			
		6d	139,864			135,626		135,614	133,022			
		8h	140,018	—0,036		135,594	—0,011	135,578	132,986			
		8g	139,938			135,514		135,498	132,908			
	КНЕ-НЕ	4h	139,821	—0,022	—	135,916	—0,006	—	133,315	не более	—	—
		6h	139,714			135,807			133,205			
		6g	139,634	—0,028		135,727	—0,008		133,125			
		6e	139,596			135,689			133,087			
		6d	139,564			135,657			133,055			
		8h	139,543	—0,036		135,634	—0,011		133,030			
		8g	139,463			135,554			132,950			
	КИ-НЕ	4h	139,827	—0,022	—	135,922	—0,006	—	133,315	не более	—	—
		6h	139,722			135,815			133,205			
		6g	139,642	—0,028		135,735	—0,008		133,125			
		6e	139,604			135,697			133,087			
		6d	139,572			135,665			133,055			
		8h	139,553	—0,036		135,644	—0,011		133,030			
		8g	139,473			135,564			132,950			
	У-ПР	4h	140,011	—0,022	—	136,095	—0,006	136,086	133,496	не более	—	—
		6h; 8h	140,014			136,091		136,079	133,494			
		6g; 8g	139,934	—0,028		136,011	—0,008	135,999	133,414			
		6e	139,896			135,973		135,961	133,376			
		6d	139,864			135,941		135,929	133,344			
	У-НЕ	4h	139,812	—0,022	—	135,904	—0,006	135,895	133,315	не более	—	—
		6h	139,702			135,792		135,780	133,205			
		6g	139,622	—0,028		135,712	—0,008	135,700	133,125			
		6e	139,584			135,674		135,662	133,087			
		6d	139,552			135,642		135,630	133,055			
		8h	139,528	—0,036		135,613	—0,011	135,598	133,030			
		8g	139,448			135,533		135,518	133,950			

Таблица 86

Исполнительные размеры калибров для резьбы М140×4

мм

Наименование	Вид калибра	Поле допуска резьбы	d			d_2			d_1		
			Новый		Изношенный	Новый		Изношенный	Новый		Изношенный
			Номин.	Пред. откл.		Номин.	Пред. откл.		Номин.	Пред. откл.	
Калибры-пробки	ПР	4H5H; 5H	140,030	−0,028	139,995	137,425	−0,014	137,397	135,670 не более	—	—
		6H; 7H	140,042	−0,036	139,997	137,435	−0,018	137,399	135,670 не более	—	—
		6G; 7G	140,102		140,057	137,495		137,459	135,730 не более	—	—
	НЕ	4H5H	138,435	−0,028	—	137,628	−0,014	137,606	135,670 не более	—	—
		5H	138,488			137,681		137,659	135,670 не более	—	—
		6H	138,564	−0,036		137,755	−0,018	137,727	135,670 не более	—	—
		6G	138,624			137,815		137,787	135,730 не более	—	—
		7H	138,654			137,845		137,817	135,670 не более	—	—
		7G	138,714			137,905		137,877	135,730 не более	—	—
Калибры-кольца	ПР	4h	140,011 не менее	—	—	137,385	+0,018	137,415	135,661	+0,018	135,691
		6h; 8h	140,014 не менее			137,378	+0,023	137,416	135,658	+0,023	135,696
		6g; 8g	139,964 не менее			137,318		137,358	135,598		135,636
		6e	139,919 не менее			137,284		137,320	135,564		135,600
		6d	139,889 не менее			137,254		137,290	135,534		135,570
	НЕ	4h	140,011 не менее	—	—	137,224	+0,018	137,248	136,415	+0,036	—
		6h	140,014 не менее			137,129	+0,023	137,160	136,318	+0,046	
		6g	139,954 не менее			137,069		137,100	136,258		
		6e	139,919 не менее			137,034		137,065	136,222		
		6d	139,889 не менее			137,004		137,035	136,192		
		8h	140,018 не менее			136,972	+0,030	137,012	136,157	+0,060	
		8g	139,958 не менее			136,912		136,952	136,097		
Контрольные калибры-пробки	КПР-ПР	4h	140,011	−0,022	—	137,380	−0,006	137,372	135,644 не более	—	—
		6h; 8h	140,014	−0,028		137,374	−0,008	137,362	135,636 не более		
		6g; 8g	139,954			137,314		137,302	135,576 не более		
		6e	139,919			137,279		137,267	134,541 не более		
		6d	139,889			137,249		137,237	135,511 не более		
	КПР-НЕ	4h	138,208	−0,011	—	137,408	−0,006	—	135,661 не более	—	—
		6h; 8h	138,208			137,406		—	135,658 не более		
		6g; 8g	138,148	−0,014		137,346	−0,008	—	135,598 не более		
		6e	138,114			137,310		—	135,564 не более		
		6d	138,084			137,280		—	135,534 не более		
	К-И	4h	138,220	−0,011	—	137,418	−0,006	—	135,661 не более	—	—
		6h; 8h	138,222			137,420		—	135,658 не более		
		6g; 8g	138,162	−0,014		137,360	−0,008	—	135,598 не более		
		6e	138,128			137,324		—	135,564 не более		
		6d	138,098			137,294		—	135,534 не более		

Продолжение табл. 86

Исполнительные размеры калибров для резьбы М140×4

мм

Наименование	Вид калибра	Поле допуска резьбы	d			d_2			d_1			
			Новый		Изношенный	Новый		Изношенный	Новый			Изношенный
			Номин.	Пред. откл.		Номин.	Пред. откл.		Номин.		Пред. откл.	
Контрольные калибры-пробки	КНЕ-ПР	4h	140,011	−0,022	—	137,220	−0,006	137,210	135,483	не более	—	—
		6h	140,014			137,124		137,112	135,386			
		6g	139,954	−0,028		137,064	−0,008	137,052	135,326			
		6e	139,919			137,030		137,018	135,292			
		6d	139,889			137,000		136,988	135,262			
		8h	140,018	−0,036		136,968	−0,011	136,952	135,228			
		8g	139,958			136,908		136,892	135,168			
	КНЕ-НЕ	4h	139,851	−0,022	—	137,245	−0,006	—	135,510	не более	—	—
		6h	139,764			137,156			135,420			
		6g	139,704	−0,028		137,096	−0,008		135,360			
		6e	139,669			137,061			135,325			
		6d	139,639			137,031			135,295			
		8h	139,618	−0,036		137,008	−0,011		135,270			
		8g	139,558			136,948			135,210			
	КИ-НЕ	4h	139,857	−0,022	—	137,251	−0,006	—	135,510	не более	—	—
		6h	139,772			137,164			135,420			
		6g	139,712	−0,028		137,104	−0,008		135,360			
		6e	139,677			137,069			135,325			
		6d	139,647			137,039			135,295			
		8h	139,628	−0,036		137,018	−0,011		135,270			
		8g	139,568			136,958			135,210			
	У-ПР	4h	140,011	−0,022	—	137,394	−0,005	137,385	135,661	не более	—	—
		6h; 8h	140,014			137,390		137,378	135,658			
		6g; 8g	139,954	−0,028		137,330	−0,008	137,318	135,598			
		6e	139,919			137,295		137,283	135,564			
		6d	139,889			137,265		137,253	135,534			
	У-НЕ	4h	139,842	−0,022	—	137,233	−0,006	137,224	135,510	не более	—	—
		6h	139,752			137,140		137,128	135,420			
		6g	139,692	−0,028		137,080	−0,008	137,068	135,360			
		6e	139,658			137,046		137,034	135,325			
		6d	139,628			137,016		137,004	135,295			
		8h	139,603	−0,036		136,987	−0,011	136,972	135,270			
		8g	139,543			136,927		136,912	135,210			

Таблица 87

Исполнительные размеры калибров для резьбы М 140×3

мм

Наименование	Вид калибра	Поле допуска резьбы	d			d_2			d_1		
			Новый		Изношенный	Новый		Изношенный	Новый		Изношенный
			Номин.	Пред. откл.		Номин.	Пред. откл.		Номин.	Пред. откл.	
Калибры-пробки	ПР	4H5H; 5H	140,023	−0,022	139,994	138,068	−0,011	138,046	136,752 не более	—	—
		6H; 7H	140,030	−0,028	139,995	138,074	−0,014	138,046	136,752		
		6G; 7G	140,078		140,043	138,122		138,094	136,800		
	НЕ	4H5H	138,858	−0,022	—	138,252	−0,011	138,235	136,752 не более	—	—
		5H	138,908	−0,028		138,301	−0,014	138,279	136,752		
		6H	138,972			138,365		138,343	136,752		
		6G	139,020			138,413		138,391	136,800		
		7H	139,053	−0,036		138,444	−0,018	138,416	136,752		
		7G	139,101			138,492		138,464	136,800		
Калибры-кольца	ПР	4h	140,011 не менее	—	—	138,034	+0,018	138,064	136,743	+0,018	136,773
		6h; 8h	140,014			138,028	+0,023	138,064	136,740	+0,023	136,778
		6g; 8g	139,966			137,980		138,016	136,692		136,730
		6e	139,929			137,942		137,980	136,656		136,692
		6d	139,902			137,916		137,952	136,628		136,666
	НЕ	4h	140,011 не менее	—	—	137,893	+0,018	137,917	137,284	+0,036	—
		6h	140,014			137,804	+0,023	137,835	137,192	+0,046	
		6g	139,966			137,756		137,787	137,144		
		6e	139,929			137,719		137,750	137,108		
		6d	139,902			137,692		137,723	137,080		
		8h	140,018			137,666	+0,030	137,706	137,051	+0,060	
		8g	139,970			137,618		137,658	137,003		
Контрольные калибры-пробки	КПР-ПР	4h	140,011	−0,022	—	138,030	−0,006	138,020	136,726 не более	—	—
		6h; 8h	140,014	−0,028		138,023	−0,008	138,011	136,718		
		6g; 8g	139,966			137,975		137,963	136,670		
		6e	139,929			137,938		137,926	136,633		
		6d	139,902			137,911		136,899	136,606		
	КПР-НЕ	4h	138,658	−0,011	—	138,055	−0,006	—	136,743 не более	—	—
		6h; 8h	138,658	−0,014		138,054	−0,008		136,740		
		6g; 8g	138,610			138,006			136,692		
		6e	138,572			137,970			136,656		
		6d	138,546			137,942			136,628		
	К-И	4h	138,670	−0,011	—	138,067	−0,006	—	136,743 не более	—	—
		6h; 8h	138,672	−0,014		138,068	−0,008		136,740		
		6g; 8g	138,624			138,020			136,692		
		6e	138,586			137,984			136,656		
		6d	138,560			137,956			136,628		

Продолжение табл. 87

Исполнительные размеры калибров для резьбы М140×3

мм

Наименование	Вид калибра	Поле допуска резьбы	d			d_2			d_1			
			Новый		Изношенный	Новый		Изношенный	Новый			Изношенный
			Номин.	Пред. откл.		Номин.	Пред. откл.		Номин.		Пред. откл.	
Контрольные калибры-пробки	КНЕ-ПР	4h	140,011	−0,022	—	137,888	−0,006	137,880	136,585	не более	—	—
		6h	140,014	−0,028		137,800	−0,008	137,788	136,494			
		6g	139,966			137,752		137,740	136,446			
		6e	139,929			137,714		137,702	136,410			
		6d	139,902			137,688		137,676	136,382			
		8h	140,018	−0,036		137,662	−0,011	137,646	136,355			
		8g	139,970			137,614		137,598	136,307			
	КНЕ-НЕ	4h	139,871	−0,022	—	137,914	−0,006	—	136,612	не более	—	—
		6h	139,790	−0,028		137,831	−0,008		136,528			
		6g	139,742			137,783			136,480			
		6e	139,705			137,746			136,443			
		6d	139,678			137,719			136,416			
		8h	139,663	−0,036		137,702	−0,011		136,397			
		8g	139,615			137,654			136,349			
	КИ-НЕ	4h	139,877	−0,022	—	137,920	−0,006	—	136,612	не более	—	—
		6h	139,798	−0,028		137,839	−0,008		136,528			
		6g	139,750			137,791			136,480			
		6e	139,713			137,754			136,443			
		6d	139,686			137,727			136,416			
		8h	139,673	−0,036		137,712	−0,011		136,397			
		8g	139,625			137,664			136,349			
	У-ПР	4h	140,011	−0,022	—	138,043	−0,006	138,034	136,743	не более	—	—
		6h; 8h	140,014	−0,028		138,039	−0,008	138,027	136,740			
		6g; 8g	139,966			137,991		137,979	136,692			
		6e	139,929			137,954		137,942	136,656			
		6d	139,902			137,927		137,915	136,628			
	У-НЕ	4h	139,862	−0,022	—	137,902	−0,006	137,893	136,612	не более	—	—
		6h	139,778	−0,028		137,816	−0,008	137,804	136,528			
		6g	139,730			137,768		137,756	136,480			
		6e	139,694			137,730		137,718	136,443			
		6d	139,666			137,704		137,692	136,416			
		8h	139,648	−0,036		137,681	−0,011	137,666	136,397			
		8g	139,600			137,633		137,618	136,349			

Таблица 88

Исполнительные размеры калибров для резьбы М140×2

мм

Наименование	Вид калибра	Поле допуска резьбы	d			d_2			d_1		
			Новый		Изношенный	Новый		Изношенный	Новый		Изношенный
			Номин.	Пред. откл.		Номин.	Пред. откл.		Номин.	Пред. откл.	
Калибры-пробки	ПР	4H5H; 5H	140,023	−0,022	139,994	138,718	−0,011	138,696	137,835 не более	—	—
		6H; 7H	140,030	−0,028	139,995	138,724	−0,014	138,696	137,835 не более		
		6G; 7G	140,068		140,033	138,762		138,734	137,873 не более		
	НЕ	4H5H	139,278	−0,022	—	138,872	−0,011	138,855	137,835 не более	—	—
		5H	139,318			138,912		138,895	137,835 не более		
		6H	139,372	−0,028		138,965	−0,014	138,943	137,835 не более		
		6G	139,410			139,003		138,981	137,873 не более		
		7H	139,437			139,030		139,008	137,835 не более		
		7G	139,475			139,068		139,046	137,873 не более		
Калибры-кольца	ПР	4h	140,009 не менее	—	—	138,692	+0,014	138,715	137,828	+0,014	137,851
		6h; 8h	140,011 не менее			138,684	+0,018	138,714	137,826	+0,018	137,856
		6g; 8g	139,973 не менее			138,646		138,676	137,788		137,818
		6e	139,940 не менее			138,613		138,643	137,755		137,785
		6d	139,911 не менее			138,584		138,614	137,726		137,756
	НЕ	4h	140,009 не менее	—	—	138,569	+0,014	138,588	138,162	+0,028	—
		6h	140,011 не менее			138,493	+0,018	138,517	138,084	+0,036	
		6g	139,973 не менее			138,455		138,479	138,046		
		6e	139,940 не менее			138,422		138,446	138,013		
		6d	139,911 не менее			138,393		138,417	137,984		
		8h	140,014 не менее			138,378	+0,023	138,409	137,966	+0,046	
		8g	139,976 не менее			138,340		138,371	137,928		
Контрольные калибры-пробки	КПР-ПР	4h	140,009	−0,018	—	138,688	−0,005	138,680	137,818 не более	—	—
		6h; 8h	140,011	−0,022		138,680	−0,006	138,670	137,809 не более		
		6g; 8g	139,973			138,642		138,632	137,771 не более		
		6e	139,940			138,608		138,600	137,738 не более		
		6d	139,911			138,580		138,570	137,709 не более		
	КПР-НЕ	4h	139,110	−0,009	—	138,708	−0,005	—	137,828 не более	—	—
		6h; 8h	139,108	−0,011		138,705	−0,006		137,826 не более		
		6g; 8g	139,070			138,667			137,788 не более		
		6e	139,036			138,634			137,755 не более		
		6d	139,008			138,605			137,726 не более		
	К-И	4h	139,120	−0,009	—	138,718	−0,005	—	137,828 не более	—	—
		6h; 8h	139,120	−0,011		138,717	−0,006		137,826 не более		
		6g; 8g	139,082			138,679			137,788 не более		
		6e	139,048			138,646			137,755 не более		
		6d	139,020			138,617			137,726 не более		

Продолжение табл. 88

Исполнительные размеры калибров для резьбы М140×2

мм

Наименование	Вид калибра	Поле допуска резьбы	d			d_2			d_1			
			Новый		Изношенный	Новый		Изношенный	Новый			Изношенный
			Номин	Пред. откл.		Номин.	Пред откл.		Номин		Пред. откл.	
Контрольные калибры-пробки	КНЕ-ПР	4h	140,009	−0,018	—	138,565	−0,005	138,557	137,695	не более	—	—
		6h	140,011	−0,022		138,488	−0,006	138,480	137,618			
		6g	139,973			138,450		138,442	137,580			
		6e	139,940			138,418		138,408	137,547			
		6d	139,911			138,388		138,380	137,518			
		8h	140,014	−0,028		138,374	−0,008	138,362	137,502			
		8g	139,976			138,336		138,324	137,464			
	КНЕ-НЕ	4h	139,891	−0,018	—	138,586	−0,005	—	137,717	не более	—	—
		6h	139,821	−0,022		138,514	−0,006		137,645			
		6d	139,783			138,476			137,607			
		6e	139,750			138,443			137,574			
		6d	139,721			138,414			137,545			
		8h	139,714	−0,028		138,405	−0,008		137,535			
		8g	139,676			138,367			137,497			
	КИ-НЕ	4h	139,896	−0,018	—	138,590	−0,005	—	137,717	не более	—	—
		6h	139,827	−0,022		138,520	−0,006		137,645			
		6g	139,789			138,482			137,607			
		6e	139,756			138,449			137,574			
		6d	139,727			138,420			137,545			
		8h	139,722	−0,028		138,413	−0,008		137,535			
		8g	139,684			138,375			137,497			
	У-ПР	4h	140,009	−0,018	—	138,699	−0,005	138,691	137,828	не более	—	—
		6h; 8h	140,011	−0,022		138,693	−0,006	138,684	137,826			
		6g, 8g	139,973			138,655		138,646	137,788			
		6e	139,940			138,622		138,613	137,755			
		6d	139,911			138,593		138,584	137,726			
	У-НЕ	4h	139,884	−0,018	—	138,576	−0,005	138,568	137,717	не более	—	—
		6h	139,812	−0,022		138,502	−0,006	138,493	137,645			
		6g	139,774			138,464		138,455	137,607			
		6e	139,741			138,431		138,422	137,574			
		6d	139,712			138,402		138,393	137,545			
		8h	139,702	−0,028		138,390	−0,008	138,378	137,535			
		8g	139,664			138,352		138,340	137,497			

Таблица 89

Исполнительные размеры калибров для резьбы М140×1,5

мм

Наименование	Вид калибра	Поле допуска резьбы	d			d_2			d_1		
			Новый		Изношенный	Новый		Изношенный	Новый		Изношенный
			Номин.	Пред. откл.		Номин.	Пред. откл.		Номин.	Пред. откл.	
Калибры-пробки	ПР	4H5H; 5H	140,023	−0,022	139,994	139,044	−0,011	139,020	138,376 не более	—	—
		6H; 7H	140,030	−0,028	139,995	139,049	−0,014	139,021	138,376 не более	—	—
		6G; 7G	140,062		140,027	139,081		139,053	138,408 не более	—	—
	НЕ	4H5H	139,482	−0,022	—	139,177	−0,011	139,160	138,376 не более	—	—
		5H	139,522			139,217		139,200	138,376 не более	—	—
		6H	139,571	−0,028		139,264	−0,014	139,242	138,376 не более	—	—
		6G	139,603			139,296		139,274	138,408 не более	—	—
		7H	139,627			139,320		139,298	138,376 не более	—	—
		7G	139,659			139,352		139,330	138,408 не более	—	—
Калибры-кольца	ПР	4h	140,009 не менее	—	—	139,017	+0,014	139,040	138,369	+0,014	138,392
		6g; 8h	140,011 не менее			139,009	+0,018	139,039	138,367	+0,018	138,397
		6g; 8g	139,979 не менее			138,977		139,007	138,335		138,365
		6e	139,944 не менее			138,942		138,972	138,300		138,330
		6d	139,916 не менее			138,914		138,944	138,272		138,302
	НЕ	4h	140,009 не менее	—	—	138,906	+0,014	138,925	138,599	+0,028	—
		6h	140,011 не менее			138,838	+0,018	138,862	138,529	+0,036	
		6g	139,979 не менее			138,806		138,830	138,497		
		6e	139,944 не менее			138,771		138,795	138,462		
		6d	139,916 не менее			138,743		138,767	138,434		
		8h	139,987 не менее			138,738	+0,023	138,769	138,426	+0,046	
		8g	139,955 не менее			138,706		138,737	138,394		
Контрольные калибры-пробки	КПР-ПР	4h	140,009	−0,018	—	139,013	−0,005	139,005	138,359 не более	—	—
		6h; 8h	140,011	−0,022		139,004	−0,006	138,996	138,350 не более		
		6g; 8g	139,979			138,972		138,964	138,318 не более		
		6e	139,944			138,938		138,929	138,283 не более		
		6d	139,916			138,910		138,900	138,255 не более		
	КПР-НЕ	4h	139,336	−0,009	—	139,034	−0,005	—	138,369 не более	—	—
		6h; 8h	139,332	−0,011		139,030	−0,006		138,367 не более		
		6g; 8g	139,300			138,998			138,335 не более		
		6e	139,266			138,963			138,300 не более		
		6d	139,238			138,935			138,272 не более		
	К-И	4h	139,344	−0,009	—	139,042	−0,005	—	138,369 не более	—	—
		6h; 8h	139,344	−0,011		139,042	−0,006		138,367 не более		
		6g; 8g	139,312			139,010			138,335 не более		
		6e	139,278			138,975			138,300 не более		
		6d	139,250			138,947			138,272 не более		

Продолжение табл. 89

Исполнительные размеры калибров для резьбы М140×1,5

мм

Наименование	Вид калибра	Поле допуска резьбы	d			d_2			d_1			
			Новый		Изношенный	Новый		Изношенный	Новый			Изношенный
			Номин	Пред. откл.		Номин.	Пред. откл.		Номин		Пред. откл.	
Контрольные калибры-пробки	КПЕ-ПР	4h	140,009	−0,018	—	138,902	−0,005	138,894	138,248	не более	—	—
		6h	140,011			138,834		138,824	138,179			
		6g	139,979	−0,022		138,802	−0,006	138,792	138,147			
		6e	139,944			138,766		138,757	138,112			
		6d	139,916			138,738		138,730	138,084			
		8h	139,987	−0,028		138,734	−0,008	138,722	138,078			
		8g	139,955			138,702		138,690	138,046			
	КНЕ-НЕ	4h	139,903	−0,018	—	138,922	−0,005	—	138,270	не более	—	—
		6h	139,841	−0,022		138,859	−0,006		138,206			
		6g	139,809			138,827			138,174			
		6e	139,774			138,792			138,139			
		6d	139,746			138,764			138,111			
		8h	139,749	−0,028		138,765	−0,008		138,111			
		8g	139,717			138,733			138,079			
	КИ-НЕ	4h	139,908	−0,018	—	138,928	−0,005	—	138,270	не более	—	—
		6h	139,847	−0,022		138,865	−0,006		139,206			
		6g	139,815			138,833			138,174			
		6e	139,780			138,798			138,139			
		6d	139,752			138,770			138,111			
		8h	139,757	−0,028		138,773	−0,008		138,111			
		8g	139,725			138,741			138,079			
	У-ПР	4h	140,009	−0,018	—	139,024	−0,005	139,016	138,369	не более	—	—
		6h; 8h	140,011	−0,022		139,018	−0,006	139,009	138,367			
		6g; 8g	139,979			139,986		138,977	138,335			
		6e	139,944			138,951		138,942	138,300			
		6d	139,916			138,923		138,914	138,272			
	У-НЕ	4h	139,896	−0,018	—	138,913	−0,005	138,905	138,270	не более	—	—
		6h	139,832	−0,022		138,847	−0,006	138,838	138,206			
		6g	139,800			138,815		138,806	138,174			
		6e	139,765			138,780		138,771	138,139			
		6d	139,737			138,752		138,743	138,111			
		8h	139,738	−0,028		138,750	−0,008	138,738	138,111			
		8g	139,706			138,718		138,706	138,079			

Таблица 90

Исполнительные размеры калибров для резьбы М145×6

мм

Наименование	Вид калибра	Поле допуска резьбы	d			d_2			d_1		
			Новый		Изношенный	Новый		Изношенный	Новый		Изношенный
			Номин.	Пред. откл.		Номин.	Пред. откл.		Номин.	Пред. откл.	
Калибры-пробки	ПР	4H5H; 5H	145,030	−0,028	144,995	141,126	−0,014	141,098	138,505 не более	—	—
		6H; 7H	145,042	−0,036	144,997	141,136	−0,018	141,100	138,505 не более		
		6G; 7G	145,122		145,077	141,216		141,180	138,585 не более		
	НЕ	4H5H	142,574	0,028	—	141,367	−0,014	141,345	138,505 не более	—	—
		5H	142,639			141,432		141,410	138,505		
		6H	142,730	−0,036		141,521	−0,018	141,493	138,505		
		6G	142,810			141,601		141,573	138,585		
		7H	142,830			141,621		141,593	138,505		
		7G	142,910			141,701		141,673	138,585		
Калибры-кольца	ПР	4h	145,011 не менее	—	—	141,086	+0,018	141,116	138,496	+0,018	138,526
		6h; 8h	145,014			141,080	+0,023	141,116	138,494	+0,023	138,530
		6g; 8g	144,934			141,000		141,036	138,414		138,450
		6e	144,896			140,962		140,998	138,376		138,412
		6d	144,864			140,930		140,966	138,344		138,380
	НЕ	4h	145,011 не менее	—	—	140,895	+0,018	140,919	139,686	+0,036	—
		6h	145,014			140,780	+0,023	140,811	139,568	+0,046	
		6g	144,934			140,700		140,731	139,488		
		6e	144,896			140,662		140,693	139,450		
		6d	144,864			140,630		140,661	139,418		
		8h	145,018			140,598	+0,030	140,638	139,383	+0,060	
		8g	144,938			140,518		140,558	139,303		
Контрольные калибры-пробки	КПР-ПР	4h	145,011	−0,022	—	141,082	−0,006	141,072	138,479 не более	—	—
		6h; 8h	145,014	−0,028		141,075	−0,008	141,063	138,471 не более		
		6g; 8g	144,934			140,995		140,983	138,391 не более		
		6e	144,896			140,957		140,945	138,353 не более		
		6d	144,864			140,925		140,913	138,321 не более		
	КПР-НЕ	4h	142,310	−0,011	—	141,107	−0,006	—	138,496	—	—
		6h; 8h	142,310	−0,014		141,106	−0,008		138,494 не более		
		6g; 8g	142,230			141,026			138,414 не более		
		6e	142,192			140,988			138,376 не более		
		6d	142,160			140,956			138,344 не более		
	К-И	4h	142,322	−0,011	—	141,119	−0,006	—	138,496	—	—
		6h; 8h	142,324	−0,014		141,120	−0,008		138,494 не более		
		6g; 8g	142,244			141,040			138,414 не более		
		6e	142,206			141,002			138,376 не более		
		6d	142,174			140,970			138,344 не более		

Продолжение табл. 90

Исполнительные размеры калибров для резьбы М145×6

мм

Наименование	Вид калибра	Поле допуска резьбы	d			d_2			d_1		
			Новый		Изношенный	Новый		Изношенный	Новый		Изношенный
			Номин.	Пред. откл.		Номин.	Пред. откл.		Номин.	Пред. откл.	
Контрольные калибры-пробки	КНЕ-ПР	4h	145,011	−0,022	—	140,890	−0,006	140,882	138,288	не более	—
		6h	145,014			140,776		140,764	138,172		
		6g	144,934	−0,028		140,696	−0,008	140,684	138,092		
		6e	144,896			140,658		140,646	138,054		
		6d	144,864			140,626		140,614	138,022		
		8h	145,018	−0,036		140,594	−0,011	140,578	137,988		
		8g	144,938			140,514		140,498	137,908		
	КНЕ-НЕ	4h	144,821	−0,022	—	140,916	−0,006	—	138,315	не более	—
		6h	144,714			140,807			138,205		
		6g	144,634	−0,028		140,727	−0,008		138,125		
		6e	144,596			140,689			138,087		
		6d	144,564			140,657			138,055		
		8h	144,543	−0,036		140,634	−0,011		138,030		
		8g	144,463			140,554			137,950		
	КИ-НЕ	4h	144,827	−0,022	—	140,922	−0,006	—	138,315	не более	—
		6h	144,722			140,815			138,205		
		6g	144,642	−0,028		140,735	−0,008		138,125		
		6e	144,604			140,697			138,087		
		6d	144,572			140,665			138,055		
		8h	144,553	−0,036		140,664	−0,011		138,030		
		8g	144,473			140,564			137,950		
	У-ПР	4h	145,011	−0,022	—	141,095	−0,006	141,086	138,496	не более	—
		6h; 8h	145,014			141,091		141,079	138,494		
		6g; 8g	144,934	−0,028		141,011	−0,008	140,999	138,414		
		6e	144,896			140,973		140,961	138,376		
		6d	144,864			140,941		140,929	138,344		
	У-НЕ	4h	144,812	−0,022	—	140,904	−0,006	140,895	138,315	не более	—
		6h	144,702			140,792		140,780	138,205		
		6g	144,622	−0,028		140,712	−0,008	140,700	138,125		
		6e	144,584			140,674		140,662	138,087		
		6d	144,552			140,642		140,630	138,055		
		8h	144,528	−0,036		140,613	−0,011	140,598	138,030		
		8g	144,448			140,533		140,518	137,950		

Таблица 91

Исполнительные размеры калибров для резьбы М145×4

мм

Наименование	Вид калибра	Поле допуска резьбы	d			d_2			d_1		
			Новый		Изношенный	Новый		Изношенный	Новый		Изношенный
			Номин.	Пред. откл.		Номин.	Пред. откл.		Номин.	Пред. откл.	
Калибры-пробки	ПР	4H5H; 5H	145,030	−0,028	144,995	142,425	−0,014	142,397	140,670 не более	—	—
		6H; 7H	145,042	−0,036	144,997	142,435	−0,018	142,399	140,670 не более		
		6G; 7G	145,102		145,057	142,495		142,459	140,730 не более		
	НЕ	4H5H	143,435	−0,028	—	142,628	−0,014	142,606	140,670 не более	—	—
		5H	143,488			142,681		142,659	140,670 не более		
		6H	143,564	−0,036		142,755	−0,018	142,727	140,670 не более		
		6G	143,624			142,815		142,787	140,730 не более		
		7H	143,654			142,845		142,817	140,670 не более		
		7G	143,714			142,905		142,877	140,730 не более		
Калибры-кольца	ПР	4h	145,011 не менее	—	—	142,385	+0,018	142,415	140,661	+0,018	140,691
		6h; 8h	145,014 не менее			142,378	+0,023	142,416	140,658	+0,023	140,696
		6g; 8g	144,954 не менее			142,318		142,356	140,598		140,636
		6e	144,919 не менее			142,284		142,320	140,564		140,600
		6d	144,889 не менее			142,254		142,290	140,534		140,570
	НЕ	4h	145,011 не менее	—	—	142,224	+0,018	142,248	141,415	+0,036	—
		6h	145,014 не менее			142,129	+0,023	142,160	141,318	+0,046	
		6g	144,954 не менее			142,069		142,100	141,258		
		6e	144,919 не менее			142,034		142,065	141,222		
		6d	144,889 не менее			142,004		142,035	141,192		
		8h	145,018 не менее			141,972	+0,030	142,012	141,157	+0,060	
		8g	144,958 не менее			141,912		141,952	141,097		
Контрольные калибры-пробки	КПР-ПР	4h	145,011	−0,022	—	142,380	−0,006	142,372	140,644 не более	—	—
		6h; 8h	145,014	−0,028		142,374	−0,008	142,362	140,636 не более		
		6g; 8g	144,954			142,314		142,302	140,576 не более		
		6e	144,919			142,279		142,267	140,541 не более		
		6d	144,889			142,249		142,237	140,511 не более		
	КПР-НЕ	4h	143,208	−0,011	—	142,406	−0,006	—	140,661 не более	—	—
		6h; 8h	143,208	−0,014		142,406	−0,008		140,658 не более		
		6g; 8g	143,148			142,346			140,598 не более		
		6e	143,114			142,310			140,564 не более		
		6d	143,084			142,280			140,534 не более		
	К-И	4h	143,220	−0,011	—	142,418	−0,006	—	140,661 не более	—	—
		6h; 8h	143,222	−0,014		142,420	−0,008		140,658 не более		
		6g; 8g	143,162			142,360			140,598 не более		
		6e	143,128			142,324			140,564 не более		
		6d	143,098			142,294			140,534 не более		

Продолжение табл. 91

Исполнительные размеры калибров для резьбы М145×4

мм

Наименование	Вид калибра	Поле допуска резьбы	d			d_2			d_1			
			Новый		Изношенный	Новый		Изношенный	Новый			Изношенный
			Номин.	Пред. откл.		Номин.	Пред. откл.		Номин.		Пред. откл.	
Контрольные калибры-пробки	КНЕ-ПР	4h	145,011	-0,022	—	142,220	—0,006	142,210	140,483	не более	—	—
		6h	145,014			142,124		142,112	140,386			
		6g	144,954	—0,028		142,064	—0,008	142,052	140,326			
		6e	144,919			142,030		142,018	140,292			
		6d	144,889			142,000		141,988	140,262			
		8h	145,018	—0,036		141,968	—0,011	141,952	140,228			
		8g	144,958			141,908		141,892	140,168			
	КНЕ-НЕ	4h	144,851	—0,022	—	142,245	—0,006	—	140,510	не более	—	—
		6h	144,764			142,156			140,420			
		6g	144,704	—0,028		142,096	—0,008		140,360			
		6e	144,669			142,061			140,325			
		6d	144,639			142,031			140,295			
		8h	144,618	—0,036		142,008	—0,011		140,270			
		8g	144,558			141,948			140,210			
	КИ-НЕ	4h	144,857	—0,022	—	142,251	—0,006	—	140,510	не более	—	—
		6h	144,772			142,164			140,420			
		6g	144,712	—0,028		142,104	—0,008		140,360			
		6e	144,677			142,069			140,325			
		6d	144,647			142,039			140,295			
		8h	144,628	—0,036		142,018	—0,011		140,270			
		8g	144,568			141,958			140,210			
	У-ПР	4h	145,011	—0,022	—	142,394	—0,006	142,385	140,661	не более	—	—
		6h; 8h	145,014			142,390		142,378	140,658			
		6g; 8g	144,954	—0,028		142,330	—0,008	142,318	140,598			
		6e	144,919			142,295		142,283	140,564			
		6d	144,889			142,265		142,253	140,534			
	У-НЕ	4h	144,842	—0,022	—	142,233	—0,006	142,224	140,510	не более	—	—
		6h	144,752			142,140		142,128	140,420			
		6g	144,692	—0,028		142,080	0,008	142,068	140,360			
		6e	144,658			142,046		142,034	140,325			
		6d	144,628			142,016		142,004	140,295			
		8h	144,603	—0,036		141,987	—0,011	141,972	140,270			
		8g	144,543			141,927		141,912	140,210			

Таблица 92

Исполнительные размеры калибров для резьбы М145×3

мм

Наименование	Вид калибра	Поле допуска резьбы	d			d_2			d_1		
			Новый		Изношенный	Новый		Изношенный	Новый		Изношенный
			Номин.	Пред. откл.		Номин.	Пред. откл.		Номин.	Пред. откл.	
Калибры-пробки	ПР	4H5H; 5H	145,023	−0,022	144,994	143,068	−0,011	143,046	141,752	не более	—
		6H; 7H	145,030	−0,028	144,995	143,074	−0,014	143,046	141,752		
		6G; 7G	145,078		145,043	143,122		143,094	141,800		
	НЕ	4H5H	143,858	−0,022	—	143,252	−0,011	143,235	141,752	не более	—
		5H	143,908	−0,028		143,301	−0,014	143,279	141,752		
		6H	143,972			143,365		143,343	141,752		
		6G	144,020			143,413		143,391	141,800		
		7H	144,053	−0,036		143,444	−0,018	143,416	141,752		
		7G	144,101			143,492		143,464	141,800		
Калибры-кольца	ПР	4h	145,011	не менее	—	143,034	+0,018	143,064	141,743	+0,018	141,773
		6h; 8h	145,014			143,028	+0,023	143,064	141,740	+0,023	141,778
		6g; 8g	144,966			142,980		143,016	141,692		141,730
		6e	144,929			142,942		142,980	141,656		141,692
		6d	144,902			142,916		142,952	141,628		141,666
	НЕ	4h	145,011	не менее	—	142,893	+0,018	142,917	142,284	+0,036	—
		6h	145,014			142,804	+0,023	142,835	142,192	+0,046	
		6g	144,966			142,756		142,787	142,144		
		6e	144,929			142,719		142,750	142,108		
		6d	144,902			142,692		142,723	142,080		
		8h	145,018			142,666	+0,030	142,706	142,051	+0,060	
		8g	144,070			142,618		142,658	142,003		
Контрольные калибры-пробки	КПР-ПР	4h	145,011	−0,022	—	143,030	−0,006	143,020	141,726	не более	—
		6h; 8h	145,014	−0,028		143,023	−0,008	143,011	141,718		
		6g; 8g	144,966			142,975		142,963	141,670		
		6e	144,929			142,938		142,926	141,633		
		6d	144,902			142,911		142,899	141,606		
	КПР-НЕ	4h	143,658	−0,011	—	143,055	−0,006	—	141,743	не более	—
		6h; 8h	143,658	−0,014		143,054	−0,008		141,740		
		6g; 8g	143,610			143,006			141,692		
		6e	143,572			142,970			141,656		
		6d	143,546			142,942			141,628		
	К-И	4h	143,670	−0,011	—	143,067	−0,006	—	141,743	не более	—
		6h; 8h	143,672	−0,014		143,068	−0,008		141,740		
		6g; 8g	143,624			143,020			141,692		
		6e	143,586			142,984			141,656		
		6d	143,560			142,956			141,628		

Продолжение табл. 92

Исполнительные размеры калибров для резьбы М145×3

мм

Наименование	Вид калибра	Поле допуска резьбы	d			d_2			d_1			
			Новый		Изношенный	Новый		Изношенный	Новый			Изношенный
			Номин.	Пред. откл.		Номин.	Пред. откл.		Номин.		Пред. откл.	
Контрольные калибры-пробки	КНЕ-ПР	4h	145,011	—0,022	—	142,888	—0,006	142,880	141,585	не более	—	—
		6h	145,014			142,800		142,788	141,494			
		6g	144,966	—0,028		142,752	—0,008	142,740	141,446			
		6e	144,929			142,714		142,702	141,410			
		6d	144,902			142,688		142,676	141,382			
		8h	145,018	—0,036		142,662	—0,011	142,646	141,355			
		8g	144,970			142,614		142,598	141,307			
	КНЕ-НЕ	4h	144,871	—0,022	—	142,914	—0,006	—	141,612	не более	—	—
		6h	144,790			142,831			141,528			
		6g	144,742	—0,028		142,783	—0,008		141,480			
		6e	144,705			142,746			141,443			
		6d	144,678			142,719			141,416			
		8h	144,663	—0,036		142,702	—0,011		141,397			
		8g	144,615			142,654			141,349			
	КИ-НЕ	4h	144,877	—0,022	—	142,920	—0,006	—	141,612	не более	—	—
		6h	144,798			142,839			141,528			
		6g	144,750	—0,028		142,791	—0,008		141,480			
		6e	144,713			142,754			141,443			
		6d	144,686			142,727			141,416			
		8h	144,673	—0,036		142,712	—0,011		141,397			
		8g	144,625			142,664			141,349			
	У-ПР	4h	145,011	—0,022	—	143,043	—0,006	143,034	141,743	не более	—	—
		6h; 8h	145,014	0,028		143,039	—0,008	143,027	141,740			
		6g; 8g	144,966			142,991		142,979	141,692			
		6e	144,929			142,954		142,942	141,656			
		6d	144,902			142,927		142,915	141,628			
	У-НЕ	4h	144,862	—0,022	—	142,902	—0,006	142,893	141,612	не более	—	—
		6h	144,778	—0,028		142,816	—0,008	142,804	141,528			
		6g	144,730			142,768		142,756	141,480			
		6e	144,694			142,730		142,718	141,443			
		6d	144,666			142,704		142,692	141,416			
		8h	144,648	—0,036		142,681		142,666	141,397			
		8g	144,600			142,633	—0,011	142,618	141,349			

Таблица 93

Исполнительные размеры калибров для резьбы М145×2

мм

Наименование	Вид калибра	Поле допуска резьбы	d			d_2			d_1		
			Новый		Изношенный	Новый		Изношенный	Новый		Изношенный
			Номин.	Пред. откл.		Номин.	Пред. откл.		Номин.	Пред. откл.	
Калибры-пробки	ПР	4Н5Н; 5Н	145,023	—0,022	144,994	143,718	—0,011	143,696	142,835 не более	—	—
		6Н; 7Н	145,030	—0,028	144,996	143,724	—0,014	143,696	142,835		
		6G; 7G	145,068		145,033	143,762		143,734	142,873		
	НЕ	4Н5Н	144,278	—0,022	—	143,872	—0,011	143,855	142,835 не более	—	—
		5Н	144,318			143,912		143,895	142,835		
		6Н	144,372	—0,028		143,965	—0,014	143,943	142,835		
		6G	144,410			144,003		143,981	142,873		
		7Н	144,437			144,030		144,008	142,835		
		7G	144,475			144,068		144,046	142,873		
Калибры-кольца	ПР	4h	145,009 не менее	—	—	143,692	+0,014	143,715	142,828	+0,014	142,851
		6h; 8h	145,011			143,684	+0,018	143,714	142,826	+0,018	142,856
		6g; 8g	144,973			143,646		143,676	142,788		142,818
		6e	144,940			143,613		143,643	142,755		142,785
		6d	144,411			143,584		143,614	142,726		142,756
	НЕ	4h	145,009 не менее	—	—	143,569	+0,014	143,588	143,162	+0,028	—
		6h	145,011			143,493	+0,018	143,517	143,084	+0,036	
		6g	144,973			143,455		143,479	143,046		
		6e	144,940			143,422		143,446	143,013		
		6d	144,911			143,393		143,417	142,984		
		8h	145,014			143,378	+0,023	143,409	142,966	+0,046	
		8g	144,976			143,340		143,371	142,928		
Контрольные калибры-пробки	КПР-ПР	4h	145,009	—0,018	—	143,688	—0,005	143,680	142,818 не более	—	—
		6h; 8h	145,011	—0,022		143,680	—0,006	143,670	142,809		
		6g; 8g	144,973			143,642		143,632	142,771		
		6e	144,940			143,608		143,600	142,738		
		6g	144,911			143,580		143,570	142,709		
	КПР-НЕ	4h	144,110	—0,009	—	143,708	—0,005	—	142,828 не более	—	—
		6h; 8h	144,108	—0,011		143,705	—0,006		142,826		
		6g; 8g	144,070			143,667			142,788		
		6e	144,036			143,634			142,755		
		6d	144,008			143,605			142,726		
	К-И	4h	144,120	—0,009	—	143,718	—0,005	—	142,828 не более	—	—
		6h; 8h	144,120	—0,011		143,717	—0,006		142,826		
		6g; 8g	144,082			143,679			142,788		
		6e	144,048			143,646			142,755		
		6d	144,020			143,617			142,726		

Продолжение табл. 93

Исполнительные размеры калибров для резьбы М145×2

мм

Наименование	Вид калибра	Поле допуска резьбы	d			d_2			d_1			
			Новый		Изношенный	Новый		Изношенный	Новый			Изношенный
			Номин.	Пред. откл.		Номин.	Пред. откл.		Номин.		Пред. откл.	
Контрольные калибры-пробки	КНЕ-ПР	4h	145,009	—0,018	—	143,565	—0,005	143,557	142,695	не более	—	—
		6h	145,011			143,488		143,480	142,618			
		6g	144,973	—0,022		143,450	—0,006	143,442	142,580			
		6e	144,940			143,418		143,408	142,547			
		6d	144,911			143,388		143,380	142,518			
		8h	145,014	—0,028		143,374	—0,008	143,362	142,502			
		8g	144,976			143,336		143,324	142,464			
	КНЕ-НЕ	4h	144,891	—0,018	—	143,586	—0,005	—	142,717	не более	—	—
		6h	144,821			143,514			142,645			
		6g	144,783	—0,022		143,476	—0,006		142,607			
		6e	144,750			143,443			142,574			
		6d	144,721			143,414			142,545			
		8h	144,714	—0,028		143,405	—0,008		142,535			
		8g	144,676			143,367			142,497			
	КИ-НЕ	4h	144,896	—0,018	—	143,590	—0,005	—	142,717	не более	—	—
		6h	144,827			143,520			142,645			
		6g	144,789	—0,022		143,482	—0,006		142,607			
		6e	144,756			143,449			142,574			
		6d	144,727			143,420			142,545			
		8h	144,722	—0,028		143,413	—0,008		142,535			
		8g	144,684			143,375			142,497			
	У-ПР	4h	145,009	—0,018	—	143,699	—0,005	143,691	142,828	не более	—	—
		6h; 8h	145,011			143,693		143,684	142,826			
		6g; 8g	144,973	—0,022		143,655	—0,006	143,646	142,788			
		6e	144,940			143,622		143,613	142,755			
		6d	144,911			143,593		143,584	142,726			
	У-НЕ	4h	144,884	—0,018	—	143,576	—0,005	143,568	142,717	не более	—	—
		6h	144,812			143,502		143,493	142,645			
		6g	144,774	—0,022		143,464	—0,006	143,455	142,607			
		6e	144,741			143,431		143,422	142,574			
		6d	144,712			143,402		143,393	142,545			
		8h	144,702	—0,028		143,390	—0,008	143,378	142,535			
		8g	144,664			143,352		143,340	142,497			

Таблица 94

Исполнительные размеры калибров для резьбы М145×1,5

мм

Наименование	Вид калибра	Поле допуска резьбы	d			d_2			d_1		
			Новый		Изношенный	Новый		Изношенный	Новый		Изношенный
			Номин.	Пред. откл.		Номин.	Пред. откл.		Номин.	Пред. откл.	
Калибры-пробки	ПР	4H5H; 5H	145,023	−0,022	144,994	144,044	−0,011	144,020	143,376 не более	—	—
		6H; 7H	145,030	−0,028	144,995	144,049	−0,014	144,021	143,376 не более		
		6G; 7G	145,062		145,027	144,081		144,053	143,408 не более		
	НЕ	4H5H	144,482	−0,022	—	144,177	−0,011	144,160	143,376 не более	—	—
		5H	144,522			144,217		144,200	143,376 не более		
		6H	144,571	−0,028		144,264	−0,014	144,242	143,376 не более		
		6G	144,606			144,296		144,274	143,408 не более		
		7H	144,627			144,320		144,298	143,376 не более		
		7G	144,659			144,352		143,330	143,408 не более		
Калибры-кольца	ПР	4h	145,009 не менее	—	—	144,017	+0,014	144,040	143,369	+0,014	143,392
		6h; 8h	145,011 не менее			144,009	+0,018	144,039	143,367	+0,018	143,397
		6g; 8g	144,979 не менее			143,977		144,007	143,335		143,365
		6e	144,944 не менее			143,942		143,972	143,300		143,330
		6d	144,916 не менее			143,914		143,944	143,272		143,302
	НЕ	4h	145,009 не менее	—	—	143,906	+0,014	143,925	143,599	+0,028	—
		6h	145,011 не менее			143,838	+0,018	143,862	143,529	+0,036	
		6g	144,979 не менее			143,806		143,830	143,497		
		6e	144,944 не менее			143,771		143,795	143,462		
		6d	144,916 не менее			143,743		143,767	143,434		
		8h	144,987 не менее			143,738	+0,023	143,769	143,426	+0,046	
		8g	144,955 не менее			143,706		143,737	143,394		
Контрольные калибры-пробки	КПР-ПР	4h	145,009	−0,018	—	144,013	−0,005	144,005	143,359 не более	—	—
		6h; 8h	145,011	−0,022		144,004	−0,006	143,996	143,350 не более		
		6g; 8g	144,979			143,972		143,964	143,318 не более		
		6e	144,944			143,938		143,929	143,283 не более		
		6d	144,916			143,910		143,900	143,255 не более		
	КПР-НЕ	4h	144,336	−0,009	—	144,034	−0,005	—	143,369 не более	—	—
		6h; 8h	144,332	−0,011		144,030	−0,006		143,367 не более		
		6g; 8g	144,300			143,998			143,335 не более		
		6e	144,266			143,963			143,300 не более		
		6d	144,238			143,935			143,272 не более		
	К-И	4h	144,344	−0,009	—	144,042	−0,005	—	143,369 не более	—	—
		6h; 8h	144,344	−0,011		144,042	−0,006		143,367 не более		
		6g; 8g	144,312			144,010			143,335 не более		
		6e	144,278			143,975			143,300 не более		
		6d	144,250			143,947			143,272 не более		

Продолжение табл. 94

Исполнительные размеры калибров для резьбы М145×1,5

мм

Наименование	Вид калибра	Поле допуска резьбы	d			d_2			d_1		
			Новый		Изношенный	Новый		Изношенный	Новый		Изношенный
			Номин.	Пред. откл.		Номин.	Пред. откл.		Номин.	Пред. откл.	
Контрольные калибры-пробки	КНЕ-ПР	4h	145,009	—0,018	—	143,902	—0,005	143,894	143,248	не более	—
		6h	145,011			143,834		143,824	143,179		
		6g	144,979	—0,022		143,802	—0,006	143,792	143,147		
		6e	144,944			143,766		143,757	143,112		
		6d	144,916			143,738		143,730	143,084		
		8h	144,964	—0,028		143,734	—0,008	143,722	143,078		
		8g	144,932			143,702		143,690	143,046		
	КНЕ-НЕ	4h	144,903	—0,018	—	143,922	—0,005	—	143,270	не более	—
		6h	144,841			143,859			143,206		
		6g	144,809	—0,023		143,827	—0,006		143,174		
		6e	144,774			143,792			143,111		
		6d	144,746			143,764			143,111		
		8h	144,749	—0,028		143,765	—0,008		143,139		
		8g	144,717			143,733			143,079		
	КИ-НЕ	4h	144,908	—0,018	—	143,928	—0,005	—	143,270	не более	—
		6h	144,847			143,865			143,206		
		6g	144,815	—0,022		143,833	—0,006		143,174		
		6e	144,780			143,798			143,139		
		6d	144,752			143,770			143,111		
		8h	144,757	—0,028		143,773	—0,008		143,111		
		8g	144,725			143,741			143,079		
	У-ПР	4h	145,009	—0,018	—	144,024	—0,005	144,016	143,369	не более	—
		6h; 8h	145,011			144,018		144,009	143,367		
		6g; 8g	144,979	—0,022		143,986	—0,006	143,977	143,335		
		6e	144,944			143,951		143,942	143,300		
		6d	144,916			143,923		143,914	143,272		
	У-НЕ	4h	144,896	—0,018	—	143,913	—0,005	143,905	143,270	не более	—
		6h	144,832			143,847		143,838	143,206		
		6g	144,800	—0,022		143,815	—0,006	143,806	143,174		
		6e	144,765			143,780		143,771	143,139		
		6d	144,737			143,752		143,743	143,111		
		8h	144,738	—0,028		143,750	—0,008	143,738	143,111		
		8g	144,706			143,718		143,706	143,079		

Таблица 95

Исполнительные размеры калибров для резьбы М150×6

мм

Наименование	Вид калибра	Поле допуска резьбы	d Новый		d Изношенный	d_2 Новый		d_2 Изношенный	d_1 Новый		d_1 Изношенный
			Номин.	Пред. откл.		Номин.	Пред. откл.		Номин.	Пред. откл.	
Калибры-пробки	ПР	4H5H; 5H	150,030	−0,026	149,995	146,126	−0,014	146,098	143,505 не более	—	—
		6H; 7H	150,042	−0,036	149,997	146,136	−0,018	146,100	143,505 не более		
		6G; 7G	150,122		150,077	146,216		146,180	143,585 не более		
	НЕ	4H5H	147,574	−0,028	—	146,367	−0,014	146,345	143,505 не более	—	—
		5H	147,639			146,432		146,410	143,505 не более		
		6H	147,730	−0,036		146,521	−0,018	146,493	143,505 не более		
		6G	147,810			146,601		146,573	143,585 не более		
		7H	147,830			146,621		146,593	143,505 не более		
		7G	147,910			146,701		146,673	143,585 не более		
Калибры-кольца	ПР	4h	150,011 не менее	—	—	146,086	+0,018	146,116	143,496	+0,018	143,526
		6h; 8h	150,014 не менее			146,080		146,116	143,494		143,530
		6g; 8g	149,934 не менее			146,000	+0,023	146,036	143,414	+0,023	143,450
		6e	149,896 не менее			145,962		145,998	143,376		143,412
		6d	149,864 не менее			145,930		145,966	143,344		143,380
	НЕ	4h	150,011 не менее	—	—	145,895	+0,018	145,919	144,686	+0,036	—
		6h	150,014 не менее			145,780		145,811	144,568		
		6g	149,934 не менее			145,700	+0,023	145,731	144,488	+0,046	
		6e	149,896 не менее			145,662		145,693	144,450		
		6d	149,864 не менее			145,630		145,661	144,418		
		8h	150,018 не менее			145,598	+0,030	145,638	144,383	+0,060	
		8g	149,938 не менее			145,518		145,558	144,303		
Контрольные калибры-пробки	КПР-ПР	4h	150,011	−0,022	—	146,082	−0,006	146,072	143,479 не более	—	—
		6h; 8h	150,014	−0,028		146,075	−0,008	146,063	143,471 не более		
		6g; 8g	149,934			145,995		145,983	143,391 не более		
		6e	149,896			145,957		145,945	143,353 не более		
		6d	149,864			145,925		145,913	143,321 не более		
	КПР-НЕ	4h	147,310	−0,011	—	146,107	−0,006	—	143,496 не более	—	—
		6h; 8h	147,310	−0,014		146,106	−0,008		143,494 не более		
		6g; 8g	147,230			146,026			143,414 не более		
		6e	147,192			145,988			143,376 не более		
		6d	147,160			145,956			143,344 не более		
	К-И	4h	147,322	−0,011	—	146,119	−0,006	—	143,496 не более	—	—
		6h; 8h	147,324	−0,014		146,120	−0,008		143,494 не более		
		6g; 8g	147,244			146,040			143,414 не более		
		6e	147,206			146,002			143,376 не более		
		6d	147,174			145,970			143,344 не более		

Продолжение табл. 96

Исполнительные размеры калибров для резьбы М150×6

мм

Наименование	Вид калибра	Поле допуска резьбы	d			d_2			d_1			
			Новый		Изношенный	Новый		Изношенный	Новый			Изношенный
			Номин.	Пред. откл.		Номин.	Пред. откл.		Номин.		Пред. откл.	
Контрольные калибры-пробки	КНЕ-ПР	4h	150,011	—0,022	—	145,890	—0,006	145,882	143,288	не более	—	—
		6h	150,014			145,776		145,764	143,172			
		6g	149,934	—0,028		145,696	—0,008	145,684	143,092			
		6e	149,896			145,658		145,646	143,054			
		6d	149,864			145,626		145,614	143,022			
		8h	150,018	—0,036		145,594	—0,011	145,578	142,988			
		8g	149,938			145,514		145,498	142,908			
	КНЕ-НЕ	4h	149,821	0,022	—	145,916	—0,006	—	143,315	не более	—	—
		6h	149,714			145,807			143,205			
		6g	149,634	—0,028		145,727	—0,008		143,125			
		6e	149,596			145,689			143,087			
		6d	149,564			145,657			143,055			
		8h	149,543	—0,036		145,634	—0,011		143,030			
		8g	149,463			145,554			142,950			
	КИ-НЕ	4h	149,827	—0,022	—	145,922	—0,006	—	143,315	не более	—	—
		6h	149,722			145,815			143,205			
		6g	149,642	—0,028		145,735	—0,008		143,125			
		6e	149,604			145,697			143,087			
		6d	149,572			145,665			143,055			
		8h	149,553	—0,036		145,644	—0,011		143,030			
		8g	149,473			145,564			142,950			
	У-ПР	4h	150,011	—0,022	—	146,095	—0,006	146,088	143,496	не более	—	—
		6h; 8h	150,014			146,091		146,079	143,494			
		6g; 8g	149,934	—0,028		146,011	—0,008	145,999	143,414			
		6e	149,896			145,973		145,961	143,376			
		6d	149,864			145,941		145,929	143,344			
	У-НЕ	4h	149,812	—0,022	—	145,904	0,006	145,895	143,315	не более	—	—
		6h	149,702			145,792		145,780	143,205			
		6g	149,622	—0,028		145,712	—0,008	145,700	143,125			
		6e	149,584			145,674		145,662	143,087			
		6d	149,552			145,642		145,630	143,055			
		8h	149,528	—0,036		145,613	—0,011	145,598	143,030			
		8g	149,448			145,533		145,518	142,950			

Таблица 96

Исполнительные размеры калибров для резьбы М150×4

мм

Наименование	Вид калибра	Поле допуска резьбы	d			d_2			d_1		
			Новый		Изношенный	Новый		Изношенный	Новый		Изношенный
			Номин.	Пред. откл.		Номин.	Пред. откл.		Номин.	Пред. откл.	
Калибры-пробки	ПР	4H5H; 5H	150,030	−0,028	149,995	147,425	−0,014	147,397	145,670	—	—
		6H; 7H	150,042	−0,036	149,997	147,435	−0,018	147,399	145,670		
		6G; 7G	150,102		150,057	147,495		147,459	145,730		
	НЕ	4H5H	148,435	−0,028	—	147,628	−0,014	147,606	145,670	—	—
		5H	148,488			147,681		147,659	145,670		
		6H	148,564	−0,036		147,755	−0,018	147,727	145,670		
		6G	148,624			147,815		147,787	145,730		
		7H	148,654			147,845		147,817	145,670		
		7G	148,714			147,905		147,877	145,730		
Калибры-кольца	ПР	4h	150,011	не менее	—	147,385	+0,018	147,415	145,661	+0,018	145,691
		6h; 8h	150,014			147,378	+0,023	147,416	145,658	+0,023	145,696
		6g; 8g	149,954			147,318		147,356	145,598		145,636
		6e	149,919			147,284		147,320	145,564		145,600
		6d	149,889			147,254		147,290	145,534		145,570
	НЕ	4h	150,011	не менее	—	147,224	+0,018	147,248	146,415	+0,036	—
		6h	150,014			147,129	+0,023	147,160	146,318		
		6g	149,954			147,069		147,100	146,258	+0,046	
		6e	149,919			147,034		147,065	146,222		
		6d	149,889			147,004		147,035	146,192		
		8h	150,018			146,972	+0,030	147,012	146,157	+0,060	
		8g	149,958			146,912		146,952	146,097		
Контрольные калибры-пробки	КПР-ПР	4h	150,011	−0,022	—	147,380	−0,006	147,372	145,644	—	—
		6h; 8h	150,014	−0,028		147,374	−0,008	147,362	145,636		
		6g; 8g	149,954			147,314		147,302	145,576		
		6e	149,919			147,279		147,267	145,541		
		6d	149,889			147,249		147,237	145,511		
	КПР-НЕ	4h	148,208	−0,011	—	147,406	−0,006	—	145,661	—	—
		6h; 8h	148,208	−0,014		147,406	−0,008		145,658		
		6g; 8g	148,143			147,346			145,598		
		6e	148,114			147,310			145,564		
		6d	148,084			147,280			145,534		
	К-И	4h	148,220	−0,011	—	147,418	−0,006	—	145,661	—	—
		6h; 8h	148,222	−0,014		147,420	−0,008		145,658		
		6g; 8g	148,162			147,360			145,598		
		6e	148,128			147,324			145,564		
		6d	148,098			147,294			145,534		

Продолжение табл. 96

Исполнительные размеры калибров для резьбы М150×4

мм

Наименование	Вид калибра	Поле допуска резьбы	d			d_2			d_1			
			Новый		Изношенный	Новый		Изношенный	Новый			Изношенный
			Номин.	Пред. откл.		Номин.	Пред. откл.		Номин.		Пред. откл.	
Контрольные калибры-пробки	КНЕ-ПР	4h	150,011	−0,022	—	147,220	−0,006	147,210	145,483	не более	—	—
		6h	150,014			147,124		147,112	145,386			
		6g	149,954	−0,028		147,064	−0,008	147,052	145,326			
		6e	149,919			147,030		147,018	145,292			
		6d	149,889			147,000		146,988	145,262			
		8h	150,018	−0,036		146,968	−0,011	146,952	145,228			
		8g	149,958			146,908		146,892	145,168			
	КНЕ-НЕ	4h	149,851	−0,022	—	147,245	−0,006	—	145,510	не более	—	—
		6h	149,764	−0,028		147,156	−0,008		145,420			
		6g	149,704			147,096			145,360			
		6e	149,669			147,061			145,325			
		6d	149,639			147,031			145,295			
		8h	149,618	−0,036		147,008	−0,011		145,270			
		8g	149,558			146,948			145,210			
	КИ-НЕ	4h	149,857	−0,022	—	147,251	−0,006	—	145,510	не более	—	—
		6h	149,772	−0,028		147,164	−0,008		145,420			
		6g	149,712			147,104			145,360			
		6e	149,677			147,069			145,325			
		6d	149,647			147,039			145,295			
		8h	149,628	−0,036		147,018	−0,011		145,270			
		8g	149,568			146,958			145,210			
	У-ПР	4h	150,011	−0,022	—	147,394	−0,006	147,385	145,661	не более	—	—
		6h; 8h	150,014	−0,028		147,390	−0,008	147,378	145,658			
		6g; 8g	149,954			147,330		147,318	145,598			
		6e	149,919			147,295		147,283	145,564			
		6d	149,889			147,265		147,253	145,534			
	У-НЕ	4h	149,842	−0,022	—	147,233	−0,006	147,224	145,510	не более	—	—
		6h	149,752	−0,028		147,140	−0,008	147,128	145,420			
		6g	149,692			147,080		147,068	145,360			
		6e	149,658			147,046		147,034	145,325			
		6d	149,628			147,016		147,004	145,295			
		8h	149,583	−0,036		146,987	−0,011	146,972	145,270			
		8g	149,543			146,927		146,912	145,210			

Таблица 97

Исполнительные размеры калибров для резьбы М150×3

мм

Наименование	Вид калибра	Поле допуска резьбы	d			d_2			d_1		
			Новый		Изношенный	Новый		Изношенный	Новый		Изношенный
			Номин.	Пред. откл.		Номин.	Пред. откл.		Номин.	Пред. откл.	
Калибры-пробки	ПР	4H5H; 5H	150,023	−0,022	149,994	148,068	−0,011	148,046	146,752 не более	—	—
		6H; 7H	150,030	−0,028	149,995	148,074	−0,014	148,046	146,752 не более		
		6G; 7G	150,078		150,043	148,122		148,094	146,800 не более		
	НЕ	4H5H	148,858	−0,022	—	148,252	−0,011	148,235	146,752 не более	—	—
		5H	148,908	−0,028		148,301	−0,014	148,279	146,752 не более		
		6H	148,972			148,365		148,343	146,752 не более		
		6G	149,020			148,413		148,391	146,800 не более		
		7H	149,053	−0,036		148,444	−0,018	148,416	146,752 не более		
		7G	149,101			148,492		148,464	146,800 не более		
Калибры-кольца	ПР	4h	150,011 не менее	—	—	148,034	+0,018	148,064	146,743	+0,018	146,773
		6h; 8h	150,014			148,028	+0,023	148,064	146,740	+0,023	146,778
		6g; 8g	149,966			147,960		148,016	146,692		146,730
		6e	149,929			147,942		147,980	146,656		146,692
		6d	149,902			147,916		147,952	146,628		146,666
	НЕ	4h	150,011 не менее	—	—	147,893	+0,018	147,917	147,284	+0,036	—
		6h	150,014			147,804	+0,023	147,835	147,192		
		6g	149,966			147,756		147,787	147,144	+0,046	
		6e	149,929			147,719		147,750	147,108		
		6d	149,902			147,692		147,723	147,080		
		8h	150,018			147,666	+0,030	147,706	147,051	+0,060	
		8g	149,970			147,618		147,658	147,003		
Контрольные калибры-пробки	КПР-ПР	4h	150,011	−0,022	—	148,030	−0,006	148,020	146,726 не более	—	—
		6h; 8h	150,014	−0,028		148,023	−0,008	148,011	146,718 не более		
		6g; 8g	149,966			147,975		147,963	146,670 не более		
		6e	149,929			147,938		147,926	146,633 не более		
		6d	149,902			147,911		147,899	146,606 не более		
	КПР-НЕ	4h	148,668	−0,011	—	148,055	−0,006	—	146,743 не более	—	—
		6h; 8h	148,658	−0,014		148,054	−0,008		146,740 не более		
		6g; 8g	148,610			148,006			146,692 не более		
		6e	148,572			147,970			146,656 не более		
		6d	148,546			147,942			146,628 не более		
	К-И	4h	148,670	−0,011	—	148,067	−0,006	—	146,743 не более	—	—
		6h; 8h	148,672	−0,014		148,068	−0,008		146,740 не более		
		6g; 8g	148,624			148,020			146,692 не более		
		6e	148,586			147,984			146,656 не более		
		6d	148,560			147,956			146,628 не более		

Продолжение табл. 97

Исполнительные размеры калибров для резьбы М150×3

мм

Наименование	Вид калибра	Поле допуска резьбы	d Новый Номин.	d Новый Пред. откл.	d Изношенный	d_2 Новый Номин.	d_2 Новый Пред. откл.	d_2 Изношенный	d_1 Новый Номин.		d_1 Новый Пред. откл.	d_1 Изношенный
Контрольные калибры-пробки	КНЕ-ПР	4h	150,011	—0,022		147,888	—0,006	147,880	146,585	не более		
		6h	150,014			147,800		147,788	146,494			
		6g	149,966	—0,028		147,752	—0,008	147,740	146,446			
		6e	149,929		—	147,714		147,702	146,410		—	—
		6d	149,902			147,688		147,676	146,382			
		8h	150,018	—0,036		147,662	—0,011	147,646	146,355			
		8g	149,970			147,614		147,598	146,307			
	КНЕ-НЕ	4h	149,871	—0,022		147,914	—0,006		146,612	не более		
		6h	149,790			147,831			146,528			
		6g	149,742	—0,028		147,783	—0,008		146,480			
		6e	149,705		—	147,746		—	146,443		—	—
		6d	149,678			147,719			146,416			
		8h	149,663	—0,036		147,702	—0,011		146,397			
		8g	149,615			147,654			146,349			
	КИ-НЕ	4h	149,877	—0,022		147,920	—0,006		146,612	не более		
		6h	149,798			147,839			146,528			
		6g	149,750	—0,028		147,791	—0,008		146,480			
		6e	149,713		—	147,754		—	146,443		—	—
		6d	149,686			147,727			146,416			
		8h	149,673	—0,036		147,712	—0,011		146,397			
		8g	149,625			147,664			146,349			
	У-ПР	4h	150,011	—0,022		148,043	—0,006	148,034	146,743	не более		
		6h; 8h	150,014			148,039		148,027	146,740			
		6g; 8g	149,966	—0,028		147,991	—0,008	147,979	146,692			
		6e	149,929		—	147,954		147,942	146,656		—	—
		6d	149,902			147,927		147,915	146,628			
	У-НЕ	4h	149,862	—0,022		147,902	—0,006	147,893	146,612	не более		
		6h	149,778			147,816		147,804	146,528			
		6g	149,730	—0,028		147,768	—0,008	147,756	146,480			
		6e	149,694		—	147,730		147,718	146,443		—	—
		6d	149,666			147,704		147,692	146,416			
		8h	149,648	—0,036		147,681	—0,011	147,666	146,397			
		8g	149,600			147,633		147,618	146,349			

Таблица 98

Исполнительные размеры калибров для резьбы М150×2

мм

Наименование	Вид калибра	Поле допуска резьбы	d			d_2			d_1		
			Новый		Изношенный	Новый		Изношенный	Новый		Изношенный
			Номин.	Пред. откл.		Номин.	Пред. откл.		Номин.	Пред. откл.	
Калибры-пробки	ПР	4H5H; 5H	150,023	−0,022	149,994	148,718	−0,011	148,696	147,835 не более	—	—
		6H; 7H	150,030	−0,028	149,995	148,724	−0,014	148,696	147,835 не более	—	—
		6G; 7G	150,068		150,033	148,762		148,734	147,873 не более	—	—
	НЕ	4H5H	149,278	−0,022	—	148,872	−0,011	148,855	147,835 не более	—	—
		5H	149,318			148,912		148,895	147,835 не более	—	—
		6H	149,372	−0,028		148,965	−0,014	148,943	147,835 не более	—	—
		6G	149,410			149,003		148,981	147,873 не более	—	—
		7H	149,437			149,030		149,008	147,835 не более	—	—
		7G	149,475			149,068		149,046	147,873 не более	—	—
Калибры-кольца	ПР	4h	150,009 не менее	—	—	148,692	+0,014	148,715	147,828	+0,014	147,851
		6h; 8h	150,011 не менее			148,684		148,714	147,826	+0,018	147,856
		6g; 8g	149,973 не менее			148,646	+0,018	148,676	147,788		147,818
		6e	149,940 не менее			148,613		148,643	147,755		147,785
		6d	149,911 не менее			148,584		148,614	147,726		147,756
	НЕ	4h	150,009 не менее	—	—	148,569	+0,014	148,588	148,162	+0,028	—
		6h	150,011 не менее			148,493		148,517	148,084		
		6g	149,973 не менее			148,455	+0,018	148,479	148,046	+0,036	
		6e	149,940 не менее			148,422		148,446	148,013		
		6d	149,911 не менее			148,393		148,417	147,984		
		8h	150,014 не менее			148,378	+0,023	148,409	147,966	+0,046	
		8g	149,976 не менее			148,340		148,371	147,928		
Контрольные калибры-пробки	КПР-ПР	4h	150,009	−0,018	—	148,688	−0,005	148,680	147,818 не более	—	—
		6h; 8h	150,011	−0,022		148,680	−0,006	148,670	147,809 не более		
		6g; 8g	149,973			148,642		148,632	147,771 не более		
		6e	149,940			148,608		148,600	147,738 не более		
		6d	149,911			148,580		148,570	147,709 не более		
	КПР-НЕ	4h	149,110	−0,009	—	148,708	−0,005	—	147,828 не более	—	—
		6h; 8h	149,108	−0,011		148,705			147,826 не более		
		6g; 8g	149,070			148,667	−0,006		147,788 не более		
		6e	149,036			148,634			147,755 не более		
		6d	149,008			148,605			147,726 не более		
	К-И	4h	149,120	−0,009	—	148,718	−0,005	—	147,828 не более	—	—
		6h; 8h	149,120	−0,011		148,717			147,826 не более		
		6g; 8g	149,082			148,679	−0,006		147,788 не более		
		6e	149,048			148,646			147,755 не более		
		6d	149,020			148,617			147,726 не более		

Продолжение табл. 98

Исполнительные размеры калибров для резьбы М150×2

мм

Наименование	Вид калибра	Поле допуска резьбы	d			d_2			d_1			
			Новый		Изношенный	Новый		Изношенный	Новый			Изношенный
			Номин.	Пред. откл.		Номин.	Пред. откл.		Номин.		Пред. откл.	
Контрольные калибры-пробки	КНЕ-ПР	4h	150,009	—0,018	—	148,565	—0,005	148,557	147,695	не более	—	*
		6h	150,011	—0,022		148,488	—0,006	148,480	147,618			
		6g	149,973			148,450		148,442	147,580			
		6e	149,940			148,418		148,408	147,547			
		6d	149,911			148,388		148,380	147,518			
		8h	150,014	—0,028		148,374	—0,008	148,362	147,502			
		8g	149,976			148,336		148,324	147,464			
	КНЕ-НЕ	4h	149,891	0,018	—	148,586	—0,005	—	147,717	не более	—	—
		6h	149,821	—0,022		148,514	—0,006		147,645			
		6g	149,783			148,476			147,607			
		6e	149,750			148,443			147,574			
		6d	149,721			148,414			147,545			
		8h	149,714	—0,028		148,405	—0,008		147,535			
		8g	149,676			148,367			147,497			
	КИ-НЕ	4h	149,896	—0,018	—	148,590	—0,005	—	147,717	не более	—	—
		6h	149,827	—0,022		148,520	—0,006		147,645			
		6g	149,789			148,482			147,607			
		6e	149,756			148,449			147,574			
		6d	149,727			148,420			147,545			
		8h	149,722	—0,028		148,413	—0,008		147,535			
		8g	149,684			148,375			147,497			
	У-ПР	4h	150,009	—0,018	—	148,699	—0,005	148,691	147,828	не более	—	—
		6h; 8h	150,011	—0,022		148,693	—0,006	148,684	147,826			
		6g; 8g	149,973			148,655		148,646	147,788			
		6e	149,940			148,622		148,613	147,755			
		6d	149,911	—0,018		148,593		148,584	147,726			
	У-НЕ	4h	149,884	—0,022	—	148,576	—0,005	148,568	147,717	не более	—	—
		6h	149,812			148,502	—0,006	148,493	147,645			
		6g	149,774			148,464		148,455	147,607			
		6e	149,741			148,431		148,422	147,574			
		6d	149,712	—0,028		148,402		148,393	147,545			
		8h	149,702			148,390	—0,008	148,378	147,535			
		8g	149,664			148,352		148,340	147,497			

Таблица 99

Исполнительные размеры калибров для резьбы М150×1,5

мм

Наименование	Вид калибра	Поле допуска резьбы	d			d_2			d_1		
			Новый		Изношенный	Новый		Изношенный	Новый		Изношенный
			Номин.	Пред. откл.		Номин.	Пред. откл.		Номин.	Пред. откл.	
Калибры-пробки	ПР	4H5H; 5H	150,023	—0,022	149,994	149,044	—0,011	149,020	148,376 не более	—	—
		6H; 7H	150,030	—0,028	149,995	149,049	—0,014	149,021	148,376 не более		
		6G; 7G	150,052		150,027	149,081		149,053	148,408 не более		
	НЕ	4H5H	149,482	—0,022	—	149,177	—0,011	149,160	148,376 не более	—	—
		5H	149,522			149,217		149,200	148,376 не более		
		6H	149,571	—0,028		149,264	—0,014	149,242	148,376 не более		
		6G	149,603			149,296		149,274	148,408 не более		
		7H	149,627			149,320		149,298	148,376 не более		
		7G	149,659			149,352		149,330	148,408 не более		
Калибры-кольца	ПР	4h	150,009 не менее	—	—	149,017	+0,014	149,040	148,369	+0,014	148,392
		6h; 8h	150,011 не менее			149,009	+0,018	149,039	148,367	+0,018	148,397
		6g; 8g	149,979 не менее			148,977		149,007	148,335		148,365
		6e	149,944 не менее			148,942		148,979	148,300		148,330
		6d	149,916 не менее			148,914		148,944	148,272		148,302
	НЕ	4h	150,009 не менее	—	—	148,906	+0,014	148,925	148,599	+0,028	—
		6h	150,011 не менее			148,838	+0,018	148,862	148,529	+0,036	
		6g	149,979 не менее			148,806		148,830	148,497		
		6e	149,944 не менее			148,771		148,796	148,462		
		6d	149,916 не менее			148,743		148,767	148,434		
		8h	149,987 не менее			148,738	+0,023	148,769	148,426	+0,046	
		8g	149,955 не менее			148,706		148,737	148,394		
Контрольные калибры-пробки	КПР-ПР	4h	150,009	—0,018	—	149,013	—0,005	149,005	148,359 не более	—	—
		6h; 8h	150,011	—0,022		149,004	—0,006	148,996	148,350 не более		
		6g; 8g	149,979			148,972		148,964	148,318 не более		
		6e	149,944			148,938		148,929	148,283 не более		
		6d	149,916			148,910		148,900	148,256 не более		
	КПР-НЕ	4h	149,336	—0,009	—	149,034	—0,005	—	148,369 не более	—	—
		6h; 8h	149,332	—0,011		149,030	—0,006		148,367 не более		
		6g; 8g	149,330			148,998			148,330 не более		
		6e	149,266			148,963			148,300 не более		
		6d	149,238			148,935			148,272 не более		
	К-И	4h	149,344	—0,009	—	149,042	—0,005	—	148,369 не более	—	—
		6h; 8h	149,344	—0,011		149,042	—0,006		148,367 не более		
		6g; 8g	149,312			149,010			148,335 не более		
		6e	149,278			148,975			148,300 не более		
		6d	149,250			148,947			148,272 не более		

Продолжение табл. 99

Исполнительные размеры калибров для резьбы М150×1,5

мм

Наименование	Вид калибра	Поле допуска резьбы	d			d_2			d_1			
			Новый		Изношенный	Новый		Изношенный	Новый			Изношенный
			Номин.	Пред. откл.		Номин.	Пред. откл.		Номин.		Пред. откл.	
Контрольные калибры-пробки	КНЕ-ПР	4h	150,009	−0,018	—	148,902	−0,005	148,894	148,248	не более	—	—
		6h	150,011	−0,022		148,834	−0,006	148,824	148,179			
		6g	149,979			148,802		148,792	148,147			
		6e	149,944			148,766		148,757	148,112			
		6d	149,916			148,738		148,730	148,084			
		8h	149,964	−0,028		148,734	−0,008	148,722	148,078			
		8g	149,932			148,702		148,690	148,046			
	КНЕ-НЕ	4h	149,903	−0,018	—	148,922	−0,005	—	148,270	не более	—	—
		6h	149,841	−0,022		148,859	−0,006		148,206			
		6g	149,809			148,827			148,174			
		6e	149,774			148,792			148,139			
		6d	149,746			148,764			148,111			
		8h	149,749	−0,028		148,765	−0,008		148,111			
		8g	149,717			148,733			148,079			
	КИ-НЕ	4h	149,908	−0,018	—	148,928	−0,005	—	148,270	не более	—	—
		6h	149,847	−0,022		148,865	−0,006		148,206			
		6g	149,815			148,833			148,174			
		6e	149,780			148,798			148,139			
		6d	149,752			148,770			148,111			
		8h	149,757	−0,028		148,773	−0,008		148,111			
		8g	149,725			148,741			148,079			
	У-ПР	4h	150,009	−0,018	—	149,024	−0,005	149,016	148,369	не более	—	—
		6h; 8h	150,011	−0,022		149,018	−0,006	149,009	148,367			
		6g; 8g	149,979			148,986		148,977	148,335			
		6e	149,944			148,951		148,942	148,300			
		6d	149,916			148,923		148,914	148,272			
	У-НЕ	4h	149,896	−0,018	—	148,913	−0,005	148,905	148,270	не более	—	—
		6h	149,832	−0,022		148,847	−0,006	148,838	148,206			
		6g	149,800			148,815		148,806	148,174			
		6e	149,765			148,780		148,771	148,139			
		6d	149,737			148,752		148,743	148,111			
		8h	149,738	−0,028		148,750	−0,008	148,738	148,111			
		8g	149,706			148,718		148,706	148,079			

Таблица 100

Исполнительные размеры калибров для резьбы М155×6

мм

Наименование	Вид калибра	Поле допуска резьбы	d			d_2			d_1		
			Новый		Изношенный	Новый		Изношенный	Новый		Изношенный
			Номин.	Пред. откл.		Номин.	Пред. откл.		Номин.	Пред. откл.	
Калибры-пробки	ПР	4Н5Н; 5Н	155,030	−0,028	154,995	151,126	−0,014	151,098	148,505 не более	—	—
		6Н; 7Н	155,032	−0,036	154,997	151,136	−0,018	151,100	148,505 не более		
		6G; 7G	155,122		155,077	151,216		151,180	148,585 не более		
	НЕ	4Н5Н	152,574	−0,028	—	151,367	−0,014	151,345	148,505 не более	—	—
		5Н	152,639			151,432		151,410	148,505 не более		
		6Н	152,730	−0,036		151,521	−0,018	151,493	148,505 не более		
		6G	152,810			151,601		151,573	148,585 не более		
		7Н	152,830			151,621		151,593	148,505 не более		
		7G	152,910			151,701		151,673	148,585 не более		
Калибры-кольца	ПР	4h	155,011 не менее	—	—	151,086	+0,018	151,116	148,496	+0,018	148,526
		6h; 8h	155,014 не менее			151,080	+0,023	151,116	148,494	+0,023	148,530
		6g; 8g	154,934 не менее			151,000		151,036	148,414		148,450
		6e	154,896 не менее			150,962		150,998	148,376		148,412
		6d	154,864 не менее			150,930		150,966	148,344		148,380
	НЕ	4h	155,011 не менее	—	—	150,895	+0,018	150,919	149,686	+0,036	—
		6h	155,014 не менее			150,780	+0,023	150,811	149,568	+0,046	
		6g	154,934 не менее			150,700		150,731	149,488		
		6e	154,896 не менее			150,662		150,693	149,450		
		6d	154,864 не менее			150,630		150,661	149,418		
		8h	155,018 не менее			150,598	+0,030	150,638	149,383	+0,060	
		8g	154,938 не менее			150,518		150,558	149,303		
Контрольные калибры-пробки	КПР-ПР	4h	155,011	−0,022	—	151,082	−0,006	151,072	148,479 не более	—	—
		6h; 8h	155,014	−0,028		151,075	−0,008	151,063	148,471 не более		
		6g; 8g	154,934			150,995		150,983	148,391 не более		
		6e	154,896			150,957		150,945	148,353 не более		
		6d	154,864			150,925		150,913	148,321 не более		
	КПР-НЕ	4h	152,310	−0,011	—	151,107	−0,006	—	148,496	—	—
		6h; 8h	152,310	−0,014		151,106	−0,008		148,494		
		6g; 8g	152,230			151,026			148,414		
		6e	152,192			150,988			148,376		
		6d	152,160			150,956			148,344		
	К-И	4h	152,322	−0,011	—	151,119	−0,006	—	148,496	—	—
		6h; 8h	152,324	−0,014		151,120	−0,008		148,494		
		6g; 8g	152,244			151,040			148,414		
		6e	152,206			151,002			148,376		
		6d	152,174			150,970			148,344		

Продолжение табл. 100

Исполнительные размеры калибров для резьбы М155×6

мм

Наименование	Вид калибра	Поле допуска резьбы	d			d_2			d_1			
			Новый		Изношенный	Новый		Изношенный	Новый			Изношенный
			Номин.	Пред. откл.		Номин.	Пред. откл.		Номин.		Пред. откл.	
Контрольные калибры-пробки	КНЕ-ПР	4h	155,011	−0,022	—	150,890	−0,006	150,882	148,288	не более	—	—
		6h	155,014	−0,028		150,776	−0,008	150,764	148,172			
		6g	154,934			150,696		150,684	148,092			
		6e	154,896			150,658		150,646	148,054			
		6d	154,864			150,626		150,614	148,022			
		8h	155,018	−0,036		150,594	−0,011	150,578	147,988			
		8g	154,938			150,514		150,498	147,908			
	КНЕ-НЕ	4h	154,821	−0,022	—	150,916	−0,006	—	148,315	не более	—	—
		6h	154,714	−0,028		150,807	−0,008		148,205			
		6g	154,634			150,727			148,125			
		6e	154,596			150,689			148,087			
		6d	154,564			150,657			148,055			
		8h	154,543	−0,036		150,634	−0,011		148,030			
		8g	154,463			150,554			147,950			
	КИ-НЕ	4h	154,827	−0,022	—	150,922	−0,006	—	148,315	не более	—	—
		6h	154,722	−0,028		150,815	−0,008		148,205			
		6g	154,642			150,735			148,125			
		6e	154,604			150,697			148,087			
		6d	154,572			150,665			148,055			
		8h	154,553	−0,036		150,644	−0,011		148,030			
		8g	154,473			150,564			147,950			
	У-ПР	4h	155,011	−0,022	—	151,095	−0,006	151,086	148,496	не более	—	—
		6h; 8h	155,014	−0,028		151,091	−0,008	151,079	148,494			
		6g; 8g	154,934			151,011		150,999	148,414			
		6e	154,896			150,973		150,961	148,376			
		6d	154,864			150,941		150,929	148,344			
	У-НЕ	4h	154,812	−0,022	—	150,904	−0,006	150,895	148,315	не более	—	—
		6h	154,702	−0,028		150,792	−0,008	150,780	148,205			
		6g	154,622			150,712		150,700	148,125			
		6e	154,584			150,674		150,662	148,087			
		6d	154,552			150,642		150,630	148,055			
		8h	154,528	−0,036		150,613	−0,011	150,598	148,030			
		8g	154,448			150,533		150,518	147,950			

Таблица 101

Исполнительные размеры калибров для резьбы М155×4

мм

Наименование	Вид калибра	Поле допуска резьбы	d			d_2			d_1		
			Новый		Изношенный	Новый		Изношенный	Новый		Изношенный
			Номин.	Пред. откл.		Номин.	Пред. откл.		Номин.	Пред. откл.	
Калибры-пробки	ПР	4H5H; 5H	155,030	−0,028	154,995	152,425	−0,014	152,397	150,670 не более	—	—
		6H; 7H	155,042	−0,036	154,997	152,435	−0,018	152,399	150,670 не более		
		6G; 7G	155,102		155,057	152,495		152,459	150,730 не более		
	НЕ	4H5H	153,435	−0,028	—	152,628	−0,014	152,606	150,670 не более	—	—
		5H	153,488			152,681		152,659	150,670		
		6H	153,564	−0,036		152,755	−0,018	152,727	150,670		
		6G	153,624			152,815		152,787	150,730		
		7H	153,654			152,845		152,817	150,670		
		7G	153,714			152,905		152,877	150,730		
Калибры-кольца	ПР	4h	155,011 не менее	—	—	152,385	+0,018	152,415	150,661	+0,018	150,691
		6h; 8h	155,014			152,378	+0,023	152,416	150,658	+0,023	150,696
		6g; 8g	154,954			152,318		152,356	150,598		150,636
		6e	154,919			152,284		152,320	150,564		150,600
		6d	154,889			152,254		152,290	150,534		150,570
	НЕ	4h	155,011 не менее	—	—	152,224	+0,018	152,248	151,415	+0,036	—
		6h	155,014			152,129	+0,023	152,160	151,318	+0,046	
		6g	154,954			152,069		152,100	151,258		
		6e	154,919			152,034		152,065	151,222		
		6d	154,889			152,004		152,035	151,192		
		8h	155,018			151,972	+0,030	152,012	151,157	+0,060	
		8g	154,958			151,912		151,952	151,097		
Контрольные калибры-пробки	КПР-ПР	4h	155,011	−0,022	—	152,380	−0,006	152,372	150,664 не более	—	—
		6h; 8h	155,014	−0,028		152,374	−0,008	152,362	150,636 не более		
		6g; 8g	154,954			152,314		152,302	150,576 не более		
		6e	154,919			152,279		152,267	150,541 не более		
		6d	154,889			152,249		152,237	150,511 не более		
	КПР-НЕ	4h	153,208	−0,011	—	152,406	−0,006	—	150,661 не более	—	—
		6h; 8h	153,208	−0,014		152,406	−0,008		150,658 не более		
		6g; 8g	153,148			152,346			150,598 не более		
		6e	153,114			152,310			150,564 не более		
		6d	153,084			152,280			150,534 не более		
	К-И	4h	153,220	−0,011	—	152,418	−0,006	—	150,661 не более	—	—
		6h; 8h	153,222	−0,014		152,420	−0,008		150,658 не более		
		6g; 8g	153,162			152,360			150,598 не более		
		6e	153,128			152,324			150,564 не более		
		6d	153,098			152,294			150,534 не более		

Продолжение табл. 101

Исполнительные размеры калибров для резьбы М155×4

мм

Наименование	Вид калибра	Поле допуска резьбы	d			d_2			d_1			
			Новый		Изношенный	Новый		Изношенный	Новый			Изношенный
			Номин.	Пред. откл.		Номин.	Пред. откл.		Номин.		Пред. откл.	
Контрольные калибры-пробки	КНЕ-ПР	4h	155,011	−0,022	—	152,220	−0,006	152,210	150,483	не более	—	—
		6h	155,014	−0,028		152,124	−0,008	152,112	150,386			
		6g	154,954			152,064		152,052	150,326			
		6e	154,919			152,030		152,018	150,292			
		6d	154,889			152,000		151,988	150,262			
		8h	155,018	−0,036		151,968	−0,011	151,952	150,228			
		8g	154,958			151,908		151,892	150,168			
	КНЕ-НЕ	4h	154,851	−0,022	—	152,245	−0,006	—	150,510	не более	—	—
		6h	154,764	−0,028		152,156	−0,008		150,420			
		6g	154,704			152,096			150,360			
		6e	154,669			152,061			150,325			
		6d	154,639			152,031			150,295			
		8h	154,618	−0,036		152,008	−0,011		150,270			
		8g	154,558			151,948			150,210			
	КИ-НЕ	4h	154,857	−0,022	—	152,251	−0,006	—	150,510	не более	—	—
		6h	154,772	−0,028		152,164	−0,008		150,420			
		6g	154,712			152,104			150,360			
		6e	154,677			152,069			150,325			
		6d	154,647			152,039			150,295			
		8h	154,628	−0,036		152,018	−0,011		150,270			
		8g	154,568			151,958			150,210			
	У-ПР	4h	155,011	−0,022	—	152,394	−0,006	152,385	150,661	не более	—	—
		6h; 8h	155,014	−0,028		152,390	−0,008	152,378	150,658			
		6g; 8g	154,954			152,330		152,318	150,598			
		6e	154,919			152,295		152,283	150,564			
		6d	154,889			152,265		152,253	150,534			
	У-НЕ	4h	154,842	−0,022	—	152,233	−0,006	152,224	150,510	не более	—	—
		6h	154,752	−0,028		152,140	−0,008	152,128	150,420			
		6g	154,692			152,080		152,068	150,360			
		6e	154,658			152,046		152,034	150,325			
		6d	154,628			152,016		152,004	150,295			
		8h	154,603	−0,036		151,987	−0,011	151,972	150,270			
		8g	154,543			151,927		151,912	150,210			

Таблица 102

Исполнительные размеры калибров для резьбы М155×3

мм

Наименование	Вид калибра	Поле допуска резьбы	d			d_2			d_1			
			Новый		Изношенный	Новый		Изношенный	Новый			Изношенный
			Номин.	Пред. откл.		Номин.	Пред. откл.		Номин.		Пред. откл.	
Калибры-пробки	ПР	4H5H; 5H	155,023	—0,022	154,994	153,068	—0,011	153,046	151,752	не более	—	—
		6H; 7H	155,030	—0,028	154,995	153,074	—0,014	153,046	151,752			
		6G; 7G	155,078		155,043	153,122		153,094	151,800			
	НЕ	4H5H	153,858	—0,022	—	153,252	—0,011	153,235	151,752	не более	—	—
		5H	153,908	—0,028		153,301	—0,014	153,279	151,752			
		6H	153,972			153,365		153,343	151,752			
		6G	154,020			153,413		153,391	151,800			
		7H	154,053	—0,036		153,444	—0,018	153,416	151,752			
		7G	154,101			153,492		153,464	151,800			
Калибры-кольца	ПР	4h	155,011	не менее	—	153,034	+0,018	153,064	151,743		+0,018	151,773
		6h; 8h	155,014			153,028	+0,023	153,064	151,740		+0,023	151,778
		6g; 8g	154,966			152,980		153,016	151,692			151,730
		6e	154,929			152,942		152,980	151,656			151,692
		6d	154,902			152,916		152,952	151,628			151,666
	НЕ	4h	155,011	не менее	—	152,893	+0,018	152,917	152,284		+0,036	—
		6h	155,014			152,804	+0,023	152,835	152,192		+0,046	
		6g	154,966			152,756		152,787	152,144			
		6e	154,929			152,719		152,750	152,108			
		6d	154,902			152,692		152,723	152,080			
		8h	155,018			152,666	+0,030	152,706	152,051		+0,060	
		8g	154,970			152,618		152,658	152,003			
Контрольные калибры-пробки	КПР-ПР	4h	155,011	—0,022	—	153,030	—0,006	153,020	151,726	не более	—	—
		6h; 8h	155,014	—0,028		153,023	—0,008	153,011	151,718			
		6g; 8g	154,966			152,975		152,963	151,670			
		6e	154,929			152,938		152,926	151,633			
		6d	154,902			152,911		152,899	151,606			
	КПР-НЕ	4h	153,658	—0,011	—	153,055	—0,006	—	151,743	не более	—	—
		6h; 8h	153,658	—0,014		153,054	—0,008		151,740			
		6g; 8g	153,610			153,006			151,692			
		6e	153,572			152,970			151,656			
		6d	153,546			152,942			151,628			
	К-И	4h	153,670	—0,011	—	153,067	—0,006	—	151,743	не более	—	—
		6h; 8h	153,672	—0,014		153,068	—0,008		151,740			
		6g; 8g	153,624			153,020			151,692			
		6e	153,586			152,984			151,656			
		6d	153,560			152,956			151,628			

Продолжение табл. 102

Исполнительные размеры калибров для резьбы М155×3

мм

Наименование	Вид калибра	Поле допуска резьбы	d			d_2			d_1			
			Новый		Изношенный	Новый		Изношенный	Новый			Изношенный
			Номин.	Пред. откл.		Номин.	Пред. откл.		Номин.		Пред. откл.	
Контрольные калибры-пробки	КНЕ-ПР	4h	155,011	−0,022	—	152,888	−0,006	152,880	151,585	не более	—	—
		6h	155,014	−0,028		152,800	−0,008	152,788	151,494			
		6g	154,966			152,752		152,740	151,446			
		6e	154,929			152,714		152,702	151,410			
		6d	154,902			152,688		152,676	151,382			
		8h	154,018	−0,036		152,662	−0,011	152,646	151,355			
		8g	154,970			152,614		152,598	151,307			
	КНЕ-НЕ	4h	154,871	−0,022	—	152,914	−0,006	—	151,612	не более	—	—
		6h	154,790	−0,028		152,831	−0,008		151,528			
		6g	154,742			152,783			151,480			
		6e	154,705			152,746			151,443			
		6d	154,678			152,719			151,416			
		8h	154,663	−0,036		152,702	−0,011		151,397			
		8g	154,615			152,654			151,349			
	КИ-НЕ	4h	154,877	−0,022	—	152,920	−0,006	—	151,612	не более	—	—
		6h	154,798	−0,028		152,839	−0,008		151,528			
		6g	154,750			152,791			151,480			
		6e	154,713			152,754			151,443			
		6d	154,686			152,727			151,416			
		8h	154,673	−0,036		152,712	−0,011		151,397			
		8g	154,625			152,664			151,349			
	У-ПР	4h	155,011	−0,022	—	153,043	−0,006	153,034	151,743	не более	—	—
		6h; 8h	155,014	−0,028		153,039	−0,008	153,027	151,740			
		6g; 8g	154,966			152,991		152,979	151,692			
		6e	154,929			152,954		152,942	151,656			
		6d	154,902			152,927		152,915	151,628			
	У-НЕ	4h	154,862	−0,022	—	152,902	−0,006	152,893	151,612	не более	—	—
		6h	154,778	−0,028		152,816	−0,008	152,804	151,528			
		6g	154,730			152,768		152,756	151,480			
		6e	154,694			152,730		152,718	151,443			
		6d	154,666			152,704		152,692	151,416			
		8h	154,648	−0,036		152,681	−0,011	152,666	151,397			
		8g	154,600			152,633		152,618	151,349			

Таблица 103

Исполнительные размеры калибров для резьбы М155×2

мм

Наименование	Вид калибра	Поле допуска резьбы	d			d_2			d_1		
			Новый		Изношенный	Новый		Изношенный	Новый		Изношенный
			Номин.	Пред. откл.		Номин.	Пред. откл.		Номин.	Пред. откл.	
Калибры-пробки	ПР	4H5H; 5H	155,023	—0,022	154,994	153,718	0,011	153,696	152,835 не более	—	—
		6H; 7H	155,030	—0,028	154,995	153,724	—0,014	153,696	152,835		
		6G; 7G	155,068		155,033	153,762		153,734	152,873		
	НЕ	4H5H	154,278	—0,022	—	153,872	—0,011	153,855	152,835 не более	—	—
		5H	154,318			153,912		153,895	152,835		
		6H	154,372	—0,028		153,965	—0,014	153,943	152,835		
		6G	154,410			154,003		153,981	152,873		
		7H	154,437			154,030		154,008	152,835		
		7G	154,475			154,068		154,046	152,873		
Калибры-кольца	ПР	4h	155,009 не менее	—	—	153,692	+0,014	153,715	152,828	+0,014	152,851
		6h; 8h	155,011			153,684	+0,018	153,714	152,826	+0,018	152,856
		6g; 8g	154,973			153,646		153,676	152,788		152,818
		6e	154,940			153,613		153,643	152,755		152,785
		6d	154,911			153,584		153,614	152,726		152,756
	НЕ	4h	155,009 не менее	—	—	153,569	+0,014	153,588	153,162	+0,028	—
		6h	155,011			153,493	+0,018	153,517	153,084	+0,036	
		6g	154,973			153,455		153,479	153,046		
		6e	154,940			153,422		153,446	153,013		
		6d	154,911			153,393		153,417	152,984		
		8h	155,014			153,378	+0,023	153,409	152,966	+0,046	
		8g	154,976			153,340		153,371	152,928		
Контрольные калибры-пробки	КПР-ПР	4h	155,009	—0,018	—	153,688	—0,005	153,680	152,818 не более	—	—
		6h; 8h	155,011	—0,022		153,680	—0,006	153,670	152,809		
		6g; 8g	154,973			153,642		153,632	152,771		
		6e	154,940			153,608		153,600	152,738		
		6d	154,911			153,580		153,570	152,709		
	КПР-НЕ	4h	154,110	—0,009	—	153,708	—0,005	—	152,828 не более	—	—
		6h; 8h	154,108	—0,011		153,705	—0,006		152,826		
		6g; 8g	154,070			153,667			152,788		
		6e	154,036			153,634			152,755		
		6d	154,008			153,605			152,726		
	К-И	4h	154,120	—0,009	—	153,718	—0,005	—	152,828 не более	—	—
		6h; 8h	154,120	—0,011		153,717	—0,006		152,826		
		6g; 8g	154,082			153,679			152,788		
		6e	154,048			153,646			152,755		
		6d	154,020			153,617			152,726		

Продолжение табл. 103

Исполнительные размеры калибров для резьбы М155×2

мм

Наименование	Вид калибра	Поле допуска резьбы	d			d_2			d_1			
			Новый		Изношенный	Новый		Изношенный	Новый			Изношенный
			Номин.	Пред. откл.		Номин.	Пред. откл.		Номин.		Пред. откл.	
Контрольные калибры-пробки	КНЕ-ПР	4h	155,009	−0,018		153,565	−0,005	153,557	152,695	не более	—	—
		6h	155,011			153,488		153,480	152,618			
		6g	154,973	−0,022		153,450	−0,006	153,442	152,580			
		6e	154,940			153,418		153,408	152,547			
		6d	154,911			153,388		153,380	152,518			
		8h	155,014	−0,028		153,374	−0,008	153,362	152,502			
		8g	154,976			153,336		153,324	152,464			
	КНЕ-НЕ	4h	154,891	−0,018	—	153,586	−0,005	—	152,717	не более	—	—
		6h	154,821	−0,022		153,514	−0,006		152,645			
		6g	154,783			153,476			152,607			
		6e	154,750			153,443			152,574			
		6d	154,721			153,414			152,545			
		8h	154,714	−0,028		153,405	−0,008		152,535			
		8g	154,676			153,367			152,497			
	КИ-НЕ	4h	154,896	−0,018	—	153,590	−0,005	—	152,717	не более	—	—
		6h	154,827	−0,022		153,520	−0,006		152,645			
		6g	154,789			153,482			152,607			
		6e	154,756			153,449			152,574			
		6d	154,727			153,420			152,545			
		8h	154,722	−0,028		153,413	−0,008		152,535			
		8g	154,684			153,375			152,497			
	У-ПР	4h	155,009	−0,018	—	153,699	−0,005	153,691	152,828	не более	—	—
		6h; 8h	155,011	−0,022		153,693	−0,006	153,684	152,826			
		6g; 8g	154,973			153,655		153,646	152,788			
		6e	154,940			153,622		153,613	152,755			
		6d	154,911			153,593		153,584	152,726			
	У-НЕ	4h	154,884	−0,018	—	153,576	−0,005	153,568	152,717	не более	—	—
		6h	154,812	−0,022		153,502	−0,006	153,493	152,645			
		6g	154,774			153,464		153,455	152,607			
		6e	154,741			153,431		153,422	152,574			
		6d	154,712			153,402		153,393	152,545			
		8h	154,707	−0,028		153,390	−0,008	153,378	152,535			
		8g	154,664			153,352		153,340	152,497			

Таблица 104

Исполнительные размеры калибров для резьбы М160×6

мм

Наименование	Вид калибра	Поле допуска резьбы	d			d_2			d_1			
			Новый		Изношенный	Новый		Изношенный	Новый			Изношенный
			Номин.	Пред. откл.		Номин.	Пред. откл.		Номин.		Пред. откл.	
Калибры-пробки	ПР	4H5H; 5H	160,030	−0,028	159,995	156,126	−0,014	156,098	153,505	не более	—	—
		6H; 7H	160,042	−0,036	159,997	156,136	−0,018	156,100	153,505			
		6G; 7G	160,122		160,077	156,216		156,180	153,585			
	НЕ	4H5H	157,574	−0,028	—	156,367	−0,014	156,345	153,505	не более	—	—
		5H	157,639			156,432		156,410	153,505			
		6H	157,730	−0,036		156,521	−0,018	156,493	153,505			
		6G	157,810			156,601		156,573	153,585			
		7H	157,830			156,621		156,593	153,505			
		7G	157,910			156,701		156,673	153,585			
Калибры-кольца	ПР	4h	160,011	не менее	—	156,086	+0,018	156,116	153,496		+0,018	153,526
		6h; 8h	160,014			156,080	+0,023	156,116	153,494		+0,023	153,530
		6g; 8g	159,934			156,000		156,036	153,414			153,450
		6e	159,896			155,962		155,998	153,376			153,412
		6d	159,864			155,930		155,966	153,344			153,380
	НЕ	4h	160,011	не менее	—	155,895	+0,018	155,919	154,686		+0,036	—
		6h	160,014			155,780	+0,023	155,811	154,568		+0,046	
		6g	159,934			155,700		155,731	154,488			
		6e	159,896			155,662		155,693	154,450			
		6d	159,864			155,630		155,661	154,418			
		8h	160,018			155,598	+0,030	155,638	154,383		+0,060	
		8g	159,938			155,518		155,558	154,303			
Контрольные калибры-пробки	КПР-ПР	4h	160,011	−0,022	—	156,082	−0,006	155,072	153,479	не более	—	—
		6h; 8h	160,014	−0,028		156,075	−0,008	156,063	153,471			
		6g; 8g	159,934			155,995		155,983	153,391			
		6e	159,896			155,957		155,945	153,353			
		6d	159,864			155,925		155,913	153,321			
	КПР-НЕ	4h	157,310	−0,011	—	156,107	0,006	—	153,496	не более	—	—
		6h; 8h	157,310	−0,014		156,106	−0,008		153,494			
		6g; 8g	157,230			156,026			153,414			
		6e	157,192			155,988			153,376			
		6d	157,160			155,956			153,344			
	К-И	4h	157,322	−0,011	—	156,119	−0,006	—	153,496	не более	—	—
		6h; 8h	157,324	−0,014		156,120	−0,008		153,494			
		6g; 8g	157,244			156,040			153,414			
		6e	157,206			156,002			153,376			
		6d	157,174			155,970			153,344			

Продолжение табл. 104

Исполнительные размеры калибров для резьбы М160×6

мм

Наименование	Вид калибра	Поле допуска резьбы	d			d_2			d_1			
			Новый		Изношенный	Новый		Изношенный	Новый			Изношенный
			Номин.	Пред. откл.		Номин.	Пред. откл.		Номин.		Пред. откл.	
Контрольные калибры-пробки	КНЕ-ПР	4h	160,011	—0,022	—	155,890	—0,006	155,882	153,288	не более	—	—
		6h	160,014			155,776		155,764	153,172			
		6g	159,934	—0,028		155,696	—0,008	155,684	153,092			
		6e	159,896			155,658		155,646	153,054			
		6d	159,864			155,626		155,614	153,022			
		8h	160,018	—0,036		155,594	—0,011	155,578	152,988			
		8g	159,938			155,514		155,498	152,908			
	КНЕ-НЕ	4h	159,821	—0,022	—	155,916	—0,006	—	153,315	не более	—	—
		6h	159,714			155,807			153,205			
		6g	159,634	—0,028		155,727	—0,008		153,125			
		6e	159,596			155,689			153,087			
		6d	159,564			155,657			153,055			
		8h	159,543	—0,036		155,634	—0,011		153,030			
		8g	159,463			155,554			152,950			
	КИ-НЕ	4h	159,827	—0,022	—	155,922	—0,006	—	153,315	не более	—	—
		6h	159,722			155,815			153,205			
		6g	159,642	—0,028		155,735	—0,008		153,125			
		6e	159,604			155,697			153,087			
		6d	159,572			155,665			153,055			
		8h	159,553	—0,036		155,644	—0,011		153,030			
		8g	159,473			155,564			152,950			
	У-ПР	4h	160,011	—0,022	—	156,095	—0,006	156,086	153,496	не более	—	—
		6h; 8h	160,014			156,091		156,076	153,494			
		6g; 8g	159,934	—0,028		156,011	—0,008	155,999	153,414			
		6e	159,896			155,973		155,961	153,376			
		6d	159,864			155,941		155,929	153,344			
	У-НЕ	4h	159,812	—0,022	—	155,904	—0,006	155,895	153,315	не более	—	—
		6h	159,702			155,792		155,780	153,205			
		6g	159,622	—0,028		155,712	—0,008	155,700	153,125			
		6e	159,584			155,674		155,662	153,087			
		6d	159,552			155,642		155,630	153,055			
		8h	159,528	—0,036		155,613	—0,011	155,598	153,030			
		8g	159,448			155,533		155,518	152,950			

Таблица 105

Исполнительные размеры калибров для резьбы М160×4

мм

Наименование	Вид калибра	Поле допуска резьбы	d			d_2			d_1		
			Новый		Изношенный	Новый		Изношенный	Новый		Изношенный
			Номин.	Пред. откл.		Номин.	Пред. откл.		Номин.	Пред. откл.	
Калибры-пробки	ПР	4H5H; 5H	160,030	−0,028	159,995	157,425	−0,014	157,397	155,670 не более	—	—
		6H; 7H	160,042	−0,036	159,997	157,435	−0,018	157,399	155,670		
		6G; 7G	160,102		160,057	157,495		157,459	155,730		
	НЕ	4H5H	158,435	−0,028	—	157,628	−0,014	157,606	155,670 не более	—	—
		5H	158,488			157,681		157,659	155,670		
		6H	158,564	−0,036		157,755	−0,018	157,727	155,670		
		6G	158,624			157,815		157,787	155,730		
		7H	158,654			157,845		157,817	155,670		
		7G	158,714			157,905		157,877	155,730		
Калибры-кольца	ПР	4h	160,011 не менее	—	—	157,385	+0,018	157,415	155,661	+0,018	155,691
		6h; 8h	160,014			157,378	+0,023	157,416	155,658	+0,023	155,696
		6g; 8g	159,954			157,318		157,356	155,598		155,636
		6e	159,919			157,284		157,320	155,564		155,600
		6d	159,889			157,254		157,290	155,534		155,570
	НЕ	4h	160,011 не менее	—	—	157,224	+0,018	157,248	156,415	+0,036	—
		6h	160,014			157,129	+0,023	157,160	156,318	+0,046	
		6g	159,954			157,069		157,100	156,258		
		6e	159,919			157,034		157,065	156,222		
		6d	159,889			157,004		157,035	156,192		
		8h	160,018			156,972	+0,030	157,012	156,157	+0,060	
		8g	159,958			156,912		157,952	156,097		
Контрольные калибры-пробки	КПР-ПР	4h	160,011	−0,022	—	157,380	−0,006	157,372	155,644 не более	—	—
		6h; 8h	160,014	−0,028		157,374	−0,008	157,362	155,636		
		6g; 8g	159,954			157,314		157,302	155,576		
		6e	159,919			157,279		157,267	155,541		
		6d	159,889			157,249		157,237	155,511		
	КПР-НЕ	4h	158,208	−0,011	—	157,406	−0,006	—	155,661 не более	—	—
		6h; 8h	158,208	−0,014		157,406	−0,008		155,658		
		6g; 8g	158,148			157,346			155,598		
		6e	158,114			157,310			155,564		
		6d	158,084			157,280			155,534		
	К-И	4h	158,220	−0,011	—	157,418	−0,006	—	155,661 не более	—	—
		6h; 8h	158,222	−0,014		157,420	−0,008		155,658		
		6g; 8g	158,162			157,360			155,598		
		6e	158,128			157,324			155,564		
		6d	158,098			157,294			155,534		

Продолжение табл. 105

Исполнительные размеры калибров для резьбы М160×4

мм

Наименование	Вид калибра	Поле допуска резьбы	d			d_2			d_1			
			Новый		Изношенный	Новый		Изношенный	Новый			Изношенный
			Номин.	Пред. откл.		Номин.	Пред. откл.		Номин.		Пред. откл.	
Контрольные калибры-пробки	КНЕ-ПР	4h	160,011	—0,022	—	157,220	—0,006	157,210	155,483	не более	—	—
		6h	160,014			157,124		157,112	155,386			
		6g	159,954	—0,028		157,064	—0,008	157,052	155,326			
		6e	159,919			157,030		157,018	155,292			
		6d	159,889			157,000		156,988	155,262			
		8h	160,018	—0,036		156,968	—0,011	156,952	155,228			
		8g	159,958			156,908		156,892	155,168			
	КНЕ-НЕ	4h	159,851	—0,022	—	157,245	0,006	—	155,510	не более	—	—
		6h	159,764			157,156			155,420			
		6g	159,704	—0,028		157,096	0,008		155,360			
		6e	159,669			157,061			155,325			
		6d	159,639			157,031			155,295			
		8h	159,618	—0,036		157,008	—0,011		155,270			
		8g	159,558			156,948			155,210			
	КИ-НЕ	4h	159,857	—0,022	—	157,251	—0,006	—	155,510	не более	—	—
		6h	159,772			157,164			155,420			
		6g	159,712	- 0,028		157,104	—0,008		155,360			
		6e	159,677			157,069			155,325			
		6d	159,647			157,039			155,295			
		8h	159,628	—0,036		157,018	—0,011		155,270			
		8g	159,568			156,958			155,210			
	У-ПР	4h	160,011	—0,022	—	157,394	—0,006	157,385	155,661	не более	—	—
		6h; 8h	160,014			157,390		157,378	155,658			
		6g; 8g	159,954	—0,028		157,330	—0,008	157,318	155,598			
		6e	159,919			157,295		157,283	155,564			
		6d	159,889			157,265		157,253	155,534			
	У-НЕ	4h	159,842	—0,022	—	157,233	—0,006	157,224	155,510	не более	—	—
		6h	159,752			157,140		157,128	155,420			
		6g	159,692	—0,028		157,080	—0,008	157,068	155,360			
		6e	159,658			157,046		157,034	155,325			
		6d	159,628			157,016		157,004	155,295			
		8h	159,603	—0,036		156,987	—0,011	156,972	155,270			
		8g	159,543			156,927		156,912	155,210			

Таблица 106

Исполнительные размеры калибров для резьбы М160×3

мм

Наименование	Вид калибра	Поле допуска резьбы	d			d_2			d_1			
			Новый		Изношенный	Новый		Изношенный	Новый			Изношенный
			Номин.	Пред. откл.		Номин.	Пред. откл.		Номин.		Пред. откл.	
Калибры-пробки	ПР	4H5H; 5H	160,023	−0,022	159,994	158,068	−0,011	158,046	156,752	не более	—	—
		6H; 7H	160,030	−0,028	159,995	158,074	−0,014	158,046	156,752			
		6G; 7G	160,078		160,043	158,122		158,094	156,800			
	НЕ	4H5H	158,858	−0,022	—	158,252	−0,011	158,235	156,752	не более	—	—
		5H	158,908	−0,028		158,301	−0,014	158,279	156,752			
		6H	158,972			158,365		158,343	156,752			
		6G	159,020			158,413		158,391	156,800			
		7H	159,053			158,444		158,416	156,752			
		7G	159,101	−0,036		158,492	−0,018	158,464	156,800			
Калибры-кольца	ПР	4h	160,011	не менее	—	158,034	+0,018	158,064	156,743		+0,018	156,773
		6h; 8h	160,014			158,028	+0,023	158,064	156,740		+0,023	156,778
		6g; 8g	159,966			157,980		158,016	156,692			156,730
		6e	159,929			157,942		157,980	156,656			156,692
		6d	159,902			157,916		157,952	156,628			156,666
	НЕ	4h	160,011	не менее	—	157,893	+0,018	157,917	157,284		+0,036	—
		6h	160,014			157,804	+0,023	157,835	157,192		+0,046	
		6g	159,966			157,756		157,787	157,144			
		6e	159,929			157,719		157,750	157,108			
		6d	159,902			157,692		157,723	157,080			
		8h	160,018			157,666	+0,030	157,706	157,051		+0,060	
		8g	159,970			157,618		157,658	157,003			
Контрольные калибры-пробки	КПР-ПР	4h	160,011	−0,022	—	158,030	−0,006	158,020	156,726	не более	—	—
		6h; 8h	160,014	−0,028		158,023	−0,008	158,011	156,718			
		6g; 8g	159,966			157,975		157,963	156,670			
		6e	159,929			157,938		157,926	156,633			
		6d	159,902			157,911		157,899	156,606			
	КПР-НЕ	4h	158,658	−0,011	—	158,055	−0,006	—	156,743	не более	—	—
		6h; 8h	158,658	−0,014		158,054	−0,008		156,740			
		6g; 8g	158,610			158,006			156,692			
		6e	158,572			157,970			156,656			
		6d	158,546			157,942			156,628			
	К-И	4h	158,670	−0,011	—	158,067	−0,006	—	156,743	не более	—	—
		6h; 8h	158,672	−0,014		158,068	−0,008		156,740			
		6g; 8g	158,624			158,020			156,692			
		6e	158,586			157,984			156,656			
		6d	158,560			157,956			156,628			

Продолжение табл. 106

Исполнительные размеры калибров для резьбы М160×8

мм

Наименование	Вид калибра	Поле допуска резьбы	d			d_2			d_1			
			Новый		Изношенный	Новый		Изношенный	Новый			Изношенный
			Номин.	Пред. откл.		Номин.	Пред. откл.		Номин.		Пред. откл.	
Контрольные калибры-пробки	КНЕ-ПР	4H	160,011	—0,022	—	157,888	—0,006	157,880	156,585	не более	—	—
		6h	160,014			157,800		157,788	156,494			
		6g	159,966	—0,028		157,752	—0,008	157,740	156,446			
		6e	159,929			157,714		157,702	156,410			
		6d	159,902			157,688		157,676	156,382			
		8h	159,018	—0,036		157,662	—0,011	157,646	156,355			
		8g	159,970			157,614		157,598	156,307			
	КНЕ-НЕ	4h	159,871	—0,022	—	157,914	—0,006	—	156,612	не более	—	—
		6h	159,790			157,831			156,528			
		6g	159,742	—0,028		157,783	—0,008		156,480			
		6e	159,705			157,746			156,443			
		6d	159,678			157,719			156,416			
		8h	159,663	—0,036		157,702	—0,011		156,397			
		8g	159,615			157,654			156,349			
	КИ-НЕ	4h	159,877	—0,022	—	157,920	—0,006	—	156,612	не более	—	—
		6h	159,798			157,839			156,528			
		6g	159,750	—0,028		157,791	—0,008		156,480			
		6e	159,713			157,754			156,443			
		6d	159,686			157,727			156,416			
		8h	159,673	—0,036		157,712	—0,011		156,397			
		8g	159,625			157,664			156,349			
	У-ПР	4h	160,011	—0,022	—	158,043	—0,006	158,034	156,743	не более	—	—
		6h; 8h	160,014			158,039		158,027	156,740			
		6g; 8g	159,966	—0,028		157,991	—0,008	157,979	156,692			
		6e	159,929			157,954		157,942	156,656			
		6d	159,902			157,927		157,915	156,628			
	У-НЕ	4h	159,862	—0,022	—	157,902	—0,006	157,893	156,612	не более	—	—
		6h	159,778			157,816		157,804	156,528			
		6g	159,730	—0,028		157,768	—0,008	157,756	156,480			
		6e	159,694			157,730		157,718	156,443			
		6d	159,666			157,704		157,692	156,416			
		8h	159,648	—0,036		157,681	—0,011	157,666	156,397			
		8g	159,600			157,633		157,618	156,349			

Таблица 107

Исполнительные размеры калибров для резьбы М160×2

мм

Наименование	Вид калибра	Поле допуска резьбы	d			d_2			d_1		
			Новый		Изношенный	Новый		Изношенный	Новый		Изношенный
			Номин.	Пред. откл.		Номин.	Пред. откл.		Номин.	Пред. откл.	
Калибры-пробки	ПР	4H5H; 5H	160,023	—0,022	159,994	158,718	—0,011	158,696	157,835 не более	—	—
		6H; 7H	160,030	—0,028	159,995	158,724	—0,014	158,696	157,835 не более		
		6G; 7G	160,068		160,033	158,762		158,734	157,873 не более		
	НЕ	4H5H	159,278	—0,022	—	158,872	—0,011	158,855	157,835 не более	—	—
		5H	159,318			158,912		158,895	157,835 не более		
		6H	159,372	—0,028		158,965	—0,014	158,943	157,835 не более		
		6G	159,410			159,003		158,981	158,873 не более		
		7H	159,437			159,030		159,008	157,835 не более		
		7G	159,475			159,068		159,046	157,873 не более		
Калибры-кольца	ПР	4h	160,009 не менее	—	—	158,692	+0,014	158,715	157,828	+0,014	157,851
		6h; 8h	160,011 не менее			158,684	+0,018	158,714	157,826	+0,018	157,856
		6g; 8g	159,973 не менее			158,646		158,676	157,788		157,818
		6e	159,940 не менее			158,613		158,643	157,755		157,785
		6d	159,911 не менее			158,584		158,614	157,726		157,756
	НЕ	4h	160,009 не менее	—	—	158,569	+0,014	158,588	158,162	+0,028	—
		6h	160,011 не менее			158,493	+0,018	158,517	158,084	+0,036	
		6g	159,973 не менее			158,455		158,479	158,046		
		6e	159,940 не менее			158,422		158,446	158,013		
		6d	159,011 не менее			158,393		158,417	157,984		
		8h	160,014 не менее			158,378	+0,023	158,409	157,966	+0,046	
		8g	159,976 не менее			158,340		158,371	157,928		
Контрольные калибры-пробки	КПР-ПР	4h	160,009	—0,018	—	158,688	—0,005	158,680	157,818 не более	—	—
		6h; 8h	160,011	—0,022		158,680	—0,006	158,670	157,809 не более		
		6g; 8g	159,973			158,642		158,632	157,771 не более		
		6e	159,940			158,608		158,600	157,738 не более		
		6d	159,911			158,580		158,570	157,709 не более		
	КПР-НЕ	4h	159,110	—0,009	—	158,708	—0,005	—	157,828 не более	—	—
		6h; 8h	159,108	—0,011		158,705	—0,006		157,826 не более		
		6g; 8g	159,070			158,667			157,788 не более		
		6e	159,036			158,634			157,755 не более		
		6d	159,008			158,605			157,726 не более		
	К-И	4h	159,120	—0,009	—	158,718	—0,005	—	157,828 не более	—	—
		6h; 8h	159,120	—0,011		158,717	—0,006		157,826 не более		
		6g; 8g	159,082			158,679			157,788 не более		
		6e	159,048			158,646			157,755 не более		
		6d	159,020			158,617			157,726 не более		

Продолжение табл. 107

Исполнительные размеры калибров для резьбы М160×2

мм

Наименование	Вид калибра	Поле допуска резьбы	d			d_2			d_1			
			Новый		Изношенный	Новый		Изношенный	Новый			Изношенный
			Номин.	Пред. откл.		Номин	Пред. откл.		Номин.		Пред. откл.	
Контрольные калибры-пробки	КНЕ-ПР	4h	160,009	−0,018	—	158,565	−0,005	158,557	157,695	не более	—	—
		6h	160,011	−0,022		158,488	−0,006	158,480	157,618			
		6g	159,973			158,450		158,442	157,580			
		6e	159,940			158,418		158,408	157,547			
		6d	159,911			158,388		158,380	157,518			
		8h	160,014	−0,028		158,374	−0,008	158,362	157,502			
		8g	159,976			158,336		158,324	157,464			
	КНЕ-НЕ	4h	159,891	−0,018	—	158,586	−0,005	—	157,717	не более	—	—
		6h	159,821	−0,022		158,514	−0,006		157,645			
		6g	159,783			158,476			157,607			
		6e	159,750			158,443			157,574			
		6d	159,721			158,414			157,545			
		8h	159,714	−0,028		158,405	−0,008		157,535			
		8g	159,676			158,367			157,497			
	КИ-НЕ	4h	159,896	−0,018	—	158,590	−0,005	—	157,717	не более	—	—
		6h	159,827	−0,022		158,520	−0,006		157,645			
		6g	159,789			158,482			157,607			
		6e	159,756			158,449			157,574			
		6d	159,727			158,420			157,545			
		8h	159,722	−0,028		158,413	0,008		157,535			
		8g	159,684			158,375			157,497			
	У-ПР	4h	160,009	−0,018	—	158,699	−0,005	158,691	157,828	не более	—	—
		6h; 8h	160,011	−0,022		158,693	−0,006	158,684	157,826			
		6g; 8g	159,973			158,655		158,646	157,788			
		6e	159,940			158,622		158,613	157,755			
		6d	159,911			158,593		158,584	157,726			
	У-НЕ	4h	159,884	−0,018	—	158,576	−0,005	158,568	157,717	не более	—	—
		6h	159,812	−0,022		158,502	−0,006	158,493	157,645			
		6g	159,774			158,464		158,455	157,607			
		6e	159,741			158,431		158,422	157,574			
		6d	159,712			158,402		158,393	157,545			
		8h	159,702	−0,028		159,390	−0,008	158,378	157,535			
		8g	159,664			158,352		158,340	157,497			

Таблица 108

Исполнительные размеры калибров для резьбы М165×6

мм

Наименование	Вид калибра	Поле допуска резьбы	d Новый Номин	d Новый Пред. откл	d Изношенный	d_2 Новый Номин	d_2 Новый Пред. откл.	d_2 Изношенный	d_1 Новый Номин	d_1 Новый Пред. откл	d_1 Изношенный
Калибры-пробки	ПР	4H5H; 5H	165,030	—0,028	164,995	161,126	—0,014	161,098	158,505 не более	—	—
		6H; 7H	165,042	—0,036	164,997	161,136	—0,018	161,100	158,505 не более		
		6G; 7G	165,122		165,077	161,216		161,180	158,585 не более		
	НЕ	4H5H	162,574	—0,028	—	161,367	—0,014	161,345	158,505 не более	—	—
		5H	162,639			161,432		161,410	158,505 не более		
		6H	162,730	—0,036		161,521	—0,018	161,493	158,505 не более		
		6G	162,810			161,601		161,573	158,585 не более		
		7H	162,830			161,621		161,593	158,505 не более		
		7G	162,910			161,701		161,673	158,585 не более		
Калибры-кольца	ПР	4h	165,011 не менее	—	—	161,086	+0,018	161,116	158,496	+0,018	158,526
		6h; 8h	165,014 не менее			161,080	+0,023	161,116	158,494	+0,023	158,530
		6g; 8g	164,934 не менее			161,000		161,036	158,414		158,450
		6e	164,896 не менее			160,962		160,998	158,376		158,412
		6d	164,864 не менее			160,930		160,966	158,344		158,380
	НЕ	4h	165,011 не менее	—	—	160,895	+0,018	160,919	159,686	+0,036	—
		6h	165,014 не менее			160,780	+0,023	160,811	159,568	+0,046	
		6g	164,934 не менее			160,700		160,731	159,488		
		6e	164,896 не менее			160,662		160,693	159,450		
		6d	164,864 не менее			160,630		160,661	159,418		
		8h	165,018 не менее			160,598	+0,030	160,638	159,383	+0,060	
		8g	164,938 не менее			160,518		160,558	159,303		
Контрольные калибры-пробки	КПР-ПР	4h	165,011	—0,022	—	161,082	—0,006	161,072	158,479 не более	—	—
		6h; 8h	165,014	—0,028		161,075	—0,008	161,063	158,471 не более		
		6g; 8g	164,934			160,995		160,983	158,391 не более		
		6e	164,896			160,957		160,945	158,353 не более		
		6d	164,864			160,925		160,913	158,321 не более		
	КПР-НЕ	4h	162,310	—0,011	—	161,107	—0,006	—	158,496	—	—
		6h; 8h	162,310	—0,014		161,106	—0,008		158,494		
		6g; 8g	162,230			161,026			158,414 не более		
		6e	162,192			160,988			158,376		
		6d	162,160			160,956			158,344		
	К-И	4h	162,322	—0,011	—	161,119	—0,006	—	158,496	—	—
		6h; 8h	162,324	—0,014		161,120	—0,008		158,494		
		6g; 8g	162,244			161,040			158,414		
		6e	162,206			161,002			158,376		
		6d	162,174			160,970			158,344		

Продолжение табл. 108

Исполнительные размеры калибров для резьбы М165×6

мм

Назначение	Вид калибра	Поле допуска резьбы	d			d_2			d_1			
			Новый		Изношенный	Новый		Изношенный	Новый			Изношенный
			Номин.	Пред. откл.		Номин.	Пред. откл.		Номин.		Пред. откл.	
Контрольные калибры-пробки	КНЕ-ПР	4h	165,011	−0,022	—	160,890	−0,006	160,882	158,288	не более	—	—
		6h	165,014	−0,028		160,776	−0,008	160,764	158,172			
		6g	164,934			160,696		160,684	158,092			
		6e	164,896			160,658		160,646	158,054			
		6d	164,864			160,626		160,614	158,022			
		8h	165,018	−0,036		160,594	−0,011	160,578	157,988			
		8g	164,938			160,514		160,498	157,908			
	КНЕ-НЕ	4h	164,821	−0,022	—	160,916	−0,006	—	158,315	не более	—	—
		6h	164,714	−0,028		160,807	−0,008		158,205			
		6g	164,634			160,727			158,125			
		6e	164,596			160,689			158,087			
		6d	164,564			160,657			158,055			
		8h	164,543	−0,036		160,634	−0,011		158,030			
		8g	164,463			160,554			158,950			
	КИ-НЕ	4h	164,827	−0,022	—	160,922	−0,006	—	158,315	не более	—	—
		6h	164,722	−0,028		160,815	−0,008		158,205			
		6g	164,642			160,735			158,125			
		6e	164,604			160,697			158,087			
		6d	164,572			160,665			158,055			
		8h	164,553	−0,036		160,644	−0,011		158,030			
		8g	164,473			160,564			157,950			
	У-ПР	4h	165,011	−0,022	—	161,095	−0,006	161,086	158,496	не более	—	—
		6h; 8h	165,014	−0,028		161,091	−0,008	161,079	158,494			
		6g; 8g	164,934			161,011		160,999	158,414			
		6e	164,896			160,973		160,961	158,376			
		6d	164,864			160,941		160,929	158,344			
	У-НЕ	4h	164,812	−0,022	—	160,904	−0,006	160,895	158,315	не более	—	—
		6h	164,702	−0,028		160,792	−0,008	160,780	158,205			
		6g	164,622			160,712		160,700	158,125			
		6e	164,584			160,674		160,662	158,087			
		6d	164,552			160,642		160,630	158,055			
		8h	164,528	−0,036		160,613	−0,011	160,598	158,030			
		8g	164,448			160,533		160,518	157,950			

Таблица 109

Исполнительные размеры калибров для резьбы М165×4

мм

Наименование	Вид калибра	Поле допуска резьбы	d Новый Номин.	d Новый Пред. откл.	d Изношенный	d_2 Новый Номин.	d_2 Новый Пред. откл.	d_2 Изношенный	d_1 Новый Номин.	d_1 Новый Пред. откл.	d_1 Изношенный
Калибры-пробки	ПР	4H5H; 5H	165,030	−0,028	164,995	162,425	−0,014	162,397	160,670 не более	—	—
		6H; 7H	165,042	−0,036	164,997	162,435	−0,018	162,399	160,670 не более		
		6G; 7G	165,102		165,057	162,495		162,459	160,730 не более		
	НЕ	4H5H	163,435	−0,028	—	162,628	−0,014	162,606	160,670 не более	—	—
		5H	163,488			162,681		162,659	160,670 не более		
		6H	163,564	−0,036		162,755	−0,018	162,727	160,670 не более		
		6G	163,624			162,815		162,787	160,730 не более		
		7H	163,654			162,845		162,817	160,670 не более		
		7G	163,714			162,905		162,877	160,730 не более		
Калибры-кольца	ПР	4h	165,011 не менее	—	—	162,385	+0,018	162,415	160,661	+0,018	160,691
		6h; 8h	165,014 не менее			162,378	+0,023	162,416	160,658	+0,023	160,696
		6g; 8g	165,954 не менее			162,318		162,356	160,598		160,636
		6e	164,919 не менее			162,284		162,320	160,564		160,600
		6d	164,889 не менее			162,254		162,290	160,534		160,570
	НЕ	4h	165,011 не менее	—	—	162,224	+0,018	162,248	161,415	+0,036	—
		6h	165,014 не менее			162,129	+0,023	162,160	161,318	+0,046	
		6g	164,954 не менее			162,069		162,100	161,258		
		6e	164,919 не менее			162,034		162,065	161,222		
		6d	164,889 не менее			162,004		162,035	161,192		
		8h	165,018 не менее			161,972	+0,030	162,012	161,157	+0,060	
		8g	164,958 не менее			161,912		161,952	161,097		
Контрольные калибры-пробки	КПР-ПР	4h	165,011	−0,022	—	162,380	−0,006	162,372	160,644 не более	—	—
		6h; 8h	165,014	−0,028		162,374	−0,008	162,362	160,636 не более		
		6g; 8g	164,954			162,314		162,302	160,576 не более		
		6e	164,919			162,279		162,267	160,541 не более		
		6d	164,889			162,249		162,237	160,511 не более		
	КПР-НЕ	4h	163,208	−0,011	—	162,406	−0,006	—	160,661 не более	—	—
		6h; 8h	163,208	−0,014		162,406	−0,008		160,658 не более		
		6g; 8g	163,148			162,346			160,598 не более		
		6e	163,114			162,310			160,564 не более		
		6d	163,084			162,280			160,534 не более		
	К-И	4h	163,220	−0,011	—	162,418	−0,006	—	160,661 не более	—	—
		6h; 8h	163,222	−0,014		162,420	−0,008		160,658 не более		
		6g; 8g	163,162			162,360			160,598 не более		
		6e	163,128			162,324			160,564 не более		
		6d	163,098			162,294			160,534 не более		

Продолжение табл. 169

Исполнительные размеры калибров для резьбы М165×4

мм

Наименование	Вид калибра	Поле допуска резьбы	d			d_2			d_1			
			Новый		Изношенный	Новый		Изношенный	Новый			Изношенный
			Номин.	Пред. откл.		Номин.	Пред. откл.		Номин.	Пред. откл.		
Контрольные калибры-пробки	КНЕ-ПР	4h	165,011	−0,022	—	162,220	−0,006	162,210	160,483	не более	—	—
		6h	165,014			162,124		162,112	160,386			
		6g	164,954	−0,028		162,064	−0,008	132,052	160,326			
		6e	164,919			162,030		162,018	160,292			
		6d	164,889			162,000		161,988	160,262			
		8h	165,018	−0,036		161,968	−0,011	161,952	160,228			
		8g	164,958			161,908		161,892	160,168			
	КНЕ-НЕ	4h	164,851	−0,022	—	162,245	−0,006	—	160,510	не более	—	—
		6h	164,764			162,156			160,420			
		6g	164,704	−0,028		162,096	−0,008		160,360			
		6e	164,669			162,061			160,325			
		6d	164,639			162,031			160,295			
		8h	164,618	−0,036		162,008	−0,011		160,270			
		8g	164,558			161,948			160,210			
	КИ-НЕ	4h	164,857	−0,022	—	162,251	−0,006	—	160,510	не более	—	—
		6h	164,772			162,164			160,420			
		6g	164,712	−0,028		162,104	−0,008		160,360			
		6e	164,677			162,069			160,325			
		6d	164,647			162,039			160,295			
		8h	164,628	−0,036		162,018	−0,011		160,270			
		8g	164,568			161,958			160,210			
	У-ПР	4h	165,011	−0,022	—	162,394	−0,006	162,385	160,661	не более	—	—
		6h; 8h	165,014			162,390		162,378	160,658			
		6g; 8g	164,954	−0,028		162,330	−0,008	162,318	160,598			
		6e	164,919			162,295		162,283	160,564			
		6d	164,889			162,265		162,253	160,534			
	У-НЕ	4h	164,842	−0,022	—	162,233	−0,006	162,224	160,510	не более	—	—
		6h	164,752			162,140		162,128	160,420			
		6g	164,692	−0,028		162,080	−0,008	162,068	160,360			
		6e	164,658			162,046		162,034	160,325			
		6d	164,628			162,016		162,004	160,295			
		8h	164,603	−0,036		161,987	−0,011	161,972	160,270			
		8g	164,543			161,927		161,912	160,210			

Таблица 110

Исполнительные размеры калибров для резьбы М165×3

мм

Назначение	Вид калибра	Поле допуска резьбы	d			d_2			d_1		
			Новый		Изношенный	Новый		Изношенный	Новый		Изношенный
			Номин.	Пред. откл.		Номин.	Пред. откл.		Номин.	Пред. откл.	
Калибры-пробки	ПР	4H5H; 5H	165,023	−0,022	164,994	163,068	−0,011	163,046	161,752 не более	—	—
		6H; 7H	165,030	−0,028	164,995	163,074	−0,014	163,046	161,752 не более		
		6G; 7G	165,078		165,043	163,122		163,094	161,800 не более		
	НЕ	4H5H	163,858	−0,022	—	163,252	−0,011	163,235	161,752 не более	—	—
		5H	163,908	−0,028		163,301	−0,014	163,279	161,752 не более		
		6H	163,972			163,365		163,343	161,752 не более		
		6G	164,020			163,413		163,391	161,800 не более		
		7H	164,053	−0,036		163,444	−0,018	163,416	161,752 не более		
		7G	164,101			163,492		163,464	161,800 не более		
Калибры-кольца	ПР	4h	165,011 не менее	—	—	163,034	+0,018	163,064	161,743	+0,018	161,771
		6h; 8h	165,014 не менее			163,028	+0,023	163,064	161,740	+0,023	161,778
		6g; 8g	164,966 не менее			162,980		163,016	161,692		161,730
		6e	164,929 не менее			162,942		162,980	161,656		161,692
		6d	164,902 не менее			162,916		162,952	161,628		161,666
	НЕ	4h	165,011 не менее	—	—	162,893	+0,018	162,917	162,284	+0,036	—
		6h	165,014 не менее			162,804	+0,023	162,835	162,192	+0,046	
		6g	164,966 не менее			162,756		162,787	162,144		
		6e	164,929 не менее			162,719		162,750	162,108		
		6d	164,902 не менее			162,692		162,723	162,080		
		8h	164,018 не менее			162,666	+0,030	162,706	162,051	+0,060	
		8g	164,970 не менее			162,618		162,658	162,003		
Контрольные калибры-пробки	КПР-ПР	4h	165,011	−0,022	—	163,030	−0,006	163,020	161,726 не более	—	—
		6h; 8h	165,014	−0,028		163,023	−0,008	163,011	161,718 не более		
		6g; 8g	164,966			162,975		162,963	161,670 не более		
		6e	164,929			162,938		162,926	161,633 не более		
		6d	164,902			162,911		162,899	161,606 не более		
	КПР-НЕ	4h	163,658	−0,011	—	163,055	−0,006	—	161,743 не более	—	—
		6h; 8h	163,658	−0,014		163,054	−0,008		161,740 не более		
		6g; 8g	163,610			163,006			161,692 не более		
		6e	163,572			162,970			161,656 не более		
		6d	163,546			162,942			161,628 не более		
	К-И	4h	163,670	−0,011	—	163,067	−0,006	—	161,743 не более	—	—
		6h; 8h	163,672	−0,014		163,068	−0,008		161,740 не более		
		6g; 8g	163,624			163,020			161,692 не более		
		6e	163,586			162,984			161,656 не более		
		6d	163,560			162,956			161,628 не более		

Продолжение табл. 110

Исполнительные размеры калибров для резьбы М165×3

мм

Наименование	Вид калибра	Поле допуска резьбы	d			d_2			d_1		
			Новый		Изношенный	Новый		Изношенный	Новый		Изношенный
			Номин.	Пред. откл.		Номин.	Пред. откл.		Номин.	Пред. откл.	
Контрольные калибры-пробки	КНЕ-ПР	4h	165,011	—0,022	—	162,888	—0,006	162,880	161,585	не более	—
		6h	165,014	—0,028		162,800	—0,008	162,788	161,494		
		6g	164,966			162,752		162,740	161,446		
		6e	164,929			162,714		162,702	161,410		
		6d	164,902			162,688		162,676	161,382		
		8h	165,018	—0,036		162,662	—0,011	162,646	161,355		
		8g	164,970			162,614		162,598	161,307		
	КНЕ-НЕ	4h	164,871	—0,022	—	162,914	—0,006	—	161,612	не более	—
		6h	164,790	—0,028		162,831	—0,008		161,528		
		6g	164,742			162,783			161,480		
		6e	164,705			162,746			161,443		
		6d	164,678			162,719			161,416		
		8h	164,663	—0,036		162,702	—0,011		161,397		
		8g	165,615			162,654			161,349		
	КИ-НЕ	4h	164,877	—0,022	—	162,920	—0,006	—	161,612	не более	—
		6h	164,798	—0,028		162,839	—0,008		161,528		
		6g	164,750			162,791			161,480		
		6e	164,713			162,754			161,443		
		6d	164,686			162,727			161,416		
		8h	164,673	—0,036		162,712	—0,011		161,397		
		8g	164,625			162,664			161,349		
	У-ПР	4h	165,011	—0,022	—	163,043	—0,006	163,034	161,743	не более	—
		6h; 8h	165,014	—0,028		163,039	—0,008	163,027	161,740		
		6g; 8g	164,966			162,991		162,979	161,692		
		6e	164,929			162,954		162,942	161,656		
		6d	164,902			162,927		162,915	161,628		
	У-НЕ	4h	164,862	—0,022	—	162,902	—0,006	162,893	161,612	не более	—
		6h	164,778	—0,028		162,816	0,008	162,804	161,528		
		6g	164,730			162,768		162,756	161,480		
		6e	164,694			162,730		162,718	161,443		
		6d	164,666			162,704		162,692	161,416		
		8h	164,648	—0,036		162,681	—0,011	162,666	161,397		
		8g	164,600			162,633		162,618	161,349		

Таблица 111

Исполнительные размеры калибров для резьбы М165×2

мм

Назначение	Вид калибра	Поле допуска резьбы	d			d_2			d_1		
			Новый		Изношенный	Новый		Изношенный	Новый		Изношенный
			Номин.	Пред. откл.		Номин.	Пред. откл.		Номин.	Пред. откл.	
Калибры-пробки	ПР	4H5H; 5H	165,023	+0,022	164,994	163,718	−0,011	163,696	162,835 не более	—	—
		6H; 7H	165,030	+0,028	164,995	163,724	−0,014	163,696	162,835 не более		
		6G; 7G	165,068		165,033	163,762		163,734	162,873 не более		
	НЕ	4H5H	164,278	−0,022	—	163,872	0,011	163,855	162,835 не более	—	—
		5H	164,318			163,912		163,895	162,835 не более		
		6H	164,372	−0,028		163,965	−0,014	163,943	162,835 не более		
		6G	164,410			164,003		163,981	162,873 не более		
		7H	164,437			164,030		164,008	162,835 не более		
		7G	164,475			164,068		164,046	162,873 не более		
Калибры-кольца	ПР	4h	165,009 не менее	—	—	163,692	+0,014	163,715	162,828	+0,014	162,851
		6h; 8h	165,011 не менее			163,684	+0,018	163,714	162,826	+0,018	162,856
		6g; 8g	164,973 не менее			163,646		163,676	162,788		162,818
		6e	164,940 не менее			163,613		163,643	162,755		162,785
		6d	164,911 не менее			163,584		163,614	162,726		162,756
	НЕ	4h	165,009 не менее	—	—	163,569	+0,014	163,588	163,162	+0,028	—
		6h	165,011 не менее			163,493	+0,018	163,517	163,084	+0,036	
		6g	164,973 не менее			163,455		163,479	163,046		
		6e	164,940 не менее			163,422		163,446	163,013		
		6d	164,911 не менее			163,393		163,417	162,984		
		8h	165,014 не менее			163,378	+0,023	163,409	162,966	+0,046	
		8g	164,976 не менее			163,340		163,371	162,928		
Контрольные калибры-пробки	КПР-ПР	4h	165,009	−0,018	—	163,688	−0,005	163,680	162,818 не более	—	—
		6h; 8h	165,011	−0,022		163,680	−0,006	163,670	162,809 не более		
		6g; 8g	164,973			163,642		163,632	162,771 не более		
		6e	164,940			163,608		163,600	162,738 не более		
		6d	164,911			163,580		163,570	162,709 не более		
	КПР-НЕ	4h	164,110	−0,009	—	163,708	−0,005	—	162,828 не более	—	—
		6h; 8h	164,108	−0,011		163,705	−0,006		162,826 не более		
		6g; 8g	164,070			163,667			162,788 не более		
		6e	164,036			163,634			162,755 не более		
		6d	164,008			163,605			162,726 не более		
	К-И	4h	164,120	−0,009	—	163,718	−0,005	—	162,828 не более	—	—
		6h; 8h	164,120	−0,011		163,717	−0,006		162,826 не более		
		6g; 8g	164,082			163,679			162,788 не более		
		6e	164,048			163,646			162,755 не более		
		6d	164,020			163,617			162,726 не более		

Продолжение табл. 111

Исполнительные размеры калибров для резьбы М165×2

мм

Наименование	Вид калибра	Поле допуска резьбы	d			d_2			d_1			
			Новый		Изношенный	Новый		Изношенный	Новый			Изношенный
			Номин.	Пред. откл.		Номин.	Пред. откл.		Номин.		Пред. откл.	
Контрольные калибры-пробки	КНЕ-ПР	4h	165,009	−0,018	—	163,565	−0,005	163,557	162,695	не более	—	—
		6h	165,011			163,488		163,480	162,618			
		6g	164,973	−0,022		163,450	−0,006	163,442	162,580			
		6e	164,940			163,418		163,408	162,547			
		6d	164,911			163,388		163,380	162,518			
		8h	165,014	−0,028		163,374	−0,008	163,362	162,502			
		8g	164,976			163,336		163,324	162,464			
	КНЕ-НЕ	4h	164,891	−0,018	—	163,586	−0,005	—	162,717	не более	—	—
		6h	164,821			163,514			162,645			
		6g	164,783	−0,022		163,476	−0,006		162,607			
		6e	164,750			163,443			162,574			
		6d	164,721			163,414			162,545			
		8h	164,714	−0,028		163,405	−0,008		162,535			
		8g	164,676			163,367			162,497			
	КИ-НЕ	4h	164,896	−0,018	—	163,590	−0,005	—	162,717	не более	—	—
		6h	164,827			163,520			162,645			
		6g	164,789	−0,022		163,482	−0,006		162,607			
		6e	164,756			163,449			162,574			
		6d	164,727			163,420			162,545			
		8h	164,722	−0,028		163,413	−0,008		162,535			
		8g	164,684			163,375			162,497			
	У-ПР	4h	165,009	−0,018	—	163,699	−0,005	163,691	162,828	не более	—	—
		6h; 8h	165,011			163,693		163,684	162,826			
		6g; 8g	164,973	−0,022		163,655	−0,006	163,646	162,788			
		6e	164,940			163,622		163,613	162,755			
		6d	164,911			163,593		163,584	162,726			
	У-НЕ	4h	164,884	−0,018	—	163,576	−0,005	163,568	162,717	не более	—	—
		6h	164,812			163,502		163,493	162,645			
		6g	164,774	−0,022		163,464	−0,006	163,455	162,607			
		6e	164,741			163,431		163,422	162,574			
		6d	164,712			163,402		163,393	162,545			
		8h	164,702	−0,028		163,390	−0,008	163,378	162,535			
		8g	164,664			163,352		163,340	162,497			

Таблица 112

Исполнительные размеры калибров для резьбы М170×6

мм

Наименование	Вид калибра	Поле допуска резьбы	d			d_2			d_1		
			Новый		Изношенный	Новый		Изношенный	Новый		Изношенный
			Номин.	Пред. откл.		Номин.	Пред. откл.		Номин.	Пред. откл.	
Калибры-пробки	ПР	4H5H; 5H	170,030	−0,028	169,995	166,126	−0,014	166,098	163,505 не более	—	—
		6H; 7H	170,042	−0,036	169,997	166,136	−0,018	166,100	163,505 не более		
		6G; 7G	170,122		170,077	166,216		166,180	163,585 не более		
	НЕ	4H5H	167,574	−0,028	—	166,367	−0,014	166,345	163,505 не более	—	—
		5H	167,639			166,432		166,410	163,505 не более		
		6H	167,730	−0,036		166,521	−0,018	166,493	163,505 не более		
		6G	167,810			166,601		166,573	163,585 не более		
		7H	167,830			166,621		166,593	163,505 не более		
		7G	167,910			166,701		166,673	163,585 не более		
Калибры-кольца	ПР	4h	170,011 не менее	—	—	166,086	+0,018	166,116	163,496	+0,018	163,526
		6h; 8h	170,014 не менее			166,080	+0,023	166,116	163,494	+0,023	163,530
		6g; 8g	169,934 не менее			166,000		166,036	163,414		163,450
		6e	169,896 не менее			165,962		165,998	163,376		163,412
		6d	169,864 не менее			165,930		165,966	163,344		163,380
	НЕ	4h	170,011 не менее	—	—	165,895	+0,018	165,919	164,686	+0,036	—
		6h	170,014 не менее			165,780	+0,023	165,811	164,568	+0,046	
		6g	169,934 не менее			165,700		165,731	164,488		
		6e	169,896 не менее			165,662		165,693	164,450		
		6d	169,864 не менее			165,630		165,661	164,418		
		8h	170,018 не менее			165,598	+0,030	165,638	164,383	+0,060	
		8g	169,938 не менее			165,518		165,558	164,303		
Контрольные калибры-пробки	КПР-ПР	4h	170,011	−0,022	—	166,082	−0,006	166,072	163,479 не более	—	—
		6h; 8h	170,014	−0,028		166,075	−0,008	166,063	163,471 не более		
		6g; 8g	169,934			165,995		165,983	163,391 не более		
		6e	169,896			165,957		165,945	163,353 не более		
		6d	169,864			165,925		165,913	163,321 не более		
	КПР-НЕ	4h	167,310	−0,011	—	166,107	−0,006	—	163,496 не более	—	—
		6h; 8h	167,310	−0,014		166,106	−0,008		163,494 не более		
		6g; 8g	167,230			166,026			163,414 не более		
		6e	167,192			165,988			163,376 не более		
		6d	167,160			165,956			163,344 не более		
	К-И	4h	167,322	−0,011	—	166,119	−0,006	—	163,496 не более	—	—
		6h; 8h	167,324	−0,014		166,120	−0,008		163,494 не более		
		6g; 8g	167,244			166,040			163,414 не более		
		6e	167,206			166,002			163,376 не более		
		6d	161,174			165,970			163,344 не более		

Продолжение табл. 112

Исполнительные размеры калибров для резьбы М170×6

мм

Наименование	Вид калибра	Поле допуска резьбы	d			d_2			d_1			
			Новый		Изношенный	Новый		Изношенный	Новый			Изношенный
			Номин.	Пред. откл.		Номин.	Пред. откл.		Номин.		Пред. откл.	
Контрольные калибры-пробки	КНЕ-ПР	4h	170,011	—0,022	—	165,890	—0,006	165,882	163,288	не более	—	—
		6h	170,014			165,776		165,764	163,172			
		6g	169,934	—0,028		165,696	—0,008	165,684	163,092			
		6e	169,896			165,658		165,646	163,054			
		6d	169,864			165,626		165,614	163,022			
		8h	170,018	—0,036		165,594	—0,011	165,578	162,988			
		8g	169,938			165,514		165,498	162,908			
	КНЕ-НЕ	4h	169,821	—0,022	—	165,916	—0,006	—	163,315	не более	—	—
		6h	169,714			165,807			163,205			
		6g	169,634	—0,028		165,727	—0,008		163,125			
		6e	169,596			165,689			163,087			
		6d	169,564			165,657			163,055			
		8h	169,543	—0,036		165,634	—0,011		163,030			
		8g	169,463			165,554			162,950			
	КИ-НЕ	4h	169,827	—0,022	—	165,922	—0,006	—	163,315	не более	—	—
		6h	169,722			165,815			165,205			
		6g	169,642	—0,028		165,735	—0,008		162,125			
		6e	169,604			165,697			163,087			
		6d	169,572			165,665			163,055			
		8h	169,553	—0,036		165,644	—0,011		163,030			
		8g	169,473			165,564			162,950			
	У-ПР	4h	170,011	—0,022	—	166,095	—0,006	166,086	163,496	не более	—	—
		6h; 8h	170,014			166,091		166,079	163,494			
		6g; 8g	169,934	—0,028		166,011	—0,008	165,999	163,414			
		6e	169,896			165,973		165,961	163,376			
		6d	169,864			165,941		165,929	163,344			
	У-НЕ	4h	169,812	—0,022	—	165,904	—0,006	165,895	163,315	не более	—	—
		6h	169,702			165,792		165,780	163,205			
		6g	169,622	—0,028		165,712	—0,008	165,700	163,125			
		6e	169,584			165,674		165,662	163,087			
		6d	169,552			165,642		165,630	163,055			
		8h	169,528	—0,036		165,613	—0,011	165,598	163,030			
		8g	169,448			165,533		165,518	163,950			

Таблица 113

Исполнительные размеры калибров для резьбы М170×4

мм

Наименование	Вид калибра	Поле допуска резьбы	d			d_2			d_1		
			Новый		Изношенный	Новый		Изношенный	Новый		Изношенный
			Номин	Пред. откл.		Номин.	Пред. откл		Номин.	Пред. откл	
Калибры-пробки	ПР	4H5H; 5H	170,030	—0,028	169,995	167,425	—0,014	167,397	165,670 не более	—	—
		6H, 7H	170,042	—0,036	169,997	167,435	—0,018	167,399	165,670		
		6G, 6G	170,102		170,057	167,495		167,459	165,730		
	НЕ	4H5H	168,435	—0,028	—	167,628	—0,014	167,606	165,670 не более	—	—
		5H	168,488			167,681		167,659	165,670		
		6H	168,564	—0,036		167,755	—0,018	167,727	165,670		
		6G	168,624			167,815		167,787	165,730		
		7H	168,654			167,845		167,817	165,670		
		7G	168,714			167,905		167,877	165,730		
Калибры-кольца	ПР	4h	170,011 не менее	—	—	167,385	+0,018	167,415	165,661	+0,018	165,691
		6h; 8h	170,014			167,378	+0,023	167,416	165,658	+0,023	165,696
		6g; 8g	169,954			167,318		167,356	165,598		165,636
		6e	169,919			167,284		167,320	165,564		165,600
		6d	169,889			167,254		167,290	165,534		165,570
	НЕ	4h	170,011 не менее	—	—	167,224	+0,018	167,248	166,415	+0,036	—
		6h	170,014			167,129	+0,023	167,160	166,318	+0,046	
		6g	169,954			167,069		167,100	166,258		
		6e	169,919			167,034		167,065	166,222		
		6d	169,889			167,004		167,035	166,192		
		8h	170,018			166,972	+0,030	167,012	166,157	+0,060	
		8g	169,958			166,912		166,952	166,097		
Контрольные калибры-пробки	КПР-ПР	4h	170,011	—0,022	—	167,380	—0,006	167,372	165,644 не более	—	—
		6h; 8h	170,014	—0,028		167,374	—0,008	167,362	165,636		
		6g; 8g	169,954			167,314		167,302	165,576		
		6e	169,919			167,279		167,267	165,541		
		6d	169,889			167,249		167,237	165,511		
	КПР-НЕ	4h	168,208	—0,011	—	167,406	—0,006	—	165,661 не более	—	—
		6h; 8h	168,208	—0,014		167,406	—0,008		165,658		
		6g; 8g	168,148			167,346			165,598		
		6e	168,114			167,310			165,564		
		6d	168,084			167,280			165,534		
	К-И	4h	168,220	—0,011	—	167,418	—0,006	—	165,661 не более	—	—
		6h; 8h	168,222	—0,014		167,420	—0,008		165,658		
		6g; 8g	168,162			167,360			165,598		
		6e	168,128			167,324			165,564		
		6d	168,098			167,294			165,534		

Продолжение табл. 113

Исполнительные размеры калибров для резьбы М170×4

мм

Наименование	Вид калибра	Поле допуска резьбы	d			d_2			d_1			
			Новый		Изношенный	Новый		Изношенный	Новый			Изношенный
			Номин.	Пред. откл.		Номин.	Пред. откл.		Номин.		Пред. откл.	
Контрольные калибры-пробки	КНЕ-ПР	4h	170,011	—0,022	—	167,220	—0,006	167,210	165,483	не более	—	—
		6h	170,014			167,124		167,112	165,386			
		6g	169,954	—0,028		167,064	—0,008	167,052	165,326			
		6e	169,919			167,030		167,018	165,292			
		6d	169,889			167,000		166,988	165,262			
		8h	170,018	—0,036		166,968	—0,011	166,952	165,228			
		8g	169,958			162,908		166,892	165,168			
	КНЕ-НЕ	4h	169,851	—0,022	—	167,245	—0,006	—	165,510	не более	—	—
		6h	169,764			167,156			165,420			
		6g	169,704	—0,028		167,096	—0,008		165,360			
		6e	169,669			167,061			165,325			
		6d	169,639			166,031			165,295			
		8h	169,618	—0,036		167,008	—0,011		165,270			
		8g	169,558			166,948			165,210			
	КИ-НЕ	4h	169,857	—0,022	—	167,251	—0,006	—	165,510	не более	—	—
		6h	169,772			167,164			165,420			
		6g	169,712	—0,028		167,104	—0,008		165,360			
		6e	169,677			167,069			165,325			
		6d	169,647			167,039			165,295			
		8h	169,628	—0,036		167,018	—0,011		165,270			
		8g	169,568			166,958			165,210			
	У-ПР	4h	170,011	—0,022	—	167,394	0,006	167,385	165,661	не более	—	—
		6h; 8h	170,014	—0,028		167,390	—0,008	167,378	165,658			
		6g; 8g	169,954			167,330		167,318	165,598			
		6e	169,919			167,295		167,283	165,564			
		6d	169,889			167,265		167,253	165,534			
	У-НЕ	4h	169,842	—0,022	—	167,233	—0,006	167,224	165,510	не более	—	—
		6h	169,752	—0,028		167,140	—0,008	167,128	165,420			
		6g	169,692			167,080		167,068	165,360			
		6e	169,658			167,046		167,034	165,325			
		6d	169,628			167,016		167,004	165,295			
		8h	169,603	—0,036		166,987	—0,011	166,972	165,270			
		8g	169,543			166,927		166,912	165,210			

Таблица 114

Исполнительные размеры калибров для резьбы М170×3

мм

Наименование	Вид калибра	Поле допуска резьбы	d			d_2			d_1		
			Новый		Изношенный	Новый		Изношенный	Новый		Изношенный
			Номин.	Пред. откл.		Номин.	Пред. откл.		Номин.	Пред. откл.	
Калибры-пробки	ПР	4H5H; 5H	170,023	—0,022	169,994	168,068	—0,011	168,046	166,752 не более	—	—
		6H; 7H	170,030	—0,028	169,995	168,074	—0,014	168,046	166,752		
		6G; 7G	170,078		170,043	168,122		168,094	166,800		
	НЕ	4H5H	168,858	—0,022	—	168,252	—0,011	168,235	166,752 не более	—	—
		5H	168,908	—0,028		168,301	0,014	168,279	166,752		
		6H	168,972			168,365		168,343	166,752		
		6G	169,020			168,413		168,391	166,800		
		7H	169,053	—0,036		168,444	—0,018	168,416	166,752		
		7G	169,101			168,492		168,464	166,800		
Калибры-кольца	ПР	4h	170,011 не менее	—	—	168,034	+0,018	168,064	166,743	+0,018	166,773
		6h; 8h	170,014			168,028	+0,023	168,064	166,740	+0,023	166,778
		6g; 8g	169,966			167,980		168,016	166,692		166,730
		6e	169,929			167,942		167,980	166,656		166,692
		6d	169,902			167,916		167,952	166,628		166,666
	НЕ	4h	170,011 не менее	—	—	167,893	+0,018	167,917	167,284	+0,036	—
		6h	170,014			167,804	+0,023	167,835	167,192	+0,046	
		6g	169,966			167,756		167,787	167,144		
		6e	169,929			167,719		167,750	167,108		
		6d	169,902			167,692		167,723	167,080		
		8h	170,018			167,666	+0,030	167,706	167,051	+0,060	
		8g	169,970			167,618		167,658	167,003		
Контрольные калибры-пробки	КПР-ПР	4h	170,011	—0,022	—	168,030	—0,006	168,020	166,726 не более	—	—
		6h; 8h	170,014	—0,028		168,023	—0,008	168,011	166,718		
		6g; 8g	169,966			167,975		167,963	166,670		
		6e	169,929			167,938		167,926	166,633		
		6d	169,902			167,911		167,899	166,606		
	КПР-НЕ	4h	168,658	—0,011	—	168,055	—0,006	—	166,743 не более	—	—
		6h; 8h	168,658	—0,014		168,054	—0,008		166,740		
		6g; 8g	168,610			168,006			166,692		
		6e	168,572			167,970			166,656		
		6d	168,546			167,942			166,628		
	К-И	4h	168,670	—0,011	—	168,067	—0,006	—	166,743 не более	—	—
		6h; 8h	168,672	—0,014		168,068	—0,008		166,740		
		6g; 8g	168,624			168,020			166,692		
		6e	168,586			167,984			166,656		
		6d	168,560			167,956			166,628		

Продолжение табл. 114

Исполнительные размеры калибров для резьбы М170×3

мм

Наименование	Вид калибра	Поле допуска резьбы	d			d_2			d_1			
			Новый		Изношенный	Новый		Изношенный	Новый			Изношенный
			Номин.	Пред. откл.		Номин.	Пред. откл.		Номин.		Пред. откл.	
Контрольные калибры-пробки	КНЕ-ПР	4h	170,011	−0,022	—	167,888	−0,006	167,880	166,585	не более	—	—
		6h	170,014			167,800		167,788	166,494			
		6g	169,966	−0,028		167,752	−0,008	167,740	166,446			
		6e	169,929			167,714		167,702	166,410			
		6d	169,902			167,688		167,676	166,382			
		8h	170,018	−0,036		167,662	−0,011	167,646	166,355			
		8g	169,970			167,614		167,598	166,307			
	КНЕ-НЕ	4h	169,871	−0,022	—	167,914	−0,006	—	166,612	не более	—	—
		6h	169,790			167,831			166,528			
		6g	169,742	−0,028		167,783	−0,008		166,480			
		6e	169,705			167,746			166,443			
		6d	169,678			167,719			166,416			
		8h	169,663	−0,036		167,702	−0,011		166,397			
		8g	169,615			167,654			166,349			
	КИ-НЕ	4h	169,877	−0,022	—	167,920	−0,006	—	166,612	не более	—	—
		6h	169,798			167,839			166,528			
		6g	169,750	−0,028		167,791	−0,008		166,480			
		6e	169,713			167,754			166,443			
		6d	169,686			167,727			166,416			
		8h	169,673	−0,036		167,712	−0,011		166,397			
		8g	169,625			167,664			166,349			
	У-ПР	4h	170,011	−0,022	—	168,043	−0,006	168,034	166,743	не более	—	—
		6h; 8h	170,014			168,039		168,027	166,740			
		6g; 8g	169,966	−0,028		167,991	−0,008	167,979	166,692			
		6e	169,929			167,954		167,942	166,656			
		6d	169,902			167,927		167,915	166,628			
	У-НЕ	4h	169,862	−0,028	—	167,902	−0,006	167,893	166,612	не более	—	—
		6h	169,778			167,816		167,804	166,528			
		6g	169,730	−0,022		167,768	−0,008	167,756	166,480			
		6e	169,694			167,730		167,718	166,443			
		6d	169,666			167,704		167,692	166,416			
		8h	169,648	−0,036		167,681	−0,011	167,666	166,397			
		8g	169,600			167,633		167,618	166,349			

Таблица 115

Исполнительные размеры калибров для резьбы М170×2

мм

Наименование	Вид калибра	Поле допуска резьбы	d			d_2			d_1		
			Новый		Изношенный	Новый		Изношенный	Новый		Изношенный
			Номин.	Пред. откл.		Номин.	Пред. откл.		Номин.		
Калибры-пробки	ПР	4H5H; 5H	170,023	−0,022	169,994	168,718	−0,011	168,696	167,835	не более	—
		6H; 7H	170,030	−0,028	169,995	168,724	−0,014	168,696	167,835		
		6G; 7G	170,068		170,033	168,762		168,734	167,873		
	НЕ	4H5H	169,278	−0,022	—	168,872	−0,011	168,855	167,835	не более	—
		5H	169,318			168,912		168,895	167,835		
		6H	169,372	−0,028		168,965	−0,014	168,943	167,835		
		6G	169,410			169,003		168,981	167,873		
		7H	169,437			169,030		169,008	167,835		
		7G	169,475			169,068		169,046	167,873		
Калибры-кольца	ПР	4h	170,009	не менее	—	168,692	+0,014	168,715	167,828	+0,014	167,851
		6h; 8h	170,011			168,684	+0,018	168,714	167,826	+0,018	167,856
		6g; 8g	169,973			168,646		168,676	167,788		167,818
		6e	169,940			168,613		168,643	167,755		167,785
		6d	169,911			168,584		168,614	167,726		167,756
	НЕ	4h	170,009	не менее	—	168,569	+0,014	168,588	168,162	+0,028	—
		6h	170,011			168,493	+0,018	168,517	168,084	+0,036	
		6g	169,973			168,455		168,479	168,046		
		6e	169,940			168,422		168,446	168,013		
		6d	169,911			168,393		168,417	167,984		
		8h	170,014			168,378	+0,023	168,409	167,966	+0,046	
		8g	169,976			168,340		168,371	167,928		
Контрольные калибры-пробки	КПР-ПР	4h	170,009	−0,018	—	168,688	−0,005	168,680	167,818	не более	—
		6h; 8h	170,011	−0,022		168,680	−0,006	168,670	167,809		
		6g; 8g	169,973			168,642		168,632	167,771		
		6e	169,940			168,608		168,600	167,738		
		6d	169,911			168,580		168,570	167,709		
	КПР-НЕ	4h	169,110	−0,009	—	168,708	−0,005	—	167,828	не более	—
		6h; 8h	169,108	−0,011		168,705	−0,006		167,826		
		6g; 8g	169,070			168,667			167,788		
		6e	169,036			168,634			167,755		
		6d	169,008			168,605			167,726		
	К-И	4h	169,120	−0,009	—	168,718	−0,005	—	167,828	не более	—
		6h; 8h	169,120	−0,011		168,717	−0,006		167,826		
		6g; 8g	169,082			168,679			167,788		
		6e	169,048			168,646			167,755		
		6d	169,020			168,617			167,726		

Продолжение табл. 115

Исполнительные размеры калибров для резьбы М170×2

мм

Наименование	Вид калибра	Поле допуска резьбы	d			d_2			d_1			
			Новый		Изношенный	Новый		Изношенный	Новый			Изношенный
			Номин.	Пред. откл.		Номин.	Пред. откл.		Номин.		Пред. откл.	
Контрольные калибры-пробки	КНЕ-ПР	4h	170,009	−0,018	—	168,565	−0,005	168,557	167,695	не более	—	—
		6h	170,011			168,488		168,480	167,618			
		6g	169,973	−0,022		168,450	−0,006	168,442	167,580			
		6e	169,940			168,418		168,408	167,547			
		6d	169,911			168,388		168,380	167,518			
		8h	170,014	−0,028		168,374	−0,008	168,362	167,502			
		8g	169,976			168,336		168,324	167,464			
	КНЕ-НЕ	4h	169,891	−0,018	—	168,586	−0,005	—	167,717	не более	—	—
		6h	169,821			168,514			167,645			
		6g	169,783	−0,022		168,476	−0,006		167,607			
		6e	169,750			168,443			167,574			
		6d	169,721			168,414			167,545			
		8h	169,714	−0,028		168,405	−0,008		167,535			
		8g	169,676			168,367			167,497			
	КИ-НЕ	4h	169,896	−0,018	—	168,590	−0,005	—	167,717	не более	—	—
		6h	169,827			168,520			167,645			
		6g	169,789	−0,022		168,482	−0,006		167,607			
		6e	169,756			168,449			167,574			
		6d	169,727			168,420			167,545			
		8h	169,722	−0,028		168,413	−0,008		167,535			
		8g	169,684			168,375			167,497			
	У-ПР	4h	170,009	−0,018	—	168,699	−0,005	168,691	167,828	не более	—	—
		6h; 8h	170,011			168,693		168,684	167,826			
		6g; 8g	169,973	−0,022		168,655	−0,006	168,646	167,788			
		6e	169,940			168,622		168,613	167,755			
		6d	169,911			168,593		168,584	167,726			
	У-НЕ	4h	169,884	−0,018	—	168,576	−0,005	168,568	167,717	не более	—	—
		6h	169,812			168,502		168,493	167,645			
		6g	169,774	−0,022		168,464	−0,006	168,455	167,607			
		6e	169,741			168,431		168,422	167,574			
		6d	169,712			168,402		168,393	167,545			
		8h	169,702	−0,028		168,390	−0,008	168,378	167,535			
		8g	169,664			168,352		168,340	167,497			

Таблица 116

Исполнительные размеры калибров для резьбы М175×6

мм

Назначение	Вид калибра	Поле допуска резьбы	d			d_2			d_1		
			Новый		Изношенный	Новый		Изношенный	Новый		Изношенный
			Номин.	Пред. откл.		Номин.	Пред. откл.		Номин.	Пред. откл.	
Калибры-пробки	ПР	4H5H; 5H	175,030	−0,028	174,995	171,126	−0,014	171,098	168,505 не более	—	—
		6H; 7H	175,042	−0,036	174,997	171,136	−0,018	171,100	168,505 не более		
		6G; 7G	175,122		175,077	171,216		171,180	168,585 не более		
	НЕ	4H5H	172,574	−0,028	—	171,367	−0,014	171,345	168,505 не более	—	—
		5H	172,639			171,432		171,410	168,505 не более		
		6H	172,730	−0,036		171,521	−0,018	171,493	168,505 не более		
		6G	172,810			171,601		171,573	168,585 не более		
		7H	172,830			171,621		171,593	168,505 не более		
		7G	172,910			171,701		171,673	168,585 не более		
Калибры-кольца	ПР	4h	175,011 не менее	—	—	171,086	+0,018	171,116	168,496	+0,018	168,526
		6h; 8h	175,014 не менее			171,080	+0,023	171,116	168,494	+0,023	168,530
		6g; 8g	174,934 не менее			171,000		171,036	168,414		168,450
		6e	174,896 не менее			170,962		170,998	168,376		168,412
		6d	174,864 не менее			170,930		170,966	168,344		168,380
	НЕ	4h	175,011 не менее	—	—	170,895	+0,018	170,919	169,686	+0,036	—
		6h	175,014 не менее			170,780	+0,023	170,811	169,568	+0,046	
		6g	174,934 не менее			170,700		170,731	169,488		
		6e	174,896 не менее			170,662		170,693	169,450		
		6d	174,864 не менее			170,630		170,661	169,418		
		8h	175,018 не менее			170,598	+0,030	170,638	169,383	+0,060	
		8g	174,938 не менее			170,518		170,558	169,303		
Контрольные калибры-пробки	КПР-ПР	4h	175,011	−0,022	—	171,082	−0,006	171,072	168,479 не более	—	—
		6h; 8h	175,014	−0,028		171,075	−0,008	171,063	168,471 не более		
		6g; 8g	174,934			170,995		170,983	168,391 не более		
		6e	174,896			170,957		170,945	168,353 не более		
		6d	174,864			170,925		170,913	168,321 не более		
	КПР-НЕ	4h	172,310	−0,011	—	171,107	−0,006	—	168,496	—	—
		6h; 8h	172,310	−0,014		171,106	−0,008		168,494 не более		
		6g; 8g	172,230			171,026			168,414 не более		
		6e	172,192			170,988			168,376 не более		
		6d	172,160			170,956			168,344 не более		
	К-И	4h	172,322	−0,011	—	171,119	−0,006	—	168,496	—	—
		6h; 8h	172,324	−0,014		171,120	−0,008		168,494 не более		
		6g; 8g	172,244			171,040			168,414 не более		
		6e	172,206			171,002			168,376 не более		
		6d	172,174			170,970			168,344 не более		

Продолжение табл. 116

Исполнительные размеры калибров для резьбы М175×6

мм

Наименование	Вид калибра	Поле допуска резьбы	d			d_2			d_1			
			Новый		Изношенный	Новый		Изношенный	Новый			Изношенный
			Номин.	Пред. откл.		Номин.	Пред. откл.		Номин.		Пред. откл.	
Контрольные калибры-пробки	КНЕ-ПР	4h	175,011	−0,022	—	170,890	−0,006	170,882	168,288	не более	—	—
		6h	175,014			170,776		170,764	168,172			
		6g	174,934	−0,028		170,696	−0,008	170,684	168,092			
		6e	174,896			170,658		170,646	168,054			
		6d	174,864			170,626		170,614	168,022			
		8h	175,018	−0,036		170,594	−0,011	170,578	167,988			
		8g	174,938			170,514		170,498	167,908			
	КНЕ-НЕ	4h	174,821	−0,022	—	170,916	−0,006	—	168,315	не более	—	—
		6h	174,714			170,807			168,205			
		6g	174,634	−0,028		170,727	−0,008		168,125			
		6e	174,596			170,689			168,087			
		6d	174,564			170,657			168,055			
		8h	174,543	−0,036		170,634	−0,011		168,030			
		8g	174,463			170,554			167,950			
	КИ-НЕ	4h	174,827	−0,022	—	170,922	−0,006	—	168,315	не более	—	—
		6h	174,722			170,815			168,205			
		6g	174,642	−0,028		170,735	−0,008		168,125			
		6e	174,604			170,697			168,087			
		6d	174,572			170,665			168,055			
		8h	174,553	0,036		170,644	−0,011		168,030			
		8g	174,473			170,564			167,950			
	У-ПР	4h	175,011	−0,022	—	171,095	−0,006	171,086	168,496	не более	—	—
		6h; 8h	175,014			171,091		171,079	168,494			
		6g; 8g	174,934	−0,028		171,011	−0,008	170,999	168,414			
		6e	174,896			170,973		170,961	168,376			
		6d	174,864			170,941		170,929	168,344			
	У-НЕ	4h	174,812	−0,022	—	170,904	−0,006	170,895	168,315	не более	—	—
		6h	174,702			170,792		170,780	168,205			
		6g	174,622	−0,028		170,712	0,008	170,700	168,125			
		6e	174,584			170,674		170,662	168,087			
		6d	174,552			170,642		170,630	168,055			
		8h	174,528	−0,036		170,613	−0,011	170,598	168,030			
		8g	174,448			170,533		170,518	167,950			

Таблица 117

Исполнительные размеры калибров для резьбы М175×4

мм

Наименование	Вид калибра	Поле допуска резьбы	d Новый: Номин.	d Новый: Пред. откл.	d Изношенный	d_2 Новый: Номин.	d_2 Новый: Пред. откл.	d_2 Изношенный	d_1 Новый: Номин.	d_1 Новый: Пред. откл.	d_1 Изношенный
Калибры-пробки	ПР	4H5H; 5H	175,030	−0,028	174,995	172,425	−0,014	172,397	170,670 не более	—	—
		6H; 7H	175,042	−0,036	174,997	172,435	−0,018	172,399	170,670 не более		
		6G; 7G	175,102		175,057	172,495		172,459	170,730 не более		
	НЕ	4H5H	173,435	−0,028	—	172,628	−0,014	172,606	170,670 не более	—	—
		5H	173,488			172,681		172,659	170,670 не более		
		6H	173,564	−0,036		172,755	−0,018	172,727	170,670 не более		
		6G	173,624			172,815		172,787	170,730 не более		
		7H	173,654			172,845		172,817	170,670 не более		
		7G	173,714			172,905		172,877	170,730 не более		
Калибры-кольца	ПР	4h	175,011 не менее	—	—	172,385	+0,018	172,415	170,661	+0,018	170,691
		6h; 8h	175,014 не менее			172,378	+0,023	172,416	170,658	+0,023	170,696
		6g; 8g	174,954 не менее			172,318		172,356	170,598		170,636
		6e	174,919 не менее			172,284		172,320	170,564		170,600
		6d	174,889 не менее			172,254		172,290	170,534		170,570
	НЕ	4h	175,011 не менее	—	—	172,224	+0,018	172,248	171,415	+0,036	—
		6h	175,014 не менее			172,129	+0,023	172,160	171,318	+0,046	
		6g	174,954 не менее			172,069		172,100	171,258		
		6e	174,919 не менее			172,034		172,065	171,222		
		6d	174,889 не менее			172,004		172,035	171,192		
		8h	175,018 не менее			171,972	+0,030	172,012	171,157	+0,060	
		8g	174,958 не менее			171,912		171,952	171,097		
Контрольные калибры-пробки	КПР-ПР	4h	175,011	−0,022	—	172,380	−0,006	172,372	170,644 не более	—	—
		6h; 8h	175,014	−0,028		172,374	−0,008	172,362	170,636 не более		
		6g; 8g	174,954			172,314		172,302	170,576 не более		
		6e	174,919			172,279		172,267	170,541 не более		
		4d	174,889			172,249		172,237	170,511 не более		
	КПР-НЕ	4h	173,208	−0,011	—	172,406	−0,006	—	170,661 не более	—	—
		6h; 8h	173,208	−0,014		172,406	−0,008		170,658 не более		
		6g; 8g	173,148			172,346			170,598 не более		
		6e	173,114			172,310			170,564 не более		
		6d	173,084			172,280			170,534 не более		
	К-И	4h	173,220	−0,011	—	172,418	−0,006	—	170,661 не более	—	—
		6h; 8h	173,222	−0,014		172,420	−0,008		170,658 не более		
		6g; 8g	173,162			172,360			170,598 не более		
		6e	173,128			172,324			170,564 не более		
		6d	173,098			172,294			170,534 не более		

Продолжение табл. 117

Исполнительные размеры калибров для резьбы М175×4

мм

Наименование	Вид калибра	Поле допуска резьбы	d			d_2			d_1			
			Новый		Изношенный	Новый		Изношенный	Новый		Пред. откл.	Изношенный
			Номин.	Пред. откл.		Номин.	Пред. откл.		Номин.			
Контрольные калибры-пробки	КНЕ-ПР	4h	175,011	−0,022	—	172,220	−0,006	172,210	170,483	не более	—	—
		6h	175,014			172,124		172,112	170,386			
		6g	174,954	−0,028		172,064	−0,008	172,052	170,326			
		6e	174,919			172,030		172,018	170,292			
		6d	174,889			172,000		171,988	170,262			
		8h	175,018	−0,036		171,968	−0,011	171,952	170,228			
		8g	174,958			171,908		171,892	170,168			
	КНЕ-НЕ	4h	174,851	−0,022	—	172,245	−0,006	—	170,510	не более	—	—
		6h	174,764			172,156			170,420			
		6g	174,704	−0,028		172,096	−0,008		170,360			
		6e	174,669			172,061			170,325			
		6d	174,639			172,031			170,295			
		8h	174,618	−0,036		172,008	−0,011		170,270			
		8g	174,558			171,948			170,210			
	КИ-НЕ	4h	174,857	−0,022	—	172,251	−0,006	—	170,510	не более	—	—
		6h	174,772			172,164			170,420			
		6g	174,712	−0,028		172,104	−0,008		170,360			
		6e	174,677			172,069			170,325			
		6d	174,647			172,039			170,295			
		8h	174,628	−0,036		172,018	−0,011		170,270			
		8g	174,568			171,958			170,210			
	У-ПР	4h	175,011	−0,022	—	172,394	−0,006	172,385	170,661	не более	—	—
		6h; 8h	175,014			172,390		172,378	170,658			
		6g; 8g	174,954	−0,028		172,330	−0,008	172,318	170,598			
		6e	174,919			172,295		172,283	170,564			
		6d	174,889			172,265		172,253	170,534			
	У-НЕ	4h	174,842	−0,022	—	172,233	−0,006	172,224	170,510	не более	—	—
		6h	174,752			172,140		172,128	170,420			
		6g	174,692	−0,028		172,080	−0,008	172,068	170,360			
		6e	174,658			172,046		172,034	170,325			
		6d	174,628			172,016		172,004	170,295			
		8h	174,603	−0,036		171,987	−0,011	171,972	170,270			
		8g	174,543			171,927		171,912	170,210			

Таблица 118

Исполнительные размеры калибров для резьбы М175×3

мм

Наименование	Вид калибра	Поле допуска резьбы	d			d_2			d_1		
			Новый		Изношенный	Новый		Изношенный	Новый		Изношенный
			Номин.	Пред. откл.		Номин.	Пред. откл.		Номин.	Пред. откл.	
Калибры-пробки	ПР	4Н5Н; 5Н	175,023	−0,022	174,994	173,068	−0,011	173,046	171,752 не более	—	—
		6Н; 7Н	175,030	−0,028	174,995	173,074	−0,014	173,046	171,752		
		6G, 7G	175,078		175,043	173,122		173,094	171,800		
	НЕ	4Н5Н	173,858	−0,022	—	173,252	−0,011	173,235	171,752 не более	—	—
		5Н	173,908	−0,028		173,301	−0,014	173,279	171,752		
		6Н	173,972			173,365		173,343	171,752		
		6G	174,020			173,413		173,391	171,800		
		7Н	174,053	−0,036		173,444	−0,018	173,416	171,752		
		7G	174,101			173,492		173,464	171,800		
Калибры-кольца	ПР	4h	175,011 не менее	—	—	173,034	+0,018	173,064	171,743	+0,018	171,773
		6h; 8h	175,014			173,028	+0,023	173,064	171,740	+0,023	171,778
		6g; 8g	174,966			172,980		173,016	171,692		171,730
		6e	174,929			172,942		172,980	171,656		171,692
		6d	174,902			172,916		172,952	171,628		171,666
	НЕ	4h	175,011 не менее	—	—	172,893	+0,018	172,917	172,284	+0,036	—
		6h	175,014			172,804	+0,023	172,835	172,192	+0,046	
		6g	174,966			172,756		172,787	172,144		
		6e	174,929			172,719		172,750	172,108		
		6d	174,902			172,699		172,723	172,080		
		8h	175,018			172,666	+0,030	172,706	172,051	+0,060	
		8g	174,970			172,618		172,658	172,003		
Контрольные калибры пробки	КПР-ПР	4h	175,011	−0,022	—	173,030	−0,006	173,020	171,726 не более	—	—
		6h; 8h	175,014	−0,028		173,023	−0,008	173,011	171,718		
		6g; 8g	174,966			172,975		172,963	171,670		
		6e	174,929			172,938		172,926	171,633		
		6d	174,902			172,911		172,899	171,606		
	КПР-НЕ	4h	173,658	−0,011	—	173,055	−0,006	—	171,743 не более	—	—
		6h; 8h	173,658	−0,014		173,054	−0,008		171,740		
		6g; 8g	173,610			173,006			171,692		
		6e	173,572			172,970			171,656		
		6d	173,546			172,942			171,628		
	К-И	4h	173,670	−0,011	—	173,067	−0,006	—	171,743 не более	—	—
		6h; 8h	173,672	−0,014		173,068	−0,008		171,740		
		6g, 8g	173,624			173,020			171,692		
		6e	173,586			172,984			171,656		
		6d	173,560			172,956			171,628		

Продолжение табл. 118

Исполнительные размеры калибров для резьбы М175×3

мм

Наименование	Вид калибра	Поле допуска резьбы	d			d_2			d_1		
			Новый		Изношенный	Новый		Изношенный	Новый		Изношенный
			Номин.	Пред. откл.		Номин.	Пред. откл.		Номин.	Пред. откл.	
Контрольные калибры-пробки	КНЕ-ПР	4h	175,011	−0,022	—	172,888	−0,006	172,880	171,585	не более	—
		6h	175,014			172,800		172,788	171,494		
		6g	174,966	−0,028		172,752	−0,008	172,740	171,446		
		6e	174,929			172,714		172,702	171,410		
		6d	174,902			172,688		172,676	171,382		
		8h	175,018	−0,036		172,662	−0,011	172,646	171,355		
		8g	174,970			172,614		172,598	171,307		
	КНЕ-НЕ	4h	174,871	−0,022	—	172,914	−0,006	—	171,612	не более	—
		6h	174,790			172,831			171,528		
		6g	174,742	−0,028		172,783	−0,008		171,480		
		6e	174,705			172,746			171,443		
		6d	174,678			172,719			171,416		
		8h	174,663	−0,036		172,702	−0,011		171,397		
		8g	174,615			172,654			171,349		
	КИ-НЕ	4h	174,877	−0,022	—	172,920	−0,006	—	171,621	не более	—
		6h	174,798			172,839			171,528		
		6g	174,750	−0,028		172,791	−0,008		171,480		
		6e	174,713			172,754			171,443		
		6d	174,686			172,727			171,416		
		8h	174,673	−0,036		172,712	−0,011		171,397		
		8g	174,625			172,664			171,349		
	У-ПР	4h	175,011	−0,022	—	173,043	−0,006	173,034	171,743	не более	—
		6h; 8h	175,014			173,039		173,027	171,740		
		6g; 8g	174,966	−0,028		172,991	−0,008	172,979	171,692		
		6e	174,929			172,954		172,942	171,656		
		6d	174,902			172,927		172,915	171,628		
	У-НЕ	4h	174,862	−0,022	—	172,902	−0,006	172,893	171,612	не более	—
		6h	174,778			172,816		172,804	171,528		
		6g	174,730	−0,028		172,768	−0,008	172,756	171,480		
		6e	174,694			172,730		172,718	171,443		
		6d	174,666			172,704		172,692	171,416		
		8h	174,648	−0,036		172,681	−0,011	172,666	171,397		
		8g	174,600			172,633		172,618	171,349		

Таблица 119

Исполнительные размеры калибров для резьбы М175×2

мм

Наименование	Вид калибра	Поле допуска резьбы	d			d_2			d_1		
			Новый		Изношенный	Новый		Изношенный	Новый		Изношенный
			Номин.	Пред. откл.		Номин.	Пред. откл.		Номин	Пред. откл.	
Калибры-пробки	ПР	4H5H; 5H	175,023	−0,022	174,994	173,718	−0,011	173,696	172,835 не более	—	—
		6H; 7H	175,030	−0,028	174,995	173,724	−0,014	173,696	172,835 не более		
		6G; 7G	175,068		175,033	173,762		173,734	172,873 не более		
	НЕ	4H5H	174,278	−0,022	—	173,872	−0,011	173,855	172,835 не более	—	—
		5H	174,318			173,912		173,895	172,835 не более		
		6H	174,372	0,028		173,965	−0,014	173,943	172,835 не более		
		6G	174,410			174,003		173,981	172,873 не более		
		7H	174,437			174,030		174,008	172,835 не более		
		7G	174,475			174,068		174,046	172,873 не более		
Калибры-кольца	ПР	4h	175,009 не менее	—	—	173,692	+0,014	173,715	172,828	+0,014	172,851
		6h; 8h	175,011 не менее			173,684	+0,018	173,714	172,826	+0,018	172,856
		6g; 8g	174,973 не менее			173,646		173,676	172,788		172,818
		6e	174,940 не менее			173,613		173,643	172,755		172,785
		6d	174,911 не менее			173,584		173,614	172,726		172,756
	НЕ	4h	175,009 не менее	—	—	173,569	+0,014	173,588	173,162	+0,028	—
		6h	175,011 не менее			173,493	+0,018	173,517	173,084	+0,036	
		6g	174,973 не менее			173,455		173,479	173,046		
		6e	174,940 не менее			173,422		173,446	173,013		
		6d	174,911 не менее			173,393		173,417	172,984		
		8h	175,014 не менее			173,378	+0,023	173,409	172,966	+0,046	
		8g	174,976 не менее			173,340		173,371	172,928		
Контрольные калибры-пробки	КПР-ПР	4h	175,009	−0,018	—	173,688	−0,005	173,680	172,818 не более	—	—
		6h; 8h	175,011	−0,022		173,680	−0,006	173,670	172,809 не более		
		6g; 8g	174,973			173,642		173,632	172,771 не более		
		6e	174,940			173,608		173,600	172,738 не более		
		6d	174,911			173,580		173,570	172,709 не более		
	КПР-НЕ	4h	174,110	−0,009	—	173,708	−0,005	—	172,828 не более	—	—
		6h; 8h	174,108	−0,011		173,705	−0,006		172,826 не более		
		6g; 8g	174,070			173,667			172,788 не более		
		6e	174,036			173,634			172,755 не более		
		6d	174,008			173,605			172,726 не более		
	К-И	4h	174,120	−0,009	—	173,718	−0,005	—	172,828 не более	—	—
		6h; 8h	174,120	−0,011		173,717	−0,006		172,826 не более		
		6g; 8g	174,082			173,679			172,788 не более		
		6e	174,048			173,646			172,755 не более		
		6d	174,020			173,617			172,726 не более		

Продолжение табл. 119

Исполнительные размеры калибров для резьбы М175×2

мм

Наименование	Вид калибра	Поле допуска резьбы	d Новый Номин.	d Новый Пред. откл.	d Изношенный	d_2 Новый Номин.	d_2 Новый Пред. откл.	d_2 Изношенный	d_1 Новый Номин.	d_1 Новый Пред. откл.	d_1 Изношенный
Контрольные калибры-пробки	КНЕ-ПР	4h	175,009	—0,018	—	173,565	—0,005	173,557	172,695 не более	—	—
		6h	175,011			173,488		173,480	172,618		
		6g	174,973	—0,022		173,450	—0,006	173,442	172,580		
		6e	174,940			173,418		173,408	172,547		
		6d	174,911			173,388		173,380	172,518		
		8h	175,014	—0,028		173,374	—0,008	173,362	172,502		
		8g	174,976			173,336		173,324	172,464		
	КНЕ-НЕ	4h	174,891	—0,018	—	173,586	—0,005	—	172,717	—	—
		6h	174,821			173,514			172,645		
		6g	174,783	—0,022		173,476	—0,006		172,607		
		6e	174,750			173,443			172,574		
		6d	174,721			173,414			172,545		
		8h	174,714	—0,028		173,405	—0,008		172,535		
		8g	174,676			173,367			172,497		
	КИ-НЕ	4h	174,896	—0,018	—	173,590	—0,005	—	172,717	—	—
		6h	174,827			173,520			172,645		
		6g	174,789	—0,022		173,482	—0,006		172,607		
		6e	174,756			173,449			172,574		
		6d	174,727			173,420			172,545		
		8h	175,722	—0,028		173,413	—0,008		172,535		
		8g	174,684			173,375			172,497		
	У-ПР	4h	175,009	—0,018	—	173,699	—0,005	173,691	172,828	—	—
		6h; 8h	175,011			173,693		173,684	172,826		
		6g; 8g	174,973	—0,022		173,655	—0,006	173,646	172,788		
		6e	174,940			173,622		173,613	172,755		
		6d	174,911			173,593		173,584	172,726		
	У-НЕ	4h	174,884	—0,018	—	173,576	—0,005	173,568	172,717	—	—
		6h	174,812			173,502		173,493	172,645		
		6g	174,774	—0,022		173,464	—0,006	173,455	172,607		
		6e	174,741			173,431		173,422	172,574		
		6d	174,712			173,402		173,393	172,545		
		8h	174,702	—0,028		173,390	—0,008	173,378	172,535		
		8g	174,664			173,352		173,340	172,497		

Таблица 126

Исполнительные размеры калибров для резьбы М180×6

мм

Наименование	Вид калибра	Поле допуска резьбы	d			d_2			d_1		
			Новый		Изношенный	Новый		Изношенный	Новый		Изношенный
			Номин.	Пред. откл.		Номин.	Пред. откл.		Номин.	Пред. откл.	
Калибры-пробки	ПР	4H5H; 5H	180,030	−0,028	179,995	176,126	−0,014	176,098	173,505 не более	—	—
		6H; 7H	180,042	−0,036	179,997	176,136	−0,018	176,100	173,505 не более		
		6G; 7G	180,122		180,077	176,216		176,180	173,585 не более		
	НЕ	4H5H	177,574	−0,028	—	176,367	−0,014	176,345	173,505 не более	—	—
		5H	177,639			176,432		176,410	173,505 не более		
		6H	177,730	−0,036		176,521	−0,018	176,493	173,505 не более		
		6G	177,810			176,601		176,573	175,585 не более		
		7H	177,830			176,621		176,593	173,505 не более		
		7G	177,910			176,701		176,673	173,585 не более		
Калибры-кольца	ПР	4h	180,011 не менее	—	—	176,086	+0,018	176,116	173,496	+0,018	173,526
		6h; 8h	180,014 не менее			176,080	+0,023	176,116	173,494	+0,023	173,530
		6g; 8g	179,934 не менее			176,000		176,036	173,414		173,450
		6e	179,896 не менее			175,962		175,998	173,376		173,412
		6d	179,864 не менее			175,930		175,966	173,344		173,380
	НЕ	4h	180,011 не менее	—	—	175,895	+0,018	175,919	174,686	+0,036	—
		6h	180,014 не менее			175,780	+0,023	175,811	174,568	+0,046	
		6g	179,934 не менее			175,700		175,731	174,488		
		6e	179,896 не менее			175,662		175,693	174,450		
		6d	179,864 не менее			175,630		175,661	174,418		
		8h	180,018 не менее			175,598	+0,030	175,638	174,383	+0,060	
		8g	179,938 не менее			175,518		175,558	174,303		
Контрольные калибры-пробки	КПР-ПР	4h	180,011	−0,022	—	175,082	−0,006	176,072	173,479 не более	—	—
		6h; 8h	180,014	−0,028		175,075	−0,008	176,063	173,471 не более		
		6g; 8g	179,934			175,995		175,983	173,391 не более		
		6e	179,896			175,957		175,945	173,353 не более		
		6d	179,864			175,925		175,913	173,321 не более		
	КПР-НЕ	4h	177,310	−0,011	—	176,107	−0,006	—	173,496 не более	—	—
		6h; 8h	177,310	−0,014		176,106	−0,008		173,494 не более		
		6g; 8g	177,230			176,026			173,414 не более		
		6e	177,192			175,988			173,376 не более		
		6d	177,160			175,956			173,344 не более		
	К-И	4h	177,322	−0,011	—	176,119	−0,006	—	173,496 не более	—	—
		6h; 8h	177,324	−0,014		176,120	−0,008		173,494 не более		
		6g; 8g	177,244			176,040			173,414 не более		
		6e	177,206			176,002			173,376 не более		
		6d	177,174			175,970			173,344 не более		

Продолжение табл. 120

Исполнительные размеры калибров для резьбы М180×6

мм

Наименование	Вид калибра	Поле допуска резьбы	d			d_2			d_1		
			Новый		Изношенный	Новый		Изношенный	Новый		Изношенный
			Номин.	Пред. откл.		Номин.	Пред. откл.		Номин.	Пред. откл.	
Контрольные калибры-пробки	КНЕ-ПР	4h	180,011	−0,022	—	175,890	−0,006	175,882	173,288	не более	—
		6h	180,014			175,776		175,764	173,172		
		6g	179,934	−0,028		175,696	−0,008	175,684	173,092		
		6e	179,896			175,658		175,646	173,054		
		6d	179,864			175,626		175,614	173,022		
		8h	180,018	−0,036		174,594	−0,011	175,578	172,988		
		8g	179,938			175,514		175,498	172,908		
	КНЕ-НЕ	4h	179,821	−0,022	—	175,916	−0,006	—	173,315	не более	—
		6h	179,714	−0,028		175,807	0,008		173,205		
		6g	179,634			175,727			173,125		
		6e	179,596			175,689			173,087		
		6d	179,564			175,657			173,055		
		8h	179,543	−0,036		175,634	−0,011		173,030		
		8g	179,463			175,554			172,950		
	КИ-НЕ	4h	179,827	−0,022	—	175,922	−0,006	—	173,315	не более	—
		6h	179,722	−0,028		175,815	−0,008		173,205		
		6g	179,642			175,735			173,125		
		6e	179,604			175,697			173,087		
		6d	179,572			175,665			173,055		
		8h	179,553	−0,036		175,644	−0,011		173,030		
		8g	179,473			175,564			172,950		
	У-ПР	4h	180,011	−0,022	—	176,095	−0,006	176,086	173,496	не более	—
		6h; 8h	180,014	−0,028		176,091	−0,008	176,079	173,494		
		6g; 8g	179,934			176,011		175,999	173,414		
		6e	179,896			175,973		175,961	173,376		
		6d	179,864			175,941		175,929	173,344		
	У-НЕ	4h	179,812	−0,022	—	175,904	−0,006	175,895	173,315	не более	—
		6h	179,702	−0,028		175,792	−0,008	175,780	173,205		
		6g	179,622			175,712		175,700	173,125		
		6e	179,584			175,674		175,662	173,087		
		6d	179,552			175,642		175,630	173,055		
		8h	179,528	−0,036		175,613	−0,011	175,598	173,030		
		8g	179,448			175,533		175,518	172,950		

Таблица 121

Исполнительны размеры калибров для резьбы М180×4

мм

Наименование	Вид калибра	Поле допуска резьбы	d			d_2			d_1		
			Новый		Изношенный	Новый		Изношенный	Новый		Изношенный
			Номин.	Пред. откл.		Номин.	Пред. откл.		Номин	Пред. откл.	
Калибры-пробки	ПР	4H5H; 5H	180,030	—0,028	179,995	177,425	—0,014	177,397	175,670 не более	—	—
		6H; 7H	180,042	—0,036	179,997	177,435	—0,018	177,399	175,670 не более		
		6G; 7G	180,102		180,057	177,495		177,459	175,730 не более		
	НЕ	4H5H	178,435	—0,028	—	177,628	—0,014	177,606	175,670 не более	—	—
		5H	178,488			177,681		177,659	175,670 не более		
		6H	178,564	—0,036		177,755	0,018	177,727	175,670 не более		
		6G	178,624			177,815		177,787	175,730 не более		
		7H	178,654			177,845		177,817	175,670 не более		
		7G	178,714			177,905		177,877	175,730 не более		
Калибры-кольца	ПР	4h	180,011 не менее	—	—	177,385	+0,018	177,415	175,661	+0,018	175,691
		6h; 8h	180,014 не менее			177,378	+0,023	177,416	175,658	+0,023	175,696
		6g; 8g	179,954 не менее			177,318		177,356	175,598		175,636
		6e	179,919 не менее			177 284		177,320	175,564		175,600
		6d	179,889 не менее			177,254		177,290	175,534		175,570
	НЕ	4h	180,011 не менее	—	—	177,224	+0,018	177,248	176,415	+0,036	—
		6h	180,014 не менее			177,129	+0,023	177,160	176,318	+0,046	
		6g	179,954 не менее			177,069		177,100	176,258		
		6e	179,919 не менее			177,034		177,065	176,222		
		6d	179,889 не менее			177,004		177,035	176,192		
		8h	180,018 не менее			176,972	+0,030	177,012	176,157	+0,060	
		8e	179,958 не менее			176,912		177,952	176,097		
Контрольные калибры-пробки	КПР-ПР	4h	180,011	—0,022	—	177,380	—0,006	177,372	175,644 не более	—	—
		6h; 8h	180,014	—0,028		177,374	—0,008	177,362	175,636 не более		
		6g; 8g	171,954			177,314		177,302	175,576 не более		
		6e	179,919			177,279		177,267	175,541 не более		
		6d	179,889			177,249		177,237	175,511 не более		
	КПР-НЕ	4h	178,208	—0,011	—	177,406	—0,006	—	175,661 не более	—	—
		6h; 8h	178,208	—0,014		177,406	—0,008		175,658 не более		
		6g; 8g	178,148			177,346			175,598 не более		
		6e	178,114			177,310			175,564 не более		
		6d	178,084			177,280			175,534 не более		
	К-И	4h	178,220	—0,011	—	177,418	—0,006	—	175,661 не более	—	—
		6h; 8h	178,222	—0,014		177,420	—0,008		175,658 не более		
		6g; 8g	178,162			177,360			175,598 не более		
		6e	178,128			177,324			175,564 не более		
		6d	178,098			177,294			175,534 не более		

Продолжение табл. 121

Исполнительные размеры калибров для резьбы М180×4

мм

Наименование	Вид калибра	Поле допуска резьбы	d			d_2			d_1			
			Новый		Изношенный	Новый		Изношенный	Новый			Изношенный
			Номин.	Пред. откл.		Номин.	Пред. откл.		Номин.		Пред. откл.	
Контрольные калибры-пробки	КНЕ-ПР	4h	180,011	—0,022	—	177,220	—0,006	177,210	175,483	не более	—	—
		6h	180,014			177,124		177,112	175,386			
		6g	179,954	—0,028		177,064	—0,008	177,052	175,326			
		6e	179,919			177,030		177,018	175,292			
		6d	179,889			177,000		176,988	175,262			
		8h	180,018	—0,036		176,968	—0,011	176,952	175,228			
		8g	179,958			176,908		176,892	175,168			
	КНЕ-НЕ	4h	179,851	—0,022	—	177,245	—0,006	—	175,510	не более	—	—
		6h	179,764			177,156			175,420			
		6g	179,704	—0,028		177,096	—0,008		175,360			
		6e	179,669			177,061			175,325			
		6d	179,639			177,031			175,295			
		8h	179,618	—0,036		177,008	—0,011		175,270			
		8g	179,558			176,948			175,210			
	КИ-НЕ	4h	179,857	—0,022	—	177,251	—0,006	—	175,510	не более	—	—
		6h	179,772			177,164			175,420			
		6g	179,712	—0,028		177,104	—0,008		175,360			
		6e	179,677			177,069			175,325			
		6d	179,647			177,039			175,295			
		8h	179,628	—0,036		177,018	—0,011		175,270			
		8g	179,568			176,958			175,210			
	У-ПР	4h	180,011	—0,022	—	177,394	—0,006	177,385	175,661	не более	—	—
		6h; 8h	180,014			177,390		177,378	175,658			
		6g; 8g	179,954	—0,028		177,330	—0,008	177,318	175,598			
		6e	179,919			177,295		177,283	175,564			
		6d	179,889			177,265		177,253	175,534			
	У-НЕ	4h	179,842	—0,022	—	177,233	—0,006	177,224	175,510	не более	—	—
		6h	179,752			177,140		177,128	175,420			
		6g	179,692	—0,028		177,080	—0,008	177,068	175,360			
		6e	179,658			177,046		177,034	175,325			
		6d	179,628			177,016		177,004	175,295			
		8h	179,603	—0,036		176,987	—0,011	176,972	175,270			
		8g	179,543			176,927		176,912	175,210			

Таблица 122

Исполнительные размеры калибров для резьбы М180×3

мм

Наименование	Вид калибра	Поле допуска резьбы	d			d_2			d_1		
			Новый		Изношенный	Новый		Изношенный	Новый		Изношенный
			Номин.	Пред. откл.		Номин.	Пред. откл.		Номин.	Пред. откл.	
Калибры-пробки	ПР	4H5H; 5H	180,023	−0,022	179,994	178,068	0,011	178,046	176,752 не более	—	—
		6H; 7H	180,030	−0,028	179,995	178,074	−0,014	178,046	176,752		
		6G; 7G	180,078		180,043	178,122		178,094	176,800		
	НЕ	4H5H	178,858	−0,022	—	178,252	−0,011	178,235	176,752 не более	—	—
		5H	178,908	−0,028		178,301	−0,014	178,279	176,752		
		6H	178,972			178,365		178,343	176,752		
		6G	179,020			178,413		178,391	176,800		
		7H	179,053	−0,036		178,444	−0,018	178,416	176,752		
		7G	179,101			178,492		178,464	176,800		
Калибры-кольца	ПР	4h	180,011 не менее	—	—	178,034	+0,018	178,064	176,743	+0,018	176,773
		6h; 8h	180,014			178,028	+0,023	178,064	176,740	+0,023	176,778
		6g; 8g	179,966			177,980		178,016	176,692		176,730
		6e	179,929			177,942		177,980	176,656		176,692
		6d	179,902			177,916		177,952	176,628		176,666
	НЕ	4h	180,011 не менее	—	—	177,893	+0,018	177,917	177,284	+0,036	—
		6h	180,014			177,804	+0,023	177,835	177,192	+0,046	
		6g	179,966			177,756		177,787	177,144		
		6e	179,929			177,719		177,750	177,108		
		6d	179,902			177,692		177,723	177,080		
		8h	180,018			177,666	+0,030	177,706	177,051	+0,060	
		8g	179,970			177,618		177,658	177,003		
Контрольные калибры-пробки	КПР-ПР	4h	180,011	−0,022	—	178,030	−0,006	178,020	176,726 не более	—	—
		6h; 8h	180,014	−0,028		178,023	−0,008	178,011	176,718		
		6g; 8g	179,966			177,975		177,963	176,670		
		6e	179,929			177,938		177,926	176,633		
		6d	179,902			177,911		177,899	176,606		
	КПР-НЕ	4h	178,658	−0,011	—	178,055	0,006	—	176,743 не более	—	—
		6h; 8h	178,658	−0,014		178,054	−0,008		176,740		
		6g; 8g	178,610			178,006			176,692		
		6e	178,572			177,970			176,656		
		6d	178,546			177,942			176,628		
	К-И	4h	178,670	−0,011	—	178,067	−0,006	—	176,743 не более	—	—
		6h; 8h	178,672	−0,014		178,068	0,008		176,740		
		6g; 8g	178,624			178,020			176,692		
		6e	178,586			177,984			176,656		
		6d	178,560			177,956			176,628		

Продолжение табл. 122

Исполнительные размеры калибров для резьбы М180×3

мм

Наименование	Вид калибра	Поле допуска резьбы	d			d_2			d_1			
			Новый		Изношенный	Новый		Изношенный	Новый			Изношенный
			Номин.	Пред. откл.		Номин.	Пред. откл.		Номин.		Пред. откл.	
Контрольные калибры-пробки	КНЕ-ПР	4h	180,011	−0,022	—	177,888	−0,006	177,880	176,585	не более	—	—
		6h	180,014			177,800		177,788	176,494			
		6g	179,966	−0,028		177,752	−0,008	177,740	176,446			
		6e	179,929			177,714		177,702	176,410			
		6d	179,902			177,688		177,676	176,382			
		8h	180,018	−0,036		177,662	−0,011	177,646	176,355			
		8g	179,970			177,614		177,598	176,307			
	КНЕ-НЕ	4h	179,871	−0,022	—	177,914	−0,006	—	176,612	не более	—	—
		6h	179,790			177,831			176,528			
		6g	179,742	−0,028		177,783	−0,008		176,480			
		6e	179,705			177,746			176,443			
		6d	179,678			177,719			176,416			
		8h	179,663	−0,036		177,702	−0,011		176,397			
		8g	179,615			177,654			176,349			
	КИ-НЕ	4h	179,877	−0,022	—	177,920	−0,006	—	176,612	не более	—	—
		6h	179,798			177,839			176,528			
		6g	179,750	−0,028		177,791	−0,008		176,480			
		6e	179,713			177,754			176,443			
		6d	179,686			177,727			176,416			
		8h	179,673	−0,036		177,712	−0,011		176,397			
		8g	179,625			177,664			176,349			
	У-ПР	4h	180,011	−0,022	—	178,043	−0,006	178,034	176,743	не более	—	—
		6h; 8h	180,014			178,039		178,027	176,740			
		6g; 8g	179,966	−0,028		177,991	−0,008	177,979	176,694			
		6e	179,929			177,954		177,942	176,656			
		6d	179,902			177,927		177,915	176,628			
	У-НЕ	4h	179,862	−0,022	—	177,902	−0,006	177,893	176,612	не более	—	—
		6h	179,778			177,816		177,804	176,528			
		6g	179,730	−0,028		177,768	−0,008	177,756	176,480			
		6e	179,694			177,730		177,718	176,443			
		6d	179,666			177,704		177,692	176,416			
		8h	179,648	−0,036		177,681	−0,011	177,666	176,397			
		8g	179,600			177,633		177,618	176,349			

Таблица 123

Исполнительные размеры калибров для резьбы М180×2

мм

Наименование	Вид калибра	Поле допуска резьбы	d			d_2			d_1		
			Новый		Изношенный	Новый		Изношенный	Новый		Изношенный
			Ноиин.	Пред. откл.		Ноиин.	Пред. откл.		Ноиин.	Пред. откл.	
Калибры-пробки	ПР	4H5H; 5H	180,023	—0,022	179,994	178,718	—0,011	178,696	177,835	не более	—
		6H; 7H	180,030	—0,028	179,995	178,724	—0,014	178,696	177,835		
		6G; 7G	180,068		180,033	178,762		178,734	177,873		
	НЕ	4H5H	179,278	—0,022	—	178,872	—0,011	178,855	177,835	не более	—
		5H	179,318			178,912		178,895	177,835		
		6H	179,372	—0,028		178,965	—0,014	178,943	177,835		
		6G	179,410			179,003		178,981	177,873		
		7H	179,437			179,030		179,008	177,835		
		7G	179,475			179,068		179,046	177,873		
Калибры-кольца	ПР	4h	180,009	не менее	—	178,692	+0,014	178,715	177,828	+0,014	177,851
		6h; 8h	180,011			178,681	+0,018	178,714	177,826	+0,018	177,856
		6g; 8g	179,973			178,646		178,676	177,788		177,818
		6e	179,940			178,613		178,643	177,755		177,785
		6d	179,911			178,584		178,614	177,726		177,756
	НЕ	4h	180,009	не менее	—	178,569	+0,014	178,588	178,162	+0,028	—
		6h	180,011			178,493	+0,018	178,517	178,084	+0,036	
		6g	179,973			178,455		178,479	178,046		
		6e	179,940			178,422		178,446	178,013		
		6d	179,911			178,393		178,417	177,984		
		8h	180,014			178,378	+0,023	178,409	177,966	+0,046	
		8g	179,976			178,340		178,371	177,928		
Контрольные калибры-пробки	КПР-ПР	4h	180,009	—0,018	—	178,688	—0,005	178,680	177,818	не более	—
		6h; 8h	180,011	—0,022		178,680	—0,006	178,670	177,809		
		6g; 8g	179,973			178,642		178,632	177,771		
		6e	179,940			178,608		178,600	177,738		
		6d	179,911			178,580		178,570	177,709		
	КПР-НЕ	4h	179,110	—0,009	—	178,708	—0,005	—	177,828	не более	—
		6h; 8h	179,108	—0,011		178,705	—0,006		177,826		
		6g; 8g	179,070			178,667			177,788		
		6e	179,036			178,634			177,755		
		6d	178,008			178,605			177,726		
	К-И	4h	179,120	—0,009	—	178,718	0,005	—	177,828	не более	—
		6h; 8h	179,120	—0,011		178,717	—0,006		177,826		
		6g; 8g	179,082			178,679			177,788		
		6e	179,048			178,646			177,755		
		6d	179,020			178,617			177,727		

Продолжение табл. 123

Исполнительные размеры калибров для резьбы М180×2

мм

Наименование	Вид калибра	Поле допуска резьбы	d			d_2			d_1		
			Новый		Изношенный	Новый		Изношенный	Новый		Изношенный
			Номин.	Пред. откл.		Номин.	Пред. откл.		Номин.	Пред. откл.	
Контрольные калибры-пробки	КНЕ-ПР	4h	180,009	−0,018	—	178,565	−0,005	178,557	177,695	не более	—
		6h	180,011			178,488		178,480	177,618		
		6g	179,973	−0,022		178,450	−0,006	178,442	177,580		
		6e	179,940			178,418		178,408	177,547		
		6d	179,911			178,388		178,380	177,518		
		8h	180,014	−0,028		178,374	−0,008	178,362	177,502		
		8g	179,976			178,336		178,324	177,464		
	КНЕ-НЕ	4h	179,891	−0,018	—	178,586	−0,005	—	177,717	не более	—
		6h	179,821			178,514			177,645		
		6g	179,783	−0,022		178,476	−0,006		177,607		
		6e	179,750			178,443			177,574		
		6d	179,721			178,414			177,545		
		8h	179,714	−0,028		178,405	−0,008		177,535		
		8g	179,676			178,367			177,497		
	КИ-НЕ	4h	179,896	−0,018	—	178,590	−0,005	—	177,717	не более	—
		6h	179,827			178,520			177,645		
		6g	179,789	−0,022		178,482	−0,006		177,607		
		6e	179,756			178,449			177,574		
		6d	179,727			178,420			177,545		
		8h	179,722	−0,028		178,413	−0,008		177,535		
		8g	179,684			178,375			177,497		
	У-ПР	4h	180,009	−0,018	—	178,699	−0,005	178,691	177,828	не более	—
		6h; 8h	180,011			178,693		178,684	177,826		
		6g; 8g	179,973	−0,022		178,655	−0,006	178,646	177,788		
		6e	179,940			178,622		178,613	177,755		
		6d	179,911			178,593		178,584	177,726		
	У НЕ	4h	179,884	−0,018	—	178,576	−0,005	178,568	177,717	не более	—
		6h	179,812			178,502		178,493	177,645		
		6g	179,774	−0,022		178,464	−0,006	178,455	177,607		
		6e	179,741			178,431		178,422	177,574		
		6d	179,712			178,402		178,393	177,545		
		8h	179,702	−0,028		178,390	−0,008	178,378	177,535		
		8g	179,664			178,352		178,340	177,497		

Таблица 124

Исполнительные размеры калибров для резьбы М185×6

мм

Наименование	Вид калибра	Поле допуска резьбы	d			d_2			d_1		
			Новый		Изношенный	Новый		Изношенный	Новый		Изношенный
			Номин.	Пред. откл.		Номин.	Пред. откл.		Номин.	Пред. откл.	
Калибры-пробки	ПР	4H5H; 5H	185,030	−0,028	184,995	181,126	−0,014	181,098	178,505 не более	—	—
		6H; 7H	185,042	−0,036	184,997	181,136	−0,018	181,100	178,505 не более		
		6G; 7G	185,122		185,077	181,216		181,180	178,585 не более		
	НЕ	4H5H	182,589	−0,028	—	181,382	−0,014	181,360	178,505 не более	—	—
		5H	182,665	−0,036		181,456	−0,018	181,428	178,505 не более		
		6H	182,755			181,546		181,518	178,505 не более		
		6G	182,835			181,626		181,598	178,585 не более		
		7H	182,866	−0,044		181,655	−0,022	181,621	178,505 не более		
		7G	182,946			181,735		181,701	178,585 не более		
Калибры-кольца	ПР	4h	185,011 не менее	—	—	181,086	+0,018	181,116	178,496	+0,018	178,526
		6h; 8h	185,014 не менее			181,080	+0,023	181,116	178,494	+0,023	178,530
		6g; 8g	184,934 не менее			181,000		181,036	178,414		178,450
		6e	184,896 не менее			180,962		180,998	178,376		178,412
		6d	184,864 не менее			180,930		180,966	178,344		178,380
	НЕ	4h	185,011 не менее	—	—	180,885	+0,018	180,909	179,676	+0,036	—
		6h	185,014 не менее			180,765	+0,023	180,796	179,554	+0,046	
		6g	184,934 не менее			180,685		180,716	179,474		
		6e	184,896 не менее			180,647		180,678	179,436		
		6d	184,864 не менее			180,615		180,646	179,404		
		8h	185,018 не менее			180,573	+0,030	180,613	179,358	+0,060	
		8g	184,938 не менее			180,493		180,533	179,278		
Контрольные калибры-пробки	КПР-ПР	4h	185,011	−0,022	—	181,082	−0,006	180,072	178,479 не более	—	—
		6h; 8h	185,014	−0,028		181,075	−0,008	181,063	178,471 не более		
		6g; 8g	184,934			180,998		180,983	178,391 не более		
		6e	184,896			180,957		180,945	178,353 не более		
		6d	184,864			180,925		180,913	178,321 не более		
	КПР-НЕ	4h	182,310	−0,011	—	181,107	−0,006	—	178,496 не более	—	—
		6h; 8h	182,310	−0,014		181,106	−0,008		178,494 не более		
		6g; 8g	182,230			181,026			178,414 не более		
		6e	182,192			180,988			178,376 не более		
		6d	182,160			180,956			178,344 не более		
	К-И	4h	182,322	−0,011	—	181,119	−0,006	—	178,496 не более	—	—
		6h; 8h	182,324	−0,014		181,120	−0,008		178,494 не более		
		6g; 8g	182,244			181,040			178,414 не более		
		6e	182,206			181,002			178,376 не более		
		6d	182,174			180,970			178,344 не более		

Продолжение табл. 124

Исполнительные размеры калибров для резьбы М185×6

мм

Наименование	Вид калибра	Поле допуска резьбы	d			d_2			d_1			
			Новый		Изношенный	Новый		Изношенный	Новый			Изношенный
			Номин.	Пред. откл.		Номин.	Пред. откл.		Номин.		Пред. откл.	
Контрольные калибры-пробки	КНЕ-ПР	4h	185,011	−0,022	—	180,880	−0,006	180,872	178,278	не более	—	—
		6h	185,014			180,760		180,748	178,156			
		6g	184,934	−0,028		180,690	−0,008	180,668	178,076			
		6e	184,896			180,642		180,630	178,038			
		6d	184,864			180,610		180,598	178,006			
		8h	185,018	−0,036		180,568	−0,011	180,554	177,963			
		8g	184,938			180,488		180,474	177,883			
	КНЕ-НЕ	4h	184,811	−0,022	—	180,906	−0,006	—	178,305	не более	—	—
		6h	184,699			180,792			178,190			
		6g	184,619	−0,028		180,712	−0,008		178,110			
		6e	184,581			180,674			178,072			
		6d	184,549			180,642			178,040			
		8h	184,518	−0,036		180,608	−0,011		178,005			
		8g	184,438			180,528			177,925			
	КИ-НЕ	4h	184,817	−0,022	—	180,912	−0,006	—	178,305	не более	—	—
		6h	184,707			180,800			178,190			
		6g	184,627	0,028		180,720	−0,008		178,110			
		6e	184,589			180,682			178,072			
		6d	184,557			180,650			178,040			
		8h	184,528	−0,036		180,618	−0,011		178,005			
		8g	184,448			180,538			177,925			
	У-ПР	4h	185,011	−0,022	—	181,095	−0,006	181,086	178,496	не более	—	—
		6h; 8h	185,014	0,028		181,091	−0,008	181,079	178,494			
		6g; 8g	184,934			181,011		180,999	178,414			
		6e	184,896			180,973		180,961	178,376			
		6d	184,864			180,941		180,929	178,344			
	У-НЕ	4h	184,802	−0,022	—	180,894	−0,005	180,885	178,305	не более	—	—
		6h	184,688			180,776		180,764	178,190			
		6g	184,608	−0,028		180,696	−0,008	180,684	178,110			
		6e	184,570			180,658		180,646	178,072			
		6d	184,538			180,626		180,614	178,040			
		8h	184,503	−0,036		180,588	−0,011	180,573	178,005			
		8g	184,423			180,508		180,493	177,925			

Таблица 125

Исполнительные размеры калибров для резьбы М185×4

мм

Наименование	Вид калибра	Поле допуска резьбы	d			d_2			d_1		
			Новый		Изношенный	Новый		Изношенный	Новый		Изношенный
			Номин.	Пред. откл.		Номин.	Пред. откл.		Номин.	Пред. откл.	
Калибры-пробки	ПР	4H5H; 5H	185,030	−0,028	184,995	182,425	−0,014	182,397	180,670 не более	—	—
		6H; 7H	185,042	−0,036	184,997	182,435	−0,018	182,399	180,670 не более		
		6G; 7G	185,102		185,057	182,495		182,459	180,730 не более		
	НЕ	4H5H	183,459	−0,028	—	182,652	−0,014	182,630	180,670 не более	—	—
		5H	183,523			182,716		182,694	180,670 не более		
		6H	183,604	−0,036		182,795	−0,018	182,767	180,670 не более		
		6G	183,664			182,855		182,827	180,730 не более		
		7H	183,704			182,895		182,867	180,670 не более		
		7G	183,764			182,955		182,927	180,730 не более		
Калибры-кольца	ПР	4h	185,011 не менее	—	—	182,385	+0,018	182,415	180,661	+0,018	180,691
		6h; 8h	185,014 не менее			182,378	+0,023	182,416	180,658	+0,023	180,696
		6g; 8g	184,954 не менее			182,318		182,356	180,598		180,636
		6e	184,919 не менее			182,284		182,320	180,564		180,600
		6d	184,889 не менее			182,254		182,290	180,534		180,570
	НЕ	4h	185,011 не менее	—	—	182,204	+0,018	182,228	181,395	+0,036	—
		6h	185,014 не менее			182,099	+0,023	182,130	181,288	+0,046	
		6g	184,954 не менее			182,039		182,070	181,228		
		6e	184,919 не менее			182,004		182,035	181,192		
		6d	184,889 не менее			181,974		182,005	181,162		
		8h	185,018 не менее			181,922	+0,030	181,962	181,107	+0,060	
		8g	184,958 не менее			181,862		181,902	181,047		
Контрольные калибры-пробки	КПР-ПР	4h	185,011	−0,022	—	182,380	−0,006	182,372	180,644 не более	—	—
		6h; 8h	185,014	−0,028		182,374	−0,008	182,362	180,636 не более		
		6g; 8g	184,954			182,314		182,302	180,576 не более		
		6e	184,919			182,279		182,267	180,541 не более		
		6d	184,889			182,249		182,237	180,511 не более		
	КПР-НЕ	4h	183,208	−0,011	—	182,406	−0,006	—	180,661 не более	—	—
		6h; 8h	183,208	−0,014		182,406	−0,008		180,658 не более		
		6g; 8g	183,148			182,346			180,598 не более		
		6e	183,114			182,310			180,564 не более		
		6d	183,084			182,280			180,534 не более		
	К-И	4d	183,220	−0,011	—	182,416	−0,006	—	180,661 не более	—	—
		6h; 8h	183,222	−0,014		182,420	−0,008		180,658 не более		
		6g; 8g	183,162			182,360			180,598 не более		
		6e	183,128			182,324			180,564 не более		
		6d	183,098			182,294			180,534 не более		

Продолжение табл. 125

Исполнительные размеры калибров для резьбы М185×4

мм

Наименование	Вид калибра	Поле допуска резьбы	d			d_2			d_1		
			Новый		Изношенный	Новый		Изношенный	Новый		Изношенный
			Номин.	Пред. откл.		Номин.	Пред. откл.		Номин.	Пред. откл.	
Контрольные калибры-пробки	КНЕ-ПР	4h	185,011	−0,022	—	182,200	−0,006	182,190	180,463	не более —	—
		6h	185,014	−0,028		182,094	−0,008	182,082	180,356		
		6g	184,954			182,034		182,022	180,296		
		6e	184,919			182,000		181,988	180,262		
		6g	184,889			181,970		181,958	180,232		
		8h	185,018	−0,036		181,918	−0,011	181,902	180,176		
		8g	184,958			181,858		181,842	180,118		
	КНЕ-НЕ	4h	184,831	−0,022	—	182,225	−0,006	—	180,490	не более —	—
		6h	184,734	−0,028		182,126	−0,008		180,390		
		6g	184,674			182,066			180,320		
		6e	184,639			182,031			180,295		
		6d	184,609			182,001			180,265		
		8h	184,568	−0,036		181,958	−0,011		180,220		
		8g	184,508			181,898			180,160		
	КИ-НЕ	4h	184,837	−0,022	—	182,231	−0,006	—	180,490	не более —	—
		6h	184,742	−0,028		182,134	−0,008		180,390		
		6g	184,682			182,074			180,330		
		6e	184,647			182,039			180,295		
		6d	184,617			182,009			180,265		
		8h	184,578	−0,036		181,968	−0,011		180,220		
		8g	184,518			181,908			180,160		
	У-ПР	4h	185,011	−0,022	—	182,394	−0,006	182,385	180,661	не более —	—
		6h; 8h	185,014	−0,028		182,390	−0,008	182,378	180,658		
		6g; 8g	184,954			182,330		182,318	180,598		
		6e	184,919			182,295		182,283	180,564		
		6d	184,889			182,265		182,253	180,534		
	У-НЕ	4h	184,822	−0,022	—	182,213	−0,006	182,204	180,490	не более —	—
		6h	184,722	−0,028		182,110	−0,008	182,098	180,390		
		6g	184,662			182,050		182,038	180,330		
		6e	184,628			182,016		182,004	180,295		
		6d	184,598			181,986		181,974	180,265		
		8h	184,553	−0,036		181,937	−0,011	181,922	180,220		
		8g	184,493			181,877		181,862	180,160		

Таблица 126

Исполнительные размеры калибров для резьбы М185×3

мм

Наименование	Вид калибра	Поле допуска резьбы	d			d_2			d_1			
			Новый		Изношенный	Новый		Изношенный	Новый			Изношенный
			Номин.	Пред. откл.		Номин.	Пред. откл.		Номин.		Пред. откл.	
Калибры-пробки	ПР	4H5H; 5H	185,000	−0,026	184,995	183,074	−0,014	183,046	181,752	не более	—	—
		6H; 7H	185,042	−0,036	184,997	183,084	−0,018	183,048	181,752			
		6G; 7G	185,090		185,043	183,132		183,096	181,800			
	НЕ	4H5H	183,884	−0,028	—	183,277	−0,014	183,255	181,752	не более	—	—
		5H	183,937			183,330		183,308	181,752			
		6H	184,013	−0,036		183,404	−0,018	183,376	181,752			
		6G	184,061			183,452		183,424	181,800			
		7H	184,103			183,494		183,466	181,752			
		7G	184,151			183,542		183,514	181,800			
Калибры-кольца	ПР	4h	185,011	не менее	—	183,034	+0,018	183,064	181,743		+0,016	181,773
		6h, 8h	185,014			183,028	+0,023	183,064	181,740		+0,023	181,778
		6g; 8g	184,963			182,980		183,016	181,692			181,730
		6e	184,929			182,942		182,980	181,656			181,692
		6d	184,902			182,916		182,952	181,628			181,666
	НЕ	4h	185,011	не менее	—	182,873	+0,018	182,897	182,264		+0,036	—
		6h	185,014			182,778	+0,023	182,809	182,166		+0,046	
		6g	184,966			182,730		182,761	182,118			
		6e	184,929			182,693		182,724	182,082			
		6d	184,902			182,666		182,697	182,054			
		8h	185,018			182,621	+0,030	182,661	182,006		+0,060	
		8g	184,970			182,573		182,613	181,958			
Контрольные калибры-пробки	КПР-ПР	4h	185,011	−0,022	—	183,030	−0,006	183,020	181,726	не более	—	—
		6h; 8h	185,014	−0,028		183,023	−0,008	183,011	181,718			
		6g; 8g	184,965			182,975		182,963	181,670			
		6e	184,929			182,938		182,926	181,633			
		6d	184,902			182,911		182,899	181,606			
	КПР-НЕ	4h	183,658	−0,014	—	183,055	−0,006	—	181,743	не более	—	—
		6h; 8h	183,658			183,054			181,740			
		6g; 8g	183,610	−0,014		183,006	−0,008		181,692			
		6e	183,572			182,970			181,656			
		6d	183,546			182,942			181,628			
	К-И	4h	183,670	−0,014	—	183,067	−0,006	—	181,743	не более	—	—
		6h; 8h	183,672			183,068			181,740			
		6g; 8g	183,624			183,020			181,692			
		6e	183,586			182,984	−0,008		181,656			
		6d	183,560			182,956			181,628			

Продолжение табл. 126

Исполнительные размеры калибров для резьбы М185×3

мм

Наименование	Вид калибра	Поле допуска резьбы	d			d_2			d_1			
			Новый		Изношенный	Новый		Изношенный	Новый			Изношенный
			Номин.	Пред. откл.		Номин.	Пред. откл.		Номин.		Пред. откл.	
Контрольные калибры-пробки	КНЕ-ПР	4h	185,011	−0,022	—	182,868	−0,006	182,860	181,565	не более	—	—
		6h	185,014			182,774		182,762	181,468			
		6g	184,966	−0,028		182,726	−0,008	182,714	181,420			
		6e	184,929			182,688		182,676	181,384			
		6d	184,902			182,662		182,650	181,356			
		8h	185,018	−0,036		182,616	0,011	182,602	181,310			
		8g	184,970			182,568		182,554	181,262			
	КНЕ-НЕ	4h	184,851	−0,022	—	182,894	−0,006	—	181,592	не более	—	—
		6h	184,764			182,805			181,502			
		6g	184,716	−0,028		182,757	−0,009		181,454			
		6e	184,679			182,720			181,417			
		6d	184,652			182,693			181,390			
		8h	184,618	−0,036		182,656	−0,011		181,352			
		8g	184,570			182,608			181,304			
	КИ-НЕ	4h	184,857	−0,022	—	182,900	−0,003	—	181,592	не более	—	—
		6h	184,772			182,813			181,502			
		6g	184,724	0,028		182,765	−0,008		181,454			
		6e	184,687			182,728			181,417			
		6d	184,660			182,701			181,390			
		8h	184,628	−0,036		182,666	−0,011		181,352			
		8g	184,580			182,618			181,304			
	У-ПР	4h	185,011	−0,022	—	183,043	−0,006	183,034	181,743	не более	—	—
		6h; 8h	185,014			183,039		183,027	181,740			
		6g; 8g	184,966	−0,028		182,991	−0,008	182,979	181,692			
		6e	184,929			182,954		182,942	181,656			
		6d	184,902			182,927		182,915	181,628			
	У-НЕ	4h	184,842	−0,022	—	182,882	−0,006	182,873	181,592	не более	—	—
		6h	184,752			182,790		182,778	181,502			
		6g	184,704	−0,028		182,742	−0,008	182,730	181,454			
		6e	184,668			182,704		182,692	181,417			
		6d	184,640			182,678		182,666	181,390			
		8h	184,603	−0,036		182,636	−0,011	182,621	181,352			
		8g	184,555			182,588		182,573	181,304			

Таблица 127

Исполнительные размеры калибров для резьбы М185×2

мм

Наименование	Вид калибра	Поле допуска резьбы	d			d_2			d_1		
			Новый		Изношенный	Новый		Изношенный	Новый		Изношенный
			Номин.	Пред. откл.		Номин.	Пред. откл.		Номин.	Пред. откл.	
Калибры-пробки	ПР	4H5H; 5H	185,023	−0,022	184,994	183,718	−0,011	183,696	182,835 не более	—	—
		6H; 7H	185,030	−0,028	184,995	183,724	−0,014	183,696	182,835		
		6G; 7G	185,068		185,033	183,762		183,734	182,873		
	НЕ	4H5H	184,298	−0,022	—	183,892	−0,011	183,875	182,835 не более	—	—
		5H	184,346	−0,028		183,939	−0,014	183,917	182,836		
		6H	184,402			183,995		183,973	182,835		
		6G	184,440			184,033		184,011	182,873		
		7H	184,483	−0,036		184,074	−0,018	184,046	182,835		
		7G	184,521			184,112		184,084	182,873		
Калибры-кольца	ПР	4h	185,011 не менее	—	—	183,684	+0,018	183,714	182,826	+0,016	182,856
		6h; 8h	185,014			183,678	+0,023	183,714	182,824	+0,023	182,860
		6g; 8g	184,976			183,640		183,676	182,786		182,822
		6e	184,943			183,606		183,644	182,752		182,790
		6d	184,914			183,578		183,614	182,724		182,760
	НЕ	4h	185,011 не менее	—	—	183,551	+0,018	183,575	183,142	+0,036	—
		6h	185,014			183,466	+0,023	183,497	183,054	+0,046	
		6g	184,976			183,428		183,459	183,016		
		6e	184,943			183,395		183,426	182,984		
		6d	184,914			183,366		183,397	182,954		
		8h	185,018			183,306	+0,030	183,376	182,921	+0,060	
		8g	184,980			183,398		183,338	182,883		
Контрольные калибры-пробки	КПР-ПР	4h	185,011	−0,022	—	183,680	−0,006	183,670	182,809 не более	—	—
		6h; 8h	185,014	−0,028		183,673	−0,008	183,661	182,801		
		6g; 8g	184,976			183,635		183,623	182,763		
		6e	184,943			183,602		183,590	182,730		
		6d	184,914			183,573		183,561	182,701		
	КПР-НЕ	4h	184,108	−0,011	—	183,705	−0,006	—	182,826 не более	—	—
		6h; 8h	184,108	−0,014		183,704	−0,008		182,824		
		6g; 8g	184,070			183,666			182,786		
		6e	184,036			183,634			182,752		
		6d	184,008			183,604			182,724		
	К-И	4h	184,120	−0,011	—	183,717	−0,006	—	182,826 не более	—	—
		6h; 8h	184,122	−0,014		183,718	−0,008		182,824		
		6g; 8g	184,084			183,680			182,786		
		6e	184,050			183,648			182,752		
		6d	184,022			183,618			182,724		

Продолжение табл. 127

Исполнительные размеры калибров для резьбы М185×2

мм

Наименование	Вид калибра	Поле допуска резьбы	d			d_2			d_1			
			Новый		Изношенный	Новый		Изношенный	Новый			Изношенный
			Номин.	Пред. откл.		Номин.	Пред. откл.		Номин.		Пред. откл.	
Контрольные калибры-пробки	КНЕ-ПР	4h	185,011	−0,022	—	183,546	−0,006	183,538	182,676	не более	—	—
		6h	185,014			183,462		183,450	182,590			
		6g	184,976	−0,028		183,424	−0,008	183,412	182,552			
		6e	184,943			183,390		183,378	182,518			
		6d	184,914			183,362		183,350	182,490			
		8h	184,999	−0,036		183,332	−0,011	183,316	182,458			
		8g	184,961			183,294		183,276	182,420			
	КНЕ-НЕ	4h	184,879	−0,022	—	183,572	−0,006	—	182,703	не более	—	—
		6h	184,802			183,493			182,623			
		6g	184,764	−0,028		183,455	−0,008		182,585			
		6e	184,731			183,422			182,552			
		6d	184,702			183,393			182,523			
		8h	184,683	−0,036		183,372	−0,011		182,500			
		8g	184,645			183,334			182,462			
	КИ-НЕ	4h	184,885	−0,022	—	183,578	−0,006	—	182,703	не более	—	—
		6h	184,810			183,501			182,623			
		6g	184,772	−0,028		183,463	−0,008		182,585			
		6e	184,739			183,430			182,552			
		6d	184,710			183,401			182,523			
		8h	184,693	−0,036		183,382	−0,011		182,500			
		8g	184,655			183,344			182,462			
	У-ПР	4h	185,011	−0,022	—	183,693	−0,006	183,684	182,826	не более	—	—
		6h; 8h	185,014			183,689		183,677	182,824			
		6g; 8g	184,976	−0,028		183,651	−0,008	183,639	182,786			
		6e	184,943			183,618		183,606	182,752			
		6d	184,914			183,589		183,577	182,724			
	У-НЕ	4h	184,870	−0,022	—	183,560	−0,006	183,551	182,703	не более	—	—
		6h	184,790			183,478		183,466	182,623			
		6g	184,752	−0,028		183,440	−0,008	183,428	182,585			
		6e	184,720			183,406		183,394	182,552			
		6d	184,690			183,378		183,366	182,523			
		8h	184,668	−0,036		183,351	−0,011	183,336	182,500			
		8g	184,630			183,313		183,298	182,462			

Таблица 128

Исполнительные размеры калибров для резьбы М190×6

мм

Наименование	Вид калибра	Поле допуска резьбы	d			d_2			d_1		
			Новый		Изношенный	Новый		Изношенный	Новый		Изношенный
			Номин.	Пред. откл.		Номин.	Пред. откл.		Номин.	Пред. откл.	
Калибры-пробки	ПР	4H5H; 5H	190,030	−0,028	189,995	186,126	−0,014	186,098	183,505 не более	—	—
		6H; 7H	190,042	−0,036	189,997	186,136	−0,018	186,100	183,505 не более		
		6G; 7G	190,122		190,077	186,216		186,180	183,585 не более		
	НЕ	4H5H	187,589	−0,028	—	186,382	−0,014	186,360	183,505 не более	—	—
		5H	187,665	−0,036		186,456	−0,018	186,428	183,505 не более		
		6H	187,755			186,546		186,518	183,506 не более		
		6G	187,835			186,626		186,598	183,585 не более		
		7H	187,866	−0,044		186,655	−0,022	186,621	183,506 не более		
		7G	187,946			186,735		186,701	183,585 не более		
Калибры-кольца	ПР	4h	190,011 не менее	—	—	186,086	+0,018	186,116	183,496	+0,018	183,526
		6h; 8h	190,014 не менее			186,080		186,116	183,494		183,530
		6g; 8g	189,934 не менее			186,000	+0,023	186,036	183,414	+0,023	183,450
		6e	189,896 не менее			185,962		185,998	183,376		183,412
		6d	189,864 не менее			185,930		185,966	183,344		183,380
	НЕ	4h	190,011 не менее	—	—	185,885	+0,018	185,909	183,676	+0,036	—
		6h	190,014 не менее			185,765		185,796	184,554		
		6g	189,934 не менее			185,685	+0,023	185,716	184,474	+0,046	
		6e	189,896 не менее			185,647		185,678	184,436		
		6d	189,864 не менее			185,615		185,646	184,404		
		8h	190,018 не менее			185,573	+0,030	185,613	184,358	+0,060	
		8g	189,938 не менее			185,493		185,533	184,278		
Контрольные калибры-пробки	КПР-ПР	4h	190,011	−0,022	—	186,082	−0,006	186,072	183,479 не более	—	—
		6h; 8h	190,014	−0,028		186,075	−0,008	186,063	183,471 не более		
		6g; 8g	189,934			185,995		185,983	183,391 не более		
		6e	189,896			185,957		185,945	183,353 не более		
		6d	189,864			185,925		185,913	183,321 не более		
	КПР-НЕ	4h	187,310	−0,011	—	186,107	−0,006	—	183,496 не более	—	—
		6h; 8h	187,310	−0,014		186,106	−0,008		183,494 не более		
		6g; 8g	187,230			186,026			183,414 не более		
		6e	187,192			185,988			183,376 не более		
		6d	187,160			185,956			183,344 не более		
	К-И	4h	187,322	−0,011	—	186,119	−0,006	—	183,496 не более	—	—
		6h; 8h	187,324	−0,014		186,120	−0,008		183,494 не более		
		6g; 8g	187,244			186,040			183,414 не более		
		6e	187,206			186,002			183,376 не более		
		6d	187,174			185,970			183,344 не более		

Продолжение табл. 128

Исполнительные размеры калибров для резьбы М190×6

мм

Наименование	Вид калибра	Поле допуска резьбы	d			d_2			d_1			
			Новый		Изношенный	Новый		Изношенный	Новый			Изношенный
			Номин.	Пред. откл.		Номин.	Пред. откл.		Номин.		Пред. откл.	
Контрольные калибры-пробки	КНЕ-ПР	4h	190,011	—0,022	—	185,880	—0,006	185,872	183,278	не более	—	—
		6h	190,014			185,760		185,748	183,156			
		6g	189,934	—0,028		185,680	—0,008	185,668	183,076			
		6e	189,896			185,642		185,630	183,038			
		6d	189,864			185,610		185,598	183,006			
		8h	190,018	—0,036		185,568	—0,011	185,554	182,963			
		8g	189,938			185,488		185,474	182,883			
	КНЕ-НЕ	4h	189,811	—0,022	—	185,906	—0,006	—	183,305	не более	—	—
		6h	189,699			185,792			183,190			
		6g	189,619	—0,028		185,712	—0,008		183,110			
		6e	189,581			185,674			183,072			
		6d	189,549			185,642			183,040			
		8h	189,518	—0,036		185,608	—0,011		183,005			
		8g	189,438			185,528			182,925			
	КИ-НЕ	4h	189,817	—0,022	—	185,912	—0,006	—	183,305	не более	—	—
		6h	189,707			185,800			183,190			
		6g	189,627	—0,028		185,720	—0,008		183,110			
		6e	189,589			185,682			183,072			
		6d	189,557			185,650			183,040			
		8h	189,528	—0,036		185,618	—0,011		183,005			
		8g	189,448			185,538			182,925			
	У-ПР	4h	190,011	—0,022	—	186,095	—0,006	186,086	183,496	не более	—	—
		6h; 8h	190,014			186,091		186,079	183,494			
		6g; 8g	189,934	—0,028		186,011	—0,008	185,999	183,414			
		6e	189,896			185,973		185,961	183,376			
		6d	189,864			185,941		185,929	183,344			
	У-НЕ	4h	189,802	—0,022	—	185,894	—0,006	185,885	183,305	не более	—	—
		6h	189,688			185,776		185,764	183,190			
		6g	189,608	—0,028		185,696	—0,008	185,684	183,110			
		6e	189,570			185,658		185,646	183,072			
		6d	189,538			185,626		185,614	183,040			
		8h	189,503	—0,036		185,588	—0,011	185,573	183,005			
		8g	189,423			185,508		185,493	183,925			

Таблица 129

Исполнительные размеры калибров для резьбы М190×4

мм

Наименование	Вид калибра	Поле допуска резьбы	d			d_2			d_1		
			Новый		Изношенный	Новый		Изношенный	Новый		Изношенный
			Номин.	Пред. откл.		Номин.	Пред. откл.		Номин.	Пред. откл.	
Калибры-пробки	ПР	4H5H; 5H	190,030	−0,028	189,995	187,425	−0,014	187,397	185,670 не более	—	—
		6H; 7H	190,042	−0,036	189,997	187,435	−0,018	187,399	185,670 не более		
		6G; 7G	190,102		190,057	187,495		187,459	185,730 не более		
	НЕ	4H5H	188,459	−0,028	—	187,652	−0,014	187,630	185,670 не более	—	—
		5H	188,523			187,716		187,694	185,670 не более		
		6H	188,604	−0,036		187,795	−0,018	187,767	185,670 не более		
		6G	188,664			187,855		187,827	185,730 не более		
		7H	188,704			187,895		187,867	185,670 не более		
		7G	188,764			187,955		187,927	185,730 не более		
Калибры-кольца	ПР	4h	190,011 не менее	—	—	187,385	+0,018	187,415	185,661	+0,018	185,691
		6h; 8h	190,014 не менее			187,378	+0,023	187,416	185,658	+0,023	185,696
		6g; 8g	189,954 не менее			187,318		187,356	185,598		185,636
		6e	189,919 не менее			187,284		187,320	185,564		185,600
		6d	189,889 не менее			187,254		187,290	185,534		185,570
	НЕ	4h	190,011 не менее	—	—	187,204	+0,018	187,228	186,395	+0,036	—
		6h	190,014 не менее			187,099	+0,023	187,130	186,288	+0,046	
		6g	189,954 не менее			187,039		187,070	186,228		
		6e	189,919 не менее			187,004		187,035	186,192		
		6d	189,889 не менее			186,974		187,005	186,162		
		8h	190,018 не менее			186,922	+0,030	186,962	186,107	+0,060	
		8g	189,958 не менее			186,862		186,902	186,047		
Контрольные калибры-пробки	КПР-ПР	4h	190,011	−0,022	—	187,380	−0,006	187,372	185,644 не более	—	—
		6h; 8h	190,014	−0,028		187,374	−0,008	187,362	186,636 не более		
		6g; 8g	189,954			187,314		187,302	185,576 не более		
		6e	189,919			187,279		187,267	185,541 не более		
		6d	189,889			187,249		187,237	185,511 не более		
	КПР-НЕ	4h	188,208	−0,011	—	187,406	−0,006	—	185,661 не более	—	—
		6h; 8h	188,208	−0,014		187,406	−0,008		185,658 не более		
		6g; 8g	188,148			187,346			185,598 не более		
		6e	188,114			187,310			185,564 не более		
		6d	188,084			187,280			185,534 не более		
	К-И	4h	188,220	−0,011	—	187,418	−0,006	—	185,661 не более	—	—
		6h; 8h	188,222	−0,014		187,420	−0,008		185,658 не более		
		6g; 8g	188,162			187,360			185,598 не более		
		6e	188,128			187,324			185,564 не более		
		6d	188,098			187,294			185,534 не более		

Продолжение табл. 121

Исполнительные размеры калибров для резьбы М190×4

мм

Назначение	Вид калибра	Поле допуска резьбы	d			d_2			d_1			
			Новый		Изношенный	Новый		Изношенный	Новый			Изношенный
			Номин.	Пред. откл.		Номин.	Пред. откл.		Номин.		Пред. откл.	
Контрольные калибры-пробки	КНЕ-ПР	4h	190,011	−0,022	—	187,200	−0,006	187,190	185,463	не более	—	—
		6h	190,014			187,094		187,082	185,356			
		6g	189,954	−0,028		187,034	−0,008	187,022	185,296			
		6e	189,919			187,000		186,988	185,262			
		6d	189,889			186,970		186,958	185,232			
		8h	190,018	−0,036		186,918	−0,011	186,902	185,178			
		8g	189,958			186,858		186,842	185,118			
	КНЕ-НГ	4h	189,831	−0,022	—	187,225	−0,006	—	185,490	не более	—	—
		6h	189,734			187,126			185,390			
		6g	189,674	−0,028		187,066	−0,008		185,330			
		6e	189,639			187,031			185,295			
		6d	189,609			187,001			185,265			
		8h	189,568	−0,036		186,958	−0,011		185,220			
		8g	189,508			186,898			185,160			
	КИ-НЕ	4h	189,837	−0,022	—	187,231	−0,006	—	185,490	не более	—	—
		6h	189,742			187,134			185,390			
		6g	189,682	−0,028		187,074	−0,008		185,330			
		6e	189,647			187,039			185,295			
		6d	189,617			187,009			185,265			
		8h	189,578	−0,036		186,968	−0,011		185,220			
		8g	189,518			186,908			185,160			
	У-ПР	4h	190,011	−0,022	—	187,394	−0,006	187,385	185,661	не более	—	—
		6h; 8h	190,014			187,390		187,378	185,658			
		6g; 8g	189,954	−0,028		187,330	−0,008	187,318	185,598			
		6e	189,919			187,295		187,283	185,564			
		6d	189,889			187,265		187,253	185,534			
	У-НЕ	4h	189,822	−0,022	—	187,213	−0,006	187,204	185,490	не более	—	—
		6h	189,722			187,110		187,098	185,390			
		6g	189,662	−0,028		187,050	−0,008	187,038	185,330			
		6e	189,628			187,016		187,004	185,295			
		6d	189,598			186,986		186,974	185,265			
		8h	189,553	−0,036		186,937	−0,011	186,922	185,220			
		8g	189,493			186,877		186,862	185,160			

Таблица 130

Исполнительные размеры калибров для резьбы М190×3

мм

Наименование	Вид калибра	Поле допуска резьбы	d			d_2			d_1		
			Новый		Изношенный	Новый		Изношенный	Новый		Изношенный
			Номин.	Пред. откл.		Номин.	Пред. откл.		Номин.	Пред. откл.	
	ПР	4H5H; 5H	190,030	−0,028	189,995	188,074	−0,014	188,046	186,752 не более	—	—
		6H; 7H	190,042	−0,036	189,997	188,084	−0,018	188,048	186,752 не более		
		6G; 7G	190,090		190,045	188,132		188,096	186,800 не более		
	НЕ	4H5H	188,884	−0,028	—	188,277	−0,014	188,255	186,752 не более	—	—
		5H	188,937			188,330		188,308	186,752 не более		
		6H	189,013	−0,036		188,404	−0,018	188,376	186,752 не более		
		6G	189,061			188,452		188,424	186,800 не более		
		7H	189,103			188,494		188,466	186,752 не более		
		7G	189,151			188,542		188,514	186,800 не более		
	ПР	4h	190,011 не менее	—	—	188,034	+0,018	188,064	186,743	+0,018	186,773
		6h; 8h	190,014 не менее			188,028	+0,023	188,064	186,740	+0,023	186,778
		6g; 8g	189,966 не менее			187,980		188,016	186,692		186,730
		6e	189,929 не менее			187,942		187,980	186,656		186,692
		6d	189,902 не менее			187,916		187,952	186,628		186,666
	НЕ	4h	190,011 не менее	—	—	187,873	+0,018	187,897	187,264	+0,036	—
		6h	190,014 не менее			187,778	+0,023	187,809	187,166	+0,046	
		6g	189,966 не менее			187,730		187,761	187,118		
		6e	189,929 не менее			187,693		187,724	187,082		
		6d	189,902 не менее			187,666		187,697	187,054		
		8h	190,018 не менее			187,621	+0,030	187,661	187,006	+0,060	
		8g	189,970 не менее			187,573		187,613	186,958		
	КПР-ПР	4h	190,011	−0,022	—	188,030	−0,006	188,020	186,726 не более	—	—
		6h; 8h	190,014	−0,028		188,023	−0,008	188,011	186,718 не более		
		6g; 8g	189,966			187,975		187,963	186,670 не более		
		6e	189,929			187,938		187,926	186,633 не более		
		6d	189,902			187,911		187,899	186,606 не более		
	КПР-НЕ	4h	188,658	−0,011	—	188,055	−0,006	—	186,743 не более	—	—
		6h; 8h	188,658	−0,014		188,054	−0,008		186,740 не более		
		6g; 8g	188,610			188,006			186,692 не более		
		6e	188,572			187,970			186,656 не более		
		6d	188,546			187,949			186,628 не более		
	К-И	4h	188,670	−0,011	—	188,067	−0,006	—	186,743 не более	—	—
		6h; 8h	188,672	−0,014		188,068	−0,008		186,740 не более		
		6g; 8g	188,624			188,020			186,692 не более		
		6e	188,586			187,984			186,656 не более		
		6d	188,560			187,956			186,628 не более		

Продолжение табл. 130

Исполнительные размеры калибров для резьбы М190×3

мм

Наименование	Вид калибра	Поле допуска резьбы	d			d_2			d_1			
			Новый		Изношенный	Новый		Изношенный	Новый			Изношенный
			Номин.	Пред. откл.		Номин.	Пред. откл.		Номин.		Пред. откл.	
Контрольные калибры-пробки	КНЕ-ПР	4h	190,011	—0,022	—	187,868	—0,006	187,860	186,565	не более	—	—
		6h	190,014			187,774		187,762	186,468			
		6g	189,966	—0,028		187,726	—0,008	187,714	186,420			
		6e	189,929			187,688		187,676	186,384			
		6d	189,902			187,662		187,650	186,356			
		8h	190,018	—0,036		187,616	—0,011	187,602	186,310			
		8g	189,970			187,568		187,554	186,262			
	КНЕ-НЕ	4h	189,951	—0,022	—	187,894	—0,006	—	186,592	не более	—	—
		6h	189,764			187,805			186,502			
		6g	189,716	—0,028		187,757	—0,008		186,454			
		6e	189,679			187,720			186,417			
		6d	189,652			187,693			186,390			
		8h	189,618	—0,036		187,656	—0,011		186,352			
		8g	189,570			187,608			186,304			
	КИ-НЕ	4h	189,857	—0,022	—	187,900	—0,006	—	186,592	не более	—	—
		6h	189,772			187,813			186,502			
		6g	189,724	—0,028		187,765	—0,008		186,454			
		6e	189,687			187,728			186,417			
		6d	189,660			187,701			186,390			
		8h	189,628	—0,036		187,666	—0,011		186,352			
		8g	189,580			187,618			186,304			
	У-ПР	4h	190,011	—0,022	—	188,043	—0,006	188,034	186,743	не более	—	—
		6h; 8h	190,014			188,039		188,027	186,740			
		6g; 8g	189,966	—0,028		187,991	—0,008	187,979	186,692			
		6e	189,929			187,954		187,942	186,656			
		6d	189,902			187,927		187,915	186,628			
	У-НЕ	4h	189,842	—0,022	—	187,882	—0,006	187,873	186,592	не более	—	—
		6h	189,752			187,790		187,778	186,502			
		6g	189,704	—0,028		182,742	—0,008	187,730	186,454			
		6e	189,668			187,704		187,692	186,417			
		6d	189,640			187,678		187,666	186,390			
		8h	189,603	—0,036		187,636	—0,011	187,621	186,352			
		8g	189,555			187,588		187,573	186,304			

Таблица 131

Исполнительные размеры калибров для резьбы М190×2

мм

Наименование	Вид калибра	Поле допуска резьбы	d			d_2			d_1		
			Новый		Изношенный	Новый		Изношенный	Новый		Изношенный
			Номин.	Пред. откл.		Номин.	Пред. откл.		Номин.	Пред. откл.	
Калибры-пробки	ПР	4H5H; 5H	190,023	—0,022	189,994	188,718	—0,011	188,696	187,835 не более	—	—
		6H; 7H	190,030	—0,028	189,995	188,724	—0,014	188,696	187,835		
		6G; 7G	190,068		190,033	188,762		188,734	187,873		
	НЕ	4H6H	189,298	—0,022	—	188,892	—0,011	188,875	187,835 не более	—	—
		5H	189,346	—0,028		188,839	—0,014	188,917	187,835		
		6H	189,402			188,995		188,973	187,835		
		6G	189,440			189,033		189,011	187,873		
		7H	189,483	—0,036		189,074	—0,018	189,046	187,835		
		7G	189,521			189,112		189,084	187,873		
Калибры-кольца	ПР	4h	190,011 не менее	—	—	188,684	+0,018	188,714	187,826	+0,018	187,856
		6h; 8h	190,014			188,678	+0,023	188,714	187,824	+0,023	187,860
		6g; 8g	189,976			188,640		188,676	187,786		187,822
		6e	189,943			188,606		188,644	187,752		187,790
		6d	189,914			188,578		188,614	187,724		187,760
	НЕ	4h	190,011 не менее	—	—	188,551	+0,018	188,575	188,142	+0,036	—
		6h	190,014			188,466	+0,023	188,497	188,054	+0,046	
		6g	189,976			188,428		188,459	188,016		
		6e	189,943			188,395		188,426	187,984		
		6d	189,914			188,366		188,397	187,954		
		8h	190,018			188,336	+0,030	188,376	187,921	+0,060	
		8g	189,980			188,298		188,338	187,883		
Контрольные калибры-пробки	КПР-ПР	4h	190,011	—0,022	—	188,680	—0,006	188,670	187,809 не более	—	—
		6h; 8h	190,014	—0,028		188,673	—0,008	188,661	187,801		
		6g; 8g	189,976			188,635		188,623	187,763		
		6e	189,943			188,602		188,590	187,730		
		6d	189,914			188,573		188,561	187,701		
	КПР-НЕ	4h	189,108	—0,011	—	188,705	—0,006	—	187,826 не более	—	—
		6h; 8h	189,108	—0,014		188,704	—0,008		187,824		
		6g; 8g	189,070			188,666			187,786		
		6e	189,036			188,634			187,752		
		6d	189,008			188,604			187,724		
	К-И	4h	189,120	—0,011	—	188,717	—0,006	—	187,826 не более	—	—
		6h; 8h	189,122	—0,014		188,718	—0,008		187,824		
		6g; 8g	189,084			188,680			187,786		
		6e	189,050			188,648			187,752		
		6d	189,022			188,618			187,724		

Продолжение табл. 131

Исполнительные размеры калибров для резьбы М190×2

мм

Наименование	Вид калибра	Поле допуска резьбы	d			d_2			d_1			
			Новый		Изношенный	Новый		Изношенный	Новый			Изношенный
			Номин.	Пред. откл.		Номин.	Пред. откл.		Номин.		Пред. откл.	
Контрольные калибры-пробки	КНЕ-ПР	4h	190,011	−0,022	—	188,546	−0,006	188,538	187,676	не более	—	—
		6h	190,014			188,462		188,450	187,590			
		6g	189,976	−0,028		188,424	−0,008	188,412	187,552			
		6e	189,943			188,390		188,376	187,518			
		6d	189,914			188,362		188,350	187,490			
		8h	189,999	−0,036		188,332	−0,011	188,316	187,458			
		8g	189,961			188,294		188,278	187,420			
	КНЕ-НЕ	4h	189,879	−0,022	—	188,572	−0,006	—	187,703	не более	—	—
		6h	189,802			188,493			187,623			
		6g	189,764	−0,028		188,455	−0,008		187,585			
		6e	189,731			188,422			187,552			
		6d	189,702			188,393			187,523			
		8h	189,683	−0,036		188,372	−0,011		187,500			
		8g	189,645			188,334			187,462			
	КИ-НЕ	4h	189,885	−0,022	—	188,578	−0,006	—	187,703	не более	—	—
		6h	189,810			188,501			187,623			
		6g	189,772	−0,028		188,463	−0,008		187,585			
		6e	189,739			188,430			187,552			
		6d	189,710			188,401			187,523			
		8h	189,693	−0,036		188,382	−0,011		187,500			
		8g	189,655			188,344			187,462			
	У-ПР	4h	190,011	−0,022	—	188,693	−0,006	188,684	187,826	не более	—	—
		6h; 8h	190,014			188,689		188,677	187,824			
		6g; 8g	189,976	−0,028		188,651	−0,008	188,639	187,786			
		6e	189,943			188,618		188,606	187,752			
		6d	189,914			188,589		188,577	187,724			
	У-НЕ	4h	189,870	−0,022	—	188,560	−0,006	188,551	187,703	не более	—	—
		6h	189,790			188,478		188,466	187,623			
		6g	189,752	−0,028		188,440	−0,008	188,428	187,585			
		6e	189,720			188,406		188,394	187,552			
		6d	189,690			188,378		188,366	187,523			
		8h	189,668	−0,036		188,351	−0,011	188,336	187,500			
		8g	189,630			188,313		188,298	187,462			

Таблица 132

Исполнительные размеры калибров для резьбы М195×6

мм

Наименование	Вид калибра	Поле допуска резьбы	d			d_2			d_1		
			Новый		Изношенный	Новый		Изношенный	Новый		Изношенный
			Номин.	Пред. откл.		Номин.	Пред. откл.		Номин.	Пред. откл.	
Калибры-пробки	ПР	4H5H; 5H	195,030	−0,028	194,995	191,126	−0,014	191,098	188,505 не более	—	—
		6H; 7H	195,042	−0,036	194,997	191,136	−0,018	191,100	188,505 не более		
		6G; 7G	195,122		195,077	191,216		191,180	188,585 не более		
	НЕ	4H5H	192,589	−0,028	—	191,382	−0,014	191,360	188,505 не более	—	—
		5H	192,665	−0,036		191,456	−0,018	191,428	188,505 не более		
		6H	192,755			191,546		191,518	188,505 не более		
		6G	192,835			191,626		191,598	188,585 не более		
		7H	192,866	−0,044		191,655	−0,022	191,621	188,505 не более		
		7G	192,946			191,735		191,701	188,585 не более		
Калибры-кольца	ПР	4h	195,011 не менее	—	—	191,086	+0,018	191,116	188,496	+0,018	188,526
		6h; 8h	195,014 не менее			191,080	+0,023	191,116	188,494	+0,023	188,530
		6g; 8g	194,934 не менее			191,000		191,036	188,414		188,450
		6e	194,896 не менее			190,962		190,998	188,376		188,412
		6d	194,864 не менее			190,930		190,966	188,344		188,380
	НЕ	4h	195,011 не менее	—	—	190,885	+0,018	190,909	189,676	+0,036	—
		6h	195,014 не менее			190,765	+0,023	190,796	189,554	+0,046	
		6g	194,934 не менее			190,685		190,716	189,474		
		6e	194,896 не менее			190,647		190,678	189,436		
		6d	194,864 не менее			190,615		190,646	189,404		
		8h	195,018 не менее			190,573	+0,030	190,613	189,358	+0,060	
		8g	194,938 не менее			190,493		190,533	189,278		
Контрольные калибры-пробки	КПР-ПР	4h	195,011	−0,022	—	191,082	−0,006	191,072	188,479 не более	—	—
		6h; 8h	194,014	−0,028		191,075	−0,008	191,063	188,471 не более		
		6g; 8g	194,934			190,995		190,983	188,391 не более		
		6e	194,896			190,957		190,945	188,353 не более		
		6d	194,864			190,925		190,913	188,321 не более		
	КПР-НЕ	4h	192,310	−0,011	—	191,107	0,006	—	188,496 не более	—	—
		6h; 8h	192,310	−0,014		191,106	−0,008		188,494 не более		
		6g; 8g	192,230			191,026			188,414 не более		
		6e	192,192			190,988			188,376 не более		
		6d	192,160			190,956			188,344 не более		
	К-И	4h	192,322	−0,011	—	191,119	−0,006	—	188,496 не более	—	—
		6h; 8h	192,324	−0,014		191,120	−0,008		188,494 не более		
		6g; 8g	192,244			191,040			188,414 не более		
		6e	192,206			191,002			188,376 не более		
		6d	192,174			190,970			188,344 не более		

Продолжение табл. 132

Исполнительные размеры калибров для резьбы М195×6

мм

Наименование	Вид калибра	Поле допуска резьбы	d			d_2			d_1			
			Новый		Изношенный	Новый		Изношенный	Новый			Изношенный
			Номин.	Пред. откл.		Номин.	Пред. откл.		Номин.		Пред. откл.	
Контрольные калибры-пробки	КНЕ-ПР	4h	195,011	−0,022	—	190,880	−0,006	190,872	188,278	не более	—	—
		6h	195,014			190,760		190,748	188,156			
		6g	194,934	−0,028		190,680	−0,008	190,668	188,076			
		6e	194,896			190,642		190,630	188,038			
		6d	194,864			190,610		190,598	188,006			
		8h	195,018	−0,036		190,568	−0,011	190,554	187,963			
		8g	194,938			190,488		190,474	187,883			
	КНЕ-НЕ	4h	194,811	−0,022	—	190,906	−0,006	—	188,305	не более	—	—
		6h	194,699			190,792			188,190			
		6g	194,619	−0,028		190,712	−0,008		188,110			
		6e	194,581			190,674			188,072			
		6d	194,549			190,642			188,040			
		8h	194,518	−0,036		190,608	−0,011		188,005			
		8g	194,438			190,528			187,925			
	КИ-НЕ	4h	194,817	−0,022	—	190,912	−0,006	—	188,305	не более	—	—
		6h	194,707			190,800			188,190			
		6g	194,627	−0,028		190,720	−0,008		188,110			
		6e	194,589			190,682			188,072			
		6d	194,557			190,650			188,040			
		8h	194,528	−0,036		190,618	−0,011		188,005			
		8g	194,448			190,538			187,925			
	У-ПР	4h	195,011	−0,022	—	191,095	−0,006	191,086	188,496	не более	—	—
		6h; 8h	195,014	−0,028		191,091	−0,008	191,079	188,494			
		6g; 8g	194,934			191,011		190,999	188,414			
		6e	194,896			190,973		190,961	188,376			
		6d	194,864			190,941		190,929	188,344			
	У-НЕ	4h	194,802	−0,022	—	190,894	−0,006	190,885	188,305	не более	—	—
		6h	194,688	−0,028		190,776	−0,008	190,764	188,190			
		6g	194,608			190,696		190,684	188,110			
		6e	194,570			190,658		190,646	188,072			
		6d	194,538			190,626		190,614	188,040			
		8h	194,503	−0,036		190,588	−0,011	190,573	188,005			
		8g	194,423			190,508		190,493	187,925			

Таблица 133

Исполнительные размеры калибров для резьбы М195×4

мм

Наименование	Вид калибра	Поле допуска резьбы	d			d_2			d_1		
			Новый		Изношенный	Новый		Изношенный	Новый		Изношенный
			Номин.	Пред. откл.		Номин.	Пред. откл.		Номин.	Пред. откл.	
Калибры-пробки	ПР	4H5H; 5H	195,030	−0,028	194,995	192,425	−0,014	192,397	190,670 не более	—	—
		6H; 7H	195,042	−0,036	194,997	192,435	−0,018	192,399	190,670 не более		
		6G; 7G	195,102		195,057	192,495		192,459	190,730 не более		
	НЕ	4H5H	193,459	−0,028	—	192,652	−0,014	192,630	190,670 не более	—	—
		5H	193,523			192,716		192,694	190,670 не более		
		6H	193,604	−0,036		192,795	−0,018	192,767	190,670 не более		
		6G	193,664			192,855		192,827	190,730 не более		
		7H	193,704			192,895		192,867	190,670 не более		
		7G	193,764			192,955		192,927	190,730 не более		
Калибр-кольца	ПР	4h	195,011 не менее	—	—	192,385	+0,018	192,415	190,661	+0,018	190,691
		6h; 8h	195,014			192,378	+0,023	192,416	190,658	+0,023	190,696
		6g; 8g	194,954			192,318		192,356	190,598		190,636
		6e	194,919			192,284		192,320	190,564		190,600
		6d	194,889			192,254		192,290	190,534		190,570
	НЕ	4h	195,011 не более	—	—	192,204	+0,018	192,228	191,395	+0,036	—
		6h	195,014			192,099	+0,023	192,130	191,288	+0,046	
		6g	194,954			192,039		192,070	191,228		
		6e	194,919			192,004		192,035	191,192		
		6d	194,889			191,974		192,005	191,162		
		8h	195,018			191,922	+0,030	191,962	191,107	+0,060	
		8g	194,958			191,862		191,902	191,047		
Контрольные калибры-пробки	КПР-ПР	4h	195,011	−0,022	—	192,380	−0,006	192,372	190,644 не более	—	—
		6h; 8h	195,014	−0,028		192,374	−0,008	192,362	190,636 не более		
		6g; 8g	194,954			192,314		192,302	190,576 не более		
		6e	194,919			192,279		192,267	190,541 не более		
		6d	194,889			192,249		192,237	190,511 не более		
	КПР-НЕ	4h	193,208	−0,011	—	192,406	−0,006	—	190,661 не более	—	—
		6h; 8h	193,208	−0,014		192,406	−0,008		190,658 не более		
		6g; 8g	193,148			192,346			190,598 не более		
		6e	193,114			192,310			190,564 не более		
		6d	193,084			192,280			190,534 не более		
	К-И	4h	193,220	−0,011	—	192,418	−0,006	—	190,661 не более	—	—
		6h; 8h	193,222	−0,014		192,420	−0,008		190,658 не более		
		6g; 8g	193,162			192,360			190,598 не более		
		6e	193,128			192,324			190,564 не более		
		6d	193,098			192,294			190,534 не более		

Продолжение табл. 133

Исполнительные размеры калибров для резьбы М195×4

мм

Наименование	Вид калибра	Поле допуска резьбы	d			d_2			d_1			
			Новый		Изношенный	Новый		Изношенный	Новый			Изношенный
			Номин.	Пред. откл.		Номин.	Пред. откл.		Номин.		Пред. откл.	
Контрольные калибры-пробки	КНЕ-ПР	4h	195,011	−0,022	—	192,200	−0,006	192,190	190,463	не более	—	—
		6h	195,014			192,094		192,082	190,356			
		6g	194,954	−0,028		192,034	−0,008	192,022	190,296			
		6e	194,919			192,000		191,988	190,262			
		6d	194,889			191,970		191,958	190,232			
		8h	195,018	0,036		191,918	−0,011	191,902	190,178			
		8g	194,958			191,858		191,842	190,118			
	КНЕ-НЕ	4h	194,831	−0,022	—	192,225	−0,006	—	190,490	не более	—	—
		6h	194,734			192,126			190,390			
		6g	194,674	−0,028		192,066	−0,008		190,330			
		6e	194,639			192,031			190,295			
		6d	194,609			192,001			190,265			
		8h	194,568	−0,036		191,958	−0,011		190,220			
		8g	194,508			191,898			190,160			
	КИ-НЕ	4h	194,837	−0,022	—	192,231	−0,006	—	190,490	не более	—	—
		6h	194,742			192,134			190,390			
		6g	194,682	−0,028		192,074	−0,008		190,330			
		6e	194,647			192,039			190,295			
		6d	194,617			192,009			190,265			
		8h	194,578	−0,036		191,968	−0,011		190,220			
		8g	194,518			191,908			190,160			
	У-ПР	4h	195,011	−0,022	—	192,394	−0,006	192,385	190,661	не более	—	—
		6h; 8h	195,014			192,390		192,378	190,658			
		6g; 8g	194,954	−0,028		192,330	−0,008	192,318	190,598			
		6e	194,919			192,295		192,283	190,564			
		6d	194,889			192,265		192,253	190,534			
	У-НЕ	4h	194,822	−0,022	—	192,213	−0,006	192,204	190,490	не более	—	—
		6h	194,722			192,110		192,098	190,390			
		6g	194,662	−0,028		192,050	−0,008	192,038	190,330			
		6e	194,628			192,016		192,004	190,295			
		6d	194,598			191,986		191,974	190,265			
		8h	194,553	−0,036		191,937	0,011	191,922	190,220			
		8g	194,493			191,877		191,862	190,160			

Таблица 134

Исполнительные размеры калибров для резьбы М195×3

мм

Наименование	Вид калибра	Поле допуска резьбы	d			d_2			d_1			
			Новый		Изношенный	Новый		Изношенный	Новый			Изношенный
			Номин.	Пред. откл.		Номин.	Пред. откл.		Номин.		Пред. откл.	
Калибры-пробки	ПР	4H5H; 5H	195,030	—0,028	194,995	193,074	+0,014	193,046	191,752	не более	—	—
		6H; 7H	195,042	+0,036	194,997	193,084	—0,018	193,048	191,752			
		6G; 7G	195,090		195,045	193,132		193,096	191,800			
	НЕ	4H5H	193,884	+0,028	—	193,277	—0,014	193,255	191,752	не более	—	—
		5H	193,937			193,330		193,308	191,752			
		6H	194,013	—0,036		193,404	—0,018	193,376	191,752			
		6G	194,061			193,457		193,434	191,800			
		7H	194,103			193,494		193,466	191,752			
		7G	194,151			193,542		193,514	191,800			
Калибры-кольца	ПР	4h	195,011	не менее —	—	193,034	+0,018	193,064	191,743		+0,018	191,773
		6h; 8h	195,014			193,028	+0,023	193,064	191,740		+0,023	191,778
		6g; 8g	194,966			192,980		193,016	191,692			191,730
		6e	194,929			192,942		192,980	191,656			191,692
		6d	194,902			192,916		192,952	191,628			191,666
	НЕ	4h	195,011	не менее —	—	192,873	+0,018	192,897	192,264		+0,036	—
		6h	195,014			192,778	+0,023	192,809	192,166		+0,046	
		6g	194,966			192,730		192,761	192,118			
		6e	194,929			192,693		192,724	192,082			
		6d	194,902			192,666		192,697	192,054			
		8h	195,018			192,621	+0,030	192,661	192,006		+0,060	
		8g	194,970			193,573		192,613	191,958			
Контрольные калибры-пробки	КПР-ПР	4h	195,011	—0,022	—	193,030	—0,006	193,020	191,726	не более	—	—
		6h; 8h	195,014	—0,028		193,023	—0,008	193,011	191,718			
		6g; 8g	194,966			192,975		192,963	191,670			
		6e	194,929			192,938		192,926	191,633			
		6d	194,902			192,911		192,899	191,606			
	КПР-НЕ	4h	193,658	—0,011	—	193,055	—0,006	—	191,743	не более	—	—
		6h; 8h	193,658	+0,014		193,054	—0,008		191,740			
		6g; 8g	193,610			193,006			191,692			
		6e	193,572			192,970			191,656			
		6d	193,546			192,942			191,628			
	К-И	4h	193,670	—0,011	—	193,067	—0,006	—	191,743	не более	—	—
		6h; 8h	193,672	—0,014		193,068	—0,008		191,740			
		6g; 8g	193,624			193,020			191,692			
		6e	193,586			192,984			191,656			
		6d	193,560			192,956			191,628			

Продолжение табл. 134

Исполнительные размеры калибров для резьбы М195×3

мм

Наименование	Вид калибра	Поле допуска резьбы	d			d_2			d_1			
			Новый		Изношенный	Новый		Изношенный	Новый			Изношенный
			Номин.	Пред. откл.		Номин.	Пред. откл.		Номин.		Пред. откл.	
Контрольные калибры-пробки	КНЕ-ПР	4h	195,011	−0,022	—	192,868	−0,006	192,860	191,565	не более	—	—
		6h	195,014	−0,028		192,774	−0,008	192,762	191,468			
		6g	194,966			192,726		192,714	191,420			
		6e	194,929			192,688		192,676	191,384			
		6d	194,902			192,662		192,650	191,356			
		8h	195,018	−0,036		192,616	−0,011	192,602	191,310			
		8g	194,970			192,568		192,554	191,262			
	КНЕ-НЕ	4h	194,851	−0,022	—	192,894	−0,006	—	191,592	не более	—	—
		6h	194,764	−0,028		192,805	−0,008		191,502			
		6g	194,716			192,757			191,454			
		6e	194,679			192,720			191,417			
		6d	194,652			192,693			191,390			
		8h	194,618	−0,036		192,656	−0,011		191,352			
		8g	194,570			192,608			191,304			
	КИ-НЕ	4h	194,857	−0,022	—	192,900	−0,006	—	191,592	не более	—	—
		6h	194,772	−0,028		192,813	−0,008		191,502			
		6g	194,724			192,765			191,454			
		6e	194,687			192,728			191,417			
		6d	194,660			192,701			191,390			
		8h	194,628	−0,036		192,666	0,011		191,352			
		8g	194,580			192,618			191,304			
	У-ПР	4h	195,011	−0,022	—	193,043	−0,006	193,034	191,743	не более	—	—
		6h; 8h	194,014	−0,028		193,039	−0,008	193,027	191,740			
		6g; 8g	194,966			192,991		192,979	191,692			
		6e	194,929			192,954		192,942	191,656			
		6d	194,902			192,927		192,915	191,628			
	У-НЕ	4h	194,842	−0,022	—	192,882	−0,006	192,873	191,592	не более	—	—
		6h	194,752	−0,028		192,790	−0,008	192,778	191,502			
		6g	194,704			192,742		192,730	191,454			
		6e	194,668			192,704		192,692	191,417			
		6d	194,640			192,678		192,666	191,390			
		8h	194,603	−0,036		192,636	−0,011	192,621	191,352			
		8g	194,555			192,588		192,573	191,304			

Таблица 135

Исполнительные размеры калибров для резьбы М195×2

мм

Наименование	Вид калибра	Поле допуска резьбы	d			d_2			d_1		
			Новый		Изношенный	Новый		Изношенный	Новый		Изношенный
			Номин.	Пред. откл.		Номин.	Пред. откл.		Номин.	Пред. откл.	
Калибры-пробки	ПР	4H5H; 5H	195,023	−0,022	194,994	193,718	−0,011	193,696	192,835 не более	—	—
		6H, 7H	195,030	−0,028	194,995	193,724	−0,014	193,696	192,835 не более		
		6G; 7G	195,068		195,033	193,762		193,734	192,873 не более		
	НЕ	4H5H	194,298	−0,022	—	193,892	−0,011	193,875	192,835 не более	—	—
		5H	194,346	−0,028		193,939	−0,014	193,917	192,835 не более		
		6H	194,402			193,995		193,973	192,835 не более		
		6G	194,440			194,033		194,011	192,873 не более		
		7H	194,483	−0,036		194,074	−0,018	194,046	192,835 не более		
		7G	194,521			194,112		194,084	192,873 не более		
Калибры-кольца	ПР	4h	195,011 не менее	—	—	193,684	+0,018	193,714	192,826	+0,018	192,856
		6h; 8h	195,014 не менее			193,678	+0,023	193,714	193,824	+0,023	192,860
		6g; 8g	195,976 не менее			193,640		193,676	192,786		192,822
		6e	194,953 не менее			193,606		193,644	192,752		192,790
		6d	194,914 не менее			193,578		193,614	192,724		192,760
	НЕ	4h	195,011 не менее	—	—	193,551	+0,018	193,575	193,142	+0,036	—
		6h	195,014 не менее			193,466	+0,023	193,497	193,054	+0,046	
		6g	194,976 не менее			193,428		193,459	193,016		
		6e	194,943 не менее			193,395		193,426	192,984		
		6d	194,914 не менее			193,366		193,397	192,954		
		8h	195,018 не менее			193,336	+0,030	193,376	192,921	+0,060	
		8g	194,980 не менее			193,298		193,338	192,883		
Контрольные калибры-пробки	КПР-ПР	4h	195,011	−0,022	—	193,680	−0,005	193,670	192,809 не более	—	—
		6h; 8h	195,014	−0,028		193,673	−0,008	193,661	192,801 не более		
		6g; 8g	194,976			193,635		193,623	192,763 не более		
		6e	194,943			193,602		193,590	192,730 не более		
		6d	194,914			193,573		193,561	192,701 не более		
	КПР-НЕ	4h	194,108	−0,011	—	193,705	−0,006	—	192,826 не более	—	—
		6h; 8h	194,108	−0,014		193,704	−0,008		192,824 не более		
		6g; 8g	194,070			193,666			192,786 не более		
		6e	194,036			193,634			192,752 не более		
		6d	194,008			193,604			192,724 не более		
	К-И	4h	194,120	−0,011	—	193,717	−0,006	—	192,826 не более	—	—
		6h; 8h	194,122	−0,014		193,718	−0,008		192,824 не более		
		6g; 8g	194,084			193,680			192,786 не более		
		6e	194,050			193,648			192,752 не более		
		6d	194,022			193,618			192,724 не более		

Продолжение табл. 135

Исполнительные размеры калибров для резьбы М195×2

мм

Наименование	Вид калибра	Поле допуска резьбы	d			d_2			d_1			
			Новый		Изношенный	Новый		Изношенный	Новый			Изношенный
			Номин.	Пред. откл.		Номин.	Пред. откл.		Номин.		Пред. откл.	
Контрольные калибры-пробки	КНЕ-ПР	4h	195,011	—0,022	—	193,546	—0,006	193,538	192,676	не более	—	—
		6h	195,014			193,462		193,450	192,590			
		6g	194,976	—0,028		193,424	—0,008	193,412	192,552			
		6e	194,943			193,390		193,378	192,518			
		6d	194,914			193,362		193,350	192,490			
		8h	194,999	—0,036		193,332	—0,011	193,316	192,458			
		8g	194,961			193,294		193,278	192,420			
	КНЕ-НЕ	4h	194,879	—0,022	—	193,572	—0,006	—	192,703	не более	—	—
		6h	194,802			193,493			192,623			
		6g	194,764	—0,028		193,455	—0,008		192,585			
		6e	194,731			193,422			192,552			
		6d	194,702			193,393			192,523			
		8h	194,683	—0,036		193,372	—0,011		192,500			
		8g	194,645			193,334			192,462			
	КИ-НЕ	4d	194,885	—0,022	—	193,578	—0,006	—	192,703	не более	—	—
		6h	194,810			193,501			192,623			
		6g	194,772	—0,028		193,463	—0,008		192,585			
		6e	194,739			193,430			192,552			
		6d	194,710			193,401			192,523			
		8h	194,693	—0,036		193,382	—0,011		192,500			
		8g	194,655			193,344			192,462			
	У-ПР	4h	195,011	—0,022	—	193,693	—0,006	193,684	192,826	не более	—	—
		6h; 8h	195,014			193,689		193,677	192,824			
		6g; 8g	194,976	—0,028		193,651	—0,008	193,639	192,786			
		6e	194,943			193,618		193,606	192,752			
		6d	194,914			193,589		193,577	192,724			
	У-НЕ	4h	194,870	—0,022	—	193,560	—0,006	193,551	192,703	не более	—	—
		6h	194,790			193,478		193,466	192,623			
		6g	194,752	—0,028		193,440	—0,008	193,428	192,585			
		6e	194,720			193,406		193,394	192,552			
		6d	194,690			193,378		193,366	192,523			
		8h	194,668	—0,036		193,351	—0,011	193,336	192,500			
		8g	194,630			193,313		193,298	192,462			

Таблица 136

Исполнительные размеры калибров для резьбы М200×6

мм

Наименование	Вид калибра	Поле допуска резьбы	d Новый Номин.	d Новый Пред. откл.	d Изношенный	d_2 Новый Номин.	d_2 Новый Пред. откл.	d_2 Изношенный	d_1 Новый Номин.	d_1 Новый Пред. откл.	d_1 Изношенный
Калибры-пробки	ПР	4H5H; 5H	200,030	−0,028	199,995	196,126	−0,014	196,098	193,505 не более	—	—
		6H; 7H	200,042	−0,036	199,997	196,136	−0,018	196,100	193,505		
		6G; 7G	200,122		200,077	196,216		196,180	193,585		
	НЕ	4H5H	197,589	−0,028	—	196,382	−0,014	196,360	193,505 не более	—	—
		5H	197,665	−0,036		196,456	−0,018	196,428	193,505		
		6H	197,755			196,546		196,518	193,505		
		6G	197,835			196,626		196,598	193,585		
		7H	197,866	−0,044		196,655	−0,022	196,621	193,505		
		7G[1]	197,946			196,735		196,701	193,585		
Калибры-кольца	ПР	4h	200,011 не менее	—	—	196,086	+0,018	196,116	193,496	+0,018	193,526
		6h; 8h	200,014			196,080	+0,023	196,116	193,494	+0,023	193,530
		6g; 8g	199,934			196,000		196,036	193,414		193,450
		6e	199,896			196,962		195,998	193,376		193,412
		6d	199,864			196,930		195,966	193,344		193,380
	НЕ	4h	200,011 не менее	—	—	195,885	+0,018	195,909	194,676	+0,036	—
		6h	200,014			195,765	+0,023	195,796	194,554	+0,046	
		6g	199,934			195,685		195,716	194,474		
		6e	199,896			195,647		195,678	194,436		
		6d	199,864			195,615		195,646	194,404		
		8h	200,018			195,573	+0,030	195,613	194,358	+0,060	
		8g	199,938			195,493		195,533	194,278		
Контрольные калибры-пробки	КПР-ПР	4h	200,011	−0,022	—	196,082	−0,006	196,072	193,479 не более	—	—
		6h; 8h	200,014	−0,028		196,075	−0,008	196,063	193,471		
		6g; 8g	199,934			195,995		195,983	193,391		
		6e	199,896			195,957		195,945	193,353		
		6d	199,864			195,925		195,913	193,321		
	КПР-НЕ	4h	197,310	−0,011	—	196,107	0,006	—	193,496 не более	—	—
		6h; 8h	197,310	0,014		196,106	−0,008		193,494		
		6g; 8g	197,230			196,026			193,414		
		6e	197,192			195,988			193,376		
		6d	197,160			195,956			193,344		
	К-И	4h	197,322	−0,011	—	196,119	−0,006	—	193,496 не более	—	—
		6h; 8h	197,324	−0,014		196,120	−0,008		193,494		
		6g; 8g	197,244			196,040			193,414		
		6e	197,206			196,002			193,376		
		6d	197,174			195,970			193,344		

Продолжение табл. 136

Исполнительные размеры калибров для резьбы М200×6

мм

Наименование	Вид калибра	Поле допуска резьбы	d			d_2			d_1			
			Новый		Изношенный	Новый		Изношенный	Новый			Изношенный
			Номин.	Пред. откл.		Номин.	Пред. откл.		Номин.		Пред. откл.	
Контрольные калибры-пробки	КНЕ ПР	4h	200,011	−0,022	—	195,880	−0,006	195,872	193,278	не более	—	—
		6h	200,014			195,760		195,748	193,156			
		6g	199,934	−0,028		195,680	−0,008	195,668	193,076			
		6e	199,896			195,642		195,630	193,038			
		6d	199,864			195,610		195,598	193,006			
		8h	200,018	−0,036		195,568	−0,011	195,554	192,963			
		8g	199,938			195,488		195,474	192,883			
	КНЕ-НЕ	4h	199,811	−0,022	—	195,906	−0,006	—	193,305	не более	—	—
		6h	199,699			195,792			193,190			
		6g	199,619	−0,028		195,712	0,008		193,110			
		6e	199,581			195,674			193,072			
		6d	199,549			195,642			193,040			
		8h	199,518	−0,036		195,608	−0,011		193,005			
		8g	199,438			195,528			192,925			
	КИ-НЕ	4h	199,817	−0,022	—	195,912	−0,006	—	193,305	не более	—	—
		6h	199,707			195,800			193,190			
		6g	199,627	−0,028		195,720	−0,008		193,110			
		6e	199,589			195,682			193,072			
		6d	199,557			195,650			193,040			
		8h	199,528	−0,036		195,618	−0,011		193,005			
		8g	199,448			195,538			192,925			
	У-ПР	4h	200,011	−0,022	—	196,095	−0,006	196,086	193,496	не более	—	—
		6h; 8h	200,014			196,091		196,079	193,494			
		6g; 8g	199,934	−0,028		196,011	−0,008	195,999	193,414			
		6e	199,896			195,973		195,961	193,376			
		6d	199,864			195,941		195,929	193,344			
	У-НЕ	4h	199,802	−0,022	—	195,894	0,006	195,885	193,305	не более	—	—
		6h	199,688			195,776		195,764	193,190			
		6g	199,608	−0,028		195,696	−0,008	195,684	193,110			
		6e	199,570			195,658		195,646	193,072			
		6d	199,538			195,626		195,614	193,040			
		8h	199,503	−0,036		195,588	−0,011	195,573	193,005			
		8g	199,423			195,508		195,493	192,925			

Таблица 137

Исполнительные размеры калибров для резьбы М200×4

мм

Наименование	Вид калибра	Поле допуска резьбы	d			d_2			d_1		
			Новый		Изношенный	Новый		Изношенный	Новый		Изношенный
			Номин.	Пред. откл.		Номин	Пред. откл.		Номин	Пред. откл	
Калибры-пробки	ПР	4H5H; 5H	200,030	−0,028	199,995	197,425	−0,014	197,397	195,670 не более	—	—
		6H; 7H	200,042	−0,036	199,997	197,435	−0,018	197,399	195,670		
		6G; 7G	200,102		200,057	197,495		197,459	195,730		
	НЕ	4H5H	198,459	−0,028	—	197,652	−0,014	197,630	195,670 не более	—	—
		5H	198,523			197,716		197,694	195,670		
		6H	198,604	−0,036		197,795	−0,018	197,767	195,670		
		6G	198,664			197,855		197,827	195,730		
		7H	198,704			197,895		197,867	195,670		
		7G	198,764			197,955		197,927	195,730		
Калибры-кольца	ПР	4h	200,011 не менее	—	—	197,385	+0,018	197,415	195,661	+0,018	195,691
		6h; 8h	200,014			197,378	+0,023	197,416	195,658	+0,023	195,696
		6g; 8g	199,954			197,318		197,356	195,598		195,636
		6e	199,919			197,284		197,320	195,564		195,600
		6d	199,889			197,254		197,290	195,534		195,570
	НЕ	4h	200,011 не менее	—	—	197,204	+0,018	197,228	196,395	+0,036	—
		6h	200,014			197,099	+0,023	197,130	196,288	+0,046	
		6g	199,954			197,039		197,070	196,228		
		6e	199,919			197,004		197,035	196,192		
		6d	199,889			196,974		197,005	196,162		
		8h	200,018			196,922	+0,030	196,962	196,107	+0,060	
		8g	199,958			196,862		196,902	196,047		
Контрольные калибры-пробки	КПР-ПР	4h	200,011	−0,022	—	197,360	−0,006	197,372	195,644 не более	—	—
		6h; 8h	200,014	−0,028		197,374	−0,008	197,362	195,636		
		6g; 8g	199,954			197,314		197,302	195,576		
		6e	199,919			197,279		197,267	195,541		
		6d	199,889			197,249		197,237	195,511		
	КПР-НЕ	4h	198,208	−0,011	—	197,406	−0,006	—	195,661 не более	—	—
		6h; 8h	198,208	−0,014		197,406			195,658		
		6g; 8g	198,148			197,346	−0,008		195,598		
		6e	198,114			197,310			195,564		
		6d	198,084			197,280			195,534		
	К-И	4h	198,220	−0,011	—	197,418	−0,006	—	195,661 не более	—	—
		6h; 8h	198,222	−0,014		197,420	−0,008		195,658		
		6g; 8g	198,162			197,360			195,598		
		6e	198,128			197,324			195,564		
		6d	198,098			197,294			195,534		

Продолжение табл. 137

Исполнительные размеры калибров для резьбы М200×4

мм

Наименование	Вид калибра	Поле допуска резьбы	d			d_2			d_1			
			Новый		Изношенный	Новый		Изношенный	Новый			Изношенный
			Номинальный	Предельное отклонение		Номинальный	Предельное отклонение		Номинальный		Предельное отклонение	
Контрольные калибры-пробки	КНЕ-ПР	4h	200,011	−0,022	—	197,200	−0,006	197,190	195,463	не более	—	—
		6h	200,014			197,094		197,082	195,356			
		6g	199,954	−0,028		197,034	−0,008	197,022	195,296			
		6e	199,919			197,000		196,988	195,262			
		6d	199,889			196,970		196,958	195,232			
		8h	200,018	0,036		196,918	−0,011	196,902	195,178			
		8g	199,958			196,858		196,842	195,118			
	КНЕ-НЕ	4h	199,831	−0,022	—	197,225	−0,006	—	195,490	не более	—	—
		6h	199,734			197,126			195,390			
		6g	199,674	−0,028		196,066	−0,008		195,330			
		6e	199,639			197,031			195,295			
		6d	199,609			197,001			195,265			
		8h	199,568	−0,036		196,958	−0,011		195,220			
		8g	199,508			196,898			195,160			
	КИ-НЕ	4h	199,837	−0,022	—	197,231	−0,006	—	195,490	не более	—	—
		6h	199,742			197,134			195,390			
		6g	199,682	−0,028		197,074	−0,008		195,330			
		6e	199,647			197,039			195,295			
		6d	199,617			197,009			195,265			
		8h	199,578	−0,036		196,968	−0,011		195,220			
		8g	199,518			196,908			195,160			
	У-ПР	4h	200,011	−0,022	—	197,394	−0,006	197,385	195,661	не более	—	—
		6h; 8h	200,014			197,390		197,378	195,658			
		6g 8g	199,954	−0,028		197,330	−0,008	197,318	195,598			
		6e	199,919			197,295		197,283	195,564			
		6d	199,889			197,265		197,253	195,534			
	Х-НЕ	4h	199,822	−0,022	—	197,213	−0,006	197,204	195,490	не более	—	—
		6h	199,722			197,110		197,098	195,390			
		6g	199,662	−0,028		197,050	−0,008	197,038	195,330			
		6e	199,628			197,016		197,004	195,295			
		6d	199,598			196,986		196,974	195,265			
		8h	199,553	−0,036		196,937	−0,011	196,922	195,220			
		8g	199,493			196,877		196,862	195,160			

Таблица 138

Исполнительные размеры калибров для резьбы М200×3

мм

Наименование	Вид калибра	Поле допуска резьбы	d			d_2			d_1		
			Новый		Изношенный	Новый		Изношенный	Новый		Изношенный
			Номин.	Пред. откл.		Номин.	Пред. откл.		Номин.	Пред. откл.	
Калибры-пробки	ПР	4H5H; 5H	200,030	−0,028	199,995	198,074	−0,014	198,046	196,752 не более	—	—
		6H; 7H	200,042	−0,036	199,997	198,084	−0,018	198,048	196,752 не более		
		6G; 7G	200,090		200,045	198,132		198,096	196,800 не более		
	НЕ	4H5H	198,884	−0,028	—	198,277	−0,014	198,255	196,752 не более	—	—
		5H	198,937			198,330		198,308	196,752 не более		
		6H	199,013	−0,036		198,404	−0,018	198,376	196,752 не более		
		6G	199,061			198,452		198,424	196,800 не более		
		7H	199,103			198,494		198,466	196,752 не более		
		7G	199,151			198,542		198,514	196,800 не более		
Калибры-кольца	ПР	4h	200,011 не менее	—	—	198,034	+0,018	198,064	196,743	+0,018	196,773
		6h; 8h	200,014 не менее			198,028	+0,023	198,064	196,740	+0,023	196,778
		6g; 8g	199,966 не менее			197,980		198,016	196,692		196,730
		6e	199,929 не менее			197,942		197,980	196,656		196,692
		6d	199,902 не менее			197,916		197,952	196,628		196,666
	НЕ	4h	200,011 не менее	—	—	197,873	+0,018	197,897	197,264	+0,036	—
		6h	200,014 не менее			197,778	+0,023	197,809	197,166	+0,046	
		6g	199,966 не менее			197,730		197,761	197,118		
		6e	199,929 не менее			197,693		197,724	197,082		
		6d	199,902 не менее			197,666		197,697	197,054		
		8h	200,018 не менее			197,621	+0,030	197,661	197,006	+0,060	
		8g	199,970 не менее			197,573		197,613	196,958		
Контрольные калибры-пробки	КПР-ПР	4h	200,011	−0,022	—	198,030	−0,006	198,020	196,726 не более	—	—
		6h; 8h	200,014	−0,028		198,023	−0,008	198,011	196,718 не более		
		6g; 8g	199,966			197,975		197,963	196,670 не более		
		6e	199,929			197,938		197,926	196,633 не более		
		6d	199,902			197,911		197,899	196,606 не более		
	КПР-НЕ	4h	198,658	−0,011	—	198,055	−0,006	—	196,743 не более	—	—
		6h; 8h	198,658	−0,014		198,054	−0,008		196,740 не более		
		6g; 8g	198,610			198,006			196,692 не более		
		6e	198,572			197,970			196,656 не более		
		6d	198,546			197,942			196,628 не более		
	К-И	4h	198,670	−0,011	—	198,067	−0,006	—	196,743 не более	—	—
		6h; 8h	198,672	−0,014		198,068	−0,008		192,740 не более		
		6g; 8g	198,624			198,020			196,692 не более		
		6e	198,586			197,984			196,656 не более		
		6d	198,560			197,956			196,628 не более		

Продолжение табл. 138

Исполнительные размеры калибров для резьбы М200×3

мм

Наименование	Вид калибра	Поле допуска резьбы	d			d_2			d_1			
			Новый		Изношенный	Новый		Изношенный	Новый			Изношенный
			Номин.	Пред. откл.		Номин.	Пред. откл.		Номин.		Пред. откл.	
Контрольные калибры-пробки	КНЕ-ПР	4h	200,011	—0,022	—	197,868	—0,006	197,860	196,565	не более	—	—
		6h	200,014			197,774		197,762	196,468			
		6g	199,966	—0,028		197,726	—0,008	197,714	196,420			
		6e	199,929			197,688		197,676	196,384			
		6d	199,902			197,662		197,650	196,356			
		8h	200,018	-0,036		197,616	-0,011	197,602	196,310			
		8g	199,970			197,568		197,554	196,262			
	КНЕ-НЕ	4h	199,851	—0,022	—	197,894	—0,006	—	196,592	не более	—	—
		6h	199,764			197,805			196,502			
		8g	199,716	—0,028		197,757	—0,008		196,454			
		6e	199,679			197,720			196,417			
		6d	199,652			197,693			196,390			
		8h	199,618	—0,036		197,656	—0,011		196,352			
		8g	199,570			197,608			196,304			
	КИ-НЕ	4h	199,857	—0,022	—	197,900	—0,006	—	196,592	не более	—	—
		6h	199,772			197,813			196,502			
		6g	199,724	—0,028		197,765	—0,008		196,454			
		6e	199,687			197,728			196,417			
		6d	199,660			197,701			196,390			
		8h	199,628	—0,036		197,666	—0,011		196,352			
		8g	199,580			197,618			196,304			
	У-ПР	4h	200,011	—0,022	—	198,043	—0,006	198,034	196,743	не более	—	—
		6h; 8h	200,014			198,039		198,027	196,740			
		6g; 8g	199,966	—0,028		197,991	—0,008	197,979	196,692			
		6e	199,929			197,954		197,942	196,656			
		6d	199,902			197,927		197,915	196,628			
	У-НЕ	4h	199,842	—0,022	—	197,882	—0,006	197,873	196,592	не более	—	—
		6h	199,752			197,790		197,778	196,502			
		6g	199,704	—0,028		197,742	—0,008	197,730	196,454			
		6e	199,668			197,704		197,692	196,417			
		6d	199,640			197,678		197,666	196,390			
		8h	199,603	—0,036		197,636	—0,006	197,621	196,352			
		8g	199,555			197,588		197,573	196,304			

Таблица 139

Исполнительные размеры калибров для резьбы М200×2

мм

Назначение	Вид калибра	Поле допуска резьбы	d			d_2			d_1		
			Новый		Изношенный	Новый		Изношенный	Новый		Изношенный
			Номин.	Пред. откл.		Номин.	Пред. откл.		Номин.	Пред. откл.	
Калибры-пробки	ПР	4H5H; 5H	200,023	−0,022	199,994	198,718	−0,011	198,696	197,835 не более	—	—
		6H; 7H	200,030	−0,028	199,995	198,724	−0,014	198,696	197,835		
		6G; 8G	200,068		200,033	198,762		198,734	197,873		
	НЕ	4H5H	199,298	−0,022	—	198,892	−0,011	198,875	197,835 не более	—	—
		5H	199,346	−0,028		198,939	−0,014	198,917	197,835		
		6H	199,402			198,995		198,973	197,835		
		6G	199,440			199,033		199,011	197,873		
		7H	199,483	−0,036		199,074	−0,018	199,046	197,835		
		7G	199,521			199,112		199,084	197,873		
Калибры-кольца	ПР	4h	200,011 не менее	—	—	198,684	+0,018	198,714	197,826	+0,018	197,856
		6h; 8h	200,014			198,678	+0,023	198,714	197,824	+0,023	197,860
		6g; 8g	199,976			198,640		198,676	197,786		197,822
		6e	199,943			198,606		198,644	197,752		197,790
		6d	199,914			198,578		198,614	197,724		197,760
	НЕ	4h	200,011 не менее	—	—	198,551	+0,018	198,575	198,142	+0,036	—
		6h	200,014			198,466	+0,023	198,497	198,054	+0,046	
		6g	199,976			198,428		198,459	198,016		
		6e	199,943			198,395		198,426	197,984		
		6d	199,914			198,366		198,397	197,954		
		8h	200,018			198,336	+0,030	198,376	197,921	+0,060	
		8g	199,980			198,298		198,338	197,883		
Контрольные калибры-пробки	КПР-ПР	4h	200,011	−0,022	—	198,680	0,006	198,670	197,809 не более	—	—
		6h; 8h	200,014	−0,028		198,673	−0,008	198,661	197,801		
		6g; 8g	199,976			198,635		198,623	197,763		
		6e	199,943			198,602		198,590	197,730		
		6d	199,914			198,573		198,561	197,701		
	КПР-НЕ	4h	199,108	−0,011	—	198,705	−0,006	—	197,826 не более	—	—
		6h; 8h	199,108	−0,014		198,704	−0,008		197,824		
		6g; 8g	199,070			198,666			197,786		
		6e	199,036			198,634			197,752		
		6d	199,008			198,604			197,724		
	К-И	4h	199,120	−0,011	—	198,717	−0,006	—	197,826 не более	—	—
		6h; 8h	199,122	−0,014		198,718	−0,008		197,824		
		6g; 8g	199,084			198,680			197,786		
		6e	199,050			198,648			197,752		
		6d	199,022			198,618			197,724		

Продолжение табл. 139

Исполнительные размеры калибров для резьбы М200×2

мм

Наименование	Вид калибра	Поле допуска резьбы	d			d_2			d_1			
			Новый		Изношенный	Новый		Изношенный	Новый			Изношенный
			Номин.	Пред. откл.		Номин.	Пред. откл.		Номин.		Пред. откл.	
Контрольные калибры-пробки	КНЕ-ПР	4h	200,011	—0,022	—	198,546	—0,006	198,538	197,676	не более	—	—
		6h	200,014	—0,028		198,462	—0,008	198,450	197,590			
		6g	199,976			198,424		198,412	197,552			
		6e	199,943			198,390		198,378	197,518			
		6d	199,914			198,362		198,350	197,490			
		8h	199,999	—0,036		198,332	—0,011	198,316	197,458			
		8g	199,961			198,294		198,278	197,420			
	КНЕ-НЕ	4h	199,879	—0,022	—	198,572	0,006	—	197,703	не более	—	—
		6h	199,802	—0,028		198,493	—0,008		197,623			
		6g	199,764			198,455			197,585			
		6e	199,731			198,422			197,552			
		6d	199,702			198,393			197,523			
		8h	199,683	—0,036		198,372	—0,011		197,500			
		8g	199,645			198,334			197,462			
	КИ-НЕ	4h	199,885	—0,022	—	198,578	—0,006	—	197,703	не более	—	—
		6h	199,810	—0,028		198,501	—0,008		197,623			
		6g	199,772			198,463			197,585			
		6e	199,739			198,430			197,552			
		6d	199,710			198,401			197,523			
		8h	199,693	—0,036		198,382	—0,011		197,500			
		8g	199,655			198,344			197,462			
	У-ПР	4h	200,011	—0,022	—	198,693	—0,006	198,684	197,826	не более	—	—
		6h; 8h	200,014	—0,028		198,689	—0,008	198,677	197,824			
		6g; 8g	199,976			198,651		198,639	197,786			
		6e	199,943			198,618		198,606	197,752			
		6d	199,914			198,589		198,577	198,724			
	У-НЕ	4h	199,870	—0,022	—	198,560	—0,006	198,551	197,703	не более	—	—
		6h	199,790	—0,028		198,478	0,008	198,466	197,623			
		6g	199,752			198,440		198,428	197,585			
		6e	199,720			198,406		198,394	197,552			
		6d	199,690			198,378		198,366	197,523			
		8h	199,668	—0,036		198,351	0,011	198,336	197,500			
		8g	199,630			198,313		198,298	197,462			

Примечания:

1. За номинальные размеры калибров, указанные в табл. 1—139, приняты наибольшие предельные размеры пробок и наименьшие предельные размеры колец.

2. Допускается унифицировать непроходные резьбовые кольца по внутреннему диаметру в меньшую сторону, если диаметр колец отличается от номинала на величину не более 0,025 мм.

(Измененная редакция. Изм. № 1, № 2).

ПРИЛОЖЕНИЕ
Обязательное

ИСПОЛНИТЕЛЬНЫЕ РАЗМЕРЫ КАЛИБРОВ ДЛЯ РЕЗЬБЫ С ПОЛЯМИ ДОПУСКОВ 4g и 6f

Исполнительные размеры наружного, среднего и внутреннего диаметров резьбы калибров-колец, рассчитанные по ГОСТ 24997—81, должны соответствовать указанным в табл. 1, контрольных калибров-пробок — в табл. 2.

Таблица 1

Исполнительные размеры калибров-колец для метрической резьбы св. 68 до 200 мм

мм

Резьба	Вид калибра	Поле допуска резьбы	Наружный диаметр, d не менее	Средний диаметр, d_2			Внутренний диаметр, d_1		
				Новый		Изношенный	Новый		Изношенный
				Номин.	Пред. откл.		Номин.	Пред. откл.	
М70×6	ПР	4g	69,931	66,006	+0,018	66,036	63,416	+0,018	63,446
	НЕ	4g	69,931	65,825	+0,018	65,849	64,616	+0,036	—
М70×4	ПР	4g	69,951	67,325	+0,018	67,355	65,601	+0,018	65,631
	НЕ	4g	69,951	67,174	+0,018	67,198	66,365	+0,036	—
М70×3	ПР	4g	69,963	67,986	+0,018	68,016	66,695	+0,018	66,725
		6f	69,951	67,964	+0,023	68,002	66,678	+0,023	66,714
	НЕ	4g	69,963	67,853	+0,018	67,877	67,244	+0,036	—
		6f	69,951	67,753	+0,023	67,784	67,142	+0,046	
М70×2	ПР	4g	69,971	68,654	+0,014	68,677	67,790	+0,014	67,813
		6f	69,959	68,632	+0,018	68,662	67,774	+0,018	67,804
	НЕ	4g	69,971	68,537	+0,014	68,556	68,130	+0,028	—
		6f	69,959	68,451	+0,018	68,475	68,042	+0,036	—
М70×1,5	ПР	4g	69,977	68,985	+0,014	69,008	68,337	+0,014	68,360
		6f	69,966	68,964	+0,018	68,994	68,322	+0,018	68,352
	НЕ	4g	69,977	68,880	+0,014	68,899	68,573	+0,028	—
		6f	69,966	68,803	+0,018	68,827	68,494	+0,036	—
М72×6	ПР	4g	71,931	68,006	+0,018	68,036	65,416	+0,018	65,446
	НЕ	4g	71,931	67,825	+0,018	67,849	66,616	+0,036	—
М72×4	ПР	4g	71,951	69,325	+0,018	69,355	67,601	+0,018	67,631
	НЕ	4g	71,951	69,174	+0,018	69,198	68,365	+0,036	—
М72×3	ПР	4g	71,963	69,986	+0,018	70,016	68,695	+0,018	68,725
		6f	71,951	69,964	+0,023	70,002	68,678	+0,023	68,714
	НЕ	4g	71,963	69,853	+0,018	69,877	69,244	+0,036	—
		6f	71,951	69,753	+0,023	69,784	69,142	+0,046	—
М72×2	ПР	4g	71,971	70,654	+0,014	70,677	69,790	+0,014	69,813
		6f	71,959	70,632	+0,018	70,662	69,774	+0,018	69,804
	НЕ	4g	71,971	70,537	+0,014	70,556	70,130	+0,028	—
		6f	71,959	70,451	+0,018	70,475	70,042	+0,036	—
М72×1,5	ПР	4g	71,977	70,985	+0,014	71,008	70,337	+0,014	70,360
		6f	71,966	70,964	+0,018	70,994	70,322	+0,018	70,352
	НЕ	4g	71,977	70,880	+0,014	70,899	70,573	+0,028	—
		6f	71,966	70,803	+0,018	70,827	70,494	+0,036	—

Продолжение табл. 1

мм

Резьба	Вид калибра	Поле допуска резьбы	Наружный диаметр, d не менее	Средний диаметр, d_2			Внутренний диаметр, d_1		
				Новый		Изношенный	Новый		Изношенный
				Номин.	Пред. откл.		Номин.	Пред. откл.	
M72×1	ПР	4g	71,983	71,315	+0,014	71,338	70,884	+0,014	70,907
		6f	71,971	71,293	+0,018	71,323	70,868	+0,018	70,898
	НЕ	4g	71,983	71,220	+0,014	71,239	71,013	+0,028	—
		6f	71,960	71,152	+0,018	71,176	70,943	+0,036	—
M76×4	ПР	4g	74,951	72,325	+0,018	72,355	70,601	+0,018	70,631
	НЕ	4g	74,951	72,174	+0,018	72,198	71,365	+0,036	—
M75×3	ПР	4g	74,963	72,986	+0,018	73,016	71,695	+0,018	71,725
		6f	74,951	72,964	+0,023	73,002	71,678	+0,023	71,714
	НЕ	4g	74,963	72,853	+0,018	72,877	72,244	+0,036	—
		6f	74,951	72,753	+0,023	72,784	72,142	+0,046	—
M75×2	ПР	4g	74,971	73,654	+0,014	73,677	72,790	+0,014	72,813
		6f	74,959	73,632	+0,018	73,662	72,774	+0,018	72,804
	НЕ	4g	74,971	73,537	+0,014	73,556	73,130	+0,028	—
		6f	74,959	73,451	+0,018	73,475	73,042	+0,036	—
M75×1,5	ПР	4g	74,977	73,985	+0,014	74,008	73,337	+0,014	73,360
		6f	74,966	73,964	+0,018	73,994	73,322	+0,018	73,352
	НЕ	4g	74,977	73,880	+0,014	73,899	73,573	+0,028	—
		6f	74,966	73,803	+0,018	73,827	73,494	+0,036	—
M76×6	ПР	4g	75,931	72,006	+0,018	72,036	69,416	+0,018	69,446
	НЕ	4g	75,931	71,825	+0,018	71,849	70,616	+0,036	—
M76×4	ПР	4g	75,951	73,325	+0,018	73,355	71,601	+0,018	71,631
	НЕ	4g	75,951	73,174	+0,018	73,198	72,365	+0,036	—
M76×3	ПР	4g	75,963	73,986	+0,018	74,016	72,695	+0,018	72,725
		6f	75,951	73,964	+0,023	74,003	72,678	+0,023	72,714
	НЕ	4g	75,963	73,853	+0,018	73,877	73,244	+0,036	—
		6f	75,951	73,753	+0,023	73,784	73,142	+0,046	—
M76×2	ПР	4g	75,971	74,654	+0,014	74,677	73,790	+0,014	73,813
		6f	75,959	74,632	+0,018	74,662	73,774	+0,018	73,804
	НЕ	4g	75,971	74,537	+0,014	74,556	74,130	+0,028	—
		6f	75,959	74,451	+0,018	74,475	74,042	+0,036	—
M76×1,5	ПР	4g	75,977	74,985	+0,014	75,008	74,337	+0,014	74,360
		6f	75,966	74,964	+0,018	74,994	74,322	+0,018	74,352
	НЕ	4g	75,977	74,880	+0,014	74,899	74,573	+0,028	—
		6f	75,966	74,803	+0,018	74,827	74,494	+0,036	—
M76×1	ПР	4g	75,983	75,315	+0,014	75,338	74,884	+0,014	74,907
		6f	75,971	75,293	+0,018	75,323	74,866	+0,018	74,898
	НЕ	4g	75,983	75,220	+0,014	75,239	75,013	+0,028	—
		6f	75,960	75,152	+0,018	75,176	74,943	+0,036	—
M78×2	ПР	4g	77,971	76,654	+0,014	76,677	75,790	+0,014	75,813
		6f	77,959	76,632	+0,018	76,662	75,774	+0,018	75,804
	НЕ	4g	77,971	76,537	+0,014	76,556	76,130	+0,028	—
		6f	77,959	76,451	+0,018	76,475	76,042	+0,036	—

Продолжение табл. 1

мм

Резьба	Вид калибра	Поле допуска резьбы	Наружный диаметр, d не менее	Средний диаметр, d_2			Внутренний диаметр, d_1		
				Новый		Изношенный	Новый		Изношенный
				Ноним.	Пред. откл.		Ноним.	Пред. откл.	
M80×6	ПР	4g	79,931	76,006	+0,018	76,036	73,416	+0,018	73,446
	НЕ	4g	79,931	75,825	+0,018	75,849	74,616	+0,036	—
M80×4	ПР	4g	79,951	77,325	+0,018	77,355	75,601	+0,018	75,631
	НЕ	4g	79,951	77,174	+0,018	77,198	76,365	+0,036	—
M80×3	ПР	4g	79,963	77,986	+0,018	78,016	76,695	+0,018	76,725
		6f	79,951	77,964	+0,023	78,002	76,678	+0,023	76,714
	НЕ	4g	79,963	77,853	+0,018	77,877	77,244	+0,036	
		6f	79,951	77,753	+0,023	77,784	77,142	+0,046	—
M80×2	ПР	4g	79,971	78,654	+0,014	78,677	77,790	+0,014	77,813
		6f	79,959	78,632	+0,018	78,662	77,774	+0,018	77,804
	НЕ	4g	79,971	78,537	+0,014	78,556	78,130	+0,028	—
		6f	79,959	78,451	+0,018	78,475	78,042	+0,036	—
M80×1,5	ПР	4g	79,977	78,985	+0,014	79,008	78,337	+0,014	78,360
		6f	79,966	78,964	+0,018	78,994	78,322	+0,018	78,352
	НЕ	4g	79,977	78,880	+0,014	78,899	78,573	+0,028	—
		6f	79,966	78,803	+0,018	78,827	78,494	+0,036	—
M80×1	ПР	4g	79,983	79,315	+0,014	79,338	78,884	+0,014	78,907
		6f	79,971	79,293	+0,018	79,323	78,868	+0,018	78,898
	НЕ	4g	79,983	79,220	+0,014	79,239	79,013	+0,028	—
		6f	79,960	79,152	+0,018	79,176	78,943	+0,036	—
M82×2	ПР	4g	81,971	80,654	+0,014	80,677	79,790	+0,014	79,813
		6f	81,959	80,632	+0,018	80,662	79,774	+0,018	79,804
	НЕ	4g	81,971	80,537	+0,014	80,556	80,130	+0,028	—
		6f	81,959	80,451	+0,018	80,475	80,042	+0,036	—
M85×6	ПР	4g	84,931	81,006	+0,018	81,036	78,416	+0,018	78,446
	НЕ	4g	84,931	80,825	+0,018	80,849	79,616	+0,036	—
M85×4	ПР	4g	84,951	82,325	+0,018	82,355	80,601	+0,018	80,631
	НЕ	4g	84,951	82,174	+0,018	82,198	81,365	+0,036	—
M85×3	ПР	4g	84,963	82,986	+0,018	83,016	81,695	+0,018	81,725
		6f	84,951	82,964	+0,023	83,002	81,678	+0,023	81,714
	НЕ	4g	84,963	82,853	+0,018	82,877	82,244	+0,036	—
		6f	84,951	82,753	+0,023	82,784	82,142	+0,046	—
M85×2	ПР	4g	84,971	83,654	+0,014	83,677	82,790	+0,014	82,813
		6f	84,959	83,632	+0,018	83,662	82,774	+0,018	82,804
	НЕ	4g	84,971	83,537	+0,014	83,556	83,130	+0,028	—
		6f	84,959	83,451	+0,018	83,475	83,042	+0,036	—
M85×1,5	ПР	4g	84,977	83,985	+0,014	84,008	83,337	+0,014	83,360
		6f	84,966	83,964	+0,018	83,994	83,322	+0,018	83,352
	НЕ	4g	84,977	83,880	+0,014	83,899	83,573	+0,028	—
		6f	84,966	83,803	+0,018	83,827	83,494	+0,036	—
M90×6	ПР	4g	89,931	86,006	+0,018	86,036	83,416	+0,018	83,446
	НЕ	4g	89,931	85,825	+0,018	85,849	84,616	+0,036	—

Продолжение табл. 1

мм

Резьба	Вид калибра	Поле допуска резьбы	Наружный диаметр, d по месс	Средний диаметр, d_2			Внутренний диаметр, d_1		
				Новый		Изношенный	Новый		Изношенный
				Номин.	Пред. откл.		Номин.	Пред. откл.	
M90×4	ПР	4g	89,951	87,325	+0,018	87,355	85,601	+0,018	85,631
	НЕ	4g	89,951	87,174	+0,018	87,198	86,365	+0,036	—
M90×3	ПР	4g	89,963	87,986	+0,018	88,016	86,695	+0,018	86,725
		6f	89,951	87,964	+0,023	88,002	86,678	+0,023	86,714
	НЕ	4g	89,963	87,853	+0,018	87,877	87,244	+0,036	—
		6f	89,951	87,753	+0,023	87,784	87,142	+0,046	—
M90×2	ПР	4g	89,971	88,654	+0,014	88,677	87,790	+0,014	87,813
		6f	89,959	88,632	+0,018	88,662	87,774	+0,018	87,804
	НЕ	4g	89,971	88,537	+0,014	88,556	88,130	+0,028	—
		6f	89,959	88,451	+0,018	88,475	88,042	+0,036	—
M90×1,5	ПР	4g	89,977	88,985	+0,014	89,008	88,337	+0,014	88,360
		6f	89,966	88,964	+0,018	88,994	88,332	+0,018	88,352
	НЕ	4g	89,977	88,880	+0,014	88,899	88,573	+0,028	—
		6f	89,966	88,803	+0,018	88,827	88,494	+0,036	—
M95×6	ПР	4g	94,931	91,006	+0,018	91,036	88,416	+0,018	88,446
	НЕ	4g	94,931	90,815	+0,018	90,839	89,606	+0,036	—
M95×4	ПР	4g	94,951	92,325	+0,018	92,355	90,601	+0,018	90,631
	НЕ	4g	94,951	92,164	+0,018	92,188	91,355	+0,036	—
M95×3	ПР	4g	94,963	92,986	+0,018	93,016	91,695	+0,018	91,725
		6f	94,951	92,964	+0,023	93,002	91,678	+0,023	91,714
	НЕ	4g	94,963	92,845	+0,018	92,869	92,236	+0,036	—
		6f	94,951	92,741	+0,023	92,772	92,130	+0,046	—
M95×2	ПР	4g	94,971	93,654	+0,014	93,677	92,790	+0,014	92,813
		6f	94,959	93,632	+0,018	93,662	92,774	+0,018	92,804
	НЕ	4g	94,971	93,531	+0,014	93,550	93,124	+0,028	—
		6f	94,959	93,441	+0,018	93,465	93,032	+0,036	—
M95×1,5	ПР	4g	94,977	93,985	+0,014	94,008	93,337	+0,014	93,360
		6f	94,966	93,964	+0,018	93,994	93,322	+0,018	93,352
	НЕ	4g	94,977	93,874	+0,014	93,893	93,567	+0,028	—
		6f	94,966	93,793	+0,018	93,817	93,484	+0,036	—
M100×6	ПР	4g	99,931	96,006	+0,018	96,036	93,416	+0,018	93,446
	НЕ	4g	99,931	95,815	+0,018	95,839	94,606	+0,036	—
M100×4	ПР	4g	99,951	97,325	+0,018	97,355	95,601	+0,018	95,631
	НЕ	4g	99,951	97,164	+0,018	97,188	96,355	+0,036	—
M100×3	ПР	4g	99,963	97,986	+0,018	98,016	96,695	+0,018	96,725
		6f	99,951	97,964	+0,023	98,002	96,678	+0,023	96,714
	НЕ	4g	99,963	97,845	+0,018	97,869	97,236	+0,036	—
		6f	99,951	97,741	+0,023	97,772	97,130	+0,046	—
M100×2	ПР	4g	99,971	98,654	+0,014	98,677	97,790	+0,014	97,813
		6f	99,959	98,632	+0,018	98,662	97,774	+0,018	97,804
	НЕ	4g	99,971	98,531	+0,014	98,550	98,124	+0,028	—
		6f	99,959	98,441	+0,018	98,465	98,032	+0,036	—

Продолжение табл. 1

мм

Резьба	Вид калибра	Поле допуска резьбы	Наружный диаметр, d не более	Средний диаметр, d_2			Внутренний диаметр, d_1		
				Новый		Изношенный	Новый		Изношенный
				Номин.	Пред. откл.		Номин.	Пред. откл.	
M100×1,5	ПР	4g	99,977	98,985	+0,014	99,008	98,337	+0,014	98,360
		6f	99,966	98,964	+0,018	98,994	98,322	+0,018	98,352
	НЕ	4g	99,977	98,874	+0,014	98,893	98,567	+0,028	—
		6f	99,966	98,793	+0,018	98,817	98,484	+0,036	—
M105×6	ПР	4g	104,931	101,006	+0,018	101,036	98,416	+0,018	98,446
	НЕ	4g	104,931	100,815	+0,018	100,839	99,606	+0,036	—
M105×4	ПР	4g	104,951	102,325	+0,018	102,355	100,601	+0,018	100,631
	НЕ	4g	104,951	102,164	+0,018	102,188	101,355	+0,036	—
M105×3	ПР	4g	104,963	102,986	+0,018	103,016	101,695	+0,018	101,725
		6f	104,951	102,964	+0,023	103,002	101,678	+0,023	101,714
	НЕ	4g	104,963	102,845	+0,018	102,869	102,236	+0,036	—
		6f	104,951	102,741	+0,023	102,772	102,130	+0,046	—
M105×2	ПР	4g	104,971	103,651	+0,014	103,677	102,790	+0,014	102,813
		6f	104,959	103,632	+0,018	103,662	102,774	+0,018	102,804
	НЕ	4g	104,971	103,531	+0,014	103,550	103,124	+0,028	—
		6f	104,959	103,441	+0,018	103,465	103,032	+0,036	—
M105×1,5	ПР	4g	104,977	103,985	+0,014	104,008	103,337	+0,014	103,360
		6f	104,966	103,964	+0,018	103,994	103,322	+0,018	103,352
	НЕ	4g	104,977	103,874	+0,014	103,893	103,567	+0,028	—
		6f	104,966	103,793	+0,018	103,817	103,484	+0,036	—
M110×6	ПР	4g	109,931	106,006	+0,018	106,036	103,416	+0,018	103,446
	НЕ	4g	109,931	105,815	+0,018	105,839	104,606	+0,036	—
M110×4	ПР	4g	109,951	107,325	+0,018	107,355	105,601	+0,018	105,631
	НЕ	4g	109,951	107,164	+0,018	107,188	106,355	+0,036	—
M110×3	ПР	4g	109,963	107,986	+0,018	108,016	106,695	+0,018	106,725
		6f	109,951	107,964	+0,023	108,002	106,678	+0,023	106,714
	НЕ	4g	109,963	107,845	+0,018	107,869	107,236	+0,036	—
		6f	109,951	107,741	+0,023	107,772	107,130	+0,046	—
M110×2	ПР	4g	109,971	108,654	+0,014	108,677	107,790	+0,014	107,813
		6f	109,959	108,632	+0,018	108,662	107,774	+0,018	107,804
	НЕ	4g	109,971	108,531	+0,014	108,550	108,124	+0,028	—
		6f	109,959	108,441	+0,018	108,465	108,032	+0,036	—
M100×1,5	ПР	4g	109,977	108,985	+0,014	109,008	108,337	+0,014	108,360
		6f	109,966	108,964	+0,018	108,994	108,322	+0,018	108,352
	НЕ	4g	109,977	108,874	+0,014	108,893	108,567	+0,028	—
		6f	109,966	108,793	+0,018	108,817	108,484	+0,036	—
M115×6	ПР	4g	114,931	111,006	+0,018	111,036	108,416	+0,018	108,446
	НЕ	4g	114,931	110,815	+0,018	110,839	109,606	+0,036	—
M115×4	ПР	4g	114,951	112,325	+0,018	112,355	110,601	+0,018	110,631
	НЕ	4g	114,951	112,164	+0,018	112,188	111,355	+0,036	—
M115×3	ПР	4g	114,963	112,986	+0,018	113,016	111,695	+0,018	111,725
		6f	114,951	112,964	+0,023	113,002	111,678	+0,023	111,714
	НЕ	4g	114,963	112,845	+0,018	112,869	112,236	+0,036	—
		6f	114,951	112,741	+0,023	112,772	112,130	+0,046	—

Продолжение табл. 1

мм

Резьба	Вид калибра	Поле допуска резьбы	Наружный диаметр, d не менее	Средний диаметр, d_2			Внутренний диаметр, d_1		
				Новый		Изношенный	Новый		Изношенный
				Номин.	Пред. откл.		Номин.	Пред. откл.	
М115×2	ПР	4g	114,971	113,654	+0,014	113,677	112,790	+0,014	112,813
		6f	114,959	113,632	+0,018	113,662	112,774	+0,018	112,804
	НЕ	4g	114,971	113,531	+0,014	113,550	113,124	+0,028	—
		6f	114,959	113,441	+0,018	113,465	113,032	+0,036	—
М115×1,5	ПР	4g	114,977	113,985	+0,014	114,008	113,337	+0,014	113,360
		6f	114,966	113,964	+0,018	113,994	113,322	+0,018	113,352
	НЕ	4g	114,977	113,874	+0,014	113,893	113,567	+0,028	—
		6f	114,966	113,793	+0,018	113,817	113,484	+0,036	—
М120×6	ПР	4g	119,931	116,006	+0,018	116,036	113,416	+0,018	113,446
	НЕ	4g	119,931	115,815	+0,018	115,839	114,606	+0,036	—
М120×4	ПР	4g	119,951	117,325	+0,018	117,355	115,601	+0,018	115,631
	НЕ	4g	119,951	117,164	+0,018	117,188	116,355	+0,036	—
М120×3	ПР	4g	119,963	117,986	+0,018	118,016	116,695	+0,018	116,725
		6f	119,951	117,964	+0,023	118,002	116,678	+0,023	116,714
	НЕ	4g	119,963	117,845	+0,018	117,869	117,236	+0,036	—
		6f	119,951	117,741	+0,023	117,772	117,130	+0,046	—
М120×2	ПР	4g	119,971	118,654	+0,014	118,677	117,790	+0,014	117,813
		6f	119,959	118,632	+0,018	118,662	117,774	+0,018	117,804
	НЕ	4g	119,971	118,531	+0,014	118,550	118,124	+0,028	—
		6f	119,959	118,441	+0,018	118,465	118,032	+0,036	—
М120×1,5	ПР	4g	119,977	118,985	+0,014	119,008	118,337	+0,014	118,360
		6f	119,966	118,964	+0,018	118,994	118,322	+0,018	118,352
	НЕ	4g	119,977	118,874	+0,014	118,893	118,567	+0,028	—
		6f	119,966	118,793	+0,018	118,817	118,484	+0,036	—
М125×6	ПР	4g	124,931	121,006	+0,018	121,036	118,416	+0,018	118,446
	НЕ	4g	124,931	120,815	+0,018	120,839	119,606	+0,036	—
М125×4	ПР	4g	124,951	122,325	+0,018	122,355	120,601	+0,018	120,631
	НЕ	4g	124,951	122,164	+0,018	122,188	121,355	+0,036	—
М125×3	ПР	4g	124,963	122,986	+0,018	123,016	121,695	+0,018	121,725
		6f	124,951	122,964	+0,023	123,002	121,678	+0,023	121,714
	НЕ	4g	124,963	122,845	+0,018	122,869	122,236	+0,036	—
		6f	124,951	122,741	+0,023	122,772	122,130	+0,046	—
М125×2	ПР	4g	124,971	123,654	+0,014	123,677	122,790	+0,014	122,813
		6f	124,959	123,632	+0,018	123,662	122,774	+0,018	122,804
	НЕ	4g	124,971	123,531	+0,014	123,550	123,124	+0,028	—
		6f	124,959	123,441	+0,018	123,465	123,032	+0,036	—
М125×1,5	ПР	4g	124,977	123,985	+0,014	124,008	123,337	+0,014	123,360
		6f	124,966	123,964	+0,018	123,994	123,322	+0,018	123,352
	НЕ	4g	124,977	123,874	+0,014	123,893	123,567	+0,028	—
		6f	124,966	123,793	+0,018	123,817	123,484	+0,036	—
М130×6	ПР	4g	129,931	126,006	+0,018	126,036	123,416	+0,018	123,446
	НЕ	4g	129,931	125,815	+0,018	125,839	124,606	+0,036	—

Продолжение табл. 1

мм

Резьба	Вид калибра	Поле допуска резьбы	Наружный диаметр, d не менее	Средний диаметр, d_2			Внутренний диаметр, d_1		
				Новый		Изношенный	Новый		Изношенный
				Номин.	Пред. откл.		Номин.	Пред. откл.	
M130×4	ПР	4g	129,951	127,325	+0,018	127,355	125,601	+0,018	125,631
	НЕ	4g	129,951	127,164	+0,018	127,188	126,355	+0,036	—
M130×3	ПР	4g	129,963	127,986	+0,018	128,016	126,695	+0,018	126,725
		6f	129,951	127,964	+0,023	128,002	126,678	+0,023	126,714
	НЕ	4g	129,963	127,845	+0,018	127,869	127,236	+0,036	—
		6f	129,951	127,741	+0,023	127,772	127,130	+0,046	—
M130×2	ПР	4g	129,971	128,654	+0,014	128,677	127,790	+0,014	127,813
		6f	129,959	128,632	+0,018	128,662	127,774	+0,018	127,804
	НЕ	4g	129,971	128,531	+0,014	128,550	128,124	+0,028	—
		6f	129,959	128,441	+0,018	128,465	128,032	+0,036	—
M130×1,5	ПР	4g	129,977	128,985	+0,014	129,008	128,337	+0,014	128,360
		6f	129,966	128,964	+0,018	128,994	128,322	+0,018	128,352
	НЕ	4g	129,977	128,874	+0,014	128,893	128,567	+0,028	—
		6f	129,966	128,793	+0,018	128,817	128,484	+0,036	—
M135×6	ПР	4g	134,931	131,006	+0,018	131,036	128,416	+0,018	128,446
	НЕ	4g	134,931	130,815	+0,018	130,839	129,606	+0,036	—
M135×4	ПР	4g	134,951	132,325	+0,018	132,355	130,601	+0,018	130,631
	НЕ	4g	134,951	132,164	+0,018	132,188	131,355	+0,036	—
M135×3	ПР	4g	134,963	132,986	+0,018	133,016	131,695	+0,018	131,725
		6f	134,951	132,964	+0,023	133,002	131,678	+0,023	131,714
	НЕ	4g	134,963	132,845	+0,018	132,869	132,236	+0,036	—
		6f	134,951	132,741	+0,023	132,772	132,130	+0,046	—
M135×2	ПР	4g	134,971	133,654	+0,014	133,677	132,790	+0,014	132,813
		6f	134,959	133,632	+0,018	133,662	132,774	+0,018	132,804
	НЕ	4g	134,971	133,531	+0,014	133,550	133,124	+0,028	—
		6f	134,959	133,441	+0,018	133,465	133,032	+0,036	—
M135×1,5	ПР	4g	134,977	133,985	+0,014	134,008	133,337	+0,014	133,360
		6f	134,966	133,964	+0,018	133,994	133,322	+0,018	133,352
	НЕ	4g	134,977	133,874	+0,014	133,893	133,567	+0,028	—
		6f	134,966	133,793	+0,018	133,817	133,484	+0,036	—
M140×6	ПР	4g	139,931	136,006	+0,018	136,036	133,416	+0,018	133,446
	НЕ	4g	139,931	135,815	+0,018	135,839	134,606	+0,036	—
M140×4	ПР	4g	139,951	137,325	+0,018	137,355	135,601	+0,018	135,631
	НЕ	4g	139,951	137,164	+0,018	137,188	136,355	+0,036	—
M140×3	ПР	4g	139,963	137,986	+0,018	138,016	136,695	+0,018	136,725
		6f	139,951	137,964	+0,023	138,002	136,678	+0,023	136,714
	НЕ	4g	139,963	137,845	+0,018	137,869	137,236	+0,036	—
		6f	139,951	137,741	+0,023	137,772	137,130	+0,046	—
M140×2	ПР	4g	139,971	138,654	+0,014	138,677	137,790	+0,014	137,813
		6f	139,959	138,632	+0,018	138,662	137,774	+0,018	137,804
	НЕ	4g	139,971	138,531	+0,014	138,550	138,124	+0,028	—
		6f	139,959	138,441	+0,018	138,465	138,032	+0,036	—

Продолжение табл. 1

мм

Резьба	Вид калибра	Поле допуска резьбы	Наружный диаметр, d не менее	Средний диаметр, d_2			Внутренний диаметр, d_1		
				Новый		Изношенный	Новый		Изношенный
				Номин.	Пред. откл.		Номин	Пред. откл.	
М140×1,5	ПР	4g	139,977	138,985	+0,014	139,008	138,337	+0,014	138,360
		6f	139,966	138,964	+0,018	138,994	138,322	+0,018	138,352
	НЕ	4g	139,977	138,874	+0,014	138,893	138,567	+0,028	—
		6f	139,966	138,793	+0,018	138,817	138,484	+0,036	—
М145×6	ПР	4g	144,931	141,006	+0,018	141,036	138,416	+0,018	138,446
	НЕ	4g	144,931	140,815	+0,018	140,839	139,606	+0,036	—
М145×4	ПР	4g	144,951	142,325	+0,018	142,355	140,601	+0,018	140,631
	НЕ	4g	144,951	142,164	+0,018	142,188	141,355	+0,036	—
М145×3	ПР	4g	144,963	142,986	+0,018	143,016	141,659	+0,018	141,725
		6f	144,951	142,964	+0,023	143,002	141,678	+0,023	141,714
	НЕ	4g	144,963	142,845	+0,018	142,869	142,236	+0,036	—
		6f	144,951	142,741	+0,023	142,772	142,130	+0,046	—
М145×2	ПР	4g	144,971	143,654	+0,014	143,677	142,790	+0,014	142,813
		6f	144,959	143,632	+0,018	143,662	142,774	+0,018	142,804
	НЕ	4g	144,971	143,531	+0,014	143,550	143,124	+0,028	—
		6f	144,959	143,441	+0,018	143,465	143,032	+0,036	—
М145×1,5	ПР	4g	144,977	143,985	+0,014	144,008	143,337	+0,014	143,360
		6f	144,966	143,964	+0,018	143,994	143,322	+0,018	143,352
	НЕ	4g	144,977	143,874	+0,014	143,893	143,567	+0,028	—
		6f	144,966	143,793	+0,018	143,817	143,484	+0,036	—
М150×6	ПР	4g	144,931	146,006	+0,018	146,036	143,416	+0,018	143,446
	НЕ	4g	144,931	145,815	+0,018	145,839	144,606	+0,036	—
М150×4	ПР	4g	144,951	147,325	+0,018	147,355	145,601	+0,018	145,631
	НЕ	4g	144,951	147,164	+0,018	147,188	146,355	+0,036	—
М150×3	ПР	4g	149,963	147,986	+0,018	148,016	146,695	+0,018	146,725
		6f	149,951	147,964	+0,023	148,002	146,678	+0,023	146,714
	НЕ	4g	149,963	147,845	+0,018	147,869	147,236	+0,036	—
		6f	149,951	147,741	+0,023	147,772	147,130	+0,046	—
М150×2	ПР	4g	149,971	148,654	+0,014	148,677	147,790	+0,014	147,813
		6f	149,959	148,632	+0,018	148,662	147,774	+0,018	147,804
	НЕ	4g	149,971	148,531	+0,014	148,550	148,124	+0,028	—
		6f	149,959	148,441	+0,018	148,465	148,032	+0,036	—
М150×1,5	ПР	4g	149,977	148,985	+0,014	149,008	148,337	+0,014	148,360
		6f	149,966	148,964	+0,018	148,994	148,322	+0,018	148,352
	НЕ	4g	149,977	148,874	+0,014	148,893	148,567	+0,028	—
		6f	149,966	148,793	+0,018	148,817	148,484	+0,036	—
М155×6	ПР	4g	154,931	151,006	+0,018	151,036	148,416	+0,018	148,446
	НЕ	4g	154,931	150,815	+0,018	150,839	149,606	+0,036	
М155×4	ПР	4g	154,951	152,325	+0,018	152,355	150,601	+0,018	150,631
	НЕ	4g	154,951	152,164	+0,018	152,188	151,355	+0,036	—
М155×3	ПР	4g	154,963	152,986	+0,018	153,016	151,695	+0,018	151,725
		6f	154,951	152,964	+0,023	153,002	151,678	+0,023	151,714
	НЕ	4g	154,963	152,845	+0,018	152,869	152,236	+0,036	
		6f	154,951	152,741	+0,023	152,772	152,130	+0,046	—

Продолжение табл. 1

мм

Резьба	Вид калибра	Поле допуска резьбы	Наружный диаметр, d не менее	Средний диаметр, d_2			Внутренний диаметр, d_1		
				Новый		Изношенный	Новый		Изношенный
				Номин.	Пред. откл.		Номин.	Пред. откл.	
M155×2	ПР	4g 6f	154,971 154,959	153,654 153,632	+0,014 +0,018	153,677 153,662	152,790 152,774	+0,014 +0,018	152,813 152,804
	НЕ	4g 6f	154,971 154,959	153,531 153,441	+0,014 +0,018	153,550 153,465	153,124 153,032	+0,028 +0,036	— —
M160×6	ПР НЕ	4g 4g	159,931 159,931	156,006 155,815	+0,018 +0,018	156,036 155,839	153,416 154,606	+0,018 +0,036	153,446 —
M160×4	ПР НЕ	4g 4g	159,951 159,951	157,325 157,164	+0,018 +0,018	157,355 157,188	155,601 156,355	+0,018 +0,036	155,631 —
M160×3	ПР	4g 6f	159,963 159,951	157,986 157,964	+0,018 +0,023	158,016 158,002	156,695 156,678	+0,018 +0,023	156,725 156,714
	НЕ	4g 6f	159,963 159,951	157,845 157,741	+0,018 +0,023	157,869 157,772	157,236 157,130	+0,036 +0,046	— —
M160×2	ПР	4g 6f	159 971 159,959	158,654 158,632	+0,014 +0,018	158,677 158,662	157,790 157,774	+0,014 +0,018	157,813 157,804
	НЕ	4g 6f	159,971 159,959	158,531 158,441	+0,014 +0,018	158,550 158,465	158,124 158,032	+0,028 +0,036	— —
M165×6	ПР НЕ	4g 4g	164,931 164,931	161,006 160,815	+0,018 +0,018	161,036 160,839	158,416 159,606	+0,018 +0,036	158,446 —
M165×4	ПР НЕ	4g 4g	164,951 164,951	162,325 162,164	+0,018 +0,018	162,355 162,188	160,601 161,355	+0,018 +0,036	160,631 —
M165×3	ПР	4g 6f	164,963 164,951	162,986 162,964	+0,018 +0,023	163,016 163,002	161,695 161,678	+0,018 +0,023	161,725 161,714
	НЕ	4g 6f	164,963 164,951	162,845 162,741	+0,018 +0,023	162,869 162,772	162,236 162,130	+0,036 +0,046	— —
M165×2	ПР	4g 6f	164,971 164,959	163,654 163,632	+0,014 +0,018	163,677 163,662	162,790 162,774	+0,014 +0,018	162,813 162,804
	НЕ	4g 6f	164,971 164,959	163,531 163,441	+0,014 +0,018	163,550 163,465	163,124 163,032	+0,028 +0,036	— —
M170×6	ПР НЕ	4g 4g	169,931 169,931	166,006 165,815	+0,018 +0,018	166,036 165,839	163,416 164,606	+0,018 +0,036	163,446 —
M170×4	ПР НЕ	4g 4g	169,951 169,951	167,325 167,164	+0,018 +0,018	167,355 167,188	165,601 166,355	+0,018 +0,036	165,631 —
M170×3	ПР	4g 6f	169,963 169,951	167,986 167,964	+0,018 +0,023	168,016 168,002	166,695 166,678	+0,018 +0,023	166,725 166,714
	НЕ	4g 6f	169,963 169,951	167,845 167,741	+0,018 +0,023	167,869 167,772	167,236 167,130	+0,036 +0,046	— —

Продолжение табл. 1

мм

Резьба	Вид калибра	Поле допуска резьбы	Наружный диаметр, d не менее	Средний диаметр, d_2			Внутренний диаметр, d_1		
				Новый		Изношенный	Новый		Изношенный
				Номин.	Пред. откл.		Номин.	Пред. откл.	
М170×2	ПР	4g	169,971	168,654	+0,014	168,677	167,790	+0,014	167,813
		6f	169,959	168,632	+0,018	168,662	167,774	+0,018	167,804
	НЕ	4g	169,971	168,531	+0,014	168,550	168,124	+0,028	—
		6f	169,959	168,441	+0,018	168,465	168,032	+0,036	—
М175×6	ПР	4g	174,931	171,006	+0,018	171,036	168,416	+0,018	168,446
	НЕ	4g	174,931	170,815	+0,018	170,839	169,606	+0,036	—
М175×4	ПР	4g	174,951	172,325	+0,018	172,355	170,601	+0,018	170,631
	НЕ	4g	174,951	172,164	+0,018	172,188	171,355	+0,036	—
М175×3	ПР	4g	174,963	172,986	+0,018	173,016	171,695	+0,018	171,725
		6f	174,951	172,964	+0,023	173,002	171,678	+0,023	171,714
	НЕ	4g	174,963	172,845	+0,018	172,869	172,236	+0,036	—
		6f	174,951	172,741	+0,023	172,772	172,130	+0,046	—
М175×2	ПР	4g	174,971	173,654	+0,014	173,677	172,790	+0,014	172,813
		6f	174,959	173,632	+0,018	173,662	172,774	+0,018	172,804
	НЕ	4g	174,971	173,531	+0,014	173,550	173,124	+0,028	—
		6f	174,959	173,441	+0,018	173,465	173,032	+0,036	—
М180×6	ПР	4g	179,931	176,006	+0,018	176,036	173,416	+0,018	173,446
	НЕ	4g	179,931	175,815	+0,018	175,839	174,606	+0,036	—
М180×4	ПР	4g	179,951	177,325	+0,018	177,355	175,601	+0,018	175,631
	НЕ	4g	179,951	177,164	+0,018	177,188	176,355	+0,036	—
М180×3	ПР	4g	179,963	177,986	+0,018	178,016	176,695	+0,018	176,725
		6f	179,951	177,964	+0,023	178,002	176,678	+0,023	176,714
	НЕ	4g	179,963	177,845	+0,018	177,869	177,236	+0,036	—
		6f	179,951	177,741	+0,023	177,772	177,130	+0,046	—
М180×2	ПР	4g	179,971	178,654	+0,014	178,677	177,790	+0,014	177,813
		6f	179,959	178,632	+0,018	178,662	177,774	+0,018	177,804
	НЕ	4g	179,971	178,531	+0,014	178,550	178,124	+0,023	—
		6f	179,959	178,441	+0,018	178,465	178,032	+0,036	—
М185×6	ПР	4g	184,931	181,006	+0,018	181,036	178,416	+0,018	178,446
	НЕ	4g	184,931	180,805	+0,018	180,829	179,596	+0,036	—
М185×4	ПР	4g	184,951	182,325	+0,018	182,355	180,601	+0,018	180,631
	НЕ	4g	184,951	182,144	+0,018	182,168	181,335	+0,036	—
М185×3	ПР	4g	184,963	182,986	+0,018	183,016	181,695	+0,018	181,725
		6f	184,951	182,964	+0,023	183,002	181,678	+0,023	181,714
	НЕ	4g	184,963	182,825	+0,018	182,849	182,216	+0,036	—
		6f	184,951	182,715	+0,023	182,746	182,104	+0,046	—

Продолжение табл. 1

мм

Резьба	Вид калибра	Поле допуска резьбы	Наружный диаметр, d не менее	Средний диаметр, d_2			Внутренний диаметр, d_1		
				Новый		Изношенный	Новый		Изношенный
				Номин.	Пред. откл.		Номин.	Пред. откл.	
М185×2	ПР	4g 6f	184,973 184,962	183,646 183,626	+0,018 +0,023	183,676 183,662	182,788 182,772	+0,018 +0,023	182,818 182,808
	НЕ	4g 6f	184,973 184,962	183,513 183,414	+0,018 +0,023	183,537 183,445	183,104 183,002	+0,036 +0,046	— —
М190×6	ПР НЕ	4g 4g	189,931 189,931	186,006 185,805	+0,018 +0,018	186,036 185,829	183,416 184,596	+0,018 +0,036	183,446 —
М190×4	ПР НЕ	4g 4g	189,951 189,951	187,325 187,144	+0,018 +0,018	187,355 187,168	185,601 186,335	+0,018 +0,036	185,631 —
М190×3	ПР	4g 6f	189,963 189,951	187,986 187,964	+0,018 +0,023	188,016 188,002	186,695 186,678	+0,018 +0,023	186,725 186,714
	НЕ	4g 6f	189,963 189,951	187,825 187,715	+0,018 +0,023	187,849 187,746	187,216 187,104	+0,036 +0,046	— —
М190×2	ПР	4g 6f	189,973 189,962	188,646 188,626	+0,018 +0,023	188,676 188,662	187,788 187,772	+0,018 +0,023	187,818 187,808
	НЕ	4g 6f	189,973 189,962	188,513 188,414	+0,018 +0,023	188,537 188,445	188,104 188,002	+0,036 +0,046	— —
М195×6	ПР НЕ	4g 4g	194,931 194,931	191,006 190,805	+0,018 +0,018	191,036 190,829	188,416 189,596	+0,018 +0,036	188,446 —
М195×4	ПР НЕ	4g 4g	194,951 194,951	192,325 192,144	+0,018 +0,018	192,355 192,168	190,601 191,335	+0,018 +0,036	190,631 —
М195×3	ПР	4g 6f	194,963 194,951	192,986 192,964	+0,018 +0,023	193,016 193,002	191,695 191,678	+0,018 +0,023	191,725 191,714
	НЕ	4g 6f	194,963 194,951	192,825 192,715	+0,018 +0,023	192,849 192,746	192,216 192,104	+0,036 +0,046	— —
М195×2	ПР	4g 6f	194,973 194,962	193,646 193,626	+0,018 +0,023	193,676 193,662	192,788 192,772	+0,018 +0,023	192,818 192,808
	НЕ	4g 6f	194,973 194,962	193,513 193,414	+0,018 +0,023	193,537 193,445	193,104 193,002	+0,036 +0,046	— —
М200×6	ПР НЕ	4g 4g	199,931 199,931	196,006 195,805	+0,018 +0,018	196,036 195,829	193,416 194,596	+0,018 +0,036	193,446 —
М200×4	ПР НЕ	4g 4g	199,951 199,951	197,325 197,144	+0,018 +0,018	197,355 197,168	195,601 196,335	+0,018 +0,036	195,631 —
М200×3	ПР	4g 6f	199,963 199,951	197,986 197,964	+0,018 +0,023	198,016 198,002	196,695 196,678	+0,018 +0,023	196,725 196,714
	НЕ	4g 6f	199,963 199,951	197,825 197,715	+0,018 +0,023	197,849 197,746	197,216 197,104	+0,036 +0,046	— —
М200×2	ПР	4g 6f	199,973 199,962	198,646 198,626	+0,018 +0,023	198,676 198,662	197,788 197,772	+0,018 +0,023	197,818 197,808
	НЕ	4g 6f	199,973 199,962	198,513 198,414	+0,018 +0,023	198,537 198,445	198,104 198,002	+0,036 +0,046	— —

Таблица 2

Исполнительные размеры контрольных калибров-пробок для метрической резьбы св. 68 до 200 мм

мм

Резьба	Вид калибра	Поле допуска резьбы	Наружный диаметр, d		Средний диаметр, d_2			Внутренний диаметр, d_1 не более
					Новый			
			Номин.	Пред. откл.	Номин.	Пред. откл.	Изношенный	
M70×6	КПР-ПР	4g	69,931	−0,022	66,002	−0,006	65,992	63,399
	КПР-НЕ	4g	67,230	−0,011	66,027	−0,006	—	63,416
	К-И	4g	67,242	−0,011	66,039	−0,006	—	63,416
	КНЕ-ПР	4g	69,931	−0,022	65,820	−0,006	65,812	63,218
	КНЕ-НЕ	4g	69,751	−0,022	65,846	−0,006	—	63,245
	КИ-НЕ	4g	69,757	−0,022	65,852	−0,006	—	63,245
	У-ПР	4g	69,931	−0,022	66,015	−0,006	66,006	63,416
	У-НЕ	4g	69,742	−0,022	65,834	−0,006	65,825	63,245
M70×4	КПР-ПР	4g	69,951	−0,022	67,320	−0,006	67,312	65,584
	КПР-НЕ	4g	68,148	−0,011	67,346	−0,006	—	65,601
	К-И	4g	68,160	−0,011	67,358	−0,006	—	65,601
	КНЕ-ПР	4g	69,951	−0,022	67,170	−0,006	67,160	65,433
	КНЕ-НЕ	4g	69,801	−0,022	67,195	−0,006	—	65,460
	КИ-НЕ	4g	69,807	−0,022	67,201	−0,006	—	65,460
	У-ПР	4g	69,951	−0,022	67,334	−0,006	67,325	65,601
	У-НЕ	4g	69,792	−0,022	67,183	−0,006	67,174	65,460
M70×3	КПР-ПР	4g	69,963	−0,022	67,982	−0,006	67,972	66,678
		6f	69,951	−0,028	67,960	−0,008	67,948	66,655
	КПР-НЕ	4g	68,610	−0,011	68,007	−0,006	—	66,695
		6f	68,594	−0,014	67,992	−0,008	—	66,678
	К-И	4g	68,622	−0,011	68,019	−0,006	—	66,695
		6f	68,608	−0,014	68,006	−0,008	—	66,678
	КНЕ-ПР	4g	69,963	−0,022	67,848	−0,006	67,840	66,545
		6f	69,951	−0,028	67,748	−0,008	67,736	66,444
	КНЕ-НЕ	4g	69,831	−0,022	67,874	−0,006	—	66,572
		6f	69,739	−0,028	67,780	−0,008	—	66,477
	КИ-НЕ	4g	69,837	−0,022	67,880	−0,006	—	66,572
		6f	69,747	−0,028	67,788	−0,008	—	66,477
	У-ПР	4g	69,963	−0,022	67,995	−0,006	67,986	66,695
		6f	69,951	−0,028	67,976	−0,008	67,964	66,678
	У-НЕ	4g	69,822	−0,022	67,862	−0,006	67,853	66,572
		6f	69,728	−0,028	67,764	−0,008	67,752	66,477
M70×2	КПР-ПР	4g	69,971	−0,018	68,650	−0,005	68,642	67,780
		6f	69,959	−0,022	68,628	−0,006	68,618	67,757
	КПР-НЕ	4g	69,072	−0,009	68,670	−0,005	—	67,790
		6f	69,056	−0,011	68,653	−0,006	—	67,774
	К-И	4g	69,082	−0,009	68,680	−0,005	—	67,790
		6f	69,068	−0,011	68,665	−0,006	—	67,774
	КНЕ-ПР	4g	69,971	−0,018	68,533	−0,005	68,525	67,663
		6f	69,959	−0,022	68,446	−0,006	68,438	67,576
	КНЕ-НЕ	4g	69,859	−0,018	68,554	−0,005	—	67,685
		6f	69,779	−0,022	68,472	−0,006	—	67,603
	КИ-НЕ	4g	69,864	−0,018	68,558	−0,005	—	67,685
		6f	69,785	−0,022	68,478	−0,006	—	67,603
	У-ПР	4g	69,971	−0,018	68,661	−0,005	68,653	67,790
		6f	69,959	−0,022	68,641	−0,006	68,632	67,774
	У-НЕ	4g	69,852	−0,018	68,544	−0,005	68,536	67,685
		6f	69,770	−0,022	68,460	−0,006	68,451	67,603

Продолжение табл. 2

мм

Резьба	Вид калибра	Поле допуска резьбы	Наружный диаметр, d		Средний диаметр, d_2			Внутренний диаметр, d_1, не более
					Новый		Изношенный	
			Номин.	Пред. откл.	Номин.	Пред. откл.		
М70×1,5	КПР-ПР	4g	69,977	−0,018	68,981	−0,005	68,973	68,327
		6f	69,966	−0,022	68,960	−0,006	68,950	68,305
	КПР-НЕ	4g	69,304	−0,009	69,002	−0,005	—	68,337
		6f	69,288	−0,011	68,985	−0,006	—	68,322
	К-И	4g	69,312	−0,009	69,010	−0,005	—	68,337
		6f	69,300	−0,011	68,997	−0,006	—	68,322
	КНЕ-ПР	4g	69,977	−0,018	68,876	−0,005	68,868	68,222
		6f	69,966	−0,022	68,798	−0,006	68,790	68,144
	КНЕ-НЕ	4g	69,877	−0,018	68,896	−0,005	—	68,244
		6f	69,806	−0,022	68,824	−0,006	—	68,171
	КИ-НЕ	4g	69,882	−0,018	68,902	−0,005	—	68,244
		6f	69,812	−0,022	68,830	−0,006	—	68,171
	У-ПР	4g	69,977	−0,018	68,992	−0,005	68,984	68,337
		6f	69,966	−0,022	68,973	−0,006	68,964	68,322
	У-НЕ	4g	69,870	−0,018	68,887	−0,005	68,879	68,244
		6f	69,797	−0,022	68,812	−0,006	68,803	68,171
М72×6	КПР-ПР	4g	71,931	−0,022	68,002	−0,006	67,992	65,399
	КПР-НЕ	4g	69,230	−0,011	68,027	−0,006	—	65,416
	К-И	4g	69,242	−0,011	68,039	−0,006	—	65,416
	КНЕ-ПР	4g	71,931	−0,022	67,820	−0,006	67,812	65,218
	КНЕ-НЕ	4g	71,751	−0,022	67,846	−0,006	—	65,245
	КИ-НЕ	4g	71,757	−0,022	67,852	−0,006	—	65,245
	У-ПР	4g	71,931	−0,022	68,015	−0,006	68,006	65,416
	У-НЕ	4g	71,742	−0,022	67,834	−0,006	67,825	65,245
М72×4	КПР-ПР	4g	71,951	−0,022	69,320	−0,006	69,312	67,584
	КПР-НЕ	4g	70,148	−0,011	69,346	−0,006	—	67,601
	К-И	4g	70,160	−0,011	69,358	−0,006	—	67,601
	КНЕ-ПР	4g	71,951	−0,022	69,170	−0,006	69,160	67,433
	КНЕ-НЕ	4g	71,801	−0,022	69,195	−0,006	—	67,460
	КИ-НЕ	4g	71,807	−0,022	69,201	−0,006	—	67,460
	У-ПР	4g	71,951	−0,022	69,334	−0,006	69,325	67,601
	У-НЕ	4g	71,792	−0,022	69,183	−0,006	69,174	67,460
М72×3	КПР-ПР	4g	71,963	−0,022	69,982	−0,006	69,972	68,678
		6f	71,951	−0,028	69,960	−0,008	69,948	68,655
	КПР-НЕ	4g	70,610	−0,011	70,007	−0,006	—	68,695
		6f	70,594	−0,014	69,992	−0,008	—	68,678
	К-И	4g	70,622	−0,011	70,019	−0,006	—	68,695
		6f	70,608	−0,014	70,006	−0,008	—	68,678
	КНЕ-ПР	4g	71,963	−0,022	69,848	−0,006	69,840	68,545
		6f	71,951	−0,028	69,748	−0,008	69,736	68,444
	КНЕ-НЕ	4g	71,831	−0,022	69,874	−0,006	—	68,572
		6f	71,739	−0,028	69,780	−0,008	—	68,477
	КИ-НЕ	4g	71,837	−0,022	69,880	−0,006	—	68,572
		6f	71,747	−0,028	69,788	−0,008	—	68,477
	У-ПР	4g	71,963	−0,022	69,995	−0,006	69,986	68,695
		6f	71,951	−0,028	69,976	−0,008	69,964	68,678
	У-НЕ	4g	71,822	−0,022	69,862	−0,006	69,853	68,572
		6f	71,728	−0,028	69,764	−0,008	69,752	68,477

Продолжение табл. 2

мм

Резьба	Вид калибра	Поле допуска резьбы	Наружный диаметр, d		Средний диаметр, d_2			Внутренний диаметр d_1, не более
					Новый		Изношенный	
			Номин.	Пред. откл.	Номин.	Пред. откл.		
М72×2	КПР-ПР	4g	71,971	—0,018	70,650	—0,005	70,642	69,780
		6f	71,959	—0,022	70,628	—0,006	70,618	69,757
	КПР-НЕ	4g	71,072	—0,009	70,670	—0,005	—	69,790
		6f	71,056	—0,011	70,653	—0,006	—	69,774
	К-И	4g	71,082	—0,009	70,680	—0,005	—	69,790
		6f	71,068	—0,011	70,665	—0,006	—	69,774
	КНЕ-ПР	4g	71,971	—0,018	70,533	—0,005	70,525	69,663
		6f	71,959	—0,022	70,446	—0,006	70,438	69,576
	КНЕ-НЕ	4g	71,859	—0,018	70,554	—0,005	—	69,685
		6f	71,779	—0,022	70,472	—0,006	—	69,603
	КИ-НЕ	4g	71,864	—0,018	70,558	—0,005	—	69,685
		6f	71,785	—0,022	70,478	—0,006	—	69,603
	У-ПР	4g	71,971	—0,018	70,661	—0,005	70,653	69,790
		6f	71,959	—0,022	70,641	—0,006	70,632	69,774
	У-НЕ	4g	71,852	—0,018	70,544	—0,005	70,536	69,685
		6f	71,770	—0,022	70,460	—0,006	70,451	69,603
М72×1,5	КПР-ПР	4g	71,977	—0,018	70,981	—0,005	70,973	70,327
		6f	71,966	—0,022	70,960	—0,006	70,950	70,305
	КПР-НЕ	4g	71,304	—0,009	71,002	—0,005	—	70,337
		6f	71,288	—0,011	70,985	—0,006	—	70,322
	К-И	4g	71,312	—0,009	71,010	—0,005	—	70,337
		6f	71,300	—0,011	70,997	—0,006	—	70,322
	КНЕ-ПР	4g	71,977	—0,018	70,876	—0,005	70,868	70,222
		6f	71,966	—0,022	70,798	—0,006	70,790	70,144
	КНЕ-НЕ	4g	71,877	—0,018	70,896	—0,005	—	70,244
		6f	71,806	—0,022	70,824	—0,006	—	70,171
	КИ-НЕ	4g	71,882	—0,018	70,902	—0,005	—	70,244
		6f	71,812	—0,022	70,830	—0,006	—	70,171
	У-ПР	4g	71,977	—0,018	70,992	—0,005	70,984	70,337
		6f	71,966	—0,022	70,973	—0,006	70,964	70,322
	У-НЕ	4g	71,870	—0,018	70,887	—0,005	70,879	70,244
		6f	71,797	—0,022	70,812	—0,006	70,803	70,171
М72×1	КПР-ПР	4g	71,983	—0,018	71,311	—0,005	71,303	70,874
		6f	71,971	—0,022	71,288	—0,006	71,280	70,851
	КПР-НЕ	4g	71,534	—0,009	71,332	—0,005	—	70,884
		6f	71,516	—0,011	71,314	—0,006	—	70,868
	К-И	4g	71,542	—0,009	71,340	—0,005	—	70,884
		6f	71,528	—0,011	71,326	—0,006	—	70,868
	КНЕ-ПР	4g	71,983	—0,018	71,216	—0,005	71,208	70,779
		6f	71,942	—0,022	71,148	—0,006	71,138	70,710
	КНЕ-НЕ	4g	71,893	—0,018	71,236	—0,005	—	70,801
		6f	71,831	—0,022	71,173	—0,006	—	70,737
	КИ-НЕ	4g	71,898	—0,018	71,242	—0,005	—	70,801
		6f	71,837	—0,022	71,179	—0,006	—	70,737
	У-ПР	4g	71,983	—0,018	71,322	—0,005	71,314	70,884
		6f	71,971	—0,022	71,302	—0,006	71,293	70,868
	У-НЕ	4g	71,886	—0,018	71,227	—0,005	71,219	70,801
		6f	71,822	—0,022	71,161	—0,006	71,152	70,737

Продолжение табл. 2

мм

Резьба	Вид калибра	Поле допуска резьбы	Наружный диаметр, d		Средний диаметр, d_2			Внутренний диаметр, d_1, не более
					Новый		Изношенный	
			Номин.	Пред. откл.	Номин.	Пред. откл.		
M75×4	КПР-ПР	4g	74,951	—0,022	72,320	—0,006	72,312	70,584
	КПР-НЕ	4g	73,148	—0,011	72,346	—0,006	—	70,601
	К-И	4g	73,160	—0,011	72,358	—0,006	—	70,601
	КНЕ-ПР	4g	74,951	—0,022	72,170	—0,006	72,160	70,433
	КНЕ-НЕ	4g	74,801	—0,022	72,195	—0,006	—	70,460
	КИ-НЕ	4g	74,807	—0,022	72,201	—0,006	—	70,460
	У-ПР	4g	74,951	—0,022	72,334	—0,006	72,325	70,601
	У-НЕ	4g	74,792	—0,022	72,183	—0,006	72,174	70,460
M75×3	КПР-ПР	4g	74,963	—0,022	72,982	—0,006	72,972	71,678
		6f	74,951	—0,028	72,960	—0,008	72,948	71,655
	КПР-НЕ	4g	73,610	—0,011	73,007	—0,006	—	71,695
		6f	73,594	—0,014	72,992	—0,008	—	71,678
	К-И	4g	73,622	—0,011	73,019	—0,006	—	71,695
		6f	73,608	—0,014	73,006	—0,008	—	71,678
	КНЕ-ПР	4g	74,963	—0,022	72,848	—0,006	72,840	71,545
		6f	74,951	—0,028	72,748	—0,008	72,736	71,444
	КНЕ-НЕ	4g	74,831	—0,022	72,874	—0,006	—	71,572
		6f	74,739	—0,028	72,780	—0,008	—	71,477
	КИ-НЕ	4g	74,837	—0,022	72,880	—0,006	—	71,572
		6f	74,747	—0,028	72,788	—0,008	—	71,477
	У-ПР	4g	74,963	—0,022	72,995	—0,006	72,986	71,695
		6f	74,951	—0,028	72,976	—0,008	72,964	71,678
	У-НЕ	4g	74,822	—0,022	72,862	—0,006	72,853	71,572
		6f	74,728	—0,028	72,764	—0,008	72,752	71,477
M75×2	КПР-ПР	4g	74,971	—0,018	73,650	—0,005	73,642	72,780
		6f	74,959	—0,022	73,628	—0,006	73,618	72,757
	КПР-НЕ	4g	74,072	—0,009	73,670	—0,005	—	72,790
		6f	74,056	—0,011	73,653	—0,006	—	72,774
	К-И	4g	74,082	—0,009	73,680	—0,005	—	72,790
		6f	74,068	—0,011	73,665	—0,006	—	72,774
	КНЕ-ПР	4g	74,971	—0,018	73,533	—0,005	73,525	72,663
		6f	74,959	—0,022	73,446	—0,006	73,438	72,576
	КНЕ-НЕ	4g	74,859	—0,018	73,554	—0,005	—	72,685
		6f	74,779	—0,022	73,472	—0,006	—	72,603
	КИ-НЕ	4g	74,864	—0,018	73,558	—0,005	—	72,685
		6f	74,785	—0,022	73,478	—0,006	—	72,603
	У-ПР	4g	74,971	—0,018	73,661	—0,005	73,653	72,790
		6f	74,959	—0,022	73,641	0,006	73,632	72,774
	У-НЕ	4g	74,852	—0,018	73,544	—0,005	73,536	72,685
		6f	74,770	—0,022	73,460	—0,006	73,451	72,603
M75×1,5	КПР-ПР	4g	74,977	—0,018	73,981	—0,005	73,973	73,327
		6f	74,966	—0,022	73,960	—0,006	73,950	73,305
	КПР-НЕ	4g	74,304	—0,009	74,002	—0,005	—	73,337
		6f	74,288	—0,011	73,985	—0,006	—	73,322
	К-И	4g	74,312	—0,009	74,010	—0,005	—	73,337
		6f	74,300	—0,011	73,997	—0,006	—	73,322
	КНЕ-ПР	4g	74,977	—0,018	73,876	0,005	73,868	73,222
		6f	74,966	—0,022	73,798	—0,006	73,790	73,144

Продолжение табл. 2

мм

Резьба	Вид калибра	Поле допуска резьбы	Наружный диаметр, d		Средний диаметр, d_2			Внутренний диаметр, d_1 не более
					Новый		Изношенный	
			Номин.	Пред. откл.	Номин.	Пред. откл.		
М75×1,5	КНЕ-НЕ	4g	74,877	—0,018	73,896	—0,005	—	73,244
		6f	74,806	—0,022	73,824	—0,006	—	73,171
	КИ-НЕ	4g	74,882	—0,018	73,902	—0,005	—	73,244
		6f	74,812	—0,022	73,830	—0,006	—	73,171
	У-ПР	4g	74,977	—0,018	73,992	—0,005	73,984	73,337
		6f	74,966	—0,022	73,973	—0,006	73,964	73,322
	У-НЕ	4g	74,870	—0,018	73,887	—0,005	73,879	73,244
		6f	74,797	—0,022	73,812	—0,006	73,803	73,171
М76×6	КПР-ПР	4g	75,931	—0,022	72,002	—0,006	71,992	69,399
	КПР-НЕ	4g	73,230	—0,011	72,027	—0,006	—	69,416
	К-И	4g	73,242	—0,011	72,039	—0,006	—	69,416
	КНЕ-ПР	4g	75,931	—0,022	71,820	—0,006	71,812	69,218
	КНЕ-НЕ	4g	75,751	—0,022	71,846	—0,006	—	69,245
	КИ-НЕ	4g	75,757	—0,022	71,852	—0,006	—	69,245
	У-ПР	4g	75,931	—0,022	72,015	—0,006	72,006	69,416
	У-НЕ	4g	75,742	—0,022	71,834	—0,006	71,825	69,245
М76×4	КПР-ПР	4g	75,951	—0,022	73,320	—0,006	73,312	71,584
	КПР-НЕ	4g	74,148	—0,011	73,346	—0,006	—	71,601
	К-И	4g	74,160	—0,011	73,358	—0,006	—	71,601
	КНЕ-ПР	4g	75,951	—0,022	73,170	—0,006	73,160	71,433
	КНЕ-НЕ	4g	75,801	—0,022	73,195	—0,006	—	71,460
	КИ-НЕ	4g	75,807	—0,022	73,201	—0,006	—	71,460
	У-ПР	4g	75,951	—0,022	73,334	—0,006	73,325	71,601
	У-НЕ	4g	75,792	—0,022	73,183	—0,006	73,174	71,460
М76×3	КПР-ПР	4g	75,963	—0,022	73,982	—0,006	73,972	72,678
		6f	75,951	—0,028	73,960	—0,008	73,948	72,655
	КПР-НЕ	4g	74,610	—0,011	74,007	—0,006	—	72,695
		6f	74,594	—0,014	73,992	—0,008	—	72,678
	К-И	4g	74,622	—0,011	74,019	—0,006	—	72,695
		6f	74,608	—0,014	74,006	—0,008	—	72,678
	КНЕ-ПР	4g	75,963	—0,022	73,848	—0,006	73,840	72,545
		6f	75,951	—0,028	73,748	—0,008	73,736	72,444
	КНЕ-НЕ	4g	75,831	—0,022	73,874	—0,006	—	72,572
		6f	75,739	—0,028	73,780	—0,008	—	72,477
	КИ-НЕ	4g	75,837	—0,022	73,880	—0,006	—	72,572
		6f	75,747	—0,028	73,788	—0,008	—	72,477
	У-ПР	4g	75,963	—0,022	73,995	—0,006	73,986	72,695
		6f	75,951	—0,028	73,976	—0,008	73,964	72,678
	У-НЕ	4g	75,822	—0,022	73,862	—0,006	73,853	72,572
		6f	75,728	—0,028	73,764	—0,008	73,752	72,477
М76×2	КПР-ПР	4g	75,971	—0,018	74,650	—0,005	74,642	73,780
		6f	75,959	—0,022	74,628	—0,006	74,618	73,757
	КПР-НЕ	4g	75,072	—0,009	74,670	—0,005	—	73,790
		6f	75,056	—0,011	74,653	—0,006	—	73,774
	К-И	4g	75,082	—0,009	74,680	—0,005	—	73,790
		6f	75,068	—0,011	74,665	—0,006	—	73,774
	КНЕ-ПР	4g	75,971	—0,018	74,533	—0,005	74,525	73,663
		6f	75,959	—0,022	74,446	—0,006	74,438	73,576
	КНЕ-НЕ	4g	75,859	—0,018	74,554	—0,005	—	73,685
		6f	75,779	—0,022	74,472	—0,006	—	73,603

Продолжение табл. 2

мм

Резьба	Вид калибра	Поле допуска резьбы	Наружный диаметр, d		Средний диаметр, d_2			Внутренний диаметр, d_1 не более
					Новый		Изношенный	
			Номин.	Пред. откл.	Номин.	Пред. откл.		
М76×2	КИ-НЕ	4g	75,864	—0,018	74,558	—0,005	—	73,685
		6f	75,785	—0,022	74,478	—0,006	—	73,603
	У-ПР	4g	75,971	—0,018	74,661	—0,005	74,653	73,790
		6f	75,959	—0,022	74,641	—0,006	74,632	73,774
	У-НЕ	4g	74,852	—0,018	74,544	—0,005	74,536	73,685
		6f	75,770	—0,022	74,460	—0,006	74,451	73,603
М76×1,5	КПР-ПР	4g	75,977	—0,018	74,981	—0,005	74,973	74,327
		6f	75,966	—0,022	74,960	—0,006	74,950	74,305
	КПР-НЕ	4g	75,304	—0,009	75,002	—0,005	—	74,337
		6f	75,288	—0,011	74,985	—0,006	—	74,322
	К-И	4g	75,312	—0,009	75,010	—0,005	—	74,337
		6f	75,300	—0,011	74,997	—0,006	—	74,322
	КНЕ-ПР	4g	75,977	—0,018	74,876	—0,005	74,868	74,222
		6f	75,966	—0,022	74,798	—0,006	74,790	74,144
	КНЕ-НЕ	4g	75,877	—0,018	74,896	—0,005	—	74,244
		6f	75,806	—0,022	74,824	—0,006	—	74,171
	КИ-НЕ	4g	75,882	—0,018	74,902	—0,005	—	74,244
		6f	75,812	—0,022	74,830	—0,006	—	74,171
	У-ПР	4g	75,977	—0,018	74,992	—0,005	74,984	74,337
		6f	75,966	—0,022	74,973	—0,006	74,964	74,322
	У-НЕ	4g	75,870	—0,018	74,887	—0,005	74,879	74,244
		6f	75,797	—0,022	74,812	—0,006	74,803	74,171
М76×1	КПР-ПР	4g	75,983	—0,018	75,311	—0,005	75,303	74,874
		6f	75,971	—0,022	75,288	—0,006	75,280	74,851
	КПР-НЕ	4g	75,534	—0,009	75,332	—0,005	—	74,884
		6f	75,516	—0,011	75,314	—0,006	—	74,868
	К-И	4g	75,542	—0,009	75,340	—0,005	—	74,884
		6f	75,528	—0,011	75,326	—0,006	—	74,868
	КНЕ-ПР	4g	75,983	—0,018	75,216	—0,005	75,208	74,779
		6f	75,942	—0,022	75,148	—0,006	75,138	74,710
	КНЕ-НЕ	4g	75,893	—0,018	75,236	—0,005	—	74,801
		6f	75,831	—0,022	75,173	—0,006	—	74,737
	КИ-НЕ	4g	75,898	—0,018	75,242	—0,005	—	74,801
		6f	75,837	—0,022	75,179	—0,006	—	74,737
	У-ПР	4g	75,983	—0,018	75,322	—0,005	75,314	74,884
		6f	75,971	—0,022	75,302	—0,006	75,293	74,868
	У-НЕ	4g	75,886	—0,018	75,227	—0,005	75,219	74,801
		6f	75,822	—0,022	75,161	—0,006	75,152	74,737
М78×2	КПР-ПР	4g	77,971	—0,018	76,650	—0,005	76,642	75,780
		6f	77,959	—0,022	76,628	—0,006	76,618	75,757
	КПР-НЕ	4g	77,072	—0,009	76,670	—0,005	—	75,790
		6f	77,056	—0,011	76,653	—0,006	—	75,774
	К-И	4g	77,082	—0,009	76,680	—0,005	—	75,790
		6f	77,068	—0,011	76,665	—0,006	—	75,774
	КНЕ-ПР	4g	77,971	—0,018	76,533	—0,005	76,525	75,663
		6f	77,959	—0,022	76,446	—0,006	76,438	75,576

Продолжение табл. 2

мм

Резьба	Вид калибра	Поле допуска резьбы	Наружный диаметр, d		Средний диаметр, d_2			Внутренний диаметр, d_1, не более
					Новый			
			Номин.	Пред. откл.	Номин.	Пред. откл.	Изношенный	
М78×2	КНЕ-НЕ	4g	77,859	—0,018	76,554	—0,005	—	75,685
		6f	77,779	—0,022	76,472	—0,006	—	75,603
	КИ-НЕ	4g	77,864	—0,018	76,558	—0,005	—	75,685
		6f	77,785	—0,022	76,478	—0,006	—	75,603
	У-ПР	4g	77,971	—0,018	76,661	—0,005	76,653	75,790
		6f	77,959	—0,022	76,641	—0,006	76,632	75,774
	У-НЕ	4g	77,852	—0,018	76,544	—0,005	76,536	75,685
		6f	77,770	—0,022	76,460	—0,006	76,451	75,603
М80×6	КПР-ПР	4g	79,931	—0,022	76,002	—0,006	75,992	73,399
	КПР-НЕ	4g	77,230	—0,011	76,027	—0,006	—	73,416
	К-И	4g	77,242	—0,011	76,039	—0,006	—	73,416
	КНЕ-ПР	4g	79,931	—0,022	75,820	—0,006	75,812	73,218
	КНЕ-НЕ	4g	79,751	—0,022	75,846	—0,006	—	73,245
	КИ-НЕ	4g	79,757	—0,022	75,852	—0,006	—	73,245
	У-ПР	4g	79,931	—0,022	76,015	—0,006	76,006	73,416
	У-НЕ	4g	79,742	—0,022	75,834	—0,006	75,825	73,245
М80×4	КПР-ПР	4g	79,951	—0,022	77,320	—0,006	77,312	75,584
	КПР-НЕ	4g	78,148	0,011	77,346	—0,006	—	75,601
	К-И	4g	78,160	—0,011	77,358	—0,006	—	75,601
	КНЕ-ПР	4g	79,951	—0,022	77,170	—0,006	77,160	75,433
	КНЕ-НЕ	4g	79,801	—0,022	77,195	—0,006	—	75,460
	КИ-НЕ	4g	79,807	—0,022	77,201	—0,006	—	75,460
	У-ПР	4g	79,951	—0,022	77,334	—0,006	77,325	75,601
	У-НЕ	4g	79,792	—0,022	77,183	—0,006	77,174	75,460
М80×3	КПР-ПР	4g	79,963	—0,022	77,982	—0,006	77,972	76,678
		6f	79,951	—0,028	77,960	—0,008	77,948	76,655
	КПР-НЕ	4g	78,610	—0,011	78,007	—0,006	—	76,695
		6f	78,594	—0,014	77,992	—0,008	—	76,678
	К-И	4g	78,622	—0,011	78,019	—0,006	—	76,695
		6f	78,608	—0,014	78,006	—0,008	—	76,678
	КНЕ-ПР	4g	79,963	—0,022	77,848	—0,006	77,840	76,545
		6f	79,951	—0,028	77,748	—0,008	77,736	76,444
	КНЕ НЕ	4g	79,831	0 022	77,874	0,006	—	76,572
		6f	79,739	—0,028	77,780	—0,008	—	76,477
	КИ-НЕ	4g	79,837	—0,022	77,880	—0,006	—	76,572
		6f	79,747	—0,028	77,788	—0,008	—	76,477
	У-ПР	4g	79,963	0,022	77,995	0,006	77,986	76,695
		6f	79,951	—0,028	77,976	—0,008	77,964	76,678
	У-НЕ	4g	79,822	—0,022	77,862	—0,006	77,853	76,572
		6f	79,728	—0,028	77,764	0,008	77,752	76,477
М80×2	КПР-ПР	4g	79,971	—0,018	78,650	—0,005	78,642	77,780
		6f	79,959	—0,022	78,628	—0,006	78,618	77,757
	КПР-НЕ	4g	79,072	—0,009	78,670	—0,005	—	77,790
		6f	79,056	0,011	78,653	—0,006	—	77,774
	К-И	4g	79,082	0,009	78,680	—0,005	—	77,790
		6f	79,068	—0,011	78,665	0,006	—	77,774
	КНЕ-ПР	4g	79,971	0,018	78,533	—0,005	78,525	77,663
		6f	79,959	—0,022	78,446	—0,006	78,438	77,576

Продолжение табл. 2

мм

Резьба	Вид калибра	Поле допуска резьбы	Наружный диаметр, d		Средний диаметр, d_1			Внутренний диаметр, d_1, не более
					Новый		Изношенный	
			Номин.	Пред. откл.	Номин.	Пред. откл.		
М80×2	КНЕ-НЕ	4g	79,859	—0,018	78,554	—0,005	—	77,685
		6f	79,779	—0,022	78,472	—0,006	—	77,603
	КИ-НЕ	4g	79,864	—0,018	78,558	—0,005	—	77,685
		6f	79,785	—0,022	78,478	—0,006	—	77,603
	У-ПР	4g	79,971	—0,018	78,661	—0,005	78,653	77,790
		6f	79,959	—0,022	78,641	—0,006	78,632	77,774
	У-НЕ	4g	79,852	—0,018	78,544	—0,005	78,536	77,685
		6f	79,770	—0,022	78,460	—0,006	78,451	77,603
М80×1,5	КПР-ПР	4g	79,977	—0,018	78,981	—0,005	78,973	78,327
		6f	79,966	—0,022	78,960	—0,006	78,950	78,305
	КПР-НЕ	4g	79,304	—0,009	79,002	—0,005	—	78,337
		6f	79,288	—0,011	78,985	—0,006	—	78,322
	К-И	4g	79,312	0,009	79,010	0,005	—	78,337
		6f	79,300	0,011	78,997	—0,006	—	78,322
	КНЕ-ПР	4g	79,977	—0,018	78,876	—0,005	78,868	78,222
		6f	79,966	—0,022	78,798	—0,006	78,790	78,144
	КНЕ-НЕ	4g	79,877	—0,018	78,896	—0,005	—	78,244
		6f	79,806	—0,022	78,824	—0,006	—	78,171
	КИ-НЕ	4g	79,882	—0,018	78,902	—0,005	—	78,244
		6f	79,812	—0,022	78,830	—0,006	—	78,171
	У-ПР	4g	79,977	—0,018	78,992	—0,005	78,984	78,337
		6f	79,966	—0,022	78,973	—0,006	78,964	78,322
	У-НЕ	4g	79,870	—0,018	78,887	—0,005	78,879	78,244
		6f	79,797	—0,022	78,812	—0,006	78,803	78,171
М80×1	КПР-ПР	4g	79,983	—0,018	79,311	—0,005	79,303	78,874
		6f	79,971	—0,022	79,288	—0,006	79,280	78,851
	КПР-НЕ	4g	79,534	—0,009	79,332	—0,005	—	78,884
		6f	79,516	—0,011	79,314	—0,006	—	78,868
	К-И	4g	79,542	0,009	79,340	—0,005	—	78,884
		6f	79,528	—0,011	79,326	—0,006	—	78,868
	КНЕ-ПР	4g	79,983	—0,018	79,216	—0,005	79,208	78,779
		6f	79,942	—0,022	79,148	—0,006	79,138	78,710
	КНЕ-НЕ	4g	79,893	—0,018	79,236	—0,005	—	78,801
		6f	79,831	—0,022	79,173	—0,006	—	78,737
	КИ-НЕ	4g	79,898	—0,018	79,242	—0,005	—	78,801
		6f	79,837	—0,022	79,179	—0,006	—	78,737
	У-ПР	4g	79,983	—0,018	79,322	—0,005	79,314	78,884
		6f	79,971	—0,022	79,302	—0,006	79,293	78,868
	У-НЕ	4g	79,886	—0,018	79,227	—0,005	79,219	78,801
		6f	79,822	—0,022	79,161	—0,006	79,152	78,737
М82×2	КПР-ПР	4g	81,971	—0,018	80,650	—0,005	80,642	79,780
		6f	81,959	—0,022	80,628	—0,006	80,618	79,757
	КПР-НЕ	4g	81,072	—0,009	80,670	—0,005	—	79,790
		6f	81,056	—0,011	80,653	—0,006	—	79,774
	К И	4g	81,082	—0,009	80,680	—0,005	—	79,790
		6f	81,068	—0,011	80,665	—0,006	—	79,774
	КНЕ-ПР	4g	81,971	—0,018	80,533	—0,005	80,525	79,663
		6f	81,959	—0,022	80,446	—0,006	80,438	79,576

Продолжение табл. 2

мм

Резьба	Вид калибра	Поле допуска резьбы	Наружный диаметр, d		Средний диаметр, d_2			Внутренний диаметр, d_1, не более
					Новый		Изношенный	
			Номин.	Пред. откл.	Номин.	Пред. откл.		
М82×2	КНЕ-НЕ	4g	81,859	—0,018	80,554	—0,005	—	79,685
		6f	81,779	0,022	80,472	—0,006	—	79,603
	КИ-НЕ	4g	81,864	0,018	80,558	—0,005	—	79,685
		6f	81,785	—0,022	80,478	—0,006	—	79,603
	У-ПР	4g	81,971	—0,018	80,661	—0,005	80,653	79,790
		6f	81,959	—0,022	80,641	—0,006	80,632	79,774
	У-НЕ	4g	81,852	—0,018	80,544	—0,005	80,536	79,685
		6f	81,770	—0,022	80,460	—0,006	80,451	79,603
М85×6	КПР-ПР	4g	84,931	—0,022	81,002	—0,006	80,992	78,399
	КПР-НЕ	4g	82,230	—0,011	81,027	—0,006	—	78,416
	К-И	4g	82,242	—0,011	81,039	—0,006	—	78,416
	КНЕ-ПР	4g	84,931	—0,022	80,820	—0,006	80,812	78,218
	КНЕ-НЕ	4g	84,751	—0,022	80,846	—0,006	—	78,245
	КИ-НЕ	4g	84,757	—0,022	80,852	—0,006	—	78,245
	У-ПР	4g	84,931	—0,022	81,015	—0,006	81,006	78,416
	У-НЕ	4g	84,742	—0,022	80,834	—0,006	80,825	78,245
М85×4	КПР-ПР	4g	84,951	—0,022	82,320	—0,006	82,312	80,584
	КПР-НЕ	4g	83,148	—0,011	82,346	—0,006	—	80,601
	К-И	4g	83,160	—0,011	82,358	—0,006	—	80,601
	КНЕ-ПР	4g	84,961	—0,022	82,170	—0,006	82,160	80,433
	КНЕ-НЕ	4g	84,801	—0,022	82,195	—0,006	—	80,460
	КИ-НЕ	4g	84,807	—0,022	82,201	—0,006	—	80,460
	У-ПР	4g	84,951	—0,022	82,334	—0,006	82,325	80,601
	У-НЕ	4g	84,792	—0,022	82,183	—0,006	82,174	80,460
М85×3	КПР-ПР	4g	84,963	—0,022	82,982	—0,006	82,972	81,678
		6f	84,951	—0,028	82,960	—0,008	82,948	81,655
	КПР-НЕ	4g	83,610	—0,011	83,007	—0,006	—	81,695
		6f	83,594	—0,014	82,992	—0,008	—	81,678
	К-И	4g	83,622	—0,011	83,019	—0,006	—	81,695
		6f	83,608	—0,014	83,006	—0,008	—	81,678
	КНЕ-ПР	4g	84,963	—0,022	82,848	—0,006	82,840	81,545
		6f	84,951	—0,028	82,748	—0,008	82,736	81,444
	КНЕ-НЕ	4g	84,831	—0,022	82,874	—0,006	—	81,572
		6f	84,739	—0,028	82,780	—0,008	—	81,477
	КИ-НЕ	4g	84,837	—0,022	82,880	—0,006	—	81,572
		6f	84,747	—0,028	82,788	—0,008	—	81,477
	У-ПР	4g	84,963	—0,022	82,995	—0,006	82,986	81,695
		6f	84,951	0,028	82,976	—0,008	82,964	81,678
	У-НЕ	4g	84,822	—0,022	82,862	—0,006	82,853	81,572
		6f	84,728	—0,028	82,764	—0,008	82,752	81,477
М85×2	КПР-ПР	4g	84,971	—0,018	83,650	—0,005	83,642	82,780
		6f	84,959	—0,022	83,628	0,006	83,618	82,757
	КПР-НЕ	4g	84,072	0,009	83,670	—0,005	—	82,790
		6f	84,056	—0,011	83,653	—0,006	—	82,774
	К-И	4g	84,082	—0,009	83,680	—0,005	—	82,790
		6f	84,068	—0,011	83,665	0,006	—	82,774
	КНЕ-ПР	4g	84,971	0,018	83,533	—0,005	83,525	82,663
		6f	84,959	—0,022	83,446	—0,006	83,438	82,576

Продолжение табл. 2

мм

Резьба	Вид калибра	Поле допуска резьбы	Наружный диаметр, d		Средний диаметр, d_2			Внутренний диаметр, d_1 не более
					Новый			
			Номин.	Пред. откл.	Номин.	Пред. откл.	Изношенный	
М85×2	КНЕ-НЕ	4g	84,859	—0,018	83,654	—0,005	—	82,685
		6f	84,779	—0,022	83,472	—0,006	—	82,603
	КИ-НЕ	4g	84,864	—0,018	83,558	—0,005	—	82,685
		6f	84,785	—0,022	83,478	—0,006	—	82,603
	У-ПР	4g	84,971	—0,018	83,661	—0,005	83,653	82,790
		6f	84,959	0,022	83,641	—0,006	83,632	82,774
	У-НЕ	4g	84,852	—0,018	83,544	—0,005	83,536	82,685
		6f	84,770	—0,022	83,460	—0,006	83,451	82,603
М85×1,5	КПР-ПР	4g	84,977	—0,018	83,981	—0,005	83,973	83,327
		6f	84,966	—0,022	83,960	—0,006	83,950	83,306
	КПР-НЕ	4g	84,304	—0,009	84,002	—0,005	—	83,337
		6f	84,288	—0,011	83,985	—0,006	—	83,322
	К-И	4g	84,312	—0,009	84,010	—0,005	—	83,337
		6f	84,300	—0,011	83,997	—0,006	—	83,322
	КНЕ-ПР	4g	84,977	—0,018	83,876	—0,005	83,868	83,222
		6f	84,966	—0,022	83,798	—0,006	83,790	83,144
	КНЕ-НЕ	4g	84,877	—0,018	83,896	—0,005	—	83,244
		6f	84,806	—0,022	83,824	—0,006	—	83,171
	КИ-НЕ	4g	84,882	—0,018	83,902	—0,005	—	83,244
		6f	84,812	—0,022	83,830	—0,006	—	83,171
	У-ПР	4g	84,977	—0,018	83,992	—0,005	83,984	83,337
		6f	84,966	—0,022	83,973	—0,006	83,964	83,322
	У-НЕ	4g	84,870	—0,018	83,887	—0,005	83,879	83,244
		6f	84,797	—0,022	83,812	—0,006	83,803	83,171
М90×6	КПР-ПР	4g	89,931	—0,022	86,002	—0,006	85,992	83,399
	КПР-НЕ	4g	87,230	—0,011	86,027	—0,006	—	83,416
	К-И	4g	87,242	—0,011	86,039	—0,006	—	83,416
	КНЕ-ПР	4g	89,931	—0,022	85,820	—0,006	85,812	83,218
	КНЕ-НЕ	4g	89,751	—0,022	85,846	—0,006	—	83,245
	КИ-НЕ	4g	89,757	—0,022	85,852	—0,006	—	83,245
	У-ПР	4g	89,931	—0,022	86,015	0,006	86,006	83,416
	У-НЕ	4g	89,742	—0,022	85,834	—0,006	85,825	83,245
М90×4	КПР-ПР	4g	89,951	—0,022	87,320	0,006	87,312	85,584
	КПР-НЕ	4g	88,148	—0,011	87,346	—0,006	—	85,601
	К-И	4g	88,160	—0,011	87,358	—0,006	—	85,601
	КНЕ-ПР	4g	89,951	—0,022	87,170	—0,006	87,160	85,433
	КНЕ-НЕ	4g	89,801	—0,022	87,195	—0,006	—	85,460
	КИ-НЕ	4g	89,807	—0,022	87,201	—0,006	—	85,460
	У-ПР	4g	89,951	—0,022	87,334	—0,006	87,325	85,601
	У-НЕ	4g	89,792	—0,022	87,183	—0,006	87,174	85,460
М90×3	КПР-ПР	4g	89,963	—0,022	87,982	—0,006	87,972	86,678
		6f	89,951	—0,028	87,960	—0,008	87,948	86,655
	КПР-НЕ	4g	88,610	—0,011	88,007	—0,006	—	86,695
		6f	88,594	—0,014	87,992	—0,008	—	86,678
	К-И	4g	88,622	—0,011	88,019	—0,006	—	86,695
		6f	88,608	—0,014	88,006	—0,008	—	86,678
	КНЕ-ПР	4g	89,963	—0,022	87,848	—0,006	87,840	86,545
		6f	89,951	—0,028	87,748	—0,008	87,736	86,444

Продолжение табл. 2

мм

Резьба	Вид калибра	Поле допуска резьбы	Наружный диаметр, d		Средний диаметр, d_2			Внутренний диаметр, d_1 не более
					Новый		Изношенный	
			Номин.	Пред. откл.	Номин.	Пред. откл.		
М90×3	КНЕ-НЕ	4g	89,831	—0,022	87,874	—0,006	—	86,572
		6f	89,739	—0,028	87,780	—0,008	—	86,477
	КИ-НЕ	4g	89,837	—0,022	87,880	—0,006	—	86,572
		6f	89,747	—0,028	87,788	—0,008	—	86,477
	У-ПР	4g	89,963	—0,022	87,995	—0,006	87,986	86,695
		6f	89,951	—0,028	87,976	—0,008	87,964	86,678
	У-НЕ	4g	89,822	—0,022	87,862	—0,006	87,853	86,572
		6f	89,728	—0,028	87,764	—0,008	87,752	86,477
М90×2	КПР-ПР	4g	89,971	—0,018	88,650	—0,005	88,642	87,780
		6f	89,959	—0,022	88,628	—0,006	88,618	87,757
	КПР-НЕ	4g	89,072	—0,009	88,670	—0,005	—	87,790
		6f	89,056	—0,011	88,653	—0,006	—	87,774
	К-И	4g	89,082	—0,009	88,680	—0,005	—	87,790
		6f	89,068	—0,011	88,665	—0,006	—	87,774
	КНЕ-ПР	4g	89,971	—0,018	88,533	—0,005	88,525	87,663
		6f	89,959	—0,022	88,446	—0,006	88,438	87,576
	КНЕ-НЕ	4g	89,859	—0,018	88,554	—0,005	—	87,685
		6f	89,779	—0,022	88,472	—0,006	—	87,603
	КИ-НЕ	4g	89,864	—0,018	88,558	—0,005	—	87,685
		6f	89,785	—0,022	88,478	—0,006	—	87,603
	У-ПР	4g	89,971	—0,018	88,661	—0,005	88,653	87,790
		6f	89,959	—0,022	88,641	—0,006	88,632	87,774
	У-НЕ	4g	89,852	—0,018	88,544	—0,005	88,536	87,685
		6f	89,770	—0,022	88,460	—0,006	88,451	87,603
М90×1,5	КПР-ПР	4g	89,977	—0,018	88,981	—0,005	88,973	88,327
		6f	89,966	—0,022	88,960	—0,006	88,950	88,305
	КПР-НЕ	4g	89,304	—0,009	89,002	—0,005	—	88,337
		6f	89,288	—0,011	88,985	—0,006	—	88,322
	К-И	4g	89,312	—0,009	89,010	—0,005	—	88,337
		6f	89,300	—0,011	88,997	—0,006	—	88,322
	КНЕ-ПР	4g	89,977	—0,018	88,876	—0,005	88,868	88,222
		6f	89,966	—0,022	88,798	—0,006	88,790	88,144
	КНЕ-НЕ	4g	89,877	—0,018	88,896	—0,005	—	88,244
		6f	89,806	—0,022	88,824	—0,006	—	88,171
	КИ-НЕ	4g	89,882	—0,018	88,902	—0,005	—	88,244
		6f	89,812	—0,022	88,830	—0,006	—	88,171
	У-ПР	4g	89,977	—0,018	88,992	—0,005	88,984	88,337
		6f	89,966	—0,022	88,973	—0,006	88,964	88,322
	У-НЕ	4g	89,870	—0,018	88,887	—0,005	88,879	88,244
		6f	89,797	—0,022	88,812	—0,006	88,803	88,171
М95×6	КПР-ПР	4g	94,931	—0,022	91,002	—0,006	90,992	88,399
	КПР-НЕ	4g	92,230	—0,011	91,027	—0,006	—	88,416
	К-И	4g	92,242	—0,011	91,039	—0,006	—	88,416
	КНЕ-ПР	4g	94,931	—0,022	90,810	—0,006	90,802	88,208
	КНЕ-НЕ	4g	94,741	—0,022	90,836	—0,006	—	88,235
	КИ-НЕ	4g	94,747	—0,022	90,842	—0,006	—	88,235
	У-ПР	4g	94,931	—0,022	91,015	—0,006	91,006	88,416
	У-НЕ	4g	94,732	—0,022	90,824	—0,006	90,815	88,235

Продолжение табл. 2

мм

Резьба	Вид калибра	Поле допуска резьбы	Наружный диаметр, d		Средний диаметр, d_2			Внутренний диаметр, d_1 не более
					Новый		Изношенный	
			Номин.	Пред. откл.	Номин.	Пред. откл.		
M95×4	КПР-ПР	4g	94,951	—0,022	92,320	—0,006	92,312	90,584
	КПР-НЕ	4g	93,148	—0,011	92,346	—0,006	—	90,601
	К-И	4g	93,160	—0,011	92,358	—0,006	—	90,601
	КНЕ-ПР	4g	94,951	—0,022	92,160	—0,006	92,150	90,423
	КНЕ-НЕ	4g	94,791	—0,022	92,185	—0,006	—	90,450
	КИ-НЕ	4g	94,797	—0,022	92,191	—0,006	—	90,450
	У-ПР	4g	94,951	—0,022	92,334	—0,006	92,325	90,601
	У-НЕ	4g	94,782	—0,022	92,173	—0,006	92,164	90,450
M95×3	КПР-ПР	4g	94,963	—0,022	92,982	—0,006	92,972	91,678
		6f	94,951	—0,028	92,960	—0,008	92,948	91,655
	КПР-НЕ	4g	93,610	—0,011	93,007	—0,006	—	91,695
		6f	93,594	—0,014	92,992	—0,008	—	91,678
	К-И	4g	93,622	—0,011	93,019	—0,006	—	91,695
		6f	93,608	—0,014	93,006	—0,008	—	91,678
	КНЕ-ПР	4g	94,963	—0,022	92,840	—0,006	92,832	91,537
		6f	94,951	—0,028	92,736	—0,008	92,724	91,432
	КНЕ-НЕ	4g	94,823	—0,022	92,866	—0,006	—	91,564
		6f	94,727	—0,028	92,768	—0,008	—	91,465
	КИ-НЕ	4g	94,829	—0,022	92,872	—0,006	—	91,564
		6f	94,735	—0,028	92,776	—0,008	—	91,465
	У-ПР	4g	94,963	—0,022	92,995	—0,006	92,986	91,695
		6f	94,951	—0,028	92,976	—0,008	92,964	91,678
	У-НЕ	4g	94,814	—0,022	92,854	—0,006	92,845	91,564
		6f	94,716	—0,028	92,752	—0,008	92,740	91,465
M95×2	КПР-ПР	4g	94,971	—0,018	93,650	—0,005	93,642	92,780
		6f	94,959	—0,022	93,628	—0,006	93,618	92,757
	КПР-НЕ	4g	94,072	—0,009	93,670	—0,005	—	92,790
		6f	94,056	—0,011	93,653	—0,006	—	92,774
	К-И	4g	94,082	—0,009	93,680	—0,005	—	92,790
		6f	94,068	—0,011	93,665	—0,006	—	92,774
	КНЕ-ПР	4g	94,971	—0,018	93,527	—0,005	93,519	92,657
		6f	94,959	—0,022	93,436	—0,006	93,428	92,566
	КНЕ-НЕ	4g	94,853	—0,018	93,548	—0,005	—	92,679
		6f	94,769	—0,022	93,462	—0,006	—	92,593
	КИ-НЕ	4g	94,858	—0,018	93,552	—0,005	—	92,679
		6f	94,775	—0,022	93,468	—0,006	—	92,593
	У-ПР	4g	94,971	—0,018	93,661	—0,005	93,653	92,790
		6f	94,959	—0,022	93,641	—0,006	93,632	92,774
	У-НЕ	4g	94,846	—0,018	93,538	—0,005	93,530	92,679
		6f	94,760	—0,022	93,450	—0,006	93,441	92,593
M95×1,5	КПР-ПР	4g	94,977	—0,018	93,981	—0,005	93,973	93,327
		6f	94,966	—0,022	93,960	—0,006	93,950	93,305
	КПР-НЕ	4g	94,304	—0,009	94,002	—0,005	—	93,337
		6f	94,288	—0,011	93,985	—0,006	—	93,322
	К-И	4g	94,312	—0,009	94,010	—0,005	—	93,337
		6f	94,300	—0,011	93,997	—0,006	—	93,322
	КНЕ-ПР	4g	94,977	—0,018	93,870	—0,005	93,862	93,216
		6f	94,966	—0,022	93,788	—0,006	93,780	93,134

Продолжение табл. 2

мм

Резьба	Вид калибра	Поле допуска резьбы	Наружный диаметр, d		Средний диаметр, d_2			Внутренний диаметр, d_1, не более
					Новый		Изношенный	
			Номин.	Пред. откл.	Номин.	Пред. откл.		
М95×1,5	КНЕ-НЕ	4g	94,871	—0,018	93,890	—0,005	—	93,238
		6f	94,796	—0,022	93,814	—0,006	—	93,161
	КИ-НЕ	4g	94,876	0,018	93,896	—0,005	—	93,238
		6f	94,802	—0,022	93,820	—0,006	—	93,161
	У-ПР	4g	94,977	—0,018	93,992	—0,005	93,984	93,337
		6f	94,966	—0,022	93,973	—0,006	93,964	93,322
	У-НЕ	4g	94,864	—0,018	93,881	—0,005	93,873	93,238
		6f	94,787	—0,022	93,802	—0,006	93,793	93,161
М100×6	КПР-ПР	4g	99,931	—0,022	96,002	—0,006	95,992	93,399
	КПР-НЕ	4g	97,230	—0,011	96,027	—0,006	—	93,416
	К-И	4g	97,242	—0,011	96,039	—0,006	—	93,416
	КНЕ-ПР	4g	99,931	—0,022	95,810	—0,006	95,802	93,208
	КНЕ-НЕ	4g	99,741	—0,022	95,836	—0,006	—	93,235
	КИ-НЕ	4g	99,747	—0,022	95,842	—0,006	—	93,235
	У-ПР	4g	99,931	—0,022	96,015	—0,006	96,006	93,416
	У-НЕ	4g	99,732	—0,022	95,824	—0,006	95,815	93,235
М100×4	КПР-ПР	4g	99,951	—0,022	97,320	—0,006	97,312	95,584
	КПР-НЕ	4g	98,148	—0,011	97,346	—0,006	—	95,601
	К-И	4g	98,160	—0,011	97,358	—0,006	—	95,601
	КНЕ-ПР	4g	99,951	—0,022	97,160	—0,006	97,150	95,423
	КНЕ-НЕ	4g	99,791	—0,022	97,185	—0,006	—	95,450
	КИ-НЕ	4g	99,797	—0,022	97,191	—0,006	—	95,450
	У-ПР	4g	99,951	—0,022	97,334	—0,006	97,325	95,601
	У-НЕ	4g	99,782	—0,022	97,173	—0,006	97,164	95,450
М100×3	КПР-ПР	4g	99,963	—0,022	97,982	—0,006	97,972	96,678
		6f	99,951	—0,028	97,960	—0,008	97,948	96,655
	КПР-НЕ	4g	98,610	—0,011	98,007	—0,006	—	96,695
		6f	98,594	—0,014	97,992	—0,008	—	96,678
	К-И	4g	98,622	—0,011	98,019	—0,006	—	96,695
		6f	98,608	—0,014	98,006	—0,008	—	96,678
	КНЕ-ПР	4g	99,963	—0,022	97,840	—0,006	97,832	96,537
		6f	99,951	—0,028	97,736	—0,008	97,724	96,432
	КНЕ-НЕ	4g	99,823	—0,022	97,866	—0,006	—	96,564
		6f	99,727	—0,028	97,768	—0,008	—	96,465
	КИ-НЕ	4g	99,829	—0,022	97,872	—0,006	—	96,564
		6f	99,735	—0,028	97,776	—0,008	—	96,465
	У-ПР	4g	99,963	—0,022	97,995	—0,006	97,986	96,695
		6f	99,951	—0,028	97,976	—0,008	97,964	96,678
	У-НЕ	4g	99,814	—0,022	97,854	—0,006	97,845	96,564
		6f	99,716	—0,028	97,752	—0,008	97,740	96,465
М100×2	КПР-ПР	4g	99,971	—0,018	98,650	—0,005	98,642	97,780
		6f	99,959	—0,022	98,628	—0,006	98,618	97,757
	КПР-НЕ	4g	99,072	—0,009	98,670	—0,005	—	97,790
		6f	99,056	—0,011	98,653	—0,006	—	97,774
	К-И	4g	99,082	—0,009	98,680	—0,005	—	97,790
		6f	99,068	—0,011	98,665	—0,006	—	97,774
	КНЕ-ПР	4g	99,971	—0,018	98,527	—0,005	98,519	97,657
		6f	99,959	—0,022	98,436	—0,006	98,428	97,566

Продолжение табл. 2

мм

Резьба	Вид калибра	Поле допуска резьбы	Наружный диаметр, d		Средний диаметр, d_2			Внутренний диаметр, d_1, не более
					Новый		Изношенный	
			Номин.	Пред. откл.	Номин.	Пред. откл.		
М100×2	КНЕ-НЕ	4g	99,853	−0,018	98,548	−0,005	—	97,679
		6f	99,769	−0,022	98,462	−0,006	—	97,593
	КИ-НЕ	4g	99,858	−0,018	98,552	−0,005	—	97,679
		6f	99,775	−0,022	98,468	−0,006	—	97,593
	У-ПР	4g	99,971	−0,018	98,661	−0,005	98,653	97,790
		6f	99,959	−0,022	98,641	−0,006	98,632	97,774
	У-НЕ	4g	99,846	−0,018	98,538	−0,005	98,530	97,679
		6f	99,760	−0,022	98,450	−0,006	98,441	97,593
М100×1,5	КПР-ПР	4g	99,977	−0,018	98,981	−0,005	98,973	98,327
		6f	99,966	−0,022	98,960	−0,006	98,950	98,305
	КПР-НЕ	4g	99,304	−0,009	99,002	−0,005	—	98,337
		6f	99,288	−0,011	98,985	−0,006	—	98,322
	К-И	4g	99,312	−0,009	99,010	−0,005	—	98,337
		6f	99,300	−0,011	98,997	−0,006	—	98,322
	КНЕ-ПР	4g	99,977	−0,018	98,870	−0,005	98,862	98,216
		6f	99,966	−0,022	98,788	−0,006	98,780	98,134
	КНЕ-НЕ	4g	99,871	−0,018	98,890	−0,005	—	98,238
		6f	99,796	−0,022	98,814	−0,006	—	98,161
	КИ-НЕ	4g	99,876	−0,018	98,896	−0,005	—	98,238
		6f	99,802	−0,022	98,820	−0,006	—	98,161
	У-ПР	4g	99,977	−0,018	98,992	−0,005	98,984	98,337
		6f	99,966	−0,022	98,973	−0,006	98,964	98,322
	У-НЕ	4g	99,864	−0,018	98,881	−0,005	98,873	98,238
		6f	99,787	−0,022	98,802	−0,006	98,793	98,161
М105×6	КПР-ПР	4g	104,931	−0,022	101,002	−0,006	100,992	98,399
	КПР-НЕ	4g	102,230	−0,011	101,027	−0,006	—	98,416
	К-И	4g	102,242	−0,011	101,039	−0,006	—	98,416
	КНЕ-ПР	4g	104,931	−0,022	100,810	−0,006	100,802	98,208
	КНЕ-НЕ	4g	104,741	−0,022	100,836	−0,006	—	98,235
	КИ-НЕ	4g	104,747	−0,022	100,842	−0,006	—	98,235
	У-ПР	4g	107,931	−0,022	101,015	−0,006	101,006	98,416
	У-НЕ	4g	104,732	−0,022	100,824	−0,006	100,815	98,235
М105×4	КПР-ПР	4g	104,951	−0,022	102,320	−0,006	102,312	100,584
	КПР-НЕ	4g	103,148	−0,011	102,346	−0,006	—	100,601
	К-И	4g	103,160	−0,011	102,358	−0,006	—	100,601
	КНЕ-ПР	4g	104,951	−0,022	102,160	−0,006	102,150	100,423
	КНЕ-НЕ	4g	104,791	−0,022	102,185	−0,006	—	100,450
	КИ-НЕ	4g	104,797	−0,022	102,191	−0,006	—	100,450
	У-ПР	4g	104,951	−0,022	102,334	−0,006	102,325	100,601
	У-НЕ	4g	104,782	−0,022	102,173	−0,006	102,164	100,450
М105×3	КПР-ПР	4g	104,963	−0,022	102,982	−0,006	102,972	101,678
		6f	104,951	−0,028	102,960	−0,008	102,948	101,655
	КПР-НЕ	4g	103,610	−0,011	103,007	−0,006	—	101,695
		6f	103,594	−0,014	102,992	−0,008	—	101,678
	К-И	4g	103,622	−0,011	103,019	−0,006	—	101,695
		6f	103,608	−0,014	103,006	−0,008	—	101,678
	КНЕ-ПР	4g	104,963	−0,022	102,840	−0,006	102,832	101,537
		6f	104,951	−0,028	102,736	−0,008	102,724	101,432

Продолжение табл. 2

мм

Резьба	Вид калибра	Поле допуска резьбы	Наружный диаметр, d		Средний диаметр, d_2			Внутренний диаметр, d_3, не более
					Новый			
			Номин.	Пред. откл.	Номин.	Пред. откл.	Изношенный	
М105×3	КНЕ-НЕ	4g	104,823	—0,022	102,866	—0,006	—	101,564
		6f	104,727	—0,028	102,768	—0,008	—	101,465
	КИ-НЕ	4g	104,829	—0,022	102,872	—0,006	—	101,564
		6f	104,735	—0,028	102,776	—0,008	—	101,465
	У-ПР	4g	104,963	—0,022	102,995	—0,006	102,986	101,695
		6f	104,951	—0,028	102,976	—0,008	102,964	101,678
	У-НЕ	4g	104,814	—0,022	102,854	—0,006	102,845	101,564
		6f	104,716	—0,028	102,752	—0,008	102,740	101,465
М105×2	КПР-ПР	4g	104,971	—0,018	103,650	—0,005	103,642	102,780
		6f	104,959	—0,022	103,628	—0,006	103,618	102,757
	КПР-НЕ	4g	104,072	—0,009	103,670	—0,005	—	102,790
		6f	104,056	—0,011	103,653	—0,006	—	102,774
	К-И	4g	104,082	—0,009	103,680	—0,005	—	102,790
		6f	104,068	—0,011	103,665	—0,006	—	102,774
	КНЕ-ПР	4g	104,971	—0,018	103,527	—0,005	103,519	102,657
		6f	104,959	—0,022	103,436	—0,006	103,428	102,566
	КНЕ-НЕ	4g	104,853	—0,018	103,548	—0,005	—	102,679
		6f	104,769	—0,022	103,462	—0,006	—	102,593
	КИ-НЕ	4g	104,858	—0,018	103,552	—0,005	—	102,679
		6f	104,775	—0,022	103,468	—0,006	—	102,593
	У-ПР	4g	104,971	—0,018	103,661	—0,005	103,653	102,790
		6f	104,959	—0,022	103,641	—0,006	103,632	102,774
	У-НЕ	4g	104,846	—0,018	103,538	—0,005	103,530	102,679
		6f	104,760	—0,022	103,450	—0,006	103,441	102,593
М105×1,5	КПР-ПР	4g	104,977	—0,018	103,981	—0,005	103,973	103,327
		6f	104,966	—0,022	103,960	—0,006	103,950	103,305
	КПР-НЕ	4g	104,304	—0,009	104,002	—0,005	—	103,337
		6f	104,288	—0,011	103,985	—0,006	—	103,322
	К-И	4g	104,312	—0,009	104,010	—0,005	—	103,337
		6f	104,300	—0,011	103,997	—0,006	—	103,322
	КНЕ-ПР	4g	104,977	—0,018	103,870	—0,005	103,862	103,216
		6f	104,966	—0,022	103,788	—0,006	103,780	103,134
	КНЕ-НЕ	4g	104,871	—0,018	103,890	—0,005	—	103,238
		6f	104,796	—0,022	103,814	—0,006	—	103,161
	КИ-НЕ	4g	104,876	—0,018	103,896	—0,005	—	103,238
		6f	104,802	—0,022	103,820	—0,006	—	103,161
	У-ПР	4g	104,977	—0,018	103,992	—0,005	103,984	103,337
		6f	104,966	—0,022	103,973	—0,006	103,964	103,322
	У-НЕ	4g	104,864	0,018	103,881	—0,005	103,873	103,238
		6f	104,787	—0,022	103,802	—0,006	103,793	103,161
М110×6	КПР-ПР	4g	109,931	—0,022	106,002	—0,006	105,992	103,399
	КПР-НЕ	4g	107,230	—0,011	106,027	—0,006	—	103,416
	К-И	4g	107,242	—0,011	106,039	—0,006	—	103,416
	КНЕ-ПР	4g	109,931	—0,022	105,810	—0,006	105,802	103,208
	КНЕ-НЕ	4g	109,741	—0,022	105,836	—0,006	—	103,235
	КИ-НЕ	4g	109,747	—0,022	105,842	0,006	—	103,235
	У-ПР	4g	109,931	—0,022	106,015	—0,006	106,006	103,416
	У-НЕ	4g	109,732	—0,022	105,824	—0,006	105,815	103,235

Продолжение табл. 2

мм

Резьба	Вид калибра	Поле допуска резьбы	Наружный диаметр, d		Средний диаметр, d_2			Внутренний диаметр, d_1, не более
					Новый		Изношенный	
			Номин.	Пред. откл.	Номин.	Пред. откл.		
М110×4	КПР-ПР	4g	109,951	—0,022	107,320	—0,006	107,312	105,584
	КПР-НЕ	4g	108,148	—0,011	107,346	—0,006	—	105,601
	К-И	4g	108,160	—0,011	107,358	—0,006	—	105,601
	КНЕ-ПР	4g	109,951	—0,022	107,160	—0,006	107,150	105,423
	КНЕ-НЕ	4g	109,791	—0,022	107,185	—0,006	—	105,450
	КИ-НЕ	4g	109,797	—0,022	107,191	—0,006	—	105,450
	У-ПР	4g	109,951	—0,022	107,334	—0,006	107,325	105,601
	У-НЕ	4g	109,782	—0,022	107,173	—0,008	107,164	105,450
М110×3	КПР-ПР	4g	109,963	—0,022	107,982	—0,006	107,972	106,678
		6f	109,951	—0,028	107,960	—0,008	107,948	106,655
	КПР-НЕ	4g	108,610	—0,011	108,007	—0,006	—	106,695
		6f	108,594	—0,014	107,992	—0,008	—	106,678
	К-И	4g	108,622	—0,011	108,019	—0,006	—	106,695
		6f	108,608	—0,014	108,006	—0,008	—	106,678
	КНЕ-ПР	4g	109,963	—0,022	107,840	—0,006	107,832	106,537
		6f	109,951	—0,028	107,736	—0,008	107,724	106,432
	КНЕ-НЕ	4g	109,823	—0,022	107,866	—0,006	—	106,564
		6f	109,727	—0,028	107,768	—0,008	—	106,465
	КИ-НЕ	4g	109,829	—0,022	107,872	—0,006	—	106,564
		6f	109,735	—0,028	107,776	—0,008	—	106,465
	У-ПР	4g	109,963	—0,022	107,995	—0,006	107,986	106,695
		6f	109,951	—0,028	107,976	—0,008	107,964	106,678
	У-НЕ	4g	109,814	—0,022	107,854	—0,006	107,845	106,564
		6f	109,716	—0,028	107,762	—0,008	107,740	106,465
М110×2	КПР-ПР	4g	109,971	—0,018	108,650	—0,005	108,642	107,780
		6f	109,959	—0,022	108,628	—0,006	108,618	107,757
	КПР-НЕ	4g	109,072	—0,009	108,670	—0,005	—	107,790
		6f	109,056	—0,011	108,653	—0,006	—	107,774
	К-И	4g	109,082	—0,009	108,680	—0,005	—	107,790
		6f	109,068	—0,011	108,665	—0,006	—	107,774
	КНЕ-ПР	4g	109,971	—0,018	108,527	0,005	108,519	107,657
		6f	109,959	—0,022	108,436	—0,006	108,428	107,566
	КНЕ-НЕ	4g	109,853	—0,018	108,548	—0,005	—	107,679
		6f	109,769	—0,022	108,462	—0,006	—	107,593
	КИ-НЕ	4g	109,858	—0,018	108,552	—0,005	—	107,679
		6f	109,775	—0,022	108,468	—0,006	—	107,593
	У-ПР	4g	109,971	—0,018	108,661	—0,005	108,653	107,790
		6f	109,959	—0,022	108,641	—0,006	108,632	107,774
	У-НЕ	4g	109,846	—0,018	108,538	—0,005	108,530	107,679
		6f	109,760	—0,022	108,450	—0,006	108,441	107,593
М110×1,5	КПР-ПР	4g	109,977	—0,018	108,981	—0,005	108,973	108,327
		6f	109,966	—0,022	108,960	—0,006	108,950	108,305
	КПР-НЕ	4g	109,304	—0,009	109,002	—0,005	—	108,337
		6f	109,288	—0,011	108,985	—0,006		108,322
	К-И	4g	109,312	—0,009	109,010	—0,005	—	108,337
		6f	109,300	—0,011	108,997	—0,006	—	108,322
	КНЕ-ПР	4g	109,977	—0,018	108,870	—0,005	108,862	108,216
		6f	109,966	—0,022	108,788	—0,006	108,780	108,134

Продолжение табл. 2

мм

Резьба	Вид калибра	Поле допуска резьбы	Наружный диаметр, d		Средний диаметр, d_2			Внутренний диаметр, d_1, не более
					Новый			
			Номин.	Пред. откл.	Номин.	Пред. откл.	Изношенный	
М110×1,5	КНЕ-НЕ	4g	109,871	—0,018	108,890	—0,005	—	108,238
		6f	109,796	—0,022	108,814	—0,006	—	108,161
	КИ-НЕ	4g	109,876	—0,018	108,896	—0,005	—	108,238
		6f	109,802	—0,022	108,820	—0,006	—	108,161
	У-ПР	4g	109,977	—0,018	108,992	—0,005	108,984	108,337
		6f	109,966	—0,022	108,973	—0,006	108,964	108,322
	У-НЕ	4g	109,864	—0,018	108,881	—0,005	108,873	108,238
		6f	109,787	—0,022	108,802	—0,006	108,793	108,161
М115×6	КПР-ПР	4g	114,931	—0,022	111,002	—0,006	110,992	108,399
	КПР-НЕ	4g	112,230	—0,011	111,027	—0,006	—	108,416
	К-И	4g	112,242	0,011	111,039	—0,006	—	108,416
	КНЕ-ПР	4g	114,931	—0,022	110,810	—0,006	110,802	108,208
	КНЕ-НЕ	4g	114,741	—0,022	110,836	—0,006	—	108,235
	КИ-НЕ	4g	114,747	—0,022	110,842	—0,006	—	108,235
	У-ПР	4g	114,931	—0,022	110,015	—0,006	111,006	108,416
	У-НЕ	4g	114,732	—0,022	110,824	—0,006	110,815	108,235
М115×4	КПР-ПР	4g	114,951	—0,022	112,320	—0,006	112,312	110,584
	КПР-НЕ	4g	113,148	—0,011	112,346	—0,006	—	110,601
	К-И	4g	113,160	—0,011	112,358	—0,006	—	110,601
	КНЕ-ПР	4g	114,951	—0,022	112,160	—0,006	112,150	110,423
	КНЕ-НЕ	4g	114,791	—0,022	112,185	—0,006	—	110,450
	КИ-НЕ	4g	114,797	—0,022	112,191	—0,006	—	110,450
	У-ПР	4g	114,951	—0,022	112,334	—0,006	112,325	110,601
	У-НЕ	4g	114,782	—0,022	112,173	—0,006	112,164	110,450
М115×3	КПР-ПР	4g	114,963	—0,022	112,982	—0,006	112,972	111,678
		6f	114,951	—0,028	112,960	—0,008	112,948	111,655
	КПР-НЕ	4g	113,610	—0,011	113,007	—0,006	—	111,695
		6f	113,594	—0,014	112,992	—0,008	—	111,678
	К-И	4g	113,622	—0,011	113,019	—0,006	—	111,695
		6f	113,608	—0,014	113,006	—0,008	—	111,678
	КНЕ-ПР	4g	114,963	—0,022	112,840	—0,006	112,832	111,537
		6f	114,951	—0,028	112,736	—0,008	112,724	111,432
	КНЕ-НЕ	4g	114,823	—0,022	112,866	—0,006	—	111,564
		6f	114,727	—0,028	112,768	—0,008	—	111,465
	КИ-НЕ	4g	114,829	—0,022	112,872	—0,006	—	111,564
		6f	114,735	—0,028	112,776	—0,008	—	111,465
	У-ПР	4g	114,963	—0,022	112,995	—0,006	112,986	111,695
		6f	114,951	0,028	112,976	—0,008	112,964	111,678
	У-НЕ	4g	114,814	—0,022	112,854	—0,006	112,846	111,564
		6f	114,716	—0,028	112,752	—0,008	112,740	111,465
М115×2	КПР-ПР	4g	114,971	—0,018	113,650	—0,005	113,642	112,780
		6f	114,959	—0,022	113,628	—0,006	113,618	112,757
	КПР-НЕ	4g	114,072	—0,009	113,670	—0,005	—	112,790
		6f	114,056	—0,011	113,653	0,006	—	112,774
	К-И	4g	114,082	0,009	113,680	—0,005	—	112,790
		6f	114,068	—0,011	113,665	—0,006	—	112,774
	КНЕ-ПР	4g	114,971	—0,018	113,527	—0,005	113,519	112,657
		6f	114,959	—0,022	113,436	—0,006	113,428	112,566

Продолжение табл. 2

мм

Резьба	Вид калибра	Поле допуска резьбы	Наружный диаметр, d		Средний диаметр, d_2			Внутренний диаметр, d_1, не более
					Новый		Изношенный	
			Номин.	Пред. откл.	Номин.	Пред. откл.		
М115×2	КНЕ-НЕ	4g	114,853	—0,018	113,548	—0,005	—	112,679
		6f	114,769	—0,022	113,462	—0,006	—	112,593
	КИ-НЕ	4g	114,858	—0,018	113,552	—0,005	—	112,679
		6f	114,775	—0,022	113,468	—0,006	—	112,593
	У-ПР	4g	114,971	—0,018	113,661	—0,005	113,653	112,790
		6f	114,959	—0,022	113,641	—0,006	113,632	112,774
	У-НЕ	4g	114,846	—0,018	113,538	—0,005	113,530	112,679
		6f	114,760	—0,022	113,460	—0,006	113,441	112,593
М115×1,5	КПР-ПР	4g	114,977	—0,018	113,981	—0,005	113,973	113,327
		6f	114,966	—0,022	113,960	—0,006	113,950	113,305
	КПР-НЕ	4g	114,304	—0,009	114,002	—0,005	—	113,337
		6f	114,288	—0,011	113,985	—0,006	—	113,322
	К-И	4g	114,312	—0,009	114,010	—0,005	—	
		6f	114,300	—0,011	113,997	—0,006	—	113,337
	КНЕ-ПР	4g	114,977	—0,018	113,870	—0,005	113,862	113,322
		6f	114,966	—0,022	113,788	—0,006	113,780	113,216
	КНЕ-НЕ	4g	114,871	—0,018	113,890	—0,005	—	113,134
		6f	114,796	—0,022	113,814	—0,006	—	113,238
								113,161
	КИ-НЕ	4g	114,876	—0,018	113,896	—0,005	—	113,238
		6f	114,802	—0,022	113,820	—0,006	—	113,161
	У-ПР	4g	114,977	—0,018	113,999	—0,005	113,984	113,337
		6f	114,966	—0,022	113,973	—0,006	113,964	113,322
	У-НЕ	4g	114,864	—0,018	113,881	—0,005	113,873	113,238
		6f	114,787	—0,022	113,802	—0,006	113,793	113,161
М120×6	КПР-ПР	4g	119,931	—0,022	118,002	—0,006	115,992	113,399
	КПР-НЕ	4g	117,230	—0,011	116,027	—0,006	—	113,416
	К-И	4g	117,242	—0,011	116,039	—0,006	—	113,416
	КНЕ-ПР	4g	119,931	—0,022	115,810	—0,006	115,802	113,208
	КНЕ-НЕ	4g	119,741	—0,022	115,836	—0,006	—	113,235
	КИ-НЕ	4g	119,747	—0,022	115,842	—0,006	—	113,235
	У-ПР	4g	119,931	—0,022	116,015	—0,006	116,006	113,416
	У-НЕ	4g	119,732	—0,022	115,824	—0,006	115,815	113,235
М120×4	КПР-ПР	4g	119,961	—0,022	117,390	—0,006	117,312	115,584
	КПР-НЕ	4g	118,148	—0,011	117,346	—0,006	—	115,601
	К-И	4g	118,160	—0,011	117,358	—0,006	—	115,601
	КНЕ-ПР	4g	119,951	—0,022	117,160	—0,006	117,150	115,423
	КНЕ-НЕ	4g	119,791	—0,022	117,185	—0,006	—	115,450
	КИ-НЕ	4g	119,797	—0,022	117,191	—0,006	—	115,450
	У-ПР	4g	119,951	—0,022	117,334	—0,006	117,395	115,601
	У-НЕ	4g	119,782	—0,022	117,173	—0,006	117,164	115,450
М120×3	КПР-ПР	4g	119,963	—0,022	117,982	—0,006	117,972	116,678
		6f	119,951	—0,028	117,960	—0,008	117,948	116,655
	КПР-НЕ	4g	118,610	—0,011	118,007	—0,006	—	116,695
		6f	118,594	—0,014	117,992	—0,008	—	116,678
	К-И	4g	118,622	—0,011	118,019	—0,006	—	116,695
		6f	118,608	—0,014	118,006	—0,008	—	116,678
	КНЕ-ПР	4g	119,963	—0,022	117,840	—0,006	117,832	116,537
		6f	119,951	—0,028	117,736	—0,008	117,724	116,432

Продолжение табл. 2

мм

Резьба	Вид калибра	Поле допуска резьбы	Наружный диаметр, d		Средний диаметр, d_2			Внутренний диаметр, d_1, не более
					Новый			
			Номин.	Пред. откл.	Номин.	Пред. откл.	Изношенный	
М120×3	КНЕ-НЕ	4g	119,823	−0,022	117,866	−0,006	—	116,564
		6f	119,727	0,028	117,768	−0,008	—	116,465
	КИ НЕ	4g	119,829	−0,022	117,872	−0,006	—	116,564
		6f	119,735	−0,028	117,776	−0,008	—	116,465
	У-ПР	4g	119,963	−0,022	117,995	−0,006	117,986	116,695
		6f	119,951	−0,028	117,976	−0,008	117,964	116,678
	У-НЕ	4g	119,814	−0,022	117,854	−0,006	117,845	116,564
		6f	119,716	0,028	117,752	−0,008	117,740	116,465
М120×2	КПР-ПР	4g	119,971	−0,018	118,650	−0,005	118,642	117,780
		6f	119,959	−0,022	118,628	−0,006	118,618	117,757
	КПР-НЕ	4g	119,072	−0,009	118,670	−0,005	—	117,790
		6f	119,056	−0,011	118,653	−0,006	—	117,774
	К-И	4g	119,082	−0,009	118,680	−0,005	—	117,790
		6f	119,068	−0,011	118,665	−0,006	—	117,774
	КНЕ-ПР	4g	119,971	−0,018	118,527	−0,005	118,519	117,657
		6f	119,959	−0,022	118,436	−0,006	118,428	117,566
	КНЕ-НЕ	4g	119,853	−0,018	118,548	−0,005	—	117,679
		6f	119,769	−0,022	118,462	−0,006	—	117,593
	КИ-НЕ	4g	119,858	−0,018	118,552	−0,005	—	117,679
		6f	119,775	−0,022	118,468	−0,006	—	117,593
	У-ПР	4g	119,971	−0,018	118,661	−0,005	118,653	117,790
		6f	119,959	−0,022	118,641	−0,006	118,632	117,774
	У-НЕ	4g	119,846	−0,018	118,538	−0,005	118,530	117,679
		6f	119,760	−0,022	118,450	−0,006	118,441	117,593
М120×1,5	КПР-ПР	4g	119,977	−0,018	118,981	−0,005	118,973	118,327
		6f	119,966	−0,022	118,960	−0,006	118,950	118,305
	КПР-НЕ	4g	119 304	−0,009	119,002	−0,005	—	118,337
		6f	119,288	−0,011	118,985	−0,006	—	118,322
	К-И	4g	119,312	−0,009	119,010	−0,005	—	118,337
		6f	119,300	−0,011	118,997	−0,006	—	118,322
	КНЕ-ПР	4g	119,977	−0,018	118,870	−0,005	118,862	118,216
		6f	119,966	−0,022	118,788	−0,006	118,780	118,134
	КНЕ-НЕ	4g	119,871	−0,018	118,890	−0,005	—	118,238
		6f	119,796	−0,022	118,814	−0,006	—	118,161
	КИ-НЕ	4g	119,876	−0,018	118,896	−0,005	—	118,238
		6f	119,802	−0,022	118,820	−0,006	—	118,161
	У-ПР	4g	119,977	−0,018	118,992	−0,005	118,984	118,337
		6f	119,966	−0,022	118,973	−0,006	118,964	118,322
	У-НЕ	4g	119,864	−0,018	118,881	−0,005	118,873	118,238
		6f	119,787	−0,022	118,802	−0,006	118,793	118,161
М125×6	КПР-ПР	4g	124,931	−0,022	121,002	−0,006	120,992	118,399
	КПР-НЕ	4g	122,230	−0,011	121,027	−0,006	—	118,416
	К-И	4g	122,242	−0,011	121,039	−0,006	—	118,416
	КНЕ-ПР	4g	124,931	−0,022	120,810	−0,006	120,802	118,208
	КНЕ-НЕ	4g	124,741	−0,022	120,836	−0,006	—	118,235
	КИ-НЕ	4g	124,747	−0,022	120,842	−0,006	—	118,235
	У-ПР	4g	124,931	−0,022	121,015	−0,006	121,006	118,416
	У-НЕ	4g	124,732	−0,022	120,824	−0,006	120,815	118,235

Продолжение табл. 2

мм

Резьба	Вид калибра	Поле допуска резьбы	Наружный диаметр, d		Средний диаметр, d_2			Внутренний диаметр, d_1, не более
					Новый		Изношенный	
			Номин.	Пред. откл.	Номин.	Пред. откл.		
M125×4	КПР-ПР	4g	124,951	−0,022	122,320	−0,006	122,312	120,584
	КПР-НЕ	4g	123,148	−0,011	122,346	−0,006	—	120,601
	К-И	4g	123,160	−0,011	122,358	−0,006	—	120,601
	КНЕ-ПР	4g	124,951	−0,022	122,160	−0,006	122,150	120,423
	КНЕ-НЕ	4g	124,791	−0,022	122,185	−0,006	—	120,450
	КИ-НЕ	4g	124,797	−0,022	122,191	−0,006	—	120,450
	У-ПР	4g	124,951	−0,022	122,334	−0,006	122,325	120,601
	У-НЕ	4g	124,782	−0,022	122,173	−0,006	122,164	120,450
M125×3	КПР-ПР	4g	124,963	−0,022	122,982	−0,006	122,972	121,678
		6f	124,951	−0,028	122,960	−0,008	122,948	121,655
	КПР-НЕ	4g	123,610	−0,011	123,007	−0,006	—	121,695
		6f	123,594	−0,014	122,992	−0,008	—	121,678
	К-И	4g	123,622	−0,011	123,019	−0,006	—	121,695
		6f	123,608	−0,014	123,006	−0,008	—	121,678
	КНЕ-ПР	4g	124,963	−0,022	122,840	−0,006	122,832	121,537
		6f	124,951	−0,028	122,736	−0,008	122,724	121,432
	КНЕ-НЕ	4g	124,823	−0,022	122,866	−0,006	—	121,564
		6f	124,727	−0,028	122,768	−0,008	—	121,465
	КИ-НЕ	4g	124,829	−0,022	122,872	−0,006	—	121,564
		6f	124,735	−0,028	122,776	−0,008	—	121,465
	У-ПР	4g	124,963	−0,022	122,995	−0,006	122,986	121,695
		6f	124,951	−0,028	122,976	−0,008	122,964	121,678
	У-НЕ	4g	124,814	−0,022	122,854	−0,006	122,845	121,564
		6f	124,716	−0,028	122,752	−0,008	122,740	121,465
M125×2	КПР-ПР	4g	124,971	−0,018	123,650	−0,005	123,642	122,780
		6f	124,959	−0,022	123,628	−0,006	123,618	122,757
	КПР-НЕ	4g	124,072	−0,009	123,670	−0,005	—	122,790
		6f	124,056	−0,011	123,653	−0,006	—	122,774
	К-И	4g	124,082	−0,009	123,680	−0,005	—	122,790
		6f	124,068	−0,011	123,665	−0,006	—	122,774
	КНЕ-ПР	4g	124,971	−0,018	123,527	−0,005	123,519	122,657
		6f	124,959	−0,022	123,436	−0,006	123,428	122,566
	КНЕ-НЕ	4g	124,853	−0,018	123,548	−0,005	—	122,679
		6f	124,769	−0,022	123,462	−0,006	—	122,593
	КИ-НЕ	4g	124,858	−0,018	123,552	−0,005	—	122,679
		6f	124,775	−0,022	123,468	−0,006	—	122,593
	У-ПР	4g	124,971	−0,018	123,661	−0,005	123,653	122,790
		6f	124,959	−0,022	123,641	−0,006	123,632	122,774
	У-НЕ	4g	124,846	−0,018	123,538	−0,005	123,530	122,679
		6f	124,760	−0,022	123,450	−0,006	123,441	122,593
M125×1,5	КПР-ПР	4g	124,977	−0,018	123,981	−0,005	123,973	123,327
		6f	124,966	−0,022	123,960	−0,006	123,950	123,305
	КПР-НЕ	4g	124,304	−0,009	124,002	−0,005	—	123,337
		6f	124,288	−0,011	123,985	−0,006	—	123,322
	К-И	4g	124,312	−0,009	124,010	−0,005	—	123,337
		6f	124,300	−0,011	123,997	−0,006	—	123,322
	КНЕ-ПР	4g	124,977	−0,018	123,870	−0,005	123,862	123,216
		6f	124,966	−0,022	123,788	−0,006	123,780	123,134

Продолжение табл. 2

мм

Резьба	Вид калибра	Поле допуска резьбы	Наружный диаметр, d		Средний диаметр, d_2			Внутренний диаметр, d_1, не более
					Новый			
			Номин.	Пред. откл.	Номин.	Пред. откл.	Изношенный	
М125×1,5	КНЕ-НЕ	4g	124,871	−0,018	123,890	−0,005	—	123,238
		6f	124,796	−0,022	123,814	−0,006	—	123,161
	КИ-НЕ	4g	124,876	−0,018	123,896	−0,005	—	123,238
		6f	124,802	−0,022	123,820	−0,006	—	123,161
	У-ПР	4g	124,977	−0,018	123,992	−0,005	123,984	123,337
		6f	124,966	−0,022	123,973	−0,006	123,964	123,322
	У-НЕ	4g	124,864	−0,018	123,881	−0,005	123,873	123,238
		6f	124,787	−0,022	123,802	−0,006	123,793	123,161
М130×6	КПР-ПР	4g	129,931	−0,022	126,002	−0,006	125,992	123,399
	КПР-НЕ	4g	127,230	−0,011	126,027	−0,006	—	123,416
	К-И	4g	127,242	−0,011	126,039	−0,006	—	123,416
	КНЕ-ПР	4g	129,931	−0,022	125,810	−0,006	125,802	123,208
	КНЕ-НЕ	4g	129,741	−0,022	125,836	−0,006	—	123,235
	КИ-НЕ	4g	129,747	−0,022	125,842	−0,006	—	123,235
	У-ПР	4g	129,931	−0,022	126,015	−0,006	126,006	123,416
	У-НЕ	4g	129,732	−0,022	125,824	−0,006	125,815	123,235
М130×4	КПР-ПР	4g	129,951	−0,022	127,320	−0,006	127,312	125,584
	КПР-НЕ	4g	128,148	−0,011	127,346	−0,006	—	125,601
	К-И	4g	128,160	−0,011	127,358	−0,006	—	125,601
	КНЕ-ПР	4g	129,951	−0,022	127,160	−0,006	127,150	125,423
	КНЕ-НЕ	4g	129,791	−0,022	127,185	−0,006	—	125,450
	КИ-НЕ	4g	129,797	−0,022	127,191	0,006	—	125,450
	У-ПР	4g	129,951	−0,022	127,334	−0,006	127,325	125,601
	У НЕ	4g	129,782	−0,022	127,173	−0,006	127,164	125,450
М130×3	КПР-ПР	4g	129,963	−0,022	127,982	−0,006	127,972	126,678
		6f	129,951	−0,028	127,960	−0,008	127,948	126,655
	КПР-НЕ	4g	128,610	−0,011	128,007	−0,006	—	126,695
		6f	128,594	−0,014	127,992	−0,008	—	126,678
	К-И	4g	128,622	−0,011	128,019	−0,006	—	126,695
		6f	128,608	−0,014	128,006	−0,008	—	126,678
	КНЕ-ПР	4g	129,963	−0,022	127,840	−0,006	127,832	126,537
		6f	129,951	−0,028	127,736	−0,008	127,724	126,432
	КНЕ-НЕ	4g	129,823	−0,022	127,866	−0,006	—	126,564
		6f	129,727	−0,028	127,768	−0,008	—	126,465
	КИ-НЕ	4g	129,829	−0,022	127,872	−0,006	—	126,564
		6f	129,735	−0,028	127,776	−0,008	—	126,465
	У-ПР	4g	129,963	−0,022	127,995	−0,006	127,986	126,695
		6f	129,951	−0,028	127,976	−0,008	127,964	126,678
	У-НЕ	4g	129,814	−0,022	127,854	−0,006	127,845	126,564
		6f	129,716	−0,028	127,752	−0,008	127,740	126,465
М130×2	КПР-ПР	4g	129,971	−0,018	128,650	−0,005	128,642	127,780
		6f	129,959	−0,022	128,628	−0,006	128,618	127,757
	КПР-НЕ	4g	129,072	−0,009	128,670	−0,005	—	127,790
		6f	129,056	−0,011	128,653	−0,006	—	127,774
	К-И	4g	129,082	−0,009	128,680	−0,005	—	127,790
		6f	129,068	−0,011	128,665	−0,006	—	127,774
	КНЕ-ПР	4g	129,971	−0,018	128,527	−0,005	128,519	127,657
		6f	129,959	−0,022	128,436	−0,006	128,428	127,566

Продолжение табл. 2

мм

Резьба	Вид калибра	Поле допуска резьбы	Наружный диаметр, d		Средний диаметр, d_2			Внутренний диаметр, d_1, не более
					Новый			
			Номин.	Пред. откл.	Номин.	Пред. откл.	Изношенный	
М130×2	КНЕ-НЕ	4g	129,853	−0,018	128,548	−0,005	—	127,679
		6f	129,769	−0,022	128,462	−0,006	—	127,593
	КИ-НЕ	4g	129,858	−0,018	128,552	−0,005	—	127,679
		6f	129,775	−0,022	128,468	−0,006	—	127,593
	У-ПР	4g	129,971	−0,018	128,661	−0,005	128,653	127,790
		6f	129,959	−0,022	128,641	−0,006	128,632	127,774
	У-НЕ	4g	129,846	−0,018	128,538	−0,005	128,530	127,679
		6f	129,760	−0,022	128,450	−0,006	128,441	127,593
М130×1,5	КПР-ПР	4g	129,977	−0,018	128,981	−0,005	128,973	128,327
		6f	129,966	−0,022	128,960	−0,006	128,950	128,305
	КПР-НЕ	4g	129,304	−0,009	129,002	−0,005	—	128,337
		6f	129,288	−0,011	128,985	−0,006	—	128,322
	К-И	4g	129,312	−0,009	129,010	−0,005	—	128,337
		6f	129,300	−0,011	128,997	−0,006	—	128,322
	КНЕ-ПР	4g	129,977	−0,018	128,870	−0,005	128,862	128,216
		6f	129,966	−0,022	128,788	−0,006	128,780	128,134
	КНЕ-НЕ	4g	129,871	−0,018	128,890	−0,005	—	128,238
		6f	129,796	−0,022	128,814	−0,006	—	128,161
	КИ-НЕ	4g	129,876	−0,018	128,896	−0,005	—	128,238
		6f	129,802	−0,022	128,820	−0,006	—	128,161
	У-ПР	4g	129,977	−0,018	128,992	−0,005	128,984	128,337
		6f	129,966	−0,022	128,973	−0,006	128,964	128,322
	У-НЕ	4g	129,864	−0,018	128,881	−0,005	128,873	128,238
		6f	129,787	−0,022	128,802	−0,006	128,793	128,161
М135×6	КПР-ПР	4g	134,931	−0,022	131,002	−0,006	130,992	128,399
	КПР-НЕ	4g	132,230	−0,011	131,027	−0,006	—	128,416
	К-И	4g	132,242	−0,011	131,039	−0,006	—	128,416
	КНЕ-ПР	4g	134,931	−0,022	130,810	−0,006	130,802	128,208
	КНЕ-НЕ	4g	134,741	−0,022	130,836	−0,006	—	128,235
	КИ-НЕ	4g	134,747	−0,022	130,842	−0,006	—	128,235
	У-ПР	4g	134,931	−0,022	131,015	−0,006	131,006	128,416
	У-НЕ	4g	134,732	−0,022	130,824	−0,006	130,815	128,235
М135×4	КПР-ПР	4g	134,951	−0,022	132,320	−0,006	132,312	130,584
	КПР-НЕ	4g	133,148	−0,011	132,346	−0,006	—	130,601
	К-И	4g	133,160	−0,011	132,358	−0,006	—	130,601
	КНЕ-ПР	4g	134,951	−0,022	132,160	−0,006	132,150	130,423
	КНЕ-НЕ	4g	134,791	−0,022	132,185	−0,006	—	130,450
	КИ-НЕ	4g	134,797	−0,022	132,191	−0,006	—	130,450
	У-ПР	4g	134,951	−0,022	132,334	−0,006	132,325	130,601
	У-НЕ	4g	134,782	−0,022	132,173	−0,006	132,164	130,450
М135×3	КПР-ПР	4g	134,963	−0,022	132,982	−0,006	132,972	131,678
		6f	134,951	−0,028	132,960	−0,008	132,948	131,655
	КПР-НЕ	4g	133,610	−0,011	133,007	−0,006	—	131,695
		6f	133,594	−0,014	132,992	−0,008	—	131,678
	К-И	4g	133,622	−0,011	133,019	−0,006	—	131,695
		6f	133,608	−0,014	133,006	−0,008	—	131,678
	КНЕ-ПР	4g	134,963	−0,022	132,840	−0,006	132,832	131,537
		6f	134,951	−0,028	132,736	−0,008	132,724	131,432

Продолжение табл. 2

мм

Резьба	Вид калибра	Поле допуска резьбы	Наружный диаметр, d		Средний диаметр, d_2			Внутренний диаметр, d_1, не более
					Новый			
			Номин.	Пред. откл.	Номин.	Пред. откл.	Изношенный	
М135×3	КНЕ-НЕ	4g	134,823	—0,022	132,866	—0,006	—	131,564
		6f	134,727	—0,028	132,768	—0,008	—	131,465
	КИ-НЕ	4g	134,829	—0,022	132,872	—0,006	—	131,564
		6f	134,735	—0,028	132,776	—0,008	—	131,465
	У-ПР	4g	134,963	—0,022	132,995	—0,006	132,986	131,695
		6f	134,951	—0,028	132,976	—0,008	132,964	131,678
	У-НЕ	4g	134,814	—0,022	132,854	—0,006	132,845	131,564
		6f	134,716	—0,028	132,752	—0,008	132,740	131,465
М135×2	КПР-ПР	4g	134,971	—0,018	133,650	—0,005	133,642	132,780
		6f	134,959	—0,022	133,628	—0,006	133,618	132,757
	КПР-НЕ	4g	134,072	—0,009	133,670	—0,005	—	132,790
		6f	134,056	—0,011	133,653	—0,006	—	132,774
	К-И	4g	134,082	—0,009	133,680	—0,005	—	132,790
		6f	134,068	—0,011	133,665	0,006	—	132,774
	КНЕ-ПР	4g	134,971	—0,018	133,527	—0,005	133,519	132,657
		6f	134,959	—0,022	133,436	—0,006	133,428	132,566
	КНЕ-НЕ	4g	134,853	—0,018	133,548	—0,005	—	132,679
		6f	134,769	—0,022	133,462	—0,006	—	132,593
	КИ-НЕ	4g	134,858	—0,018	133,552	—0,005	—	132,679
		6f	134,775	—0,022	133,468	—0,006	—	132,593
	У-ПР	4g	134,971	—0,018	133,661	—0,005	133,653	132,790
		6f	134,959	—0,022	133,641	—0,006	133,632	132,774
	У-НЕ	4g	134,846	—0,018	133,538	—0,005	133,530	132,679
		6f	134,760	—0,022	133,540	—0,006	133,441	132,593
М135×1,5	КПР-ПР	4g	134,977	—0,018	133,981	—0,005	133,973	133,327
		6f	134,966	—0,022	133,960	—0,006	133,950	133,305
	КПР-НЕ	4g	134,304	—0,009	134,002	—0,005	—	133,337
		6f	134,288	—0,011	133,985	—0,006	—	133,322
	К-И	4g	134,312	—0,009	134,010	—0,005	—	133,337
		6f	134,300	—0,011	133,997	—0,006	—	133,322
	КНЕ-ПР	4g	134,977	—0,018	133,870	—0,005	133,862	133,216
		6f	134,966	—0,022	133,788	—0,006	133,780	133,134
	КНЕ-НЕ	4g	134,971	—0,018	133,890	—0,005	—	133,238
		6f	134,796	—0,022	133,814	—0,006	—	133,161
	КИ-НЕ	4g	134,876	—0,018	133,896	—0,005	—	133,238
		6f	134,802	—0,022	133,820	—0,006	—	133,161
	У-ПР	4g	134,977	—0,018	133,992	—0,005	133,984	133,337
		6f	134,966	—0,022	133,973	—0,006	133,964	133,322
	У-НЕ	4g	134,864	—0,018	133,881	—0,005	133,873	133,238
		6f	134,787	—0,022	133,802	—0,006	133,793	133,161
М140×6	КПР-ПР	4g	139,931	—0,022	136,002	—0,006	135,992	133,399
	КПР-НЕ	4g	137,230	—0,011	136,027	—0,006	—	133,416
	К-И	4g	137,242	—0,011	136,039	—0,006	—	133,416
	КНЕ-ПР	4g	139,931	—0,022	135,810	—0,006	135,802	133,208
	КНЕ-НЕ	4g	139,741	—0,022	135,836	—0,006	—	133,235
	КИ-НЕ	4g	139,747	—0,022	135,842	—0,006	—	133,235
	У-ПР	4g	139,931	—0,022	136,015	—0,006	136,006	133,416
	У-НЕ	4g	139,732	—0,022	135,824	—0,006	135,815	133,235

Продолжение табл. 2

мм

Резьба	Вид калибра	Поле допуска резьбы	Наружный диаметр, d		Средний диаметр, d_2			Внутренний диаметр, d_1, не более
					Новый		Изношенный	
			Номин.	Пред. откл.	Номин.	Пред. откл.		
M140×4	КПР-ПР	4g	133,951	−0,022	137,320	−0,006	137,312	135,584
	КПР-НЕ	4g	138,148	−0,011	137,346	−0,006	—	135,601
	К-И	4g	138,160	−0,011	137,358	−0,006	—	135,601
	КНЕ-ПР	4g	139,951	−0,022	137,160	−0,006	137,150	135,423
	КНЕ-НЕ	4g	139,791	−0,022	137,185	−0,006	—	135,450
	КИ-НЕ	4g	139,797	−0,022	137,191	−0,006	—	135,450
	У-ПР	4g	139,951	−0,022	137,334	−0,006	137,325	135,601
	У-НЕ	4g	139,782	−0,022	137,173	−0,006	137,164	135,450
M140×3	КПР-ПР	4g	139,963	−0,022	137,982	−0,006	137,972	136,678
		6f	139,951	−0,028	137,960	−0,008	137,948	136,655
	КПР-НЕ	4g	138,610	−0,011	138,007	−0,006	—	136,695
		6f	138,594	−0,014	137,992	0,008	—	136,678
	К-И	4g	138,622	−0,011	138,019	−0,006	—	136,695
		6f	138,608	−0,014	138,006	0,008	—	136,678
	КНЕ-ПР	4g	139,963	−0,022	137,840	−0,006	137,832	136,537
		6f	139,951	−0,028	137,736	−0,008	137,724	136,432
	КНЕ-НЕ	4g	139,823	−0,022	137,866	−0,006	—	136,564
		6f	139,727	−0,028	137,768	−0,008	—	136,465
	КИ-НЕ	4g	139,829	−0,022	137,872	−0,006	—	136,564
		6f	139,735	−0,028	137,776	−0,008	—	136,465
	У-ПР	4g	139,963	−0,022	137,995	−0,006	137,986	136,695
		6f	139,951	−0,028	137,976	−0,008	137,964	136,678
	У-НЕ	4g	139,814	−0,022	137,854	−0,006	137,845	136,564
		6f	139,716	−0,028	137,752	−0,008	137,740	136,465
M140×2	КПР-ПР	4g	139,971	−0,018	138,650	−0,005	138,642	137,780
		6f	139,959	−0,022	138,628	−0,006	138,618	137,757
	КПР-НЕ	4g	139,072	−0,009	138,670	−0,005	—	137,790
		6f	139,056	−0,011	138,653	−0,006	—	137,774
	К-И	4g	139,082	−0,009	138,680	−0,005	—	137,790
		6f	139,068	−0,011	138,665	−0,006	—	137,774
	КНЕ-ПР	4g	139,971	−0,018	138,527	−0,005	138,519	137,657
		6f	139,959	−0,022	138,436	−0,006	138,428	137,566
	КНЕ-НЕ	4g	139,853	−0,018	138,548	−0,005	—	137,679
		6f	139,769	−0,022	138,462	−0,006	—	137,593
	КИ-НЕ	4g	139,858	−0,018	138,552	−0,005	—	137,679
		6f	139,775	−0,022	138,468	−0,006	—	139,593
	У-ПР	4g	139,971	−0,018	138,661	−0,005	138,653	137,790
		6f	139,959	−0,022	138,641	−0,006	138,632	137,774
	У-НЕ	4g	139,846	−0,018	138,538	−0,005	138,530	137,679
		6f	139,760	−0,022	138,450	−0,006	138,441	137,593
M140×1,5	КПР-ПР	4g	139,977	−0,018	138,981	−0,005	138,973	138,327
		6f	139,966	−0,022	138,960	−0,006	138,950	138,305
	КПР-НЕ	4g	139,304	−0,009	139,002	−0,005	—	138,337
		6f	139,288	−0,011	138,985	−0,006	—	138,322
	К-И	4g	139,312	−0,009	139,010	−0,005	—	138,337
		6f	139,300	−0,011	138,997	−0,006	—	138,322
	КНЕ-ПР	4g	139,977	−0,018	138,870	−0,005	138,862	138,216
		6f	139,966	−0,022	138,788	−0,006	138,780	138,134

Продолжение табл. 2

мм

Резьба	Вид калибра	Поле допуска резьбы	Наружный диаметр, d		Средний диаметр, d_2			Внутренний диаметр, d_1, не более
					Новый			
			Номин.	Пред. откл.	Номин.	Пред. откл.	Изношенный	
М140×1,5	КНЕ-НЕ	4g	139,871	—0,018	138,890	—0,005	—	138,238
		6f	139,796	—0,022	138,814	—0,006	—	138,161
	КИ-НЕ	4g	139,876	—0,018	138,896	—0,005	—	138,238
		6f	139,802	—0,022	138,820	—0,006	—	138,161
	У-ПР	4g	139,977	—0,018	138,992	—0,005	138,984	138,337
		6f	139,966	—0,022	138,973	—0,006	138,964	138,322
	У-НЕ	4g	139,864	—0,018	138,881	—0,005	138,873	138,238
		6f	139,787	—0,022	138,802	—0,006	138,793	138,161
М145×6	КПР-ПР	4g	144,931	—0,022	141,002	—0,006	140 992	138,399
	КПР-НЕ	4g	142,230	—0,011	141,027	—0 006	—	138,416
	К-И	4g	142,242	—0,011	141,039	—0 006	—	138,416
	КНЕ-ПР	4g	144,931	—0,022	140,810	—0,006	140,802	138,208
	КНЕ-НЕ	4g	144,741	—0,022	140,836	—0 006	—	138,235
	КИ-НЕ	4g	144,747	—0,022	140,842	—0 006	—	138,235
	У-ПР	4g	144,931	—0,022	141,015	—0,006	141,006	138,416
	У-НЕ	4g	144,732	—0,022	140,824	—0,006	140,815	138,235
М145×4	КПР-ПР	4g	144,951	—0,022	142,320	—0,006	142 312	140,584
	КПР-НЕ	4g	143,148	—0,011	142,346	—0,006	—	140,601
	К-И	4g	143,160	—0,011	142,358	—0,006	—	140,601
	КНЕ-ПР	4g	144,951	—0,022	142,160	—0,006	142,150	140,423
	КНЕ-НЕ	4g	144,791	—0,022	142,185	—0,006	—	140,450
	КИ-НЕ	4g	144,797	—0,022	142,191	—0,006	—	140,450
	У-ПР	4g	144,951	—0,022	142,334	—0,006	142,325	140,601
	У-НЕ	4g	144,782	—0,022	142,173	—0,006	142,164	140,450
М145×3	КПР-ПР	4g	144,963	—0,022	142,982	—0,006	142 972	141,678
		6f	144,951	—0,028	142,960	—0,008	142,948	141,655
	КПР-НЕ	4g	143,610	—0 011	143,007	—0,006	—	141,695
		6f	143,594	—0,014	142,992	—0,008	—	141,678
	К-И	4g	143,622	—0,011	143,019	—0 006	—	141,695
		6f	143,608	—0,014	143,006	—0,008	—	141,678
	КНЕ-ПР	4g	144,963	—0,022	142,849	—0,006	142,832	141,537
		6f	144,951	—0,028	142,736	—0,008	142,724	141,432
	КНЕ-НЕ	4g	144,823	—0,022	142,866	—0 006	—	141,564
		6f	144,727	—0,028	142,768	—0,008	—	141,465
	КИ-НЕ	4g	144,829	—0 022	142,872	—0,006	—	141,564
		6f	144,735	—0,028	142,776	—0,008	—	141,465
	У-ПР	4g	144,963	—0,022	142,995	—0 006	142 986	141,695
		6f	144,951	—0,028	142 976	—0,008	142,964	141,678
	У-НЕ	4g	144 814	—0,022	142 854	—0,006	142,845	141,564
		6f	144,716	—0,028	142,752	—0,008	142,740	141,465
М145×2	КПР-ПР	4g	144,971	—0,018	143,650	—0,005	143 642	142,760
		6f	144,959	—0,022	143,628	—0,006	143,618	142,757
	КПР-НЕ	4g	144,072	—0,009	143,670	—0,005	—	142,790
		6f	144,056	—0,011	143,653	—0,006	—	142,774
	К-И	4g	144,082	—0,009	143,680	—0,005	—	142,790
		6f	144,068	—0,011	143,665	—0,006	—	142,774
	КНЕ-ПР	4g	144,971	—0,018	143,527	—0,005	143,519	142,657
		6f	144,959	—0,022	143,436	—0,006	143,428	142,566

Продолжение табл. 2

мм

Резьба	Вид калибра	Поле допуска резьбы	Наружный диаметр, d		Средний диаметр, d_2			Внутренний диаметр, d_1, не более
					Новый		Изношенный	
			Номин.	Пред. откл.	Номин.	Пред. откл.		
М145×2	КНЕ-НЕ	4g	144,853	—0,018	143,548	—0,005	—	142,679
		6f	144,769	—0,022	143,462	—0,006	—	142,593
	КИ-НЕ	4g	144,858	—0,018	143,552	—0,005	—	142,679
		6f	144,775	—0,022	143,468	—0,006	—	142,593
	У-ПР	4g	144,971	—0,018	143,661	—0,005	143,653	142,790
		6f	144,959	—0,022	143,641	—0,006	143,632	142,774
	У-НЕ	4g	144,846	—0,018	143,538	—0,005	143,530	142,679
		6f	144,760	—0,022	143,450	—0,006	143,441	142,593
М145×1,5	КПР-ПР	4g	144,977	—0,018	143,981	—0,005	143,973	143,327
		6f	144,966	—0,022	143,960	—0,006	143,950	143,305
	КПР-НЕ	4g	144,304	—0,009	144,002	—0,005	—	143,337
		6f	144,288	—0,011	143,985	—0,006	—	143,322
	К-И	4g	144,312	—0,009	144,010	—0,005	—	143,337
		6f	144,300	—0,011	143,997	—0,006	—	143,322
	КНЕ-ПР	4g	144,977	—0,018	143,870	—0,005	143,862	143,216
		6f	144,966	—0,022	143,788	—0,006	143,780	143,134
	КНЕ-НЕ	4g	144,871	—0,018	143,890	—0,005	—	143,238
		6f	144,796	—0,022	143,814	—0,006	—	143,161
	КИ-НЕ	4g	144,876	—0,018	143,896	—0,005	—	143,238
		6f	144,802	—0,022	143,820	—0,006	—	143,161
	У-ПР	4g	144,977	—0,018	143,992	—0,005	143,984	143,337
		6f	144,966	—0,022	143,973	—0,006	143,964	143,322
	У-НЕ	4g	144,864	—0,018	143,881	—0,005	143,873	143,238
		6f	144,787	—0,022	143,802	—0,006	143,793	143,161
М150×6	КПР-ПР	4g	149,931	—0,022	146,002	—0,006	145,992	143,399
	КПР-НЕ	4g	147,230	—0,011	146,027	—0,006	—	143,416
	К-И	4g	147,242	—0,011	146,039	—0,006	—	143,416
	КНЕ-ПР	4g	149,931	—0,022	145,810	—0,006	145,802	143,208
	КНЕ-НЕ	4g	149,741	—0,022	145,836	—0,006	—	143,235
	КИ-НЕ	4g	149,747	—0,022	145,842	—0,006	—	143,235
	У-ПР	4g	149,931	—0,022	146,015	—0,006	146,006	143,416
	У-НЕ	4g	149,732	0,022	145,824	—0,006	145,815	143,235
М150×4	КПР-ПР	4g	149,951	—0,022	147,320	—0,006	147,312	145,584
	КПР-НЕ	4g	148,148	—0,011	147,346	—0,006	—	145,601
	К-И	4g	148,160	—0,011	147,358	—0,006	—	145,601
	КНЕ-ПР	4g	149,951	—0,022	147,160	—0,006	147,150	145,423
	КНЕ-НЕ	4g	149,791	—0,022	147,185	—0,006	—	145,450
	КИ-НЕ	4g	149,797	—0,022	147,191	—0,006	—	145,450
	У-ПР	4g	149,951	—0,022	147,334	—0,006	147,325	145,601
	У-НЕ	4g	149,782	—0,022	147,173	—0,006	147,164	145,450
М150×3	КПР-ПР	4g	149,963	—0,022	147,982	—0,006	147,972	146,678
		6f	149,951	0,028	147,960	—0,008	147,948	146,655
	КПР-НЕ	4g	148,610	—0,011	148,007	—0,006	—	146,695
		6f	148,594	—0,014	147,992	—0,008	—	146,678
	К-И	4g	148,622	—0,011	148,019	—0,006	—	146,695
		6f	148,608	—0,014	148,006	—0,008	—	146,678
	КНЕ-ПР	4g	149,963	—0,022	147,840	—0,006	147,832	146,537
		6f	149,951	—0,028	147,736	—0,008	147,724	146,432

Продолжение табл. 2

мм

Резьба	Вид калибра	Поле допуска резьбы	Наружный диаметр, d		Средний диаметр, d_2			Внутренний диаметр, d_1, не более
					Новый		Изношенный	
			Номин	Пред. откл	Номин.	Пред. откл.		
М150×3	КНЕ-НЕ	4g	149,823	—0,022	147,866	—0,006	—	146,564
		6f	149,727	—0,028	147,768	—0,008	—	146,465
	КИ-НЕ	4g	149,829	—0,022	147,872	—0,006	—	146,564
		6f	149,735	—0,028	147,776	—0,008	—	146,465
	У-ПР	4g	149,963	—0,022	147,995	—0,006	147,986	146,695
		6f	149,951	—0,028	147,976	—0,008	147,964	146,678
	У-НЕ	4g	149,814	—0,022	147,854	—0,006	147,845	146,564
		6f	149,716	—0,028	147,752	—0,008	147,740	146,465
М150×2	КПР-ПР	4g	149,971	—0,018	148,650	—0,005	148,642	147,780
		6f	149,959	—0,022	148,628	—0,006	148,618	147,757
	КПР-НЕ	4g	149,972	—0,009	148,670	—0,005	—	147,790
		6f	149,958	—0,011	148,653	—0,006	—	147,774
	К-И	4g	149,982	—0,009	148,680	—0,005	—	147,790
		6f	149,968	—0,011	148,665	—0,006	—	147,774
	КНЕ-ПР	4g	149,971	—0,018	148,527	—0,005	148,519	147,657
		6f	149,959	—0,022	148,436	—0,006	148,428	147,566
	КНЕ-НЕ	4g	149,853	—0,018	148,548	—0,005	—	147,679
		6f	149,769	—0,022	148,462	—0,006	—	147,593
	КИ-НЕ	4g	149,858	—0,018	148,552	—0,005	—	147,679
		6f	149,775	—0,022	148,468	—0,006	—	147,593
	У ПР	4g	149,971	—0,018	148,661	—0,005	148,653	147,790
		6f	149,959	—0,022	148,641	—0,006	148,632	147,774
	У-НЕ	4g	149,846	—0,018	148,538	—0,005	148,530	147,679
		6f	149,760	—0,022	148,450	—0,006	148,441	147,593
М150×1,5	КПР-ПР	4g	149,977	—0,018	148,981	—0,005	148,973	148,327
		6f	149,966	—0,022	148,960	—0,006	148,950	148,305
	КПР-НЕ	4g	149,304	—0,009	149,002	—0,005	—	148,337
		6f	149,288	—0,011	148,985	—0,006	—	148,322
	К-И	4g	149,312	—0,009	149,010	—0,005	—	148,337
		6f	149,300	0,011	148,997	—0,006	—	148,322
	КНЕ-ПР	4g	149,977	—0,018	148,870	—0,005	148,862	148,216
		6f	149,966	—0,022	148,788	—0,006	148,780	148,134
	КНЕ-НЕ	4g	149,871	—0,018	148,890	—0,005	—	148,238
		6f	149,796	—0,022	148,814	—0,006	—	148,161
	КИ-НЕ	4g	149,876	—0,018	148,896	—0,005	—	148,238
		6f	149,802	—0,022	148,820	—0,006	—	148,161
	У-ПР	4g	149,977	—0,018	148,992	—0,005	148,984	148,337
		6f	149,966	—0,022	148,973	—0,006	148,964	148,322
	У-НЕ	4g	149,864	—0,018	148,881	—0,005	148,873	148,238
		6f	149,787	—0,022	148,802	—0,006	148,793	148,161
М155×6	КПР-ПР	4g	154,931	—0,022	151,002	—0,006	150,992	148,399
	КПР-НЕ	4g	152,230	—0,011	151,027	—0,006	—	148,416
	К-И	4g	152,242	—0,011	151,039	—0,006	—	148,416
	КНЕ ПР	4g	154,931	—0,022	150,810	—0,006	150,802	148,208
	КНЕ-НЕ	4g	154,741	—0,022	150,836	—0,006	—	148,235
	КИ-НЕ	4g	154,747	—0,022	150,842	—0,006	—	148,235
	У-ПР	4g	154,931	—0,022	151,015	—0,006	151,006	148,416
	У-НЕ	4g	154,732	—0,022	150,824	—0,006	150,815	148,235

Продолжение табл. 2

мм

Резьба	Вид калибра	Поле допуска резьбы	Наружный диаметр, d		Средний диаметр, d_2			Внутренний диаметр, d_1, не более
					Новый			
			Номин.	Пред. откл.	Номин.	Пред. откл.	Изношенный	
M155×4	КПР-ПР	4g	154,951	—0,022	152,320	—0,006	152,312	150,584
	КПР-НЕ	4g	153,148	—0,011	152,346	—0,006	—	150,601
	К-И	4g	153,160	—0,011	152,358	—0,006	—	150,601
	КНЕ-ПР	4g	154,951	—0,022	152,160	—0,006	152,150	150,423
	КНЕ-НЕ	4g	154,791	—0,022	152,185	—0,006	—	150,450
	КИ-НЕ	4g	154,797	—0,022	152,191	—0,006	—	150,450
	У-ПР	4g	154,951	—0,022	152,334	—0,006	152,325	150,601
	У-НЕ	4g	154,782	—0,022	152,173	—0,006	152,164	150,450
M155×3	КПР-ПР	4g	154,963	—0,022	152,982	—0,006	152,972	151,678
		6f	154,951	—0,028	152,960	—0,008	152,948	151,655
	КПР-НЕ	4g	153,610	—0,011	153,007	—0,006	—	151,695
		6f	153,594	—0,014	152,992	—0,008	—	151,678
	К-И	4g	153,622	—0,011	153,019	—0,006	—	151,695
		6f	153,608	—0,014	153,006	—0,008	—	151,678
	КНЕ-ПР	4g	154,963	—0,022	152,840	—0,006	152,832	151,537
		6f	154,951	—0,028	152,736	—0,008	152,724	151,432
	КНЕ-НЕ	4g	154,823	—0,022	152,866	—0,006	—	151,564
		6f	154,727	—0,028	152,768	—0,008	—	151,465
	КИ-НЕ	4g	154,829	—0,022	152,872	—0,006	—	151,564
		6f	154,735	—0,028	152,776	—0,008	—	151,465
	У-ПР	4g	154,963	—0,022	152,995	—0,006	152,986	151,695
		6f	154,951	—0,028	152,976	—0,008	152,964	151,678
	У-НЕ	4g	154,814	—0,022	152,854	—0,006	152,845	151,564
		6f	154,716	—0,028	152,752	—0,008	152,740	151,465
M155×2	КПР-ПР	4g	154,971	—0,018	153,650	—0,005	153,642	152,780
		6f	154,959	—0,022	153,628	—0,006	153,618	152,757
	КПР-НЕ	4g	154,072	—0,009	153,670	—0,005	—	152,790
		6f	154,056	—0,011	153,653	—0,006	—	152,774
	К-И	4g	154,082	—0,009	153,680	—0,005	—	152,790
		6f	154,068	—0,011	153,665	—0,006	—	152,774
	КНЕ-ПР	4g	154,971	—0,018	153,527	—0,005	153,519	152,657
		6f	154,959	—0,022	153,436	—0,006	153,428	152,566
	КНЕ-НЕ	4g	154,853	—0,018	153,548	—0,005	—	152,679
		6f	154,769	—0,022	153,462	—0,006	—	152,593
	КИ-НЕ	4g	154,858	—0,018	153,552	—0,005	—	152,679
		6f	154,775	—0,022	153,468	—0,006	—	152,593
	У-ПР	4g	154,971	—0,018	153,661	—0,005	153,653	152,790
		6f	154,959	—0,022	153,641	—0,006	153,632	152,774
	У-НЕ	4g	154,846	—0,018	153,538	—0,005	153,530	152,679
		6f	154,760	—0,022	153,450	—0,006	153,441	152,593
M160×2	КПР-ПР	4g	159,931	—0,022	156,002	—0,006	155,992	153,399
	КПР-НЕ	4g	157,230	—0,011	156,027	—0,006	—	153,416
	К-И	4g	157,242	—0,011	156,039	—0,006	—	153,416
	КНЕ-ПР	4g	159,931	—0,022	155,810	—0,006	155,802	153,208
	КНЕ-НЕ	4g	159,741	—0,022	155,836	—0,006	—	153,235
	КИ-НЕ	4g	159,747	—0,022	155,842	—0,006	—	153,235
	У-ПР	4g	159,931	—0,022	156,015	—0,006	156,006	153,416
	У-НЕ	4g	159,732	—0,022	155,824	—0,006	155,815	153,235

Продолжение табл. 2

мм

Резьба	Вид калибра	Поле допуска резьбы	Наружный диаметр, d		Средний диаметр, d_2			Внутренний диаметр, d_1, не более
					Новый		Изношенный	
			Номин.	Пред. откл.	Номин.	Пред. откл.		
М160×4	КПР-ПР	4g	159,951	—0,022	157,320	—0,006	157,312	155,584
	КПР-НЕ	4g	158,148	—0,011	157,346	—0,006	—	155,601
	К-И	4g	158,160	—0,011	157,358	—0,006	—	155,601
	КНЕ-ПР	4g	159,951	—0,022	157,160	—0,006	157,150	155,423
	КНЕ-НЕ	4g	159,791	—0,022	157,185	—0,006	—	155,450
	КИ-НЕ	4g	159,797	—0,022	157,191	—0,006	—	155,450
	У-ПР	4g	159,951	—0,022	157,334	—0,006	157,325	155,601
	У-НЕ	4g	159,782	—0,022	157,173	—0,006	157,164	155,450
М160×3	КПР-ПР	4g	159,963	—0,022	157,982	—0,006	157,972	156,678
		6f	159,951	—0,028	157,960	—0,008	157,948	156,655
	КПР-НЕ	4g	158,610	—0,011	158,007	—0,006	—	156,695
		6f	158,594	—0,014	157,992	—0,008	—	156,678
	К-И	4g	158,622	—0,011	158,019	—0,006	—	156,695
		6f	158,608	—0,014	158,006	—0,008	—	156,678
	КНЕ-ПР	4g	159,963	—0,022	157,840	—0,006	157,832	156,537
		6f	159,951	—0,028	157,736	—0,008	157,724	156,432
	КНЕ-НЕ	4g	159,823	—0,022	157,866	—0,006	—	156,564
		6f	159,727	—0,028	157,768	0,008	—	156,465
	КИ-НЕ	4g	159,829	—0,022	157,872	—0,006	—	156,564
		6f	159,735	—0,028	157,776	—0,008	—	156,465
	У-ПР	4g	159,963	—0,022	157,995	—0,006	157,986	156,695
		6f	159,951	—0,028	157,976	—0,008	157,964	156,678
	У-НЕ	4g	159,814	—0,022	157,854	—0,006	157,845	156,564
		6f	159,716	—0,028	157,752	—0,008	157,740	156,465
М160×2	КПР-ПР	4g	159,971	—0,018	158,650	—0,005	158,642	157,780
		6f	159,959	—0,022	158,628	—0,006	158,618	157,757
	КПР-НЕ	4g	159,072	0,009	158,670	—0,005	—	157,790
		6f	159,056	—0,011	158,653	—0,006	—	157,774
	К-И	4g	159,082	0,009	158,680	—0,005	—	157,790
		6f	159,068	0,011	158,665	0,006	—	157,774
	КНЕ-ПР	4g	159,971	—0,018	158,527	—0,005	158,519	157,657
		6f	159,959	—0,022	158,436	—0,006	158,428	157,566
	КНЕ-НЕ	4g	159,853	—0,018	158,548	—0,005	—	157,679
		6f	159,769	—0,022	158,462	—0,006	—	157,593
	КИ-НЕ	4g	159,858	—0,018	158,552	—0,005	—	157,679
		6f	159,775	—0,022	158,468	—0,006	—	157,593
	У-ПР	4g	159,971	—0,018	158,661	—0,005	158,653	157,790
		6f	159,959	—0,022	158,641	—0,006	158,632	157,774
	У-НЕ	4g	159,846	0,018	158,538	—0,005	158,530	157,679
		6f	159,760	—0,022	158,450	—0,006	158,441	157,593
М165×6	КПР-ПР	4g	164,931	—0,022	161,002	—0,006	160,992	158,399
	КПР-НЕ	4g	162,230	—0,011	161,027	—0,006	—	158,416
	К-И	4g	162,242	—0,011	161,039	—0,006	—	158,416
	КНЕ-ПР	4g	164,931	—0,022	160,810	—0,006	160,802	158,208
	КНЕ-НЕ	4g	164,741	0,022	160,836	—0,006	—	158,235
	КИ-НЕ	4g	164,747	—0,022	160,842	—0,006	—	158,235
	У-ПР	4g	164,931	—0,022	161,015	—0,006	161,006	158,416
	У-НЕ	4g	164,732	—0,022	160,824	—0,006	160,815	158,235

Продолжение табл. 2

мм

Резьба	Вид калибра	Поле допуска резьбы	Наружный диаметр, d		Средний диаметр, d_2			Внутренний диаметр, d_1, не более
					Новый			
			Номин.	Пред. откл.	Номин.	Пред. откл.	Изношенный	
М165×4	КПР-ПР	4g	164,951	−0,022	162,320	−0,006	162,312	160,584
	КПР-НЕ	4g	163,148	−0,011	162,346	−0,006	—	160,601
	К-И	4g	163,160	−0,011	162,358	−0,006	—	160,601
	КНЕ-ПР	4g	164,951	−0,022	162,160	−0,006	162,150	160,423
	КНЕ-НЕ	4g	164,791	−0,022	162,185	−0,006	—	160,450
	КИ-НЕ	4g	164,797	−0,022	162,191	−0,006	—	160,450
	У-ПР	4g	164,951	−0,022	162,334	−0,006	162,325	160,601
	У-НЕ	4g	164,782	−0,022	162,173	−0,006	162,164	160,450
М165×3	КПР-ПР	4g	164,963	−0,022	162,982	−0,006	162,972	161,678
		6f	164,951	−0,028	162,960	−0,008	162,948	161,655
	КПР-НЕ	4g	163,610	−0,011	163,007	−0,006	—	161,695
		6f	163,594	−0,014	162,992	−0,008	—	161,678
	К-И	4g	163,622	−0,011	163,019	−0,006	—	161,695
		6f	163,608	−0,014	163,006	−0,008	—	161,678
	КНЕ-ПР	4g	164,963	−0,022	162,840	−0,006	162,832	161,537
		6f	164,951	−0,028	162,736	−0,008	162,724	161,432
	КНЕ-НЕ	4g	164,823	−0,022	162,866	−0,006	—	161,564
		6f	164,727	−0,028	162,768	−0,008	—	161,465
	КИ-НЕ	4g	164,829	−0,022	162,872	−0,006	—	161,564
		6f	164,735	−0,028	162,776	−0,008	—	161,465
	У-ПР	4g	164,963	−0,022	162,995	−0,006	162,986	161,695
		6f	164,951	−0,028	162,976	−0,008	162,964	161,678
	У-НЕ	4g	164,814	−0,022	162,854	−0,006	162,845	161,564
		6f	164,716	−0,028	162,762	−0,008	162,740	161,465
М165×2	КПР-ПР	4g	164,971	−0,018	163,650	−0,005	163,642	162,780
		6f	164,959	−0,022	163,628	−0,006	163,618	162,757
	КПР-НЕ	4g	164,072	−0,009	163,670	−0,005	—	162,790
		6f	164,056	−0,011	163,653	−0,006	—	162,774
	К-И	4g	164,082	−0,009	163,680	−0,005	—	162,790
		6f	164,068	−0,011	163,665	−0,006	—	162,774
	КНЕ-ПР	4g	164,971	−0,018	163,527	−0,005	163,519	162,657
		6f	164,959	−0,022	163,436	−0,006	163,428	162,566
	КНЕ-НЕ	4g	164,853	−0,018	163,548	−0,005	—	162,679
		6f	164,769	−0,022	163,462	−0,006	—	162,593
	КИ-НЕ	4g	164,858	−0,018	163,552	−0,005	—	162,679
		6f	164,775	−0,022	163,468	−0,006	—	162,593
	У-ПР	4g	164,971	−0,018	163,661	−0,005	163,653	162,790
		6f	164,959	−0,022	163,641	−0,006	163,632	162,774
	У-НЕ	4g	164,846	−0,018	163,538	−0,005	163,530	162,679
		6f	164,760	−0,022	163,450	−0,006	163,441	162,593
М170×6	КПР-ПР	4g	169,931	−0,022	166,002	−0,006	165,992	163,399
	КПР-НЕ	4g	167,230	−0,011	166,027	−0,006	—	163,416
	К-И	4g	167,242	−0,011	166,039	−0,006	—	163,416
	КНЕ-ПР	4g	169,931	−0,022	165,810	−0,006	165,802	163,208
	КНЕ-НЕ	4g	169,741	−0,022	165,836	−0,006	—	163,235
	КИ-НЕ	4g	169,747	−0,022	165,842	−0,006	—	163,235
	У-ПР	4g	169,931	−0,022	166,015	−0,006	166,006	163,416
	У-НЕ	4g	169,732	−0,022	165,824	−0,006	165,815	163,235

Продолжение табл. 2

мм

Резьба	Вид калибра	Поле допуска резьбы	Наружный диаметр, d		Средний диаметр, d_2			Внутренний диаметр, d_1, не более
					Новый			
			Номин.	Пред. откл.	Номин.	Пред. откл.	Изношенный	
М170×4	КПР-ПР	4g	169,951	−0,022	167,320	−0,006	167,312	165,584
	КПР-НЕ	4g	168,148	−0,011	167,346	−0,006	—	165,601
	К-И	4g	168,160	−0,011	167,358	−0,006	—	165,601
	КНЕ-ПР	4g	169,951	−0,022	167,160	−0,006	167,150	165,423
	КНЕ-НЕ	4g	169,791	−0,022	167,185	−0,006	—	165,450
	КИ-НЕ	4g	169,797	−0,022	167,191	−0,006	—	165,450
	У-ПР	4g	169,951	−0,022	167,334	−0,006	167,325	165,601
	У-НЕ	4g	169,782	−0,022	167,173	−0,006	167,164	165,450
М170×3	КПР-ПР	4g	169,963	−0,022	167,982	−0,006	167,972	166,678
		6f	169,951	−0,028	167,960	−0,008	167,948	166,656
	КПР-НЕ	4g	168,610	−0,011	168,007	−0,006	—	166,695
		6f	168,594	−0,014	167,992	−0,008	—	166,678
	К-И	4g	168,622	−0,011	168,019	−0,006	—	166,695
		6f	168,608	−0,014	168,006	−0,008	—	166,678
	КНЕ-ПР	4g	169,963	−0,022	167,840	−0,006	167,832	166,537
		6f	169,951	−0,028	167,736	−0,008	167,724	166,432
	КНЕ-НЕ	4g	169,823	−0,022	167,866	−0,006	—	166,564
		6f	169,727	−0,028	167,768	−0,008	—	166,465
	КИ-НЕ	4g	169,829	−0,022	167,872	−0,006	—	166,564
		6f	169,735	−0,028	167,776	−0,008	—	166,465
	У-ПР	4g	169,963	−0,022	167,995	−0,006	167,986	166,695
		6f	169,951	−0,028	167,976	−0,008	167,964	166,678
	У-НЕ	4g	169,814	−0,022	167,854	−0,006	167,845	166,564
		6f	169,716	−0,028	167,752	−0,008	167,740	166,465
М170×2	КПР-ПР	4g	169,971	−0,018	168,650	−0,005	167,642	167,780
		6f	169,959	−0,022	168,628	−0,006	168,618	167,757
	КПР-НЕ	4g	169,072	−0,009	168,670	−0,005	—	167,790
		6f	169,056	−0,011	168,653	−0,006	—	167,774
	К-И	4g	169,082	−0,009	168,680	−0,005	—	167,790
		6f	169,068	−0,011	168,665	−0,006	—	167,774
	КНЕ-ПР	4g	169,971	−0,018	168,527	−0,005	168,519	167,657
		6f	169,959	−0,022	168,436	−0,006	168,428	167,566
	КНЕ-НЕ	4g	169,853	−0,018	168,548	−0,005	—	167,679
		6f	169,769	−0,022	168,462	−0,006	—	167,593
	КИ-НЕ	4g	169,858	−0,018	168,552	−0,005	—	167,679
		6f	169,775	−0,022	168,468	−0,006	—	167,593
	У-ПР	4g	169,971	−0,018	168,661	−0,005	168,653	167,790
		6f	169,959	−0,022	168,641	−0,006	168,632	167,774
	У-НЕ	4g	169,846	−0,018	168,538	−0,005	168,530	167,679
		6f	169,760	−0,022	168,450	−0,006	168,441	167,593
М175×6	КПР-ПР	4g	174,931	−0,022	171,002	−0,006	170,992	168,399
	КПР-НЕ	4g	172,230	−0,011	171,027	−0,006	—	168,416
	К-И	4g	172,242	−0,011	171,039	−0,006	—	168,416
	КНЕ-ПР	4g	174,931	−0,022	170,810	−0,003	170,802	168,208
	КНЕ-НЕ	4g	174,741	−0,022	170,836	−0,006	—	168,235
	КИ-НЕ	4g	174,747	−0,022	170,842	−0,006	—	168,235
	У-ПР	4g	174,931	−0,022	171,015	−0,006	171,006	168,416
	У-НЕ	4g	174,732	−0,022	170,824	−0,006	170,815	168,235

Продолжение табл. 2

мм

Резьба	Вид калибра	Поле допуска резьбы	Наружный диаметр, d		Средний диаметр, d_2			Внутренний диаметр, d_1, не более
					Новый			
			Номин.	Пред. откл.	Номин.	Пред. откл.	Изношенный	
М175×4	КПР-ПР	4g	174,951	—0,022	172,320	—0,006	172,312	170,584
	КПР-НЕ	4g	173,148	—0,011	172,346	—0,006	—	170,601
	К-И	4g	173,160	—0,011	172,358	—0,006	—	170,601
	КНЕ-ПР	4g	174,951	—0,022	172,160	—0,006	172,150	170,423
	КНЕ-НЕ	4g	174,791	—0,022	172,185	—0,006	—	170,450
	КИ-НЕ	4g	174,797	—0,022	172,191	—0,006	—	170,450
	У-ПР	4g	174,951	—0,022	172,334	—0,006	172,325	170,601
	У-НЕ	4g	174,782	—0,022	172,173	—0,006	172,164	170,450
М175×3	КПР-ПР	4g	174,963	—0,022	172,982	—0,006	172,972	171,678
		6f	174,951	—0,028	172,960	—0,008	172,948	171,655
	КПР-НЕ	4g	173,610	—0,011	173,007	—0,006	—	171,695
		6f	173,594	—0,014	172,992	—0,008	—	171,678
	К-И	4g	173,622	—0,011	173,019	—0,006	—	171,695
		6f	173,608	—0,014	173,006	—0,008	—	171,678
	КНЕ-ПР	4g	174,963	—0,022	172,840	—0,006	172,832	171,537
		6f	174,951	—0,028	172,736	—0,008	172,724	171,432
	КНЕ-НЕ	4g	174,823	—0,022	172,866	—0,006	—	171,564
		6f	174,727	—0,028	172,768	—0,008	—	171,465
	КИ-НЕ	4g	174,829	—0,022	172,872	—0,006	—	171,564
		6f	174,735	—0,028	172,776	—0,008	—	171,465
	У-ПР	4g	174,963	—0,022	172,995	—0,006	172,986	171,695
		6f	174,951	—0,028	172,976	—0,008	172,964	171,678
	У-НЕ	4g	174,814	—0,022	172,854	—0,006	172,845	171,564
		6f	174,716	—0,028	172,752	—0,008	172,740	171,465
М175×2	КПР-ПР	4g	174,971	—0,018	173,650	—0,005	173,642	172,780
		6f	174,959	—0,022	173,628	—0,006	173,618	172,757
	КПР-НЕ	4g	174,072	—0,009	173,670	—0,005	—	172,790
		6f	174,056	—0,011	173,653	—0,006	—	172,774
	К-И	4g	174,082	—0,009	173,680	—0,005	—	172,790
		6f	174,068	—0,011	173,665	—0,006	—	172,774
	КНЕ-ПР	4g	174,971	—0,018	173,527	—0,005	173,519	172,657
		6f	174,959	—0,022	173,436	—0,006	173,428	172,566
	КНЕ-НЕ	4g	174,853	—0,018	173,548	—0,005	—	172,679
		6f	174,769	—0,022	173,462	—0,006	—	172,593
	КИ-НЕ	4g	174,858	—0,018	173,552	—0,005	—	172,679
		6f	174,775	—0,022	173,468	—0,006	—	172,593
	У-ПР	4g	174,971	—0,018	173,661	—0,005	173,653	172,790
		6f	174,959	—0,022	173,641	—0,006	173,632	172,774
	У-НЕ	4g	174,846	—0,018	173,538	—0,005	173,530	172,679
		6f	174,760	—0,022	173,450	—0,006	173,441	172,593
М180×6	КПР-ПР	4g	179,931	—0,022	176,002	—0,006	175,992	173,399
	КПР-НЕ	4g	177,230	—0,011	176,027	—0,006	—	173,416
	К-И	4g	177,242	—0,011	176,039	—0,006	—	173,416
	КНЕ-ПР	4g	179,931	—0,022	175,810	—0,006	175,802	173,208
	КНЕ-НЕ	4g	179,741	—0,022	175,836	—0,006	—	173,235
	КИ-НЕ	4g	179,747	—0,022	175,842	—0,006	—	173,235
	У-ПР	4g	179,931	—0,022	176,015	—0,006	176,006	173,416
	У-НЕ	4g	179,732	—0,022	175,824	—0,006	175,815	173,235

Продолжение табл. 2

мм

Резьба	Вид калибра	Поле допуска резьбы	Наружный диаметр, d		Средний диаметр, d_2			Внутренний диаметр, d_1, не более
					Новый		Изношенный	
			Номин.	Пред. откл.	Номин.	Пред. откл.		
М180×4	КПР-ПР	4g	179,951	—0,022	177,320	—0,006	177,312	175,584
	КПР-НЕ	4g	178,148	—0,011	177,346	—0,006	—	175,601
	К-И	4g	178,160	—0,011	177,358	—0,006	—	175,601
	КНЕ-ПР	4g	179,951	—0,022	177,160	—0,006	177,150	175,423
	КНЕ-НЕ	4g	179,791	—0,022	177,185	—0,006	—	175,450
	КИ-НЕ	4g	179,797	—0,022	177,191	—0,006	—	175,450
	У-ПР	4g	179,951	—0,022	177,334	—0,006	177,325	175,601
	У-НЕ	4g	179,782	—0,022	177,173	—0,006	177,164	175,450
М180×3	КПР-ПР	4g	179,963	—0,022	177,982	—0,006	177,972	176,678
		6f	179,951	—0,028	177,960	—0,008	177,948	176,655
	КПР-НЕ	4g	178,610	—0,011	178,007	—0,006	—	176,695
		6f	178,594	—0,014	177,992	—0,008	—	176,678
	К-И	4g	178,622	—0,011	178,019	—0,006	—	176,695
		6f	178,608	—0,014	178,006	—0,008	—	176,678
	КНЕ-ПР	4g	179,963	—0,022	177,840	—0,006	177,832	176,537
		6f	179,951	—0,028	177,736	—0,008	177,724	176,432
	КНЕ-НЕ	4g	179,823	—0,022	177,866	—0,006	—	176,564
		6f	179,727	—0,028	177,768	—0,008	—	176,465
	КИ-НЕ	4g	179,829	—0,022	177,872	—0,006	—	176,564
		6f	179,735	—0,028	177,776	—0,008	—	176,465
	У-ПР	4g	179,963	—0,022	177,995	—0,006	177,986	176,695
		6f	179,951	—0,028	177,976	—0,008	177,964	176,678
	У-НЕ	4g	179,814	—0,022	177,854	—0,006	177,845	176,564
		6f	179,716	—0,028	177,752	—0,008	177,740	176,465
М180×2	КПР-ПР	4g	179,971	—0,018	178,650	—0,005	178,642	177,780
		6f	179,959	—0,022	178,628	—0,006	178,618	177,757
	КПР-НЕ	4g	179,072	—0,009	178,670	—0,005	—	177,790
		6f	179,056	—0,011	178,653	—0,006	—	177,774
	К-И	4g	179,082	—0,009	178,680	—0,005	—	177,790
		6f	179,068	—0,011	178,665	—0,006	—	177,774
	КНЕ-ПР	4g	179,971	—0,018	178,527	—0,005	178,519	177,657
		6f	179,959	—0,022	178,436	—0,006	178,428	177,566
	КНЕ-НЕ	4g	179,853	—0,018	178,548	—0,005	—	177,679
		6f	179,769	—0,022	178,462	—0,006	—	177,593
	КИ-НЕ	4g	179,858	—0,018	178,552	—0,005	—	177,679
		6f	179,775	—0,022	178,468	—0,006	—	177,593
	У-ПР	4g	179,971	—0,018	178,661	—0,005	178,653	177,790
		6f	179,959	—0,022	178,641	—0,006	178,632	177,774
	У-НЕ	4g	179,846	—0,018	178,538	—0,005	178,530	177,679
		6f	179,760	—0,022	178,450	—0,006	178,441	177,593
М185×6	КПР-ПР	4g	184,931	—0,022	181,002	—0,006	180,992	178,399
	КПР-НЕ	4g	182,230	—0,011	181,027	—0,006	—	178,416
	К-И	4g	182,242	—0,011	181,039	—0,006	—	178,416
	КНЕ-ПР	4g	184,931	—0,022	180,800	—0,006	180,792	178,198
	КНЕ-НЕ	4g	184,731	—0,022	180,826	—0,006	—	178,225
	КИ-НЕ	4g	184,737	—0,022	180,832	—0,006	—	178,225
	У-ПР	4g	184,931	—0,022	181,015	—0,006	181,006	178,416
	У-НЕ	4g	184,722	—0,022	180,814	—0,006	180,805	178,225

Продолжение табл. 2

мм

Резьба	Вид калибра	Поле допуска резьбы	Наружный диаметр, d		Средний диаметр, d_2			Внутренний диаметр, d_1, не более
					Новый			
			Номин.	Пред. откл.	Номин.	Пред. откл.	Изношенный	
М185×4	КПР-ПР	4g	184,951	−0,022	182,320	−0,006	182,312	180,584
	КПР-НЕ	4g	183,148	−0,011	182,346	−0,006	—	180,601
	К-И	4g	183,160	−0,011	182,358	−0,006	—	180,601
	КНЕ-ПР	4g	184,951	−0,022	182,140	−0,006	182,130	180,403
	КНЕ-НЕ	4g	184,771	−0,022	182,165	−0,006	—	180,430
	КИ-НЕ	4g	184,777	−0,022	182,171	−0,006	—	180,430
	У-ПР	4g	184,951	−0,022	182,334	−0,006	182,325	180,601
	У-НЕ	4g	184,762	−0,022	182,153	−0,006	182,144	180,420
М185×3	КПР-ПР	4g	184,963	−0,022	182,982	−0,006	182,972	181,678
		6f	184,951	−0,028	182,960	−0,008	182,948	181,655
	КПР-НЕ	4g	183,610	−0,011	183,007	−0,006	—	181,695
		6f	183,594	−0,014	182,992	−0,008	—	181,678
	К-И	4g	183,622	−0,011	183,019	−0,006	—	181,695
		6f	183,608	−0,014	183,006	−0,008	—	181,678
	КНЕ-ПР	4g	184,963	−0,022	182,820	−0,006	182,812	181,517
		6f	184,951	−0,028	182,710	−0,008	182,698	181,406
	КНЕ-НЕ	4g	184,803	−0,022	182,846	−0,006	—	181,544
		6f	184,701	−0,028	182,742	−0,008	—	181,439
	КИ-НЕ	4g	184,809	−0,022	182,852	−0,006	—	181,544
		6f	184,709	−0,028	182,750	−0,008	—	181,439
	У-ПР	4g	184,963	−0,022	182,995	−0,006	182,986	181,695
		6f	184,951	−0,028	182,976	−0,008	182,964	181,678
	У-НЕ	4g	184,794	−0,022	182,834	−0,006	182,825	181,544
		6f	184,690	−0,028	182,726	−0,008	182,714	181,439
М185×2	КПР-ПР	4g	184,973	−0,022	183,642	−0,006	183,632	182,771
		6f	184,962	−0,028	183,621	−0,008	183,609	182,749
	КПР-НЕ	4g	184,070	−0,011	183,667	−0,006	—	182,788
		6f	184,056	−0,014	183,652	−0,008	—	182,772
	К-И	4g	184,082	−0,011	183,679	−0,006	—	182,788
		6f	184,070	−0,014	183,666	−0,008	—	182,772
	КНЕ-ПР	4g	184,973	−0,022	183,508	−0,006	183,500	182,638
		6f	184,962	−0,028	183,410	−0,008	183,398	182,538
	КНЕ-НЕ	4g	184,841	−0,022	183,534	−0,006	—	182,665
		6f	184,750	−0,028	183,441	−0,008	—	182,571
	КИ-НЕ	4g	184,847	−0,022	183,540	−0,006	—	182,665
		6f	184,758	−0,028	183,449	−0,008	—	182,571
	У-ПР	4g	184,973	−0,022	183,655	−0,006	183,646	182,788
		6f	184,962	−0,028	183,637	−0,008	183,625	182,772
	У-НЕ	4g	184,832	−0,022	183,522	−0,006	183,513	182,665
		6f	184,738	−0,028	183,426	−0,008	183,414	182,571
М190×6	КПР-ПР	4g	189,931	−0,022	186,002	−0,006	185,992	183,399
	КПР-НЕ	4g	187,230	−0,011	186,027	−0,006	—	183,416
	К-И	4g	187,242	−0,011	186,039	−0,006	—	183,416
	КНЕ-ПР	4g	189,931	−0,022	185,800	−0,006	185,792	183,198
	КНЕ-НЕ	4g	189,731	−0,022	185,826	−0,006	—	183,225
	КИ-НЕ	4g	189,737	−0,022	185,832	−0,006	—	183,225
	У-ПР	4g	189,931	−0,022	186,015	−0,006	186,006	183,416
	У-НЕ	4g	189,722	−0,022	185,814	−0,006	185,805	183,225

Продолжение табл. 2

мм

Резьба	Вид калибра	Поле допуска резьбы	Наружный диаметр, d		Средний диаметр, d_2			Внутренний диаметр, d_1, не более
					Новый			
			Номин.	Пред. откл.	Номин.	Пред. откл.	Изношенный	
М190×4	КПР-ПР	4g	189,951	—0,022	187,320	—0,006	187,312	185,584
	КПР-НЕ	4g	188,148	—0,011	187,346	—0,006	—	185,601
	К-И	4g	188,160	—0,011	187,358	—0,006	—	185,601
	КНЕ-ПР	4g	189,951	—0,022	187,140	—0,006	187,130	185 403
	КНЕ-НЕ	4g	189,771	—0,022	187,165	—0,006	—	185,430
	КИ-НЕ	4g	189,777	—0,022	187,171	—0,006	—	185,430
	У-ПР	4g	189,951	—0,022	187,334	—0,006	187,325	185,601
	У-НЕ	4g	189,762	—0,022	187,153	—0,006	187,144	185,430
М190×3	КПР-ПР	4g	189,963	—0,022	187,982	—0,006	187,972	186,678
		6f	189,951	—0,028	187,960	—0,008	187,948	186,655
	КПР-НЕ	4g	188,610	—0,011	188,007	—0,006	—	186,695
		6f	188,594	—0,014	187,992	—0,008	—	186,678
	К-И	4g	188,622	—0,011	188,019	—0,006	—	186,695
		6f	188,608	—0,014	188,006	—0,008	—	186,678
	КНЕ-ПР	4g	189,963	—0,022	187,820	—0,006	187,812	186,517
		6f	189,951	—0,028	187,710	—0,008	187,698	186,406
	КНЕ-НЕ	4g	189,803	—0,022	187,846	—0,006	—	186,544
		6f	189,701	—0,028	187,742	—0,008	—	186,439
	КИ-НЕ	4g	189,809	—0,022	187,852	—0,006	—	186,544
		6f	189,709	—0,028	187,750	—0,008	—	186,439
	У-ПР	4g	189,963	—0,022	187,995	—0,006	187,986	186,695
		6f	189,951	—0,028	187,976	—0,008	187,964	186,678
	У-НЕ	4g	189,794	—0,022	187,834	—0,006	187,825	186,544
		6f	189,690	—0,028	187,726	—0,008	187,714	186,439
М190×2	КПР-ПР	4g	189,973	—0,022	188,642	—0,006	188,632	187,771
		6f	189,962	—0,028	188,621	—0,008	188,609	187,749
	КПР-НЕ	4g	189,070	—0,011	188,667	—0,006	—	187,788
		6f	189,056	—0,014	188,652	—0,008	—	187,772
	К-И	4g	189,082	—0,011	188,679	—0,006	—	187,788
		6f	189,070	—0,014	188,666	—0,008	—	187,772
	КНЕ-ПР	4g	189,973	—0,022	188,508	—0,006	188,500	187,638
		6f	189,962	—0,028	188,410	—0,008	188,398	187,538
	КНЕ-НЕ	4g	189,841	—0,022	188,534	—0,006	—	187,665
		6f	189,750	—0,028	188,441	—0,008	—	187,571
	КИ-НЕ	4g	189,847	—0,022	188,540	—0,006	—	187,665
		6f	189,758	—0,028	188,449	—0,008	—	187,571
	У-ПР	4g	189,973	—0,022	188,655	—0,006	188,646	187,788
		6f	189,962	—0,028	188,637	—0,008	188,625	187,772
	У-НЕ	4g	189,832	—0,022	188,522	—0,006	188,513	187,665
		6f	189,738	—0,028	188,426	—0,008	188,414	187,571
М195×6	КПР-ПР	4g	194,931	—0,022	191,002	—0,006	190,992	188,399
	КПР-НЕ	4g	192,230	—0,011	191,027	—0,006	—	188,416
	К-И	4g	192,242	—0,011	191,039	—0,006	—	188,416
	КНЕ-ПР	4g	194,931	—0,022	190,800	—0,006	190,792	188,198
	КНЕ-НЕ	4g	194,731	—0,022	190,826	—0,006	—	188,225
	КИ-НЕ	4g	194,737	—0,022	190,832	—0,006	—	188,225
	У-ПР	4g	194,931	—0,022	191,015	—0,006	191,006	188,416
	У-НЕ	4g	194,722	—0,022	190,814	—0,006	190,805	188,225

Продолжение табл. 2

мм

Резьба	Вид калибра	Поле допуска резьбы	Наружный диаметр, d		Средний диаметр, d_2			Внутренний диаметр, d_1, не более
					Новый			
			Номин.	Пред. откл.	Номин.	Пред. откл.	Изношенный	
М195×4	КПР-ПР	4g	194,951	—0,022	192,320	—0,006	192,312	190,584
	КПР-НЕ	4g	193,148	—0,011	192,346	—0,006	—	190,601
	К-И	4g	193,160	—0,011	192,358	—0,006	—	190,601
	КНЕ-ПР	4g	194,951	—0,022	192,140	—0,006	192,130	190,403
	КНЕ-НЕ	4g	194,771	—0,022	192,165	—0,006	—	190,430
	КИ-НЕ	4g	194,777	—0,022	192,171	—0,006	—	190,430
	У-ПР	4g	194,951	—0,022	192,334	—0,006	192,325	190,601
	У-НЕ	4g	194,762	—0,022	192,153	—0,006	192,144	190,430
М195×3	КПР-ПР	4g	194,963	—0,022	192,982	—0,006	192,972	191,678
		6f	194,951	—0,028	192,960	—0,008	192,948	191,655
	КПР-НЕ	4g	193,610	—0,011	193,007	—0,006	—	191,695
		6f	193,594	—0,014	192,992	—0,008	—	191,678
	К-И	4g	193,622	—0,011	193,019	—0,006	—	191,695
		6f	193,608	—0,014	193,006	—0,008	—	191,678
	КНЕ-ПР	4g	193,963	—0,022	192,820	—0,006	192,812	191,517
		6f	194,951	—0,028	192,710	—0,008	192,698	191,406
	КНЕ-НЕ	4g	194,803	—0,022	192,846	—0,006	—	191,544
		6f	194,701	—0,028	192,742	—0,008	—	191,489
	КИ-НЕ	4g	194,809	—0,022	192,852	—0,006	—	191,544
		6f	194,709	—0,028	192,750	—0,008	—	191,439
	У-ПР	4g	194,963	—0,022	192,995	—0,006	192,986	191,695
		6f	194,951	—0,028	192,976	—0,008	192,964	191,678
	У-НЕ	4g	194,794	—0,022	192,834	—0,006	192,825	191,544
		6f	194,690	—0,028	192,726	—0,008	192,714	191,439
М195×2	КПР-ПР	4g	194,973	—0,022	193,642	—0,006	193,632	192,771
		6f	194,962	—0,028	193,621	—0,008	193,609	192,749
	КПР-НЕ	4g	194,070	—0,011	193,667	—0,006	—	192,788
		6f	194,056	—0,014	193,652	—0,008	—	192,772
	К-И	4g	194,082	—0,011	193,679	—0,006	—	192,788
		6f	194,070	—0,014	193,666	—0,008	—	192,772
	КНЕ-ПР	4g	194,973	—0,022	193,508	—0,006	193,500	192,638
		6f	194,962	—0,028	193,410	—0,008	193,398	192,538
	КНЕ-НЕ	4g	194,841	—0,022	193,534	—0,006	—	192,665
		6f	194,750	—0,028	193,441	—0,008	—	192,571
	КИ-НЕ	4g	194,847	—0,022	193,540	—0,006	—	192,665
		6f	194,758	—0,028	193,449	—0,008	—	192,571
	У-ПР	4g	194,973	—0,022	193,655	—0,006	193,646	192,788
		6f	194,962	—0,028	193,637	—0,008	193,625	192,772
	У-НЕ	4g	194,832	—0,022	193,522	—0,006	193,513	192,665
		6f	194,738	—0,028	193,426	—0,008	193,414	192,571
М200×6	КПР-ПР	4g	199,931	—0,022	196,002	—0,006	195,992	193,399
	КПР-НЕ	4g	197,230	—0,011	196,027	—0,006	—	193,416
	К-И	4g	197,242	—0,011	196,039	—0,006	—	193,416
	КНЕ-ПР	4g	199,931	—0,022	195,800	—0,006	195,792	193,198
	КНЕ-НЕ	4g	199,731	—0,022	195,826	—0,006	—	193,225
	КИ-НЕ	4g	199,737	—0,022	195,832	—0,006	—	193,225
	У-ПР	4g	199,931	—0,022	196,015	—0,006	196,006	193,416
	У-НЕ	4g	199,722	—0,022	195,814	—0,006	195,805	193,225

Продолжение табл. 2

мм

Резьба	Вид калибра	Поле допуска резьбы	Наружный диаметр, d		Средний диаметр, d_2			Внутренний диаметр, d_1, не более
					Новый		Изношенный	
			Номин.	Пред. откл.	Номин.	Пред. откл.		
М200×4	КПР-ПР	4g	199,951	—0,022	197,330	—0,006	197,312	195,584
	КПР-НЕ	4g	198,148	—0,011	197,346	—0,006	—	195,601
	К-И	4g	198,160	—0,011	197,358	—0,006	—	195,601
	КНЕ-ПР	4g	199,951	—0,022	197,140	—0,006	197,130	195,403
	КНЕ-НЕ	4g	199,771	—0,022	197,165	—0,006	—	195,430
	КИ-НЕ	4g	199,777	—0,022	197,171	—0,006	—	195,430
	У-ПР	4g	199,961	—0,022	197,334	—0,006	197,325	195,601
	У-НЕ	4g	199,762	—0,022	197,153	—0,006	197,144	195,430
М200×3	КПР-ПР	4g	199,963	—0,022	197,982	—0,006	197,972	196,678
		6f	199,951	—0,028	197,960	—0,008	197,948	196,655
	КПР-НЕ	4g	198,610	—0,011	198,007	—0,006	—	196,695
		6f	198,594	—0,014	197,992	—0,008	—	196,678
	К-И	4g	198,622	—0,011	198,019	—0,006	—	196,695
		6f	198,608	—0,014	198,006	—0,008	—	196,678
	КНЕ-ПР	4g	199,963	—0,022	197,820	—0,006	197,812	196,517
		6f	199,951	—0,028	197,710	—0,008	197,698	196,406
	КНЕ-НЕ	4g	199,803	—0,022	197,846	—0,006	—	196,544
		6f	199,701	—0,028	197,742	—0,008	—	196,439
	КИ-НЕ	4g	199,809	—0,022	197,852	—0,006	—	196,544
		6f	199,709	—0,028	197,750	—0,008	—	196,439
	У-ПР	4g	199,963	—0,022	197,995	—0,006	197,986	196,695
		6f	199,951	—0,028	197,976	—0,008	197,964	196,678
	У-НЕ	4g	199,794	—0,022	197,834	—0,006	197,825	196,544
		6f	199,690	—0,028	197,726	—0,008	197,714	196,439
М200×2	КПР-ПР	4g	199,973	—0,022	198,642	—0,006	198,632	197,771
		6f	199,962	—0,028	198,621	—0,008	198,609	197,749
	КПР-НЕ	4g	199,070	—0,011	198,667	—0,006	—	197,788
		6f	199,056	—0,014	198,652	—0,008	—	197,772
	К-И	4g	199,082	—0,011	198,679	—0,006	—	197,788
		6f	199,070	—0,014	198,666	—0,008	—	197,772
	КНЕ-ПР	4g	199,973	—0,022	198,508	—0,006	198,500	197,638
		6f	199,962	—0,028	198,410	—0,006	198,398	197,538
	КНЕ-НЕ	4g	199,841	—0,022	198,534	—0,006	—	197,665
		6f	199,750	—0,028	198,441	—0,008	—	197,571
	КИ-НЕ	4g	199,847	—0,022	198,540	—0,006	—	197,665
		6f	199,758	—0,028	198,449	—0,008	—	197,571
	У-ПР	4g	199,973	—0,022	198,655	—0,006	198,646	197,788
		6f	199,962	—0,028	198,637	—0,008	198,625	197,772
	У-НЕ	4g	199,832	—0,022	198,522	—0,006	198,513	197,665
		6f	199,738	—0,028	198,426	—0,008	198,414	197,571

(Введено дополнительно, Изм. № 2).

ИНФОРМАЦИОННЫЕ ДАННЫЕ

1. **РАЗРАБОТАН И ВНЕСЕН** Министерством станкостроительной и инструментальной промышленности СССР

РАЗРАБОТЧИКИ

Я. Г. Уманский, Г. С. Кудинова, А. Н. Жукова

2. **УТВЕРЖДЕН И ВВЕДЕН В ДЕЙСТВИЕ** Постановлением Государственного комитета стандартов Совета Министров СССР от 27.02.73 № 469

3. **ВЗАМЕН** МН 3916—62, МН 5357—64

4. **ССЫЛОЧНЫЕ НОРМАТИВНО-ТЕХНИЧЕСКИЕ ДОКУМЕНТЫ**

Обозначение НТД, на который дана ссылка	Номер пункта
ГОСТ 16093—81	1
ГОСТ 24705—81	1
ГОСТ 24997—81	1; 2

5. Проверен в 1983 г. Переиздание июнь 1991 г. с Изменениями № 1, 2, утвержденными в марте 1979 г., марте 1983 г. (ИУС 4—79, 6—83)

Редактор *В. П. Огурцов*
Технический редактор *Л. Я. Митрофанова*
Корректор *А. И. Зюбан*

Сдано в наб. 08.05.91 Подп. в печ. 21.06.91 41,0 усл. п. л. 41,5 усл. кр.-отт. 40,55 уч.-изд. л. Тир. 5000 Цена 16 р. 20 к.

Ордена «Знак Почета» Издательство стандартов, 123557, Москва, ГСП, Новопресненский пер., 9.
Калужская типография стандартов, ул. Московская, 256. Зак. 271

к ГОСТ 18466—73 Калибры для метрической резьбы свыше 68 до 200 мм. Исполнительные размеры (Издание 1991 г.)

В каком месте	Напечатано	Должно быть
С. 6. Продолжение таблицы 2. Графа «*d*. Пред. откл.». Контрольные калибры-пробки КНЕ-НЕ. Для полей допусков резьбы 6h, 6g, 6e, 6d	—0,022	—0,028
С. 7. Таблица 3. Графа «*d*. Новый. Номин.»	69,658	68,658
С. 13. Таблица 6. Графа «d_2. Новый. Пред. откл.»	+0,028	+0,018
графа «*d*. Новый. Номин.»	64,322	69,322
С. 21. Таблица 10. Графа «*d*. Новый. Номин.»	71,273	71,278
С. 29. Таблица 14. Графа «d_2. Новый. Номин.»	78,684	73,684
С. 31. Таблица 15. Графа «d_2. Новый. Пред. откл.»	+0,016	+0,018
С. 34. Продолжение таблицы 16. Графа «d_1. Новый. Номин.»	68,225	69,225
С. 35. Таблица 17. Графа «d_2. Изношенный»	73,977	72,977
С. 36. Продолжение таблицы 17. Графа «d_2. Изношенный»	73,081	73,018
С. 37. Таблица 18. Графа «*d*. Изношенный»	75,904	75,994
С. 42. Продолжение таблицы 20. Графа «d_1. Новый. Номин.»	73,276	74,276

(Продолжение см. с. 54)

Продолжение

В каком месте	Напечатано	Должно быть
С. 47. Таблица 23. Графа «d_2. Новый. Номин.»	75,075	76,075
С. 63. Таблица 31. Графа «*d*. Новый. Пред. откл.»	—0,002	—0,022
С. 64. Продолжение таблицы 31. Графа «*d*. Новый. Номин.»	84,014	85,014
С. 65. Таблица 32. Графа «d_2. Новый. Номин.»	81,122 81,938	83,122 82,938
С. 66. Продолжение таблицы 32. Графа «*d*. Новый. Номин.»	84,018	85,018
С. 67. Таблица 33. Графа «*d*. Новый. Номин.»	83,396	84,396
графа «d_1. Новый. Номин.» (2 раза)	83,835	82,835
С. 69. Таблица 34. Графа «d_1. Новый. Номин.»	83,419	83,410
С. 70. Продолжение таблицы 34. Графа «d_1. Новый. Номин.»	82,157	83,157
С. 72. Продолжение таблицы 35. Графа «*d*. Новый. Номин.»	82,572	89,572
С. 75. Таблица 37. Графа «*d*. Новый. Номин.»	84,929	89,929
графа «d_2. Новый. Номин.»	82,956	87,956
С. 76. Продолжение таблицы 37. Графа «d_2. Новый. Номин.»	85,927	87,927
графа «d_1. Новый. Номин.»	81,740	86,740
С. 77. Таблица 38. Графа «d_1. Новый. Номин.»	88,873	87,873
С. 89. Таблица 44. Графа «d_2. Новый. Номин.»	93,711	93,771
графа «d_1. Новый. Номин.»	93,647	93,367

(Продолжение см. с. 55)

Продолжение

В каком месте	Напечатано	Должно быть
С. 90. Продолжение таблицы 44. Графа «d_2. Новый. Номин.»	93,024 93,018	94,024 94,018
графа «d_2. Новый. Пред. откл.». Контрольные калибры-пробки. Для полей допусков резьбы 6h, 8h	—0,006	—0,005
С. 91. Таблица 45. Графа «d_2. Новый. Номин.»	96,988 96,956	95,988 95,956
графа «d_1. Новый. Номин.»	94,479	93,479
С. 92. Продолжение таблицы 45. Графа «d. Новый. Номин.»	94,934 99,964	99,934 99,864
графа «d_1. Новый. Номин.»	92,496	93,496
С. 95. Таблица 47. Графа «d_1. Новый. Номин.»	97,726	96,726
графа «d_1. Изношенный»	96,773	96,778
С. 99. Таблица 49. Графа «d_2. Новый. Номин.»	99,910	98,910
графа «d_1. Новый. Номин.»	98,355	98,335
графа «d_1. Новый. Пред. откл.»	+0,038	+0,036
С. 103. Таблица 51. Графа «d_2. Изношенный»	102,737 102,952	102,787 101,952
С. 105. Таблица 52. Графа «d. Новый. Номин.»	104,926	104,929
С. 111. Таблица 55. Графа «d. Изношенный»	100,997	109,997
С. 112. Продолжение таблицы 55. Графа «d_1. Новый. Номин.»	113,030	103,030
С. 118. Продолжение таблицы 58. Графа «d_2. Новый. Номин.»	109,405	108,405
С. 119. Таблица 59. Графа «d_2. Новый. Номин.»	109,117 107,217	109,177 109,217

(Продолжение см. с. 56)

Продолжение

В каком месте	Напечатано	Должно быть
С. 124. Продолжение таблицы 61. Графа «*d*. Новый. Номин.»	114,667	114,677
С. 125. Таблица 62. Графа «*d*. Новый. Номин.»	113,929	114,929
графа «d_1. Новый. Номин.»	111,725	111,752
С. 131. Таблица 65. Графа «*d*. Новый. Номин.»	112,810	117,810
С. 133. Таблица 66. Графа «d_1. Новый. Номин.»	117,730	115,730
С. 134. Продолжение таблицы 66. Графа «d_2. Новый. Номин.»	117,056	117,046
С. 135. Таблица 67. Графа «d_1. Новый. Номин.»	117,008	117,003
С. 137. Таблица 68. Графа «d_2. Изношенный»	119,981	118,981
графа «d_1. Новый. Пред. откл.». Калибры-кольца НЕ. Для поля допуска резьбы 4h	+0,018	+0,028
С. 142. Продолжение таблицы 70. Графа «*d*. Новый. Номин.»	114,552	124,552
С. 146. Продолжение таблицы 72. Графа «d_2. Новый. Номин.». Контрольные калибры-пробки КНЕ-ПР. Для поля допуска резьбы 6e	122,614	122,714
С. 150. Продолжение таблицы 74. Графа «*d*. Новый. Пред. откл.». Контрольные калибры-пробки КНЕ-НЕ. Только для поля допуска резьбы 6g	—0,023	—0,022
графа «d_2. Изношенный»	123,994	123,894
С. 151. Таблица 75. Графа «*d*. Изношенный»	130,007	130,077
С. 153. Таблица 76. Графа «*d*. Новый. Номин.»	128,228	128,208
С. 168. Продолжение таблицы 83. Графа «*d*. Новый. Номин.»	134,014	135,014

(Продолжение см. с. 57)

(Продолжение поправки к ГОСТ 18466—73)

Продолжение

В каком месте	Напечатано	Должно быть
С. 170. Продолжение таблицы 84. Графа «d_1. Новый. Номин.»	134,079	133,079
С. 171. Таблица 85. Графа «d_2. Новый. Номин.»	136,995	135,995
С. 173. Таблица 86. Графа «d_1. Новый. Номин.»	134,541	135,541
С. 174. Продолжение таблицы 86. Графа «d_2. Новый. Номин.»	137,958	136,958
С. 175. Таблица 87. Графа «d_2. Новый. Номин.»	136,899	137,899
С. 180. Продолжение таблицы 89. Графа «d_1. Новый. Номин.»	139,206	138,206

(ИУС № 2 2004 г.)

gost.e-ecolog.ru