ГОСУДАРСТВЕННЫЕ СТАНДАРТЫ
СОЮЗА ССР

РАЗВЕРТКИ МАШИННЫЕ ЦИЛИНДРИЧЕСКИЕ ХВОСТОВЫЕ ДЛЯ ОБРАБОТКИ ДЕТАЛЕЙ ИЗ ЛЕГКИХ СПЛАВОВ

ГОСТ 19267-73—ГОСТ 19269-73, ГОСТ 19272—73, ГОСТ 28321—89

Издание официальное

КОМИТЕТ СТАНДАРТИЗАЦИИ И МЕТРОЛОГИИ СССР
Москва

gost.e-ecolog.ru

СОДЕРЖАНИЕ

ГОСТ 19267—73 Развертки машинные цилиндрические с цилиндрическим хвостовиком для обработки деталей из легких сплавов. Конструкция и размеры 1

ГОСТ 19268—73 Развертки машинные цилиндрические с коническим хвостовиком для обработки деталей из легких сплавов. Конструкция и размеры 5

ГОСТ 19269—73 Развертки машинные цилиндрические твердосплавные с цилиндрическим хвостовиком для обработки деталей из легких сплавов. Конструкция и размеры 13

ГОСТ 19272—73 Развертки машинные цилиндрические для обработки деталей из легких сплавов. Допуски на диаметр . . . 18

ГОСТ 28321—69 Развертки машинные, оснащенные твердосплавными напаиваемыми пластинами. Типы, параметры и размеры . . 24

УДК 621.951.7.022—434.1:006:354 Группа Г23

ГОСУДАРСТВЕННЫЙ СТАНДАРТ СОЮЗА ССР

РАЗВЕРТКИ МАШИННЫЕ ЦИЛИНДРИЧЕСКИЕ С ЦИЛИНДРИЧЕСКИМ ХВОСТОВИКОМ ДЛЯ ОБРАБОТКИ ДЕТАЛЕЙ ИЗ ЛЕГКИХ СПЛАВОВ

Конструкция и размеры

ГОСТ 19267—73*

Straight machine reamers with cylindrical shank for working parts of light alloys. Design and dimensions

Взамен МН 82—59

Постановлением Государственного комитета стандартов Совета Министров СССР от 12 декабря 1973 г. № 2688 срок введения установлен

с 01.01.75

Проверен в 1981 г. Постановлением Госстандарта СССР от 16.02.82 № 658 ограничение срока действия отменено

1. Настоящий стандарт распространяется на цилиндрические машинные развертки с цилиндрическим хвостовиком для обработки отверстий без кондукторных втулок в деталях из легких сплавов с полями допусков *H*7, *K*7, *H*8, *H*9, *H*10, *H*11 и на развертки с припуском под доводку № 1, 2, 3, 4, 5, 6.

(Измененная редакция, Изм. № 2).

2. Основные размеры разверток должны соответствовать указанным на чертеже и в таблице.

Исполнение 1

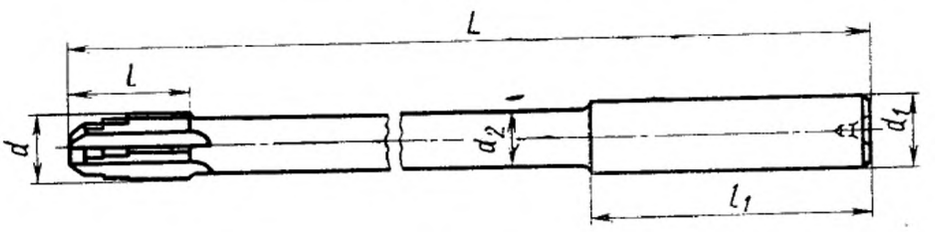

Исполнение 2

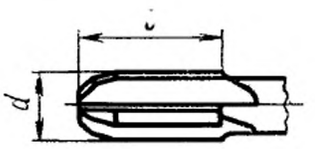

Примечание. Число зубьев $z=4$.

Издание официальное

★

* *Переиздание (май 1991 г.) с Изменениями № 1, 2, утвержденными в феврале 1977 г.; феврале 1982 г. (ИУС 4—77, 5—82).*

Настоящий стандарт не может быть полностью или частично воспроизведен, тиражирован и распространен без разрешения Госстандарта СССР

© Издательство стандартов, 1991

Переиздание с Изменениями

мм

Исполнение 1		Исполнение 2		d	d_1 $h8$	d_2	L	l	l_1
Обозначение	Применяемость	Обозначение	Применяемость						
2363-0801		2363-2271		6,0	6,0	5,0	93	26	36
2363-0809		2363-2272		6,3	6,3		101	28	38
2363-0802		2363-2273		6,5	6,5	5,5			
2363-0811		2363-2274		7,1	7,1		109	31	40
2363-0804		2363-2275		7,5	7,5	6,0			
2363-0805		2363-2276		8,0	8,0	6,5	117	33	42
2363-0806		2363-2277		8,5	8,5				
2363-0807		2363-2278		9,0	9,0	7,0	125	36	44
2363-0808		2363-2279		9,5	9,5	7,5			

Пример условного обозначения развертки исполнения 1 диаметром $d=6$ мм для отверстия с полем допуска $H9$:

Развертка 2363-0801 H9 ГОСТ 19267—73

То же, с припуском под доводку № 2:

Развертка 2363-0801 № 2 ГОСТ 19267—73

(Измененная редакция, Изм. № 1, 2).

3. Неравномерная разбивка шагов зубьев разверток — по ГОСТ 7722—77.

4. Конструкция, размеры и геометрические параметры режущей части разверток указаны в рекомендуемом приложении.

5. Допуски чистовых разверток — по ГОСТ 19272—73, разверток с припуском под доводку — по ГОСТ 11173—76.

(Измененная редакция, Изм № 1).

6. Технические требования — по ГОСТ 1523—81.

ПРИЛОЖЕНИЕ
Рекомендуемое

КОНСТРУКЦИЯ, РАЗМЕРЫ И ГЕОМЕТРИЧЕСКИЕ ПАРАМЕТРЫ РЕЖУЩЕЙ ЧАСТИ РАЗВЕРТОК

1. Конструкция и размеры режущей части разверток указаны на черт. 1.

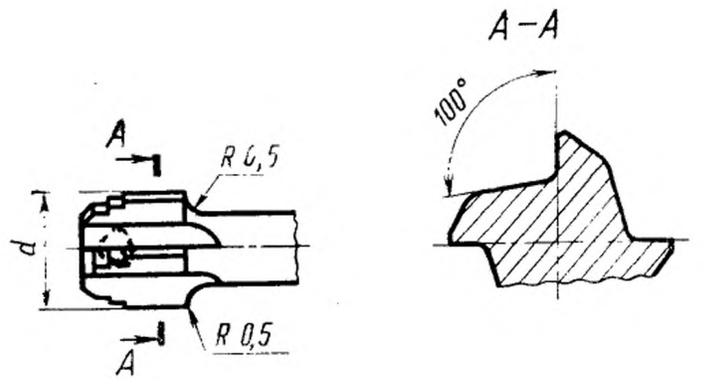

Черт. 1

2. Геометрические параметры разверток со ступенчатой кольцевой режущей частью указаны на черт. 2 и в табл. 1, с углом в плане $\varphi = 15°$ — на черт. 3 и в табл. 2.

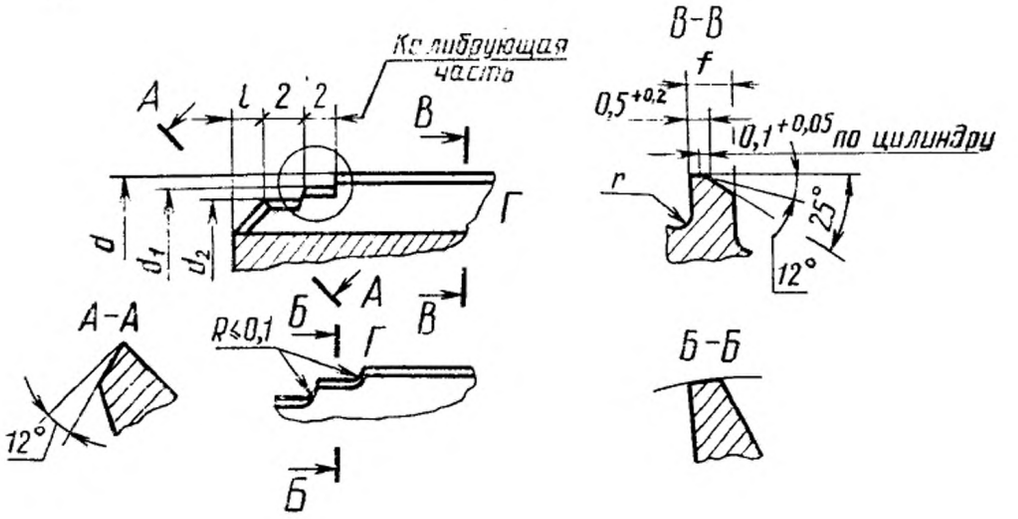

Черт. 2

Таблица 1

мм

d	d_1		d_2		l	f	r
	Номин.	Пред. откл.	Номин.	Пред. откл.			
6,0	D—0,2	—0,018	D—0,4	—0,018	0,8	1,2	0,5
6,3							
6,5							
7,1						1,5	1,0
7,5							
8,0		—0,022		—0,022			
8,5			D—0,5		1,0	1,8	
9,0							
9,5							

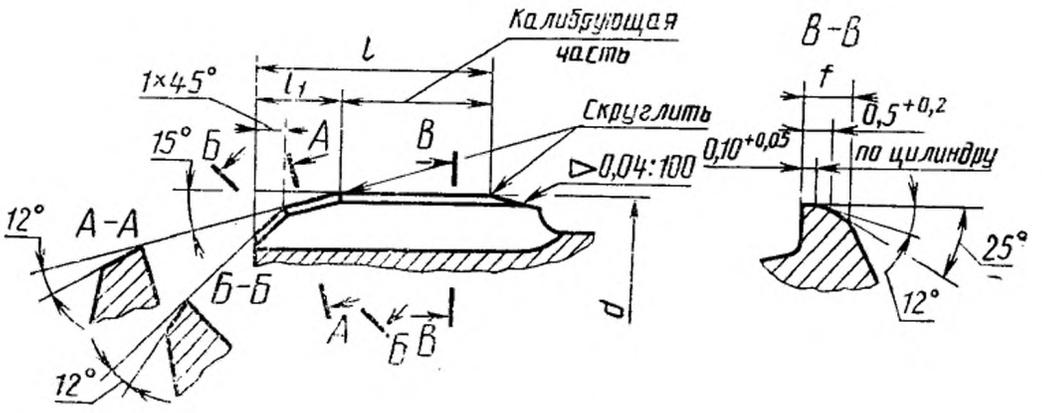

Черт. 3

Таблица 2

мм

d	l	l_1	f
6,0	18	1,0	1,2
6,3	20	2,0	
6,5			
7,1	24		1,5
7,5			
8,0	26		1,7
8,5			
9,0	28	2,5	1,8
9,5			

1—2. (Измененная редакция, Изм. № 2).

gost.e-ecolog.ru