УДК 678.5.073.057.74-2:006.354

Группа Г21
1032—1350

ГОСУДАРСТВЕННЫЙ СТАНДАРТ СОЮЗА ССР

ВТУЛКИ НАПРАВЛЯЮЩИЕ ПРЕСС-ФОРМ И ФОРМ ДЛЯ ЛИТЬЯ ПОД ДАВЛЕНИЕМ

Конструкция и размеры

Guide bushings of plastics moulds and die casting dies. Construction and dimensions

ГОСТ 17387—72*

Взамен МН 1523—61, в части исполнения 1, МН 1572—61 и МН 5169—63

Постановлением Государственного комитета стандартов Совета Министров СССР от 5 января 1972 г. № 14 срок введения установлен

с 01.07.73

1. Настоящий стандарт распространяется на направляющие втулки пресс-форм для прессования изделий из реактопластов и форм для литья под давлением изделий из термопластов и цветных сплавов.

2. Конструкция и размеры направляющих втулок должны соответствовать указанным на чертеже и в таблице.

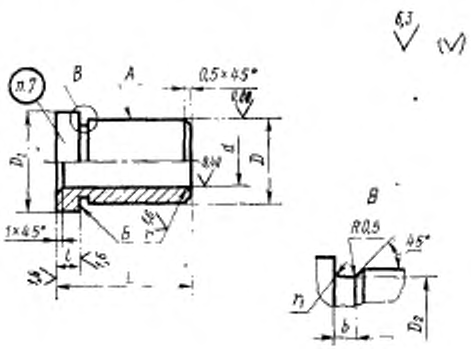

Издание официальное

* *Переиздание (май 1992 г.) с Изменениями № 1, 2, утвержденными в апреле 1981 г., сентябре 1986 г. (ИУС 6—81, 11—86)*

gost.e-ecolog.ru

Размеры, мм

Обозначение втулки	Применяемость	d (пред. откл. по h7)	D (пред. откл. по e8)	D_1 (пред. откл. по h12)	D_2	L	l (пред. откл. по h11)	b	r	r_1	Масса, кг
1032-1351		8	14	18	13,5	16	4,0	3	1,6	1,0	0,016
1032-1352		10	16	20	15,5	16					0,018
1032-1353						20					0,020
1032-1354		12	18	22	17,5	16					0,022
1032-1355						20					0,025
1032-1356						25					0,028
1032-1357		16	22	28	21,5	20					0,030
1032-1358						25					0,040
1032-1359						32					0,050
1032-1360		20	28	32	27,5	25	6,3		2,5		0,060
1032-1361						32					0,080
1032-1362						40					0,10
1032-1363		25	36	40	35,5	32					0,15
1032-1364						40					0,18
1032-1365						50					0,22
1032-1366		32	40	45	39,5	40	10,0				0,17
1032-1367						50					0,20
1032-1368						63					0,24
1032-1369		40	50	56	49,5	50					0,32
1032-1370						63					0,37
1032-1371						71					0,42
1032-1372						80					0,48
1032-1373		50	63	71	62,0	63	12,0	5	4,0	1,6	0,62
1032-1374						71					0,71
1032-1375						80					0,80
1032-1376						90					0,89

Продолжение

Размеры, мм

Обозначение втулки	Применяемость	d (пред. откл. по H7)	D (пред. откл. по n6)	D_1 (пред. откл. по b12)	D_2	L	l (пред. откл. по h11)	b	r	r_1	Масса, кг
1032-1377		50	63	71	62,0	100	12,0	5	4,0	1,6	0,99
1032-1378		63	80	90	79,0	80					1,32
1032-1379						90					1,47
1032-1380						100					1,62
1032-1381						110					1,78
1032-1382						125					2,00

Пример условного обозначения направляющей втулки с размерами $d=8$ мм, $L=16$ мм:

Втулка 1032—1351 ГОСТ 17387—72

(Измененная редакция, Изм. № 1).

3. Материал — сталь марки У8А по ГОСТ 1435—90.

4. Твердость 47 ... 51 $HRC_э$.

(Измененная редакция, Изм. № 2).

5. Допуск радиального биения поверхности A относительно оси отверстия — по 5-й степени точности ГОСТ 24643—81.

6. Допуск торцового биения поверхности $Б$ относительно оси отверстия — по 7 степени точности ГОСТ 24643—81.

7. Маркировать: условное обозначение без наименования детали и товарный знак предприятия-изготовителя. Допускается маркировку наносить на бирке для партии деталей с общим условным обозначением.

8. Остальные технические требования — по ГОСТ 17392—72.

9. Примеры установки направляющей втулки приведены в рекомендуемом приложении.

ПРИЛОЖЕНИЕ
Рекомендуемое

ПРИМЕРЫ УСТАНОВКИ НАПРАВЛЯЮЩЕЙ ВТУЛКИ

Вариант 1

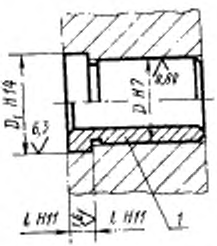

Вариант 2

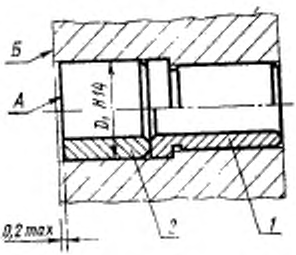

1 — втулка по ГОСТ 17387—72; *2* — опора по ГОСТ 17391—72.

1. Торец *А* опоры не должен выступать относительно поверхности *Б*.
2. Номинальный диаметр D_1 буртика втулки равен диаметру D опоры по ГОСТ 17391—72.

gost.e-ecolog.ru