17565

ГОСУДАРСТВЕННЫЙ СТАНДАРТ
СОЮЗА ССР

КАССЕТЫ ЭЛЕКТРИФИЦИРОВАННЫЕ СИГНАЛЬНЫХ РАКЕТ

ТИПЫ И ОСНОВНЫЕ ПАРАМЕТРЫ

ГОСТ 17565—72

Издание официальное

Цена 3 коп.

ГОСУДАРСТВЕННЫЙ КОМИТЕТ СССР ПО СТАНДАРТАМ
Москва

gost.e-ecolog.ru

УДК 623.454.44 : 006.354 Группа Д15

ГОСУДАРСТВЕННЫЙ СТАНДАРТ СОЮЗА ССР

КАССЕТЫ ЭЛЕКТРИФИЦИРОВАННЫЕ СИГНАЛЬНЫХ РАКЕТ

Типы и основные параметры

Electrical magazines for signal rockets. Types and basic characteristics

ГОСТ 17565—72*

Постановлением Государственного комитета стандартов Совета Министров СССР от 25 февраля 1972 г. № 475 срок введения установлен с 01.01 1973 г.

Проверен в 1980 г.

Несоблюдение стандарта преследуется по закону

1. Настоящий стандарт распространяется на электрифицированные кассеты сигнальных ракет и устанавливает их типы, принципиальные электрические схемы, основные параметры и габаритно-присоединительные размеры.

(Измененная редакция, Изм. № 1).

2. Электрифицированные кассеты сигнальных ракет разделяются на два типа:

I — кассета для четырех сигнальных ракет калибра 26 мм;

II — кассета для четырех сигнальных ракет калибра 39 мм.

3. Стрельба из кассет типов I и II должна быть одиночной или серией.

4. Принципиальные электрические схемы кассет должны соответствовать указанным на черт. 1 и 2.

Тип I

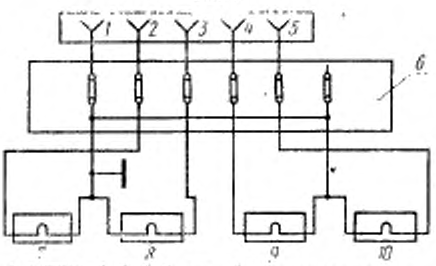

1—минус; *2, 3, 4, 5*—плюс боевого управления; *6*—панель с контактами; *7, 8, 9, 10*—электрозапалы электровоспламенителей.

Черт. 1

Издание официальное ★ Перепечатка воспрещена

* *Переиздание декабрь 1980 г. с Изменением № 1, утвержденным в сентябре 1980 г. (ИУС 12—1980 г.).*

Тип II

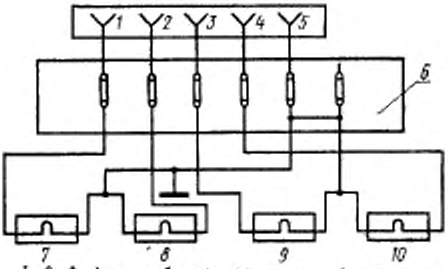

1, 2, 3, 4—плюс боевого управления, *5* минус; *6*—панель с контактами, *7, 8, 9, 10*—электрозапалы электропироударников.

Черт. 2

5. Основные параметры кассет должны соответствовать указанным в таблице.

Наименование параметров		Норма для типов	
		I	II
Количество стволов		4	
Калибр патронов, мм		26	39
Напряжение срабатывания, В	номинальное	$27^{+2,4}_{-3,0}$	
	минимальное	18	
Электрическое сопротивление изоляции, Мом, не менее	при температуре 25±10°С, относительной влажности 65±15% и атмосферном давлении 750±30 мм рт. ст.	20	
	после 48 ч пребывания в гидростате при относительной влажности 85—98%, не позже 3 мин после изъятия	1	
Усилие отдачи на узлы крепления кассеты при выстреле из одного ствола, Н (кгс)		254,95 (26)	3922,40 (400)
Назначенный ресурс (количество выстрелов)		1500	2000
Масса неснаряженной кассеты, кг		1,8±0,1	4,5±0,2
Масса снаряженной кассеты, кг, не более		1,96	5,34

(Измененная редакция, Изм. № 1).

6. Габаритные и присоединительные размеры кассет типа 1 должны соответствовать указанным на черт. 3.

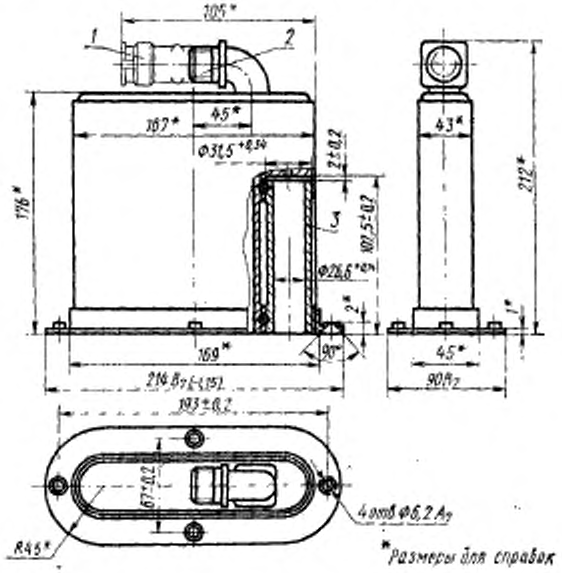

1—электрический соединитель (ШР20Г5НГ10—вставка); 2—электрический соединитель (ШР20П5ЭГ10—колодка); 3—ствол.

Черт. 3

7. Габаритные и присоединительные размеры кассет типа II должны соответствовать указанным на черт. 4.

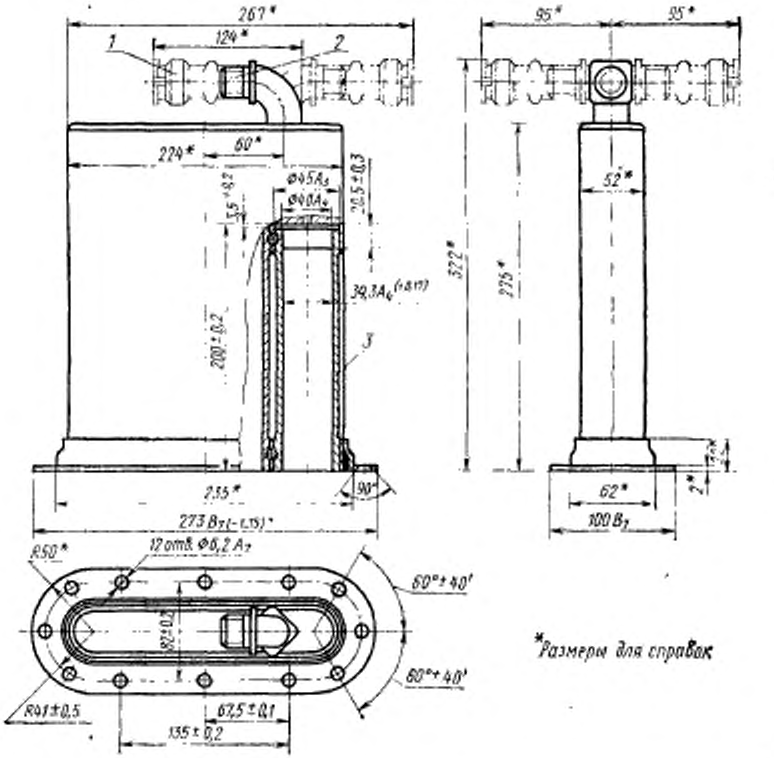

1—электрический соединитель (ШР20П5НГ10—вставка); 2—электрический соединитель (ШР20П5ГГ10 колодка), допускается поворот на 360° через каждые 90°; 3—ствол

Черт. 4

8. В разработках следует применять электрические соединители: 2РМДТ24КПН10Ш5А1 — вставка, 2РМДТ24КПН10Г5А1—колодка по документации, утвержденной в установленном порядке.

6—8. (Измененная редакция, Изм. № 1).

9. Пример условного обозначения электрифицированной кассеты типа I:

Кассета I—ГОСТ 17565—72

То же, типа II:

Кассета II—ГОСТ 17565—72

Редактор *Т. П. Шашина*
Технический редактор *Ф. И. Шрайбштейн*
Корректор *В. А. Ряукайте*

gost.e-ecolog.ru

...ди в печ. 09.09.81 0,5 ч. л. 0,37 уч.-изд. л. Тир. 4000 Цена 3 коп.

Ордена «Знак Почета» Издательство стандартов. Москва, Д 557, Новопресненский пер., д. 3
Вильнюсская типография Издательства стандартов, ул. Миндауго, 12/14. Зак. 2673