УДК 621.9-229.31 : 006.354 Группа Г27

ГОСУДАРСТВЕННЫЙ СТАНДАРТ СОЮЗА ССР

СТОЛЫ ПОВОРОТНЫЕ КРУГЛЫЕ С РУЧНЫМ И МЕХАНИЗИРОВАННЫМ ПРИВОДАМИ

Основные размеры

Rotary round tables with hand and mechanical drives. Basic dimensions

ОКП 39 6151

ГОСТ 16936—71*

Взамен МН 1059—60 МН 1061—60 в части конструкции и основных размеров

Постановлением Государственного комитета стандартов Совета Министров СССР от 29 апреля 1971 г. № 829 срок введения установлен

с 01.01.73

Проверен в 1985 г.

Несоблюдение стандарта преследуется по закону

1. Настоящий стандарт распространяется на круглые поворотные столы с ручным и механизированным приводами, предназначенные для установки и закрепления деталей при обработке их на металлорежущих станках.

В стандарте учтены требования рекомендаций СЭВ по стандартизации РС 1166—74 и РС 1167—72.

2. Стандарт устанавливает два класса точности столов — классы Н и П.

3. Столы должны изготавливаться двух исполнений:

1 — круглые поворотные столы с ручным приводом;

2 — круглые поворотные столы с механизированным приводом от станка.

4. Основные размеры столов должны соответствовать указанным на чертеже и в таблице.

Издание официальное Перепечатка воспрещена

★

* *Переиздание (сентябрь 1985 г.) с Изменениями № 1, 2, утвержденными в июне 1980 г., июне 1985 г. (ИУС 8—80, 9—85).*

gost.e-ecolog.ru

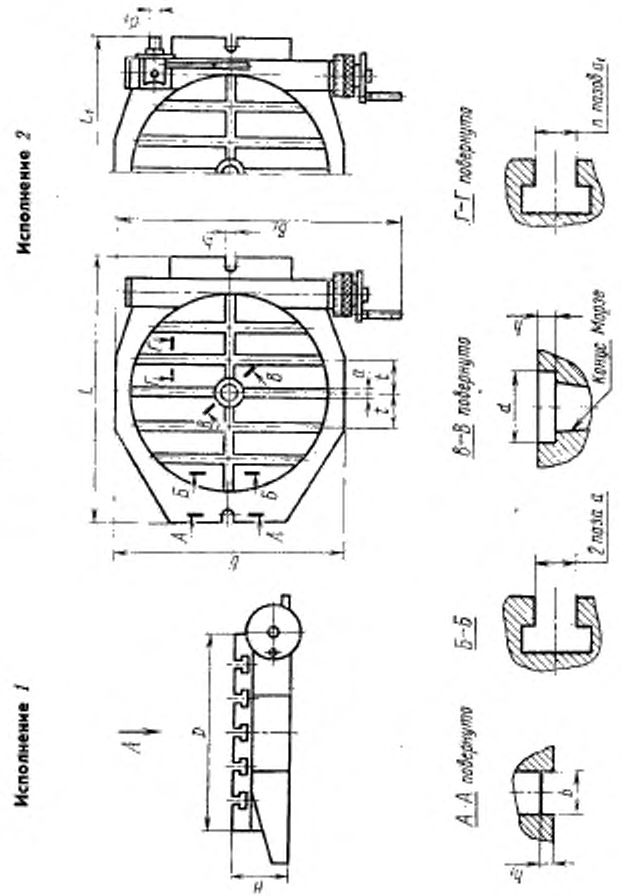

Примечание. Чертеж не определяет конструкцию круглых поворотных столов.

Обозначение столов исполнений 1	Обозначение столов исполнений 2	Применяемость	D	H для исполнения 1	H для исполнения 2	B	B_1	L	L_1	t	a (поле допуска h8)	a_1 (поле допуска H11)	d (поле допуска H7)	d_1 (поле допуска h5)	Конус Морзе по 2557—84	b (поле допуска H8)	b_1	h	h_1	Количество пазов n	Масса в кг для исполнения 1	Масса в кг для исполнения 2
				не более																		
7204-0001	—		160	110	—	250	420; (710)	280	—	—	12	—	30	—	3	12	12	8	4	—	50	—
7204-0002	—		200			300	480; (800)	320		50		12				14	14			2	63	—
7204-0003	7204-0021		250	125		360	560; (850)	380	420	63; (70)					4						80	110
7204-0004	7204-0022		320			420	630; (950)	450	500	(70); 80	14	14	40	20		18	18		6		100	130
7204-0005	7204-0023		400	140		500	670; (1060)	560	600	63; (70)										4	125	160
7204-0006	7204-0024		500	160		600	750; (1120)	630	700	80; (90)	18	18				22	22				160	220
7204-0007	—		630	180		710	900; (1180)	800		100; (110)			50		5			12			290	
7204-0008	—		800	200	—	900	1000 (1320)	900	—		22	22		—		28	28		8	6	450	—
7204-0009	—		1000	220		1120	1250; (1500)	1120		125; (140)											560	
7204-0010	—		1250			1400	1500; (1700)	1400		160; (170)	28	28									630	

Примечание. Размеры, заключенные в скобки, допускается применять по требованию потребителя.

Пример условного обозначения круглого поворотного стола диаметром $D=250$ мм, исполнения *1*, класса точности Н:

Стол 7204-0003 ГОСТ 16936—71

То же, класса точности П:

Стол 7204-0003 П ГОСТ 16936—71

(Измененная редакция, Изм. № 2).

5. Неуказанные предельные отклонения размеров: валов — h14, отверстий — $H14$, остальных — $\pm\frac{IT14}{2}$.

6. Технические требования — по ГОСТ 16935—71.

7. Столы поворотные круглые должны изготавливаться по рабочим чертежам, утвержденным в установленном порядке.

8. Допускается при необходимости обеспечения взаимозаменяемости для применения в изделиях, спроектированных до 1 января 1980 г., изготавливать по согласованию с потребителем поворотные столы с допусками по справочному приложению к настоящему стандарту.

(Введен дополнительно, Изм. № 1).

ПРИЛОЖЕНИЕ
Справочное

Допуски для столов по системе ОСТ и ЕСДП СЭВ

Допуски	
по ЕСДП СЭВ	по системе ОСТ
$H8$	A_3
$H11$	A_4
$H7$	A
$h6$	C
$\pm\frac{IT14}{2}$	±1/2 допуска 8-го класса

(Введено дополнительно, Изм. № 1).

---

gost.e-ecolog.ru