ГОСУДАРСТВЕННЫЙ СТАНДАРТ
СОЮЗА ССР

УСТРОЙСТВА ИСПОЛНИТЕЛЬНЫЕ СРЕДНИХ РАСХОДОВ ГСП. БЛОКИ ВЕРХНИХ КРЫШЕК

ИСПОЛНЕНИЯ. ОСНОВНЫЕ И ПРИСОЕДИНИТЕЛЬНЫЕ РАЗМЕРЫ

ГОСТ 17296—71

Издание официальное

Цена 7 коп.

ГОСУДАРСТВЕННЫЙ КОМИТЕТ СТАНДАРТОВ
СОВЕТА МИНИСТРОВ СССР
Москва

gost.e-ecolog.ru

РАЗРАБОТАН Специальным конструкторским бюро по автоматике в нефтепереработке и нефтехимии (СКБ АНН)

Начальник СКБ АНН **Кузьмин С. Т.**
Начальник отдела **Тучкин Е. А.**
Руководитель темы **Ушанов А. А.**
Исполнители: **Афанасьев Ю. Б., Гит Я. М., Подземский Л. Г.**

ВНЕСЕН Министерством нефтеперерабатывающей и нефтехимической промышленности СССР

Член Коллегии **Савельев А. П.**

ПОДГОТОВЛЕН К УТВЕРЖДЕНИЮ Управлением приборостроения, средств автоматизации и систем управления Государственного комитета стандартов Совета Министров СССР

Начальник управления **Алмазов И. А.**
Ст. инженер **Скворцов С. Г.**

Отделом приборов и средств автоматизации Всесоюзного научно-исследовательского института по нормализации в машиностроении (ВНИИНМАШ)

Зав. отделом **Кальянская И. А.**
Ст. научный сотрудник **Соколова Г. М.**

УТВЕРЖДЕН Государственным комитетом стандартов Совета Министров СССР 31 августа 1971 г. (протокол № 130)

Председатель отраслевой научно-технической комиссии зам. председателя Госстандарта СССР **Исаев Б. М.**
Зам. председателя комиссии член Комитета **Ивлев А. И.**
Члены комиссии: **Ащеулов Н. К., Григорьев В. К., Пинюшин В. В., Вальков А. С.**

ВВЕДЕН В ДЕЙСТВИЕ Постановлением Государственного комитета стандартов Совета Министров СССР 24 ноября 1971 г. № 1925

УДК 62-3 (083.74) Группа П70

ГОСУДАРСТВЕННЫЙ СТАНДАРТ СОЮЗА ССР

УСТРОЙСТВА ИСПОЛНИТЕЛЬНЫЕ СРЕДНИХ РАСХОДОВ ГСП. БЛОКИ ВЕРХНИХ КРЫШЕК

Исполнения. Основные и присоединительные размеры

Middle flow actuating device SSI.
Upper cover assembly. Pattern.
Basic and connecting dimensions

ГОСТ 17296—71

Постановлением Государственного комитета стандартов Совета Министров СССР от 24 XI 1971 г. № 1925 срок введения установлен

с 1/I 1974 г.

Несоблюдение стандарта преследуется по закону

1. Настоящий стандарт распространяется на блоки верхних крышек, предназначенные для комплектования регулирующих и запорно-регулирующих исполнительных устройств средних расходов Государственной системы промышленных приборов и средств автоматизации (ГСП) на условные давления до 64 кгс/см² (6,4 Мн/м²): односедельных по ГОСТ 14238—69, двухседельных по ГОСТ 14239—69, трехходовых по ГОСТ 14242—69.

2. Блоки верхних крышек должны изготовляться в следующих исполнениях:

1—сальниковый без обогрева;
2—сальниковый с обогревом;
3—сальниковый с ребристым охладителем;
4 - сильфонный без обогрева;
5—сильфонный с обогревом;
6—сильфонный с удлинителем.

3. Блоки верхних крышек должны изготовляться следующих вариантов:

Б — со втулкой;
В — без втулки.

4. Каждый вариант исполнения 6 должен иметь четыре типоразмера удлинителя (а, б, в, г). Типоразмер удлинителя выбирают в зависимости от величины удаления оси регулирующего органа от места его закрепления.

5. Основные и присоединительные размеры блоков верхних крышек должны соответствовать указанным на черт. 1—6 и в табл. 1.

Исполнение 1

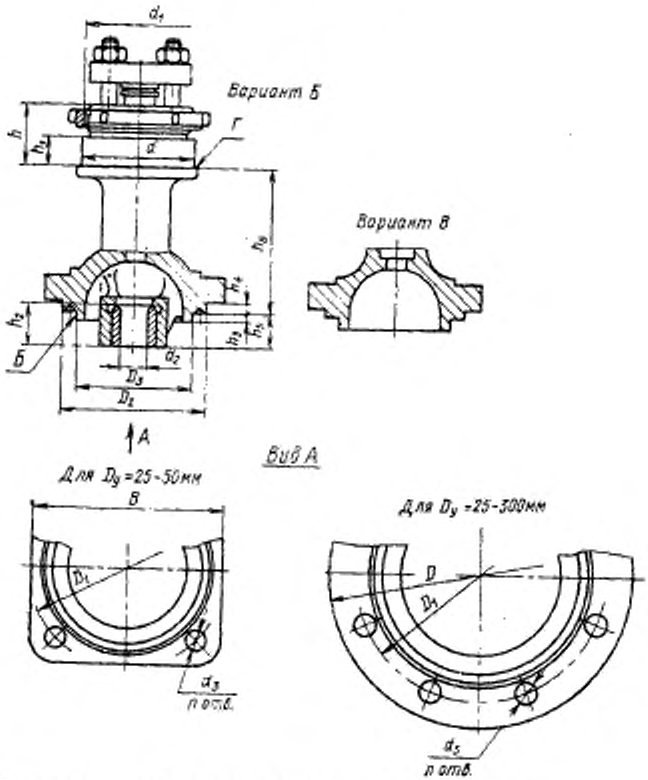

Примечание. Черт. 1—6 не определяют конструкции блоков.

Черт. 1

Исполнение 2

Вариант Б

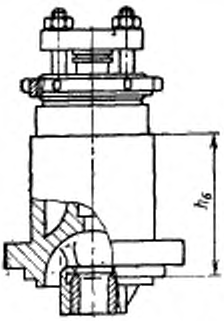

Вариант В

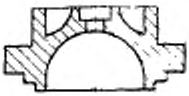

Черт 2

Исполнение 3

Вариант Б

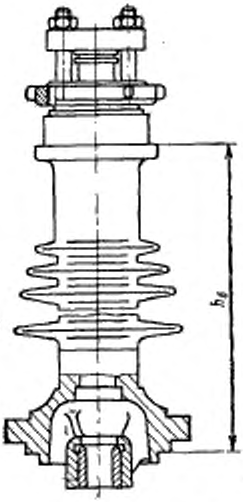

Вариант В

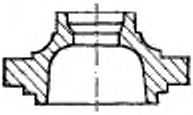

Черт. 3

Исполнение 4

Вариант Б

Вариант В

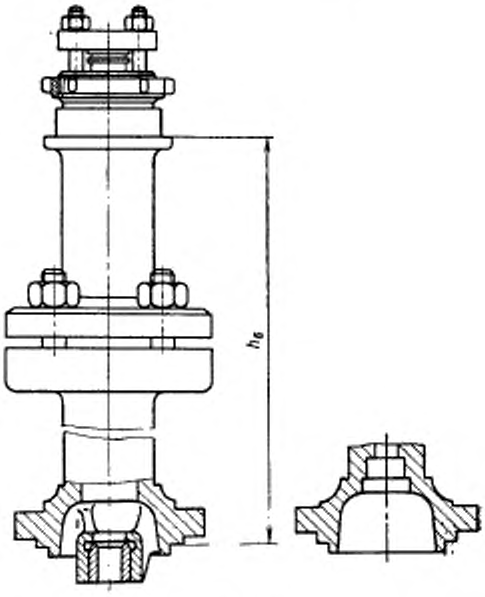

Черт. 4

Исполнение 5

Вариант Б

Вариант В

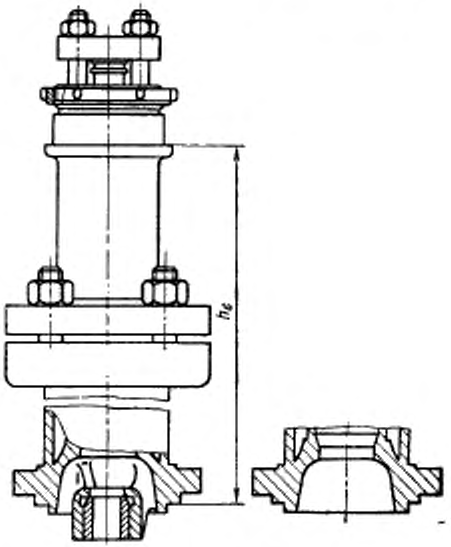

Черт. 5

Исполнение 6

Вариант Б **Вариант В**

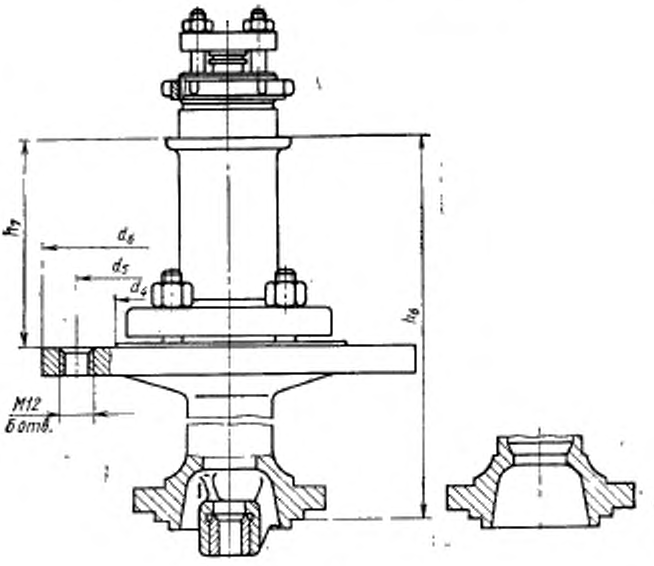

Черт. 6

Таблица 1

Размеры в мм

Условные проходы D_y, мм	Условные давления P_y, кгс/см² (Мп/м²)	D	B	D_1	D_2	D_3 пред. откл. по X_{2s}	d пред. откл. по X_4	d_1 пред. откл. 7H/6e ГОСТ 16093—70	d_2 пред. откл. по A_4	d_3	n	h	h_1	h_2	h_3	h_4	h_5
25	16(1,6)	120	95×95	90	60	48	65	M64×2	14	14	4	40	20	20	6	5	16
	40(4,0)									18							
	64(6,4)	125	100×100														
50	16(1,6)	160	125×125	125	89	75			20	18				28	7		24
	40(4,0)																
	64(6,4)	165	130×130							23							
80	16(1,6)	200	—	165	127	110	85	M80×2	25	18	8	45	25	34	8		
	40(4,0)									23							
	64(6,4)	205															
100	16(1,6)	220		185	149	130			28	18				38	9	6	
	40(4,0)									23							
	64(6,4)	225															

Продолжение

Размеры в мм

Условные проходы D_y, мм	Условные давления P_y, кгс/см² (Мн/м²)	D	B	D_1	D_2	D_3 пред. откл. по X_{2a}	d пред. откл. по X_4	d_1 пред. откл. 7H/6e ГОСТ 16093—70	d_2 пред. откл. по A_4	d_3	n	h	h_1	h_2	h_3	h_4	h_5
150	16(1,6)	285	—	250	213	190	85	M80×2	36	18	12	45	25	48	14	7	58
	40(4,0)	290								23							
	64(6,4)	300								27							
200	16(1,6)	355		315	273	245			40	23				52	18		50
	40(4,0)	365								27							
	64(6,4)	370								30							
250	16(1,6)	420		380	333	300	95	M90×2	45	23	16	50	30	60	22	8	70
	40(4,0)	430								27							
	64(6,4)	435								30							
300	16(1,6)	480		440	392	355			50	23				65	28		78
	40(4,0)	495								30							
	64(6,4)	500								33							

Продолжение

Размеры в мм

Условные проходы D_y	Условные давления P_y, кгс/см² (Мн/м²)	h_6 для исполнений							h_7	d_4	d_5	d_6
		1 и 2	3	4 и 5	6							
					Типоразмер удлинителя							
					а	б	в	г				
25	16(1,6)	69	—	437	—	—	—	—	—	—	—	—
	40(4,0)		239		561	661	861	1061	135	140	165	190
	64(6,4)											
50	16(1,6)	91	—	427	—	—	—	—	—	—	—	—
	40(4,0)		251		531	631	831	1031	135	140	165	190
	64(6,4)											
80	16(1,6)	121	—	432	—	—	—	—	—	—	—	—
	40(4,0)		336			591	761	991	130	150	180	210
	64(6,4)			467								
100	16(1,6)	156	—	548	—	—	—	—	—	—	—	—
	40(4,0)		456				801	1001	170	150	180	210
	64(6,4)											
150	16(1,6)	132	—	523		—	—	—	—	—	—	—
	40(4,0)		432				736	936	170	150	180	210
	64(6,4)											
200	16(1,6)	195	—	—			—	—	—	—	—	—
	40(4,0)		685									
	64(6,4)											

Продолжение

Размеры в мм

Условные проходы D_y	Условные давления P_y, кгс/см² (Мн/м²)	h_6 для исполнений							h_7	d_4	d_5	d_6
		1 и 2	3	4 и 5	6							
					Типоразмер удлинителя							
					а	б	в	г				
250	16(1,6)	180	—	—	—	—	—	—	—	—	—	—
	40(4,0)		670									
	64(6,4)											
300	16(1,6)	182	—									
	40(4,0)		672									
	64(6,4)											

Примечания:

1. По требованию заказчика допускается изготовлять блоки верхних крышек для исполнительных устройств с условным проходом 25 и 50 мм с круглыми фланцами.
2. Размеры без допусков — по 7-му классу точности ОСТ 1010.
3. Обозначение типоразмера удлинителя добавляется к условному обозначению блока.

6 Предельные отклонения формы и расположения поверхностей блоков верхних крышек должны соответствовать указанным в табл. 2.

Таблица 2

мм

Условные проходы D_y	Неперпендикулярность поверхности $Б$ относительно оси крышки δ_1	Несоосность отверстия d_3 относительно посадочной поверхности D_3 δ_2	Несоосность посадочной поверхности d относительно посадочной поверхности D_3 δ_3	Непараллельность поверхности $Г$ относительно поверхности $Б$ δ_4	Смещение осей отверстий d_3 и $M12$ от номинального расположения δ_5*
25	0,016	0,05	0,1	0,1	0,3
50	0,02				
80	0,03	0,06	0,16	0,15	0,4
100	0,033				
150	0,05				
200	0,06				
250	0,08	0,08			0,5
300	0,1				

* База — поверхность D_3 (допуск зависимый).

7. Условные обозначения блоков верхних крышек в зависимости от их исполнений и основных параметров исполнительных устройств должны соответствовать указанным в табл. 3.

Таблица 3

Условные проходы D_y, мм	Материал		Условные давления, кгс/см² (МН/м²)						
			16(1,6)		40(4,0)				
			Исполнения						
			1	4	1	2	3	4	5
25	Чугун серый		Б·20103 В·40103	Б·24003 В·45103	—	—	—	—	—
	Сталь	Углеродистая	—	—	Б·20603 В·40603	Б·23203 В·35903	Б·22003 В·41403	Б·24503 В·42003	Б·25303 В·37503
		Хромоникелевая	—	—	Б·20703 В·40703	Б·23303 В·36003	Б·22103 В·41503	Б·24603 В·42103	Б·25403 В·37603
		Хромоникелемолибденовая	—	—	Б·20803 В·40803	Б·23403 В·36103	—	Б·24703 В·42203	Б·25503 В·37703
		По согласованию с предприятием-изготовителем	—	—	Б·20903 В·40903	Б·23503 В·36203	Б·22203 В·41603	Б·24803 В·42303	Б·25603 В·37503
50	Чугун серый		Б·20112 В·40112	Б·24012 В·45112	—	—	—	—	—
	Сталь	Углеродистая	—	—	Б·20612 В·40612	Б·23212 В·35912	Б·22012 В·41412	Б·24512 В·42012	Б·25312 В·37512
		Хромоникелевая	—	—	Б·20712 В·40712	Б·23312 В·36012	Б·22112 В·41512	Б·24612 В·42112	Б·25412 В·37612
		Хромоникелемолибденовая	—	—	Б·20812 В·40812	Б·23412 В·36112	—	Б·24712 В·42212	Б·25512 В·37712
		По согласованию с предприятием-изготовителем	—	—	Б·20912 В·40912	Б·23512 В·36212	Б·22312 В·41612	Б·24812 В·42312	Б·25612 В·37812

Продолжение

Условные проходы D_y, мм	Материал		Условные давления, кгс/см² (Мн/м²)						
			40(4,0)	64(6,4)					
			Исполнения						
			6	1	2	3	4	5	6
25	Чугун серый		—	—	—	—	—	—	—
	Сталь	Углеродистая	—	Б-21003 В-41003	Б-23603 В-36303	Б-22303 В-41703	Б-24903 В-41403	Б-25703 В-37903	—
		Хромоникелевая	Б-26103 В-38303	Б-21103 В-41103	Б-23703 В-36403	Б-22403 В-41803	Б-25003 В-42503	Б-25803 В-38003	Б-26303 В-38503
		Хромоникелемолибденовая	—	Б-21203 В-41203	Б-23803 В-36503	—	Б-25103 В-42603	Б-25903 В-38103	—
		По согласованию с предприятием-изготовителем	Б-26203 В-38403	Б-21303 В-41303	Б-23903 В-36603	Б-22503 В-41903	Б-25203 В-42103	Б-26003 В-38203	Б-26403 В-38603
50	Чугун серый		—	—	—	—	—	—	—
	Сталь	Углеродистая	—	Б-21012 В-41012	Б-23612 В-36312	Б-22312 В-41712	Б-24912 В-42412	Б-25712 В-37912	—
		Хромоникелевая	Б-26112 В-38312	Б-21112 В-41112	Б-23712 В-36412	Б-22412 В-41812	Б-25012 В-42512	Б-25812 В-38012	Б-26312 В-38512
		Хромоникелемолибденовая	—	Б-21212 В-41212	Б-23812 В-36512	—	Б-25112 В-42612	Б-25912 В-38112	—
		По согласованию с предприятием-изготовителем	Б-26212 В-38412	Б-21312 В-41312	Б-23912 В-36612	Б-22512 В-41912	Б-25212 В-42712	Б-26012 В-38212	Б-26412 В-38612

Продолжение

Условные проходы D_y, мм	Материал		Условные давления, кгс/см² (МПа)						
			16(1,6)		40(4,0)				
			Исполнения						
			1	4	1	2	3	4	5
80	Чугун серый		Б-20118 В-40118	Б-24018 В-45118	—	—	—	—	—
	Сталь	Углеродистая	—	—	Б-20618 В-40618	Б-23218 В-35918	Б-22018 В-41418	Б-24518 В-42018	Б-25318 В-37518
		Хромоникелевая	—	—	Б-20718 В-40718	Б-23318 В-36018	Б-22118 В-41518	Б-24618 В-42118	Б-25418 В-37618
		Хромоникелемолибденовая	—	—	Б-20818 В-40818	Б-23418 В-36118	—	Б-24718 В-42218	Б-25518 В-37118
		По согласованию с предприятием-изготовителем	—	—	Б-20918 В-40918	Б-23518 В-36218	Б-22218 В-41618	Б-24818 В-42318	Б-25618 В-37818
100	Чугун серый		Б-20121 В-40121	Б-24021 В-45121	—	—	—	—	—
	Сталь	Углеродистая	Б-20221 В 40221	Б-24121 В-45221	Б-20621 В-40621	Б-23221 В-35921	Б-22021 В-41421	Б-24521 В-42021	Б-25321 В-37521
		Хромоникелевая	Б-20321 В-40321	Б-24221 В-45321	Б-20721 В-40721	Б-23321 В-36021	Б-22121 В-41521	Б-24621 В-42121	Б-25421 В-37621
		Хромоникелемолибденовая	Б-20421 В-40421	Б-24321 В-45421	Б-20821 В-40821	Б-23421 В-36121	—	Б-24721 В-42221	Б-25521 В-37721
		По согласованию с предприятием-изготовителем	Б-20521 В-40521	Б-24421 В-45521	Б-20921 В-40921	Б-23521 В-36221	Б-22221 В-41621	Б-24821 В-42321	Б-25621 В-37821

Продолжение

Условные проходы D_y, мм	Материал		Условные давления, кгс/см² (Мн/м²)						
			40(4,0)	64(6,4)					
			Исполнения						
			6	1	2	3	4	5	6
80	Чугун серый		—	—	—	—	—	—	—
	Сталь	Углеродистая	—	Б-21018 В-41018	Б-23618 В-36318	Б-22318 В-41718	Б-24918 В-42418	Б-25718 В-37918	—
		Хромоникелевая	Б-26118 В-38318	Б-21118 В-41118	Б-23718 В-36418	Б-22418 В-41818	Б-25018 В-42518	Б-25818 В-38018	Б-26318 В-38518
		Хромоникелемолибденовая	—	Б-21218 В-41218	Б-23818 В-36518	—	Б-25118 В-42618	Б-25918 В-38118	—
		По согласованию с предприятием-изготовителем	Б-26218 В-38418	Б-21318 В-41318	Б-23918 В-36618	Б-22518 В-41918	Б-25218 В-42718	Б-26018 В-38218	Б-26418 В-38618
100	Чугун серый		—	—	—	—	—	—	—
	Сталь	Углеродистая	—	Б-21021 В-41021	Б-23621 В-36321	Б-22321 В-41721	Б-24921 В-42421	Б-25721 В-37921	—
		Хромоникелевая	Б-26121 В-38321	Б-21121 В-41121	Б-23721 В-36421	Б-22421 В-41821	Б-25021 В-42521	Б-25821 В-38021	Б-26321 В-38521
		Хромоникелемолибденовая	—	Б-21221 В-41221	Б-23821 В-36521	—	Б-25121 В-42621	Б-25921 В-38121	—
		По согласованию с предприятием-изготовителем	Б-26221 В-38421	Б-21321 В-41321	Б-23921 В-36621	Б-22521 В-41921	Б-25221 В-42721	Б-26021 В-38221	Б-26421 В-38621

Продолжение

Условные проходы D_y, мм	Материал		Условные давления, кгс/см² (Мн/м²)						
			16(1,6)		40(4,0)				
			Исполнения						
			1	4	1	2	3	4	5
150	Чугун серый		Б-20127 В-40127	Б-24027 В-45127	—	—	—	—	—
	Сталь	Углеродистая	Б-20227 В-40227	Б-24127 В-45227	Б-20627 В-40627	Б-23227 В-35927	Б-22027 В-41427	Б-24527 В-42027	Б-25327 В-37527
		Хромоникелевая	Б-20327 В-40327	Б-24227 В-45327	Б-20727 В-40727	Б-23327 В-36027	Б-22127 В-41527	Б-24627 В-42127	Б-25427 В-37627
		Хромоникелемолибденовая	Б-20427 В-40427	Б-24327 В-45427	Б-20827 В-40827	Б-23427 В-36127	—	Б-24727 В-42227	Б-25527 В-37727
		По согласованию с предприятием-изготовителем	Б-20527 В-40527	Б-24427 В-45527	Б-20927 В-40927	Б-23527 В-36227	Б-22227 В-41627	Б-24827 В-42327	Б-25627 В-37827
200	Чугун серый		Б-20130 В-40130	—	—	—	—	—	—
	Сталь	Углеродистая	Б-20230 В-40230	—	Б-20630 В-40630	Б-23230 —	Б-22030 В-41430	—	—
		Хромоникелевая	Б-20330 В-40330	—	Б-20730 В-40730	Б-23330 —	Б-22130 В-41530	—	—
		Хромоникелемолибденовая	Б-20430 В-40430	—	Б-20830 В-40830	Б-23430 —	—	—	—
		По согласованию с предприятием-изготовителем	Б-20530 В-40530	—	Б-20930 В-40930	Б-23530 —	Б-22230 В-41630	—	—

Продолжение

Условные проходы D_y, мм	Материал		Условные давления, кгс/см² (Мн/м²)						
			40(4,0)	64(6,4)					
			Исполнения						
			8	1	2	3	4	5	6
150	Чугун серый		—	—	—	—	—	—	—
	Сталь	Углеродистая	—	Б-21027 В-41027	Б-23627 В-36927	Б-22327 В-41727	Б-24927 В-42427	Б-25727 В-37927	—
		Хромоникелевая	Б-26127 В-38327	Б-21127 В-41127	Б-23727 В-36427	Б-22427 В-41827	Б-25027 В-42527	Б-25827 В-38027	Б-26327 В-38527
		Хромоникелемолибденовая	—	Б-21227 В-41227	Б-23827 В-36527	—	Б-25127 В-42627	Б-25927 В-38127	—
		По согласованию с предприятием-изготовителем	Б-26227 В-38427	Б-21327 В-41327	Б-23927 В-36627	Б-22527 В-41927	Б-25227 В-42727	Б-26027 В-38227	Б-26427 В-38627
200	Чугун серый		—	—	—	—	—	—	—
	Сталь	Углеродистая	—	Б-21030 В-41030	Б-23630 —	Б-22330 В-41730	—	—	—
		Хромоникелевая	—	Б-21130 В-41130	Б-23730 —	Б-22430 В-41830	—	—	—
		Хромоникелемолибденовая	—	Б-21230 В-41230	Б-23830 —	—	—	—	—
		По согласованию с предприятием-изготовителем	—	Б-21330 В-41330	Б-23930 —	Б-22530 В-41930	—	—	—

Продолжение

Условные проходы D_y, мм	Материал		Условные давления, кгс/см² (Мн/м²)						
			16(1,6)		40(4,0)				
			Исполнения						
			1	4	1	2	3	4	5
250	Чугун серый		Б-20133 —	—	—	—	—	—	—
	Сталь	Углеродистая	Б-20233 —	—	Б-20633 —	Б-23233 —	Б-22033 —	—	—
		Хромоникелевая	Б-20333 —	—	Б-20733 —	Б-23333 —	Б-22133 —	—	—
		Хромоникелемолибденовая	Б-20433 —	—	Б-20833 —	Б-23433 —	—	—	—
		По согласованию с предприятием-изготовителем	Б-20533 —	—	Б-20933 —	Б-23533 —	Б-22233 —	—	—
300	Чугун серый		Б-20136 —	—	—	—	—	—	—
	Сталь	Углеродистая	Б-20236 —	—	Б-20636 —	Б-23236 —	Б-22036 —	—	—
		Хромоникелевая	Б-20336 —	—	Б-20736 —	Б-23336 —	Б-22136 —	—	—
		Хромоникелемолибденовая	Б-20436 —	—	Б-20836 —	Б-23436 —	—	—	—
		По согласованию с предприятием-изготовителем	Б-20536 —	—	Б-20936 —	Б-23536 —	Б-22236 —	—	—

Продолжение

Условные проходы D_y, мм	Материал		Условные давления, кгс/см² (Мн/м²)						
			40(4,0)	64(6,4)					
			Исполнения						
			6	1	2	3	4	5	6
250	Чугун серый		—	—	—	—	—	—	—
	Сталь	Углеродистая	—	Б-21033 —	Б-23633 —	Б-22333 —	—	—	—
		Хромоникелевая	—	Б-21133 —	Б-23733 —	Б-22433 —	—	—	—
		Хромоникелемолибденовая	—	Б-21233 —	Б-23833 —	—	—	—	—
		По согласованию с предприятием-изготовителем	—	Б-21333 —	Б-23933 —	Б-22533 —	—	—	—
300	Чугун серый		—	—	—	—	—	—	—
	Сталь	Углеродистая	—	Б-21036 —	Б-23636 —	Б-22336 —	—	—	—
		Хромоникелевая	—	Б-21136 —	Б-23736 —	Б-22436 —	—	—	—
		Хромоникелемолибденовая	—	Б-21236 —	Б-23836 —	—	—	—	—
		По согласованию с предприятием-изготовителем	—	Б-21336 —	Б-23936 —	Б-22536 —	—	—	—

Пример условного обозначения блока верхней крышки для исполнительных устройств с условным проходом D_y=100 мм, на условное давление P_y=40 кгс/см² (4,0 Мн/м²), исполнения 1, вариант Б, из хромоникелевой стали:

Блок верхней крышки Б-20721 ГОСТ 17296—71

То же, исполнения 6, вариант Б, из хромоникелевой стали с удлинителем типоразмера в:

Блок верхней крышки Б-26121в ГОСТ 17296—71

Редактор *Е. И. Глазкова*

gost.e-ecolog.ru

Сдано в наб. 17/XII 1971 г. Подп. в печ. 28/II 1972 г. 1,25 п. л. Тир. 12000

Издательство стандартов. Москва, Д-22, Новопресненский пер., 3.
Тип. «Московский печатник». Москва, Лялин пер., 6. Зак. 2475