ГОСТ 28448—90

МЕЖГОСУДАРСТВЕННЫЙ СТАНДАРТ

КРАНЫ КОНСОЛЬНЫЕ ЭЛЕКТРИЧЕСКИЕ ПЕРЕДВИЖНЫЕ

ТИПЫ

Издание официальное

БЗ 10—2004

Москва
Стандартинформ
2005

gost.e-ecolog.ru

УДК 621.873.132:006.354 Группа Г86

МЕЖГОСУДАРСТВЕННЫЙ СТАНДАРТ

КРАНЫ КОНСОЛЬНЫЕ ЭЛЕКТРИЧЕСКИЕ ПЕРЕДВИЖНЫЕ

Типы

ГОСТ 28448—90

Movable electric cantilever cranes.
Types

МКС 53.020.20
ОКП 31 5922

Дата введения 01.01.91

Настоящий стандарт распространяется на консольные электрические передвижные краны групп режима работы 6К и 4К по ГОСТ 25546 (далее — краны).

Краны группы режима работы 6К для металлургического производства с грузовой тележкой, управляемые из кабины, грузоподъемностью от 5 до 16 т изготавливают в климатическом исполнении У категории размещения 2 по ГОСТ 15150 для работы при температурах от плюс 50 °С до минус 40 °С.

Краны группы режима работы 4К общего назначения с электрической талью по ГОСТ 22584 или зарубежного производства с технической характеристикой, аналогичной электроталям по ГОСТ 22584, с механизмом передвижения грузоподъемностью от 1 до 16 т, управляемые с пола, изготавливают в климатическом исполнении У категорий размещения 1, 2 и 3 по ГОСТ 15150.

Краны работают на трехфазном токе напряжением 220 или 380 В, частотой 50 Гц.

Стандарт не распространяется на краны, предназначенные для работы во взрывоопасной и пожароопасной средах, в помещениях с парами кислот и щелочей.

Стандарт устанавливает типы, основные параметры и размеры кранов, установочные размеры на подкрановые пути с указанием предельных отклонений размеров на укладку подкрановых рельсов, рекомендуемые коэффициенты динамичности для выбора подкрановых путей.

1. Краны разделяют на типы:

1 — консольный передвижной для металлургического производства группы режима работы 6К;

2 — консольный передвижной общего назначения группы режима работы 4К;

3 — консольный передвижной с поворотной стрелой общего назначения группы режима работы 4К.

2. Основные параметры и размеры кранов типа 1 должны соответствовать указанным на черт. 1 и в табл. 1, типа 2 — на черт. 2 и в табл. 2, типа 3 — на черт. 3 и в табл. 3.

Издание официальное Перепечатка воспрещена

© Издательство стандартов, 1990
© Стандартинформ, 2005

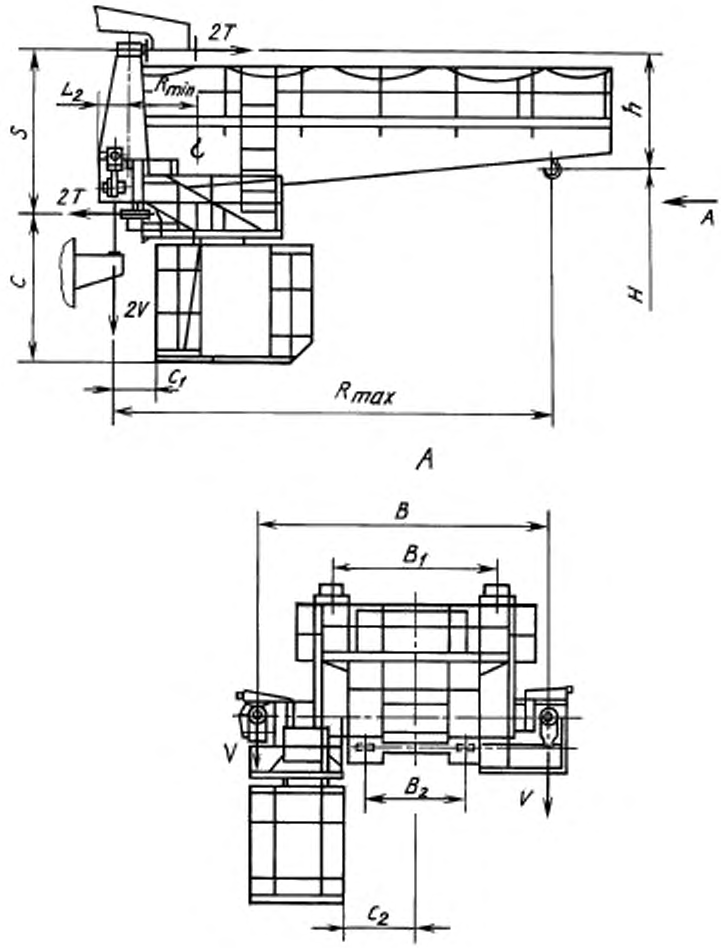

Черт.1

Примечание. Черт.1—3 не определяют конструкцию крана.

Таблица 1

Размеры, м

Код ОКП	Грузоподъемность Q, т	Вылет		Высота подъема H	Расстояние между осями горизонтальных рельсов S, не более	B	C	B_1	C_1	B_2	C_2	Задний габарит L_2	Расстояние от крюка до оси верхнего горизонтального рельса h	Статическая нагрузка на колесо крана, кН, не более		Конструктивная масса, т, не более	Удельная масса, т/т·м
		наименьший R_{min}	наибольший R_{max}											горизонтальное T	вертикальное V		
31 5922 6031 03	5,0	0,66	5,0	16	3,0	4,8	2,82	3,5	0,7	2,21	1,3	0,32	2,3	90	90	11,75	0,470
31 5922 6032 02				20												11,85	0,474
31 5922 6033 01		0,91		24									2,5			12,25	0,490
31 5922 6034 00				28												12,45	0,498
31 5922 6035 10				32												12,65	0,506
31 5922 6036 09				36												12,85	0,514
31 5922 6037 08		0,66	6,3	16									2,3	120	95	12,50	0,397
31 5922 6038 07				20												12,60	0,399
31 5922 6039 06		0,91		24									2,5			13,00	0,413
31 5922 6041 01				28												13,20	0,420
31 5922 6042 00				32												13,40	0,426
31 5922 6043 10				36												13,60	0,432
31 5922 6044 09		0,66	8,0	16									2,3	150	100	13,50	0,338
31 5922 6045 08				20												13,60	0,340
31 5922 6046 07		0,91		24									2,5			14,00	0,350
31 5922 6047 06				28												14,20	0,355
31 5922 6048 05				32												14,40	0,360
31 5922 6049 04				36												14,60	0,365
31 5922 6051 10		0,6	10,0	16									2,0	190	110	14,70	0,294
31 5922 6052 09				20												14,80	0,296
31 5922 6053 08				24												15,20	0,304
31 5922 6054 07				28												15,40	0,308
31 5922 6055 06				32												15,60	0,312
31 5922 6056 05				36												15,80	0,316

Продолжение табл. 1

Размеры, м

Код ОКП	Грузоподъемность Q, т	Вылет		Высота подъема H	Расстояние между осями горизонтальных рельсов S, не более	B	C	B_1	C_1	B_2	C_2	Зазор габарит L_2	Расстояние от крюка до оси верхнего горизонтального рельса h	Статическая нагрузка на колесо крана, кН, не более		Конструктивная масса, т, не более	Удельная масса, т/т м
		наименьший R_{min}	наибольший R_{max}											горизонтальное T	вертикальное V		
31 5922 7011 03	8,0	0,66	5,0	16	3,0	4,8	2,82	3,5	0,7	2,21	1,3	0,32	2,3	115	125	12,9	0,323
31 5922 7012 02				20												13,0	0,325
31 5922 7013 01		0,91		24									2,5			13,4	0,335
31 5922 7014 00				28												13,6	0,340
31 5922 7015 10				32												13,8	0,345
31 5922 7016 09				36												14,0	0,350
31 5922 7017 08		0,66	6,3	16									2,3	150	130	13,9	0,276
31 5922 7018 07				20												14,0	0,278
31 5922 7019 06		0,91		24									2,5			14,4	0,286
31 5922 7021 01				28												14,6	0,290
31 5922 7022 00				32												14,8	0,294
31 5922 7023 10				36												15,0	0,298
31 5922 7024 09		0,66	8,0	16									2,3	200	135	14,9	0,233
31 5922 7025 08				20												15,0	0,235
31 5922 7026 07		0,91		24									2,5			15,4	0,241
31 5922 7027 06				28												15,6	0,244
31 5922 7028 05				32												15,8	0,247
31 5922 7029 04				36												16,0	0,250
31 5922 8011 10	12,5	0,91	5,0	16	5,0	5,8	2,9	5,0	0,8	2,8	1,8		4,0	115	165	16,9	0,271
31 5922 8012 09				20												17,0	0,272
31 5922 8013 08				24												17,4	0,279
31 5922 8014 07				28												17,6	0,282
31 5922 8015 06				32												17,8	0,285
31 5922 8016 05				36												18,0	0,288

Продолжение табл. 1

Размеры, м

Код ОКП	Грузоподъемность Q, т	Вылет		Высота подъема H	Расстояние между осями горизонтальных рельсов S, не более	B	C	B_1	C_1	B_2	C_2	Задний габарит L_2	Расстояние от крюка до оси верхнего горизонтального рельса h	Статическая нагрузка на колесо крана, кН, не более		Конструктивная масса, т, не более	Удельная масса, т/т м
		наименьший R_{min}	наибольший R_{max}											горизонтальное T	вертикальное V		
31 5922 8017 04	12,5	0,91	6,3	16	5,0	5,8	2,9	5,0	0,8	2,8	1,8	0,32	4,0	150	170	17,9	0,228
31 5922 8018 03				20												18,0	0,229
31 5922 8019 02				24												18,4	0,234
31 5922 8021 08				28												18,6	0,237
31 5922 8022 07				32												18,8	0,239
31 5922 8023 06				36												19,0	0,242
31 5922 9011 06	16,0		5,0	16										150	220	23,9	0,299
31 5922 9012 05				20												24,0	0,300
31 5922 9013 04				24												24,4	0,305
31 5922 9014 03				28												24,6	0,308
31 5922 9015 02				32												24,8	0,310
31 5922 9016 01				36												25,0	0,313

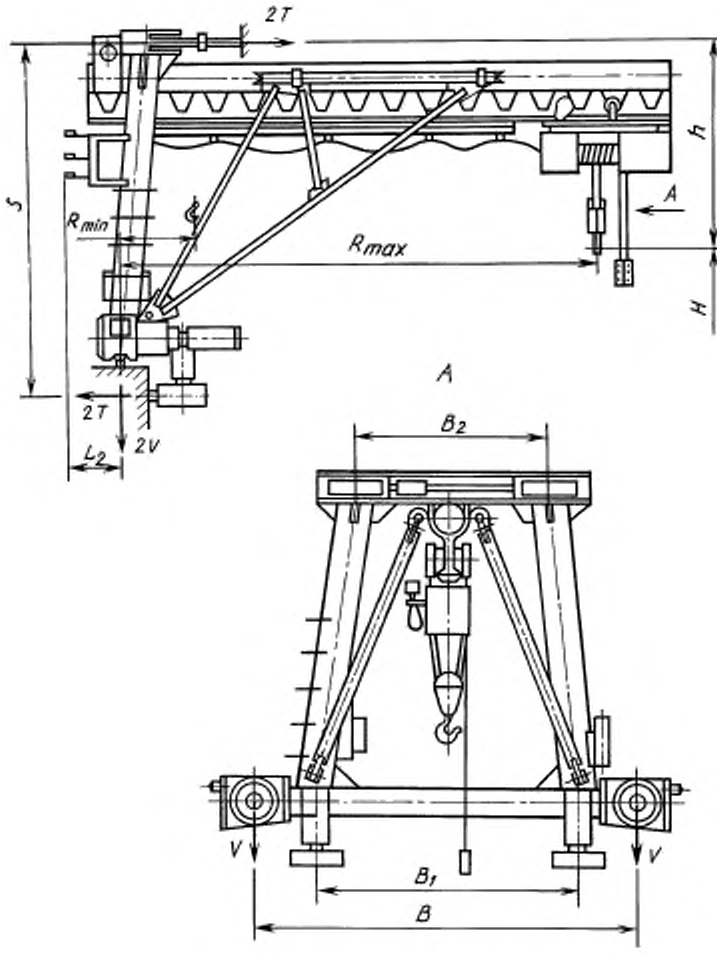

Черт.2

Таблица 2

Размеры, м

Код ОКП	Грузоподъемность Q, т	Вылет		Высота подъема H	Расстояние между осями горизонтальных рельсов S	B	B_1	B_2	Задний габарит L_2	Расстояние от крюка до оси верхнего горизонтального рельса h	Статическая нагрузка на колесо крана, кН, не более		Конструктивная масса, т, не более	Удельная масса т/т м
		наименьший R_{min}	наибольший R_{max}								горизонтальное T	вертикальное V		
31 5922 2014 09	1,0	0,23	4,0	6,3	3,0	3,14	2,4	1,2	0,300	1,7	13	19	2,625	0,656
31 5922 2015 08		0,33		12									2,650	0,662
31 5922 2016 07		0,44		18									2,675	0,668
31 5922 2017 06		0,23	5,0	6,3							15	19,5	2,710	0,542
31 5922 2018 05		0,33		12									2,735	0,547
31 5922 2019 04		0,44		18									2,760	0,552
31 5922 2021 10		0,23	6,3	6,3							20	20,0	2,815	0,446
31 5922 2022 09		0,33		12									2,840	0,450
31 5922 2023 08		0,44		18									2,865	0,454
31 5922 2024 07		0,23	8,0	6,3							25	21,5	3,170	0,396
31 5922 2025 06		0,33		12									3,195	0,399
31 5922 2026 05		0,44		18									3,220	0,402
31 5922 2027 04		0,23	10,0	6,3							32	22,5	3,330	0,333
31 5922 2028 03		0,33		12									3,355	0,335
31 5922 2029 02		0,44		18									3,380	0,338
31 5922 4021 02	2,0	0,28	4,0	6,3						2,0	22	24,5	2,720	0,34
31 5922 4022 01		0,38		12									2,755	0,344
31 5922 4023 00		0,48		18									2,790	0,348
31 5922 4024 10		0,28	5,0	6,3							28	25,5	2,985	0,298
31 5922 4025 09		0,38		12									3,020	0,302
31 5922 4026 08		0,48		18									3,055	0,305
31 5922 4027 07		0,28	6,3	6,3							35	26,0	3,090	0,245
31 5922 4028 06		0,38		12									3,125	0,248
31 5922 4029 05		0,48		18									3,160	0,250

Продолжение табл. 2

Размеры, м

Код ОКП	Грузоподъемность Q, т	Вылет		Высота подъема H	Расстояние между осями горизонтальных рельсов S	B	B_1	B_2	Задний габарит L_2	Расстояние от крюка до оси верхнего горизонтального рельса h	Статическая нагрузка на колесо крана, кН, не более		Конструктивная масса, т, не более	Удельная масса т/т м
		наименьший R_{min}	наибольший R_{max}								горизонтальное T	вертикальное V		
31 5922 4031 00	2,0	0,28	8,0	6,3	3,0	3,14	2,4	1,2	0,300	2,0	50	30,5	3,905	0,244
31 5922 4032 10		0,38		12									3,940	0,246
31 5922 4033 09		0,48		18									3,975	0,248
31 5922 4034 08		0,28	10,0	6,3							60	31,5	4,095	0,204
31 5922 4035 07		0,38		12									4,130	0,206
31 5922 4036 06		0,48		18									4,165	0,208
31 5922 3024 03	3,2	0,36	4,0	6,3						2,22	35	32,5	3,060	0,239
31 5922 3025 02		0,47		12									3,105	0,243
31 5922 3026 01		0,585		18									3,150	0,246
31 5922 3027 00		0,36	5,0	6,3							40	35,5	3,685	0,230
31 5922 3028 10		0,47		12									3,730	0,233
31 5922 3029 09		0,585		18									3,775	0,236
31 5922 3031 04		0,36	6,3	6,3							55	36,0	3,810	0,189
31 5922 3032 03		0,47		12									3,855	0,191
31 5922 3033 02		0,585		18									3,900	0,193
31 5922 3034 01		0,36	8,0	6,3		4,1	3,0	1,6			72	38,0	4,180	0,163
31 5922 3035 00		0,47		12									4,225	0,165
31 5922 3036 10		0,585		18									4,270	0,167
31 5922 3037 09		0,36	10,0	6,3							88	43,5	4,350	0,136
31 5922 3038 08		0,47		12									4,395	0,137
31 5922 3039 07		0,585		18									4,440	0,139

Продолжение табл. 2

Размеры, м

Код ОКП	Грузоподъемность Q, т	Вылет		Высота подъема H	Расстояние между осями горизонтальных рельсов S	B	B_1	B_2	Задний габарит L_2	Расстояние от крюка до оси верхнего горизонтального рельса h	Статическая нагрузка на колесо крана, кН, не более		Конструктивная масса, т, не более	Удельная масса т/т · м
		наименьший R_{min}	наибольший R_{max}								горизонтальное T	вертикальное V		
31 5922 6057 04	5,0	0,315	4,0	6,3	3,0	4,1	3,0	1,6	0,300	2,5	45	45,0	3,795	0,190
31 5922 6058 03		0,415		12									3,850	0,193
31 5922 6059 02		0,52		18									3,910	0,196
31 5922 6061 08		0,315	5,0	6,3							60	47,0	4,280	0,171
31 5922 6062 07		0,415		12									4,335	0,173
31 5922 6063 06		0,52		18									4,395	0,176
31 5922 6064 05		0,315	6,3	6,3							80	48,0	4,450	0,141
31 5922 6065 04		0,415		12									4,505	0,143
31 5922 6066 03		0,52		18									4,565	0,145
31 5922 6067 02		0,315	8,0	6,3							100	51,0	4,940	0,124
31 5922 6068 01		0,415		12									4,995	0,125
31 5922 6069 00		0,52		18									5,055	0,126
31 5922 6071 06		0,315	10,0	6,3							120	67,0	5,200	0,104
31 5922 6072 05		0,415		12									5,255	0,105
31 5922 6073 04		0,52		18									5,315	0,106
31 5922 7031 10	8,0	0,319	4,0	6,3							78	66,0	4,930	0,154
31 5922 7032 09		0,419		12									5,030	0,157
31 5922 7033 08		0,56		18									5,135	0,160
31 5922 7034 07		0,319	5,0	6,3							100	67,5	5,230	0,130
31 5922 7035 06		0,419		12									5,330	0,133
31 5922 7036 05		0,56		18									5,440	0,136

Продолжение табл. 2

Размеры, м

Код ОКП	Грузоподъемность Q, т	Вылет		Высота подъема H	Расстояние между осями горизонтальных рельсов S	B	B_1	B_2	Задний габарит L_2	Расстояние от крюка до оси верхнего горизонтального рельса h	Статическая нагрузка на колесо крана, кН, не более		Конструктивная масса, т, не более	Удельная масса т/т·м
		наименьший R_{min}	наибольший R_{max}								горизонтальное T	вертикальное V		
31 5922 7037 04	8,0	0,319	6,3	6,3	3,0	4,1	3,0	1,6	0,300	2,5	120	70,0	5,370	0,106
31 5922 7038 03		0,419		12									5,470	0,108
31 5922 7039 02		0,56		18									5,580	0,110
31 5922 8024 05	12,5		4,0	6,3							110	92,0	5,600	0,112
31 5922 8025 04				12									5,700	0,114
31 5922 8026 03				18									5,800	0,116
31 5922 8027 02			5,0	6,3							115	92,5	5,700	0,091
31 5922 8028 01				12									5,800	0,092
31 5922 8029 00				18									5,900	0,094
31 5922 9017 00	16,0		4,0	6,3							135	107,5	5,200	0,081
31 5922 9018 10				12									5,300	0,082
31 5922 9019 09				18									5,400	0,084

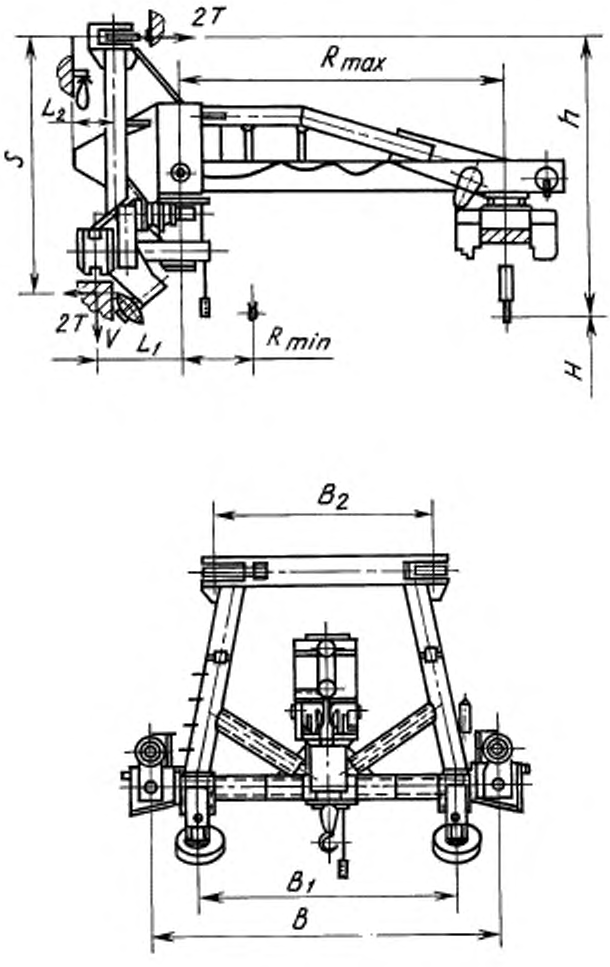

Черт.3

Таблица 3

Размеры, м

Код ОКП	Грузоподъемность Q, т	Вылет		Высота подъема H	Расстояние		Задний габарит L_2	Вертикальный подход h, не более	Статическая нагрузка на колесо крана, кН, не более		Конструктивная масса, т, не более	Удельная масса, т/т м
		наименьший R_{min}	наибольший R_{max}		между осями горизонтальных рельсов S	от оси вращения до оси вертикального рельса L_1			горизонтальное T	вертикальное V		
31 5922 2031 08	1,0	0,7	2,5	6,3	3,0	1,0	0,3	3,1	12,0	15,0	1,875	0,75
31 5922 2032 07				12							1,900	0,76
31 5922 2033 06				18							1,925	0,77
31 5922 2034 05			3,2	6,3					13,0	16,0	2,120	0,663
31 5922 2035 04				12							2,145	0,670
31 5922 2036 03				18							2,170	0,678
31 5922 2037 02			4,0	6,3					15,0	18,0	2,490	0,623
31 5922 2038 01				12							2,515	0,629
31 5922 2039 00				18							2,540	0,635
31 5922 2041 06			5,0	6,3					17,0	18,5	2,575	0,515
31 5922 2042 05				12							2,600	0,52
31 5922 2043 04				18							2,626	0,525
31 5922 2044 03			6,3	6,3					20,0	19,0	2,655	0,421
31 5922 2045 02				12							2,680	0,425
31 5922 2046 01				18							2,705	0,429
31 5922 2047 00			8,0	6,3					20,5	22,0	3,325	0,416
31 5922 2048 10				12							3,350	0,419
31 5922 2049 09				18							3,375	0,422
31 5922 2051 04			10,0	6,3					30,0	23,0	3,475	0,348
31 5922 2053 03				12							3,500	0,35
31 5922 2054 02				18							3,525	0,353

Размеры, м

Код ОКП	Грузоподъемность Q, т	Вылет		Высота подъема H	Расстояние		Задний габарит L_2	Вертикальный подход h, не более	Статическая нагрузка на колесо крана, кН, не более		Конструктивная масса, т, не более	Удельная масса, т/т м
		наименьший R_{min}	наибольший R_{max}		между осями горизонтальных рельсов S	от оси вращения до оси вертикального рельса L_1			горизонтальное T	вертикальное V		
31 5922 4037 05	2,0	0,75	2,5	6,3	3,0	1,0	0,3	3,1	18,0	23,0	2,370	0,474
31 5922 4038 04				12							2,405	0,481
31 5922 4039 03				18							2,440	0,488
31 5922 4041 09			3,2	6,3					21,0	23,5	2,540	0,397
31 5922 4042 08				12							2,575	0,402
31 5922 4043 07				18							2,610	0,408
31 5922 4044 06			4,0	6,3					24,0	24,0	2,580	0,323
31 5922 4045 05				12							2,615	0,327
31 5922 4046 04				18							2,650	0,331
31 5922 4047 03			5,0	6,3					29,0	26,0	3,140	0,314
31 5922 4048 02				12							3,175	0,318
31 5922 4049 01				18							3,210	0,321
31 5922 4051 07			6,3	6,3					34,5	27,0	3,270	0,260
31 5922 4052 06				12							3,305	0,262
31 5922 4053 05				18							3,340	0,265
31 5922 4054 04			8,0	6,3					43,0	31,0	4,090	0,256
31 5922 4055 03				12							4,125	0,258
31 5922 4056 02				18							4,160	0,26
31 5922 4057 01			10,0	6,3					51,0	32,5	4,320	0,216
31 5922 4058 00				12							4,355	0,218
31 5922 4059 10				18							4,390	0,220

Продолжение табл. 3

Размеры, м

Код ОКП	Грузоподъемность Q, т	Вылет		Высота подъема H	Расстояние		Задний габарит L_2	Вертикальный подход h, не более	Статическая нагрузка на колесо крана, кН, не более		Конструктивная масса, т, не более	Удельная масса, т/т · м
		наименьший R_{min}	наибольший R_{max}		между осями горизонтальных рельсов S	от оси вращения до оси вертикального рельса L_1			горизонтальное T	вертикальное V		
31 5922 3041 02	3,2	0,87	2,5	6,3	3,0	1,0	0,3	3,1	27,0	32,0	3,05	0,381
31 5922 3042 01				12							3,095	0,387
31 5922 3043 00				18							3,14	0,393
31 5922 3044 10			3,2	6,3					32,0	32,5	3,18	0,311
31 5922 3045 09				12							3,225	0,315
31 5922 3046 08				18							3,27	0,319
31 5922 3047 07			4,0	6,3					36,5	33,0	3,25	0,254
31 5922 3048 06				12							3,295	0,257
31 5922 3049 05				18							3,34	0,261
31 5922 3051 00			5,0	6,3					44,5	36,5	3,93	0,246
31 5922 3052 10				12							3,975	0,248
31 5922 3053 09				18							4,02	0,251
31 5922 3054 08			6,3	6,3					53,0	37,0	4,085	0,203
31 5922 3055 07				12							4,13	0,205
31 5922 3056 06				18							4,175	0,207
31 5922 3057 05			8,0	6,3					66,0	43,5	5,35	0,209
31 5922 3058 04				12							5,395	0,211
31 5922 3059 03				18							5,44	0,213
31 5922 3061 09			10,0	6,3					79,0	45,0	5,6	0,175
31 5922 3062 08				12							5,645	0,176
31 5922 3063 07				18							5,69	0,178

Продолжение табл. 3

Размеры, м

Код ОКП	Грузоподъемность Q, т	Вылет		Высота подъема H	Расстояние		Задний габарит L_2	Вертикальный подход h, не более	Статическая нагрузка на колесо крана, кН, не более		Конструктивная масса, т, не более	Удельная масса, т/т м
		наименьший R_{min}	наибольший R_{max}		между осями горизонтальных рельсов S	от оси вращения до оси вертикального рельса L_1			горизонтальное T	вертикальное V		
31 5922 6074 03	5,0	1,045	2,5	6,3	3,0	1,0	0,3	3,1	40,0	45,0	3,810	0,305
31 5922 6075 02				12							3,865	0,309
31 5922 6076 01				18							3,925	0,314
31 5922 6077 00			3,2	6,3					47,0	46,0	3,975	0,248
31 5922 6078 10				12							4,030	0,252
31 5922 6079 09				18							4,090	0,256
31 5922 6081 04			4,0	6,3					56,0	46,5	4,060	0,203
31 5922 6082 03				12							4,115	0,206
31 5922 6083 02				18							4,175	0,209
31 5922 6084 01			5,0	6,3					67,0	52,0	5,220	0,209
31 5922 6085 00				12							5,275	0,211
31 5922 6086 10				18							5,335	0,213
31 5922 6087 09			6,3	6,3					80,0	53,0	5,380	0,171
31 5922 6088 08				12							5,435	0,173
31 5922 6089 09				18							5,495	0,174
31 5922 6091 02			8,0	6,3					97,5	55,5	5,830	0,146
31 5922 6092 01				12							5,885	0,147
31 5922 6093 00				18							5,995	0,137
31 5922 6094 10			10,0	6,3					118,0	57,0	6,180	0,124
31 5922 6095 09				12							6,235	0,125
31 5922 6096 08				18							6,295	0,126

Продолжение табл. 3

Размеры, м

Код ОКП	Грузоподъемность Q, т	Вылет		Высота подъема H	Расстояние		Задний габарит L_2	Вертикальный подход h_1, не более	Статическая нагрузка на колесо крана, кН, не более		Конструктивная масса, т, не более	Удельная масса, т/т · м
		наименьший R_{min}	наибольший R_{max}		между осями горизонтальных рельсов S	от оси вращения до оси вертикального рельса L_1			горизонтальное T	вертикальное V		
31 5922 7041 08	8,0	1,06	2,5	6,3	3,0	1,0	0,3	3,1	64,0	71,5	5,800	0,29
31 5922 7042 07				12							6,000	0,3
31 5922 7043 06				18							6,200	0,31
31 5922 7044 05			3,2	6,3					75,5	73,0	6,100	0,238
31 5922 7045 04				12							6,300	0,246
31 5922 7046 03				18							6,500	0,254
31 5922 7047 02			4,0	6,3					89,0	74,5	6,400	0,2
31 5922 7048 01				12							6,600	0,206
31 5922 7049 00				18							6,810	0,213
31 5922 7051 06			5,0	6,3					105,1	76,0	6,700	0,167
31 5922 7052 05				12							6,900	0,216
31 5922 7053 04				18							7,115	0,222
31 5922 7054 03			6,3	6,3					126,5	77,0	6,840	0,136
31 5922 7055 02				12							7,040	0,140
31 5922 7056 01				18							7,255	0,144
31 5922 8031 06	12,5		2,5	6,3					92,0	99,0	6,900	0,221
31 5922 8032 05				12							7,100	0,227
31 5922 8033 04				18							7,200	0,230
31 5922 8034 03			3,2	6,3					109,0	100,0	7,000	0,175
31 5922 8035 02				12							7,200	0,18
31 5922 8036 01				18							7,400	0,185

Размеры, м

Код ОКП	Грузоподъемность Q, т	Вылет		Высота подъема H	Расстояние		Задний габарит L_2	Вертикальный подход h_1, не более	Статическая нагрузка на колесо крана, кН, не более		Конструктивная масса, т, не более	Удельная масса, т/т · м
		наименьший R_{min}	наибольший R_{max}		между осями горизонтальных рельсов S	от оси вращения до оси вертикального рельса L_1			горизонтальное T	вертикальное V		
31 5922 8037 00	12,5	1,06	4,0	6,3	3,0	1,0	0,3	3,1	127,5	100,5	7,100	0,142
31 5922 8038 10				12							7,300	0,146
31 5922 8039 09				18							7,500	0,15
31 5922 9021 04	16,0		2,5	6,3					113,0	118,0	7,100	0,139
31 5922 9022 03				12							7,300	0,143
31 5922 9023 02				18							7,500	0,146
31 5922 9024 01			3,2	6,3					133,5	118,5	7,200	0,112
31 5922 9025 00				12							7,400	0,116
31 5922 9026 10				18							7,600	0,119

Допускается отклонение линейных размеров на ± 5 %.

3. Скорости механизмов крана типа 1:

0,32 м/с — механизма подъема;

0,63 м/с — механизма передвижения грузовой тележки;

1,6 м/с — механизма передвижения крана.

Скорости механизмов кранов типов 2 и 3:

0,14 м/с (8 м/мин) — механизма подъема кранов грузоподъемностью 1—8 т;

0,071 м/с (4 м/мин) — механизма подъема кранов грузоподъемностью 12,5 и 16 т;

0,5 м/с (32 м/мин) — механизма передвижения грузовой тележки;

0,8 м/с (50 м/мин) — механизма передвижения крана;

0,008 $с^{-1}$ (0,5 об/мин) — частота вращения консоли с вылетом крюка 8 и 10 м для крана типа 3;

0,016 $с^{-1}$ (1 об/мин) — частота вращения консоли с вылетом крюка 5 и 6,3 м для кранов типа 3;

0,032 $с^{-1}$ (2 об/мин) — частота вращения консоли с вылетом крюка 2,5; 3,2; 4 м для кранов типа 3.

Допускается отклонение скоростей на ± 15 %.

4. Условное обозначение должно состоять из аббревиатуры ККП (кран консольный передвижной), обозначения типа, значений грузоподъемности, наибольшего вылета крюка и высоты подъема.

Пример условного обозначения крана типа 2 грузоподъемностью 2 т, с наибольшим вылетом крюка 10 м и высотой подъема 12 м:

ККП2—2—10—12 ГОСТ 28448—90

5. Установленная мощность электродвигателей и удельный расход электроэнергии не должны превышать значений, указанных в табл. 4.

Таблица 4

Грузоподъемность, т	Установленная мощность электродвигателей N, кВт, не более		Удельный расход электроэнергии, Втч/т цикл, не более	
	Тип 1	Типы 2 и 3	Тип 1	Типы 2 и 3
1,0	—	3,4	—	28,5
2,0	—	5,0	—	25,5
3,2	—	10,0	—	23,8
5,0	25,6	13,1	45,0	22,6
8,0	36,5	22,3	41,0	22,0
12,5	48,5	21,0	39,0	20,0
16,0	72,5	37,1	39,0	20,0

6. Диапазон подъема крюка для кранов типов 2 и 3 — в соответствии с технической характеристикой электрической тали.

7. Установочные размеры кранов на подкрановые пути с указанием предельных отклонений размеров на укладку подкрановых рельсов приведены на черт. 4 и в табл. 5.

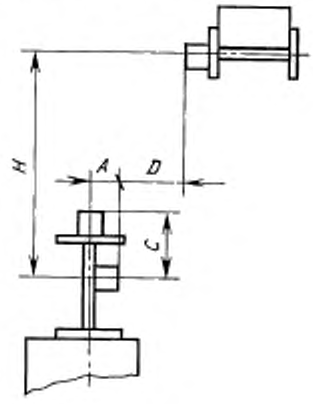

Черт.4

Таблица 5

Установочные размеры кранов на подкрановые пути	Размеры, мм		Номинальные значения отклонений, мм	
	Тип 1	Типы 2 и 3	при монтаже	при эксплуатации
A	65 (100)	250	+6 −7	+8 −10
C	265 (320)	265	+8 −5	+10 −7
D	500 (800)	315	0 (0) −8 (−10)	+3 (+5) −10 (−12)
H	3000 (5000)	3000	± 6 (± 8)	± 8 (± 10)
Разность отметок опорных рельсов на соседних колоннах при пролетах между ними до 6 м			6	9
Разность отметок опорных рельсов на соседних колоннах при пролетах между ними больше 6 м			12	18
Взаимное смещение торцов стыкуемых рельсов			2	3
Отклонение рельсов от прямой линии на участке длиной 30 м			15	20
Зазоры в стыках рельсов при температуре 0 °С и длине рельса 12,5 м			4	

Примечание. Размеры в скобках даны для кранов типа 1 грузоподъемностью 12,5 и 16 т.

8. Рекомендуемые коэффициенты жесткости и динамичности для выбора подкрановых путей кранов при расстоянии между опорными колоннами 6,0 м даны в табл. 6.

Таблица 6

Коэффициенты жесткости и динамичности подкрановых путей

Тип крана	Грузоподъемность Q, т	Вылет крюка L, м	Расстояние между осями	Коэффициент жесткости			Коэффициент динамичности	
				Вертикальный рельс $\times 10^7$, Н/м	Горизонтальный рельс		Вертикальный рельс	Горизонтальный верхний и нижний рельсы
					нижний $\times 10^7$, Н/м	верхний $\times 10^7$, Н/м		
1	5,0	5; 6,3; 8	3,0	4,47	4,23	2,55	1,118	1,223
		10		5,40	5,12	3,10	1,113	1,224
	8,0	5,0; 6,3		5,40	5,12	3,10	1,113	1,224
		8,0		6,61	6,27	3,82	1,110	1,226
	12,5	5,0	5,0	4,24	4,02	2,42	1,106	1,226
		6,3		5,19	4,91	2,98	1,097	1,228
	16,0	5,0		5,19	4,91	2,98	1,097	1,228
2; 3	1,0	4; 5; 6,3	3,0	2,69	2,38	0,96	1,111	1,166
		8; 10		3,00	2,73	1,06	1,114	1,170
	2,0	4,0		2,84	2,55	1,00	1,113	1,168
		5,0; 6,3		3,26	3,00	1,14	1,116	1,173
		8; 10		3,92	3,69	1,34	1,120	1,18
	3,2	4,0		3,26	3,00	1,14	1,116	1,173
		5,0; 6,3		3,92	3,69	1,34	1,120	1,180
		8,0; 10,0		4,97	4,8	1,66	1,127	1,192

Продолжение табл. 6

Тип крана	Грузоподъемность Q, т	Вылет крюка L, м	Расстояние между осями	Коэффициент жесткости			Коэффициент динамичности	
				Вертикальный рельс $\times 10^7$, Н/м	Горизонтальный рельс		Вертикальный рельс	Горизонтальный верхний и нижний рельсы
					нижний $\times 10^7$, Н/м	верхний $\times 10^7$, Н/м		
2; 3	5,0	4,0	3,0	3,92	3,69	1,34	1,120	1,180
		5,0; 6,3		4,97	4,8	1,66	1,127	1,192
		8,0; 10,0		6,59	6,51	2,17	1,138	1,210
	8,0	4,0		4,97	4,8	1,66	1,127	1,192
		5,0; 6,3		6,59	6,51	2,17	1,138	1,210
	12,5	4,0; 5,0		7,8	7,78	2,54	1,146	1,223
	16,0	4,0		7,8	7,78	2,54	1,146	1,223

ИНФОРМАЦИОННЫЕ ДАННЫЕ

1. **РАЗРАБОТАН И ВНЕСЕН Министерством тяжелого машиностроения СССР**

2. **УТВЕРЖДЕН И ВВЕДЕН В ДЕЙСТВИЕ Постановлением Государственного комитета СССР по управлению качеством продукции и стандартам от 22.02.90 № 264**

3. **ВВЕДЕН ВПЕРВЫЕ**

4. **ССЫЛОЧНЫЕ НОРМАТИВНО-ТЕХНИЧЕСКИЕ ДОКУМЕНТЫ**

Обозначение НТД, на который дана ссылка	Номер пункта
ГОСТ 15150—69	Вводная часть
ГОСТ 22584—96	»
ГОСТ 25546—82	»

5. **Ограничение срока действия снято по протоколу № 5—94 Межгосударственного совета по стандартизации, метрологии и сертификации (ИУС 11-12—94)**

6. **ПЕРЕИЗДАНИЕ. Ноябрь 2005 г.**

Редактор *М.И. Максимова*
Технический редактор *О.Н. Власова*
Корректор *Р.А. Ментова*
Компьютерная верстка *В.И. Грищенко*

Сдано в набор 27.10.2005. Подписано в печать 16.12.2005. Формат 60x84$^1/_8$. Бумага офсетная. Гарнитура Таймс.
Печать офсетная. Усл. печ. л. 2,79. Уч.-изд.л. 1,90. Тираж 70 экз. Зак. 948. С 2237.

ФГУП «Стандартинформ», 123995 Москва, Гранатный пер., 4.
gost.e-ecolog.ru
Набрано во ФГУП «Стандартинформ» на ПЭВМ.
Отпечатано в филиале ФГУП «Стандартинформ» — тип.«Московский печатник», 105062 Москва, Лялин пер., 6

gost.e-ecolog.ru