УДК 621.941.232-229.25:006.354

Группа Г27
6117-0780

ГОСУДАРСТВЕННЫЙ СТАНДАРТ СОЮЗА ССР

ВТУЛКИ ЗАЖИМНЫЕ С НАКЛОННО РАСПОЛОЖЕННЫМ ЦИЛИНДРИЧЕСКИМ ОТВЕРСТИЕМ К ТОКАРНО-РЕВОЛЬВЕРНЫМ СТАНКАМ

Конструкция и размеры

Turret lathe collets with inclined cylindrical hole. Design and dimensions

ГОСТ 17181—71*

Взамен
МН 1010—60

Постановлением Государственного комитета стандартов Совета Министров СССР от 10 сентября 1971 г. № 1572 срок введения установлен

с 01.01 1973 г.

Проверен в 1981 г.

Несоблюдение стандарта преследуется по закону

1. Настоящий стандарт соответствует рекомендации СЭВ по стандартизации РС 2308—69.

2. Конструкция и размеры втулок должны соответствовать указанным на чертеже и в таблице.

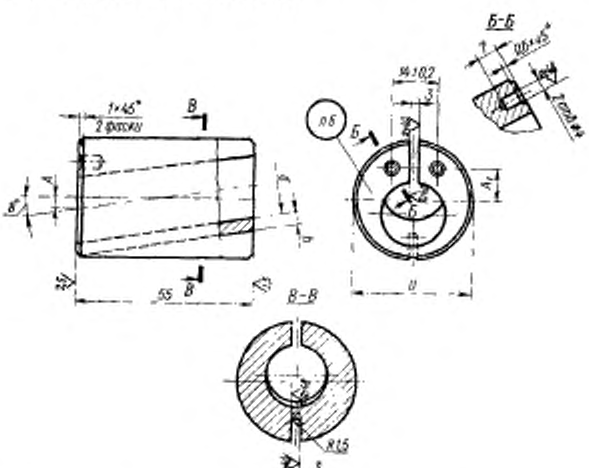

Издание официальное

Перепечатка воспрещена

★

** Переиздание декабрь 1981 г. с Изменением № 1, утвержденным в марте 1981 г. (ИУС № 5 — 1981 г.)*

gost.e-ecolog.ru

Размеры в мм

Обозначение втулок	Применяемость	D	d	A	A_1	h	Масса, кг ≈
6117-0781		30	10	7	8	3,0	0,24
6117-0782			(15)	4			0,21
6117-0783			16				0,20
6117-0784		32	(15)			3,5	0,25
6117-0785			16				0,24
6117-0786		38*	(15)	6	10	4,0	0,40
6117-0787			16				0,39
6117-0788			20	4			0,33
6117-0789		40	(15)	7	12		0,44
6117-0790			16				0,43
6117-0791			20	5			0,39
6117-0792		50		10	16		0,68

* Для оснащения станков, выпущенных до 1 января 1972 г.

Примечание. Размеры, заключенные в скобки, по возможности не применять.

Пример условного обозначения втулки диаметрами $D=30$ мм, $d=10$ мм:

Втулка 6117-0781 ГОСТ 17181—71

(Измененная редакция, Изм. № 1).

3. Материал — сталь марки У7 по ГОСТ 1435—74.

4. Допуск угла — 13-я степень точности по СТ СЭВ 178—75.

(Измененная редакция, Изм. № 1).

5. Остальные технические требования — по ГОСТ 17166—71.

6. Маркировать: обозначение втулки и товарный знак предприятия-изготовителя.

gost.e-ecolog.ru