УДК 621.643.4.065:006.354

Группа Г18

ГОСУДАРСТВЕННЫЙ СТАНДАРТ СОЮЗА ССР

ШТУЦЕРА ПРИВАРНЫЕ ДЛЯ СОЕДИНЕНИЙ ТРУБОПРОВОДОВ ПО ВНУТРЕННЕМУ КОНУСУ

Конструкция и размеры

Welded fittings for tube connections on internal cone. Construction and dimensions

ГОСТ 16045—70

Постановлением Комитета стандартов, мер и измерительных приборов при Совете Министров СССР от 5 июня 1970 г. № 839 срок введения установлен

с 01.01.71

Несоблюдение стандарта преследуется по закону

1. Конструкция и размеры приварных штуцеров должны соответствовать указанным на чертеже и в таблице.

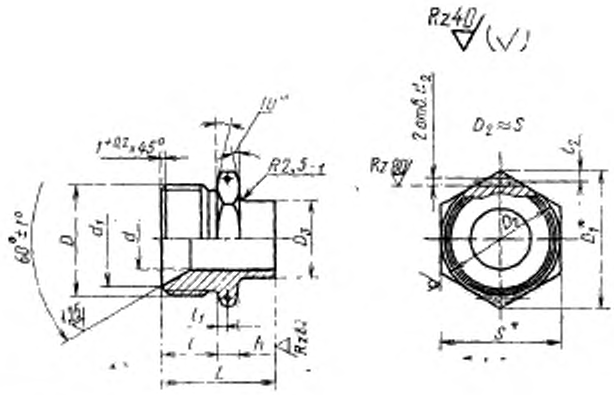

* Размеры для справок.

Издание официальное

★

Перепечатка воспрещена

Переиздание. Июнь 1987 г.

gost.e-ecolog.ru

Размеры, мм

Наружный диаметр труб $D_н$	d	d_1	d_2 Пред. откл. $^{+0,12}_{-0,06}$	Резьба D	D_1	D_2	S	l ±0,4	l_1 ±0,2	l_2 ±0,2	L ±0,4	h +0,2	Масса 100 шт., в кг
6	4,0	11,0	1,5	М14×1,5	19,6	6,5	17	13	2,5	2,0	26	5	2,17
8	6,0	13,0		М16×1,5		8,5							2,42
10	8,0	15,0		М18×1,5	21,9	10,5	19						2,94
12	10,0	17,0		М20×1,5	25,4	12,5	22		3,0		28	6	3,76
14	12,0	19,0		М22×1,5	27,7	14,5	24						4,27
16	14,0	21,0		М24×1,5	31,2	16,5	27	15			30		5,43
18	15,5	24,0		М27×1,5	34,6	18,5	30						6,48
20	17,5	27,0		М30×1,5	36,9	20,5	32						7,77
22	19,5	29,0		М33×1,5	41,6	22,5	36	16			32		9,39
25	22,5	32,0		М36×1,5	47,3	25,5	41	17			33	7	12,40
28	25,5	35,0		М39×1,5		28,5							12,63
30	27,5	35,5				30,5				3,5	34		12,23
32	29,5	38,0	2,0	М42×1,5	51,3	32,5	46		4,0	2,5	35	8	16,01
34	31,5	41,0		М45×1,5		34,5							16,40
36	33,5	44,0		М43×1,5	57,7	36,5	50						19,93
38	35,5					38,5							17,39

2. Материал: сталь марки 12Х18Н9Т (Х18Н9Т).
3. Технические требования — по ГОСТ 16078—70.

Пример условного обозначения приварного штуцера к трубопроводу $D_н$ 16:

Штуцер приварной 16—012 ГОСТ 16045—70

То же, для изделий авиационной и общей техники:

Штуцер приварной 16—012А ГОСТ 16045—70

gost.e-ecolog.ru