УДК 621.643.4:006.354 Группа Г18

ГОСУДАРСТВЕННЫЙ СТАНДАРТ СОЮЗА ССР

ПРОХОДНИКИ ВВЕРТНЫЕ ПОД РЕЗИНОВОЕ УПЛОТНЕНИЕ ДЛЯ СОЕДИНЕНИЙ ТРУБОПРОВОДОВ ПО ВНУТРЕННЕМУ КОНУСУ

Конструкция и размеры

Screwed unions for rubber packer for tube connections on internal cone. Construction and dimensions

ГОСТ 16070—70*

Постановлением Комитета стандартов, мер и измерительных приборов при Совете Министров СССР от 5 июня 1970 г. № 839 срок введения установлен с 01.01.71

Несоблюдение стандарта преследуется по закону

1. Конструкция и размеры ввертных проходников должны соответствовать указанным на чертеже и в таблице.

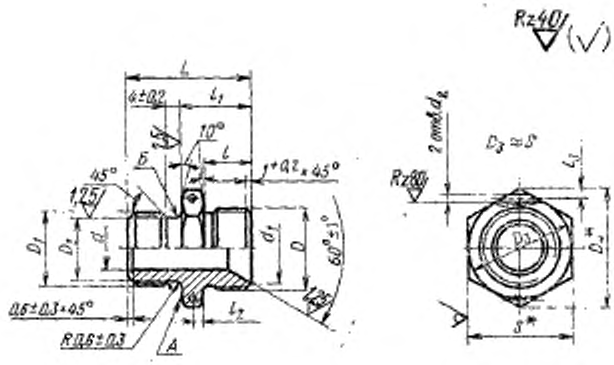

* Размеры для справок.

Издание официальное ★ Перепечатка воспрещена

* Переиздание (июнь 1987 г.) с Изменениями № 1, 2, утвержденными в декабре 1980 г., феврале 1986 г. (ИУС 3—81, 5—86).

gost.e-ecolog.ru

Размеры, мм

Наружный диаметр труб $D_н$	d	d_1	d_2 Пред. откл. $^{+0,12}_{-0,06}$	Резьба D	Резьба D_1	D_3 Пред. откл. по h11	D_4	S	l ±0,4	l_1 Пред. откл. ±0,2	l_2 Пред. откл. ±0,2	l_3 Пред. откл. ±0,2	L Пред. откл. ±0,4	Масса 100 шт. в кг
6	4	11,0	1,5	М14×1,5	М10	7,6	19,6	17	13	18	2,5	2,0	29	1,80
8	6	13,0		М16×1,5	М12×1,5	9,6	21,9	19		19	3,0		31	2,34
10	8	15,0		М18×1,5	М14×1,5	11,6	25,4	22						2,77
12	10	17,0		М20×1,5	М16×1,5	13,6	27,7	24					32	3,41
14	12	19,0		М22×1,5	М20×1,5	17,6	31,2	27					33	3,93
16	14	21,0		М24×1,5	М22×1,5	19,6	34,6	30	15	23	4,0		37	4,49
18	16	24,0		М27×1,5	М24×1,5	21,6	36,9	32					39	6,68
20	18	27,0		М30×1,5	М27×1,5	24,6	41,6	36						6,44
22	20	29,0		М33×1,5	М30×1,5	27,6	47,3	41	16	24			41	7,05
24	22													6,59
25	23	32,0	2,0	М36×1,5	М33×1,5	30,6	53,1	46	17	25		2,5	43	7,73
28	26	35,0		М39×1,5	М36×1,5	33,6							44	9,54
30	28	35,5												10,18
32	30	38,0		М42×1,5	М39×1,5	36,6	57,7	50					45	12,30
34	32	41,0		М45×1,5	М42×1,5	39,6	63,5	55						15,32
36	34	44,0		М48×1,5	М45×1,5	42,6								16,34
38	36													18,68

(Измененная редакция, Изм. № 1).

2. Материал: сталь марок 45, 38ХА, 13Х11Н2В2МФ (1Х12Н2ВМФ).

3. Допуски торцового биения поверхности А и радиального — поверхности Б относительно оси резьбы D_1 — 0,08 мм.

(Измененная редакция, Изм. № 2).

4. Покрытие кадмием (цинком) поверхности *Б* не допускается.

5. Технические требования — по ГОСТ 16078—70.

Пример условного обозначения ввертного проходника к трубопроводу $D_н$ 16 из стали марки 45:

Проходник ввертной 16—022 ГОСТ 16070—70

То же, из стали марки 38ХА:

Проходник ввертной 16—021 ГОСТ 16070—70

То же, из стали марки 13Х11Н2В2МФ:

Проходник ввертной 16—011 ГОСТ 16070—70

То же, для изделий авиационной и общей техники:

Проходник ввертной 16—022А ГОСТ 16070—70

Проходник ввертной 16—021А ГОСТ 16070—70

Проходник ввертной 16—011А ГОСТ 16070—70

gost.e-ecolog.ru