УДК 621.983.073.06 : 006.354

Группа Г22
1003-0410

ГОСУДАРСТВЕННЫЙ СТАНДАРТ СОЮЗА ССР

БЛОКИ КАЛИБРОВОЧНЫХ ШТАМПОВ С ЗАДНИМ РАСПОЛОЖЕНИЕМ НАПРАВЛЯЮЩИХ КОЛОНОК

Конструкция и размеры

Die blocks of sizing dies with rear location of guide posts. Construction and dimensions

ГОСТ 16377—70

ОКП 39 6323

Дата введения 01.01.72

Несоблюдение стандарта преследуется по закону

1. Настоящий стандарт распространяется на блоки штампов с задним расположением направляющих колонок, предназначенных для калибровки на чеканочных прессах по ГОСТ 5384—84.

2. Конструкция и размеры блоков должны соответствовать указанным на черт. 1 и в табл. 1 и 2.

Издание официальное

Перепечатка воспрещена

gost.e-ecolog.ru

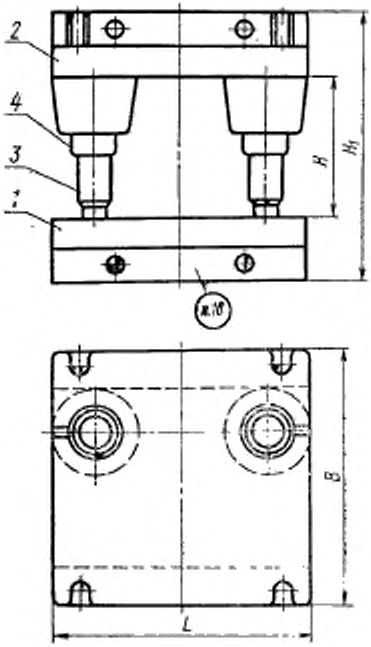

Черт. 1

Таблица 1

Размеры в мм

Обозначения блоков	Применяемость	Усилие пресса, кН (тс)	L=B	H		H1		Масса, кг, не более
				наим.	наиб.	наим.	наиб.	
				при нижнем положении ползуна пресса				
1003-0411		4000(400)	320	200	215	360	375	128,5
1003-0412		6300(630)	400	165	180	365	380	264,0
1003-0413		10000(1000)	500			415	430	449,5
1003-0414		16000(1600)	630	210	230	490	510	799,0

Таблица 2

Обозначения блоков	Дет. 1. Плита нижняя	Дет. 2. Плита верхняя	Дет. 3. Колонка ГОСТ 13119—81	Дет. 4. Втулка ГОСТ 13121—83
	Количество			
	1	1	2	2
	Обозначения деталей			
1003-0411	1003-0411/001	1003-0411/002	1030-5564-20-6	1032-3131-20-6
1003-0412	1003-0412/001	1003-0412/002	1030-5626-20-6	1032-3163-20-6
1003-0413	1003-0413/001	1003-0413/002		
1003-0414	1003-0414/001	1003-0414/002	1030-5726-20-6	1032-3218-20-6

Пример условного обозначения блока $L=400$ мм, с плитами из стали марки 45Л по ГОСТ 977—75:

Блок 1003-0412—45Л ГОСТ 16377—70

3. Конструкция и размеры нижних плит должны соответствовать указанным на черт. 2 и в табл. 3.

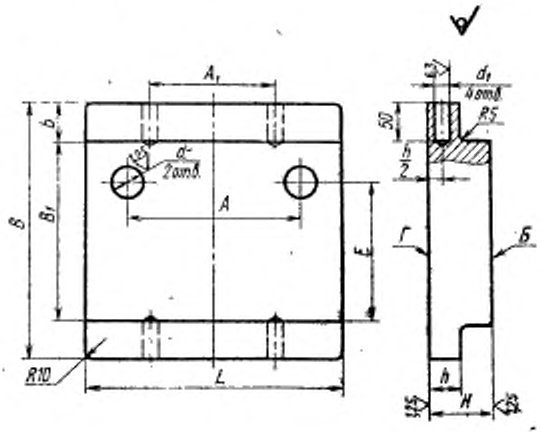

Черт. 2

Таблица 3

Размеры в мм

Обозначения нижних плит	$L=B$	B_1	H	Непараллельность поверхности $Б$ относительно поверхности $Г$		d H7	A	A_1	E	b	h	d_1	Масса, кг, не более
				на длине L	на ширине B_1								
1003-0411/001	320	220	80	0,025	0,025	45	200	150	160	50	50	22	55,0
1003-0412/001	400	300	100	0,040		50	270	200	235				118,0
1003-0413/001	500	380	125				370	250	315	60	60	25	208,0
1003-0414/001	630	500	140		0,040	63	460	500	415	65			376,0

Пример условного обозначения нижней плиты $L=400$ мм, из стали марки 45Л по ГОСТ 977—75:

Плита 1003-0412/001—45Л ГОСТ 16377—70

4. Конструкция и размеры верхних плит должны соответствовать указанным на черт. 3 и в табл. 4.

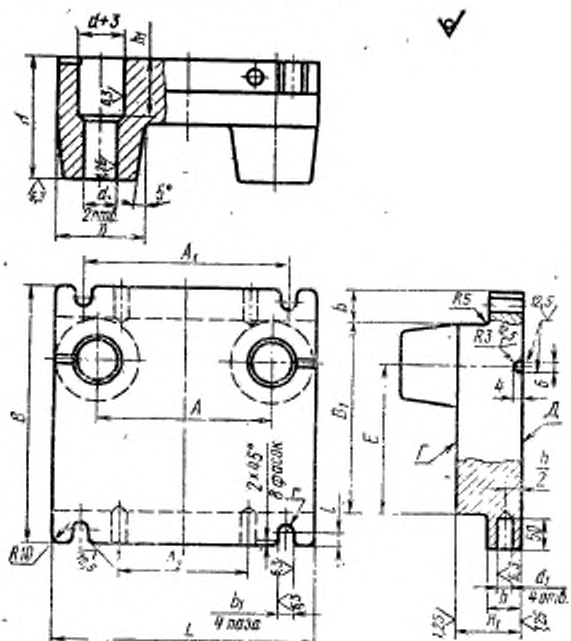

Черт. 3

Таблица 4

Размеры в мм

Обозначение верхних плит	$L=B$	B_1	H	H_1	Непараллельность поверхности $Г$ относительно поверхности $Д$		d_{H7}	A	A_1	A_2	E	D	b	b_1	l	r	h	h_1	d_1	Масса, кг, не более
					на длине L	на ширине B_1														
1003-0411/002	320	220	160	80	0,025	0,025	60	200	250	150	160	120	50	26	22	13	50	80	22	62,5
1003-0412/002	400	300	190	100	0,040		67	270	320	200	235	130						100		132,0
1003-0413/002	500	380	240	125				370	400	250	315		60	32	25	16	60	120	25	227,5
1003-0414/002	630	500		140		0,040	85	460	320	500	415	170	65							398,0

Пример условного обозначения плиты $L=400$ мм, из стали марки 45Л по ГОСТ 977—75:

Плита 1003-0412/002—45Л ГОСТ 16377—70

2—4. **(Измененная редакция, Изм. № 1, 2).**

5. Материал плит — сталь марки 45Л по ГОСТ 977—75. Допускается замена сталями других марок с механическими свойствами не ниже, чем у стали марки 45Л.

6. Твердость плит — НВ 300 . . . 360.

7. По требованию заказчика допускается изготовление кованых плит.

8. Нормы точности блоков — по ГОСТ 13139—74.

9. Остальные технические требования — по ГОСТ 16380—70.

10. Маркировать: условное обозначение блока без наименова ния и товарный знак.

ИНФОРМАЦИОННЫЕ ДАННЫЕ

1. РАЗРАБОТАН И ВНЕСЕН Всесоюзным научно-исследовательским институтом по нормализации в машиностроении (ВНИИНМАШ)

ИСПОЛНИТЕЛИ

Г. А. Яновский (руководитель темы); Н. Н. Герасимов; М. А. Нестеров; В. П. Курганов; К. Н. Воронцова

2. УТВЕРЖДЕН И ВВЕДЕН В ДЕЙСТВИЕ Постановлением Комитета стандартов, мер и измерительных приборов при Совете Министров СССР от 08.10.70 № 1463

3. Срок проверки — 1991 г. Периодичность проверки — 5 лет.

4. ВЗАМЕН МН 4558—63

5. ССЫЛОЧНЫЕ НОРМАТИВНО-ТЕХНИЧЕСКИЕ ДОКУМЕНТЫ

Обозначение НТД, на который дана ссылка	Номер пункта
ГОСТ 977—75	2; 3; 4; 5
ГОСТ 5384—84	1
ГОСТ 13119—81	2
ГОСТ 13121—83	2
ГОСТ 13139—74	8
ГОСТ 16380—70	9

6. ПЕРЕИЗДАНИЕ (февраль 1988 г.) с Изменениями № 1, 2, утвержденными в июле 1980 г., июле 1987 г. (ИУС 10—80, 12—87).

gost.e-ecolog.ru