УДК 621.744.33:006.354

Группа Г44
0273-0050

ГОСУДАРСТВЕННЫЙ СТАНДАРТ СОЮЗА ССР

ОПОКИ ЛИТЕЙНЫЕ ЦЕЛЬНОЛИТЫЕ СТАЛЬНЫЕ КРУГЛЫЕ ДИАМЕТРОМ В СВЕТУ 1200 мм, ВЫСОТОЙ от 200 до 400 мм

Конструкция и размеры

Circular steel all-cast moulding boxes having inside diameter 1200 mm, height from 200 to 400 mm. Construction and dimensions

ГОСТ 14989—69*

Взамен
МН 1994—61

Постановлением Комитета стандартов, мер и измерительных приборов при Совете Министров СССР от 23 сентября 1969 г. № 1062 срок введения установлен
с 01.01 1971 г.
до 01.01 1991 г.

Проверен в 1980 г. Срок действия ограничен

Несоблюдение стандарта преследуется по закону

1. Настоящий стандарт распространяется на литейные цельнолитые стальные круглые опоки, предназначенные для изготовления песчаных литейных форм при машинной, пескометной и ручной формовке.

Стандарт не распространяется на опоки, применяемые при формовке методом прессования под высоким удельным давлением.

2. Конструкция и размеры опок должны соответствовать указанным на чертеже и в таблице.

Издание официальное

Перепечатка воспрещена

* Переиздание (апрель 1981 г.) с Изменением № 1, утвержденным в июле 1980 г.

(ИУС 9—80).

gost.e-ecolog.ru

Исполнение 1

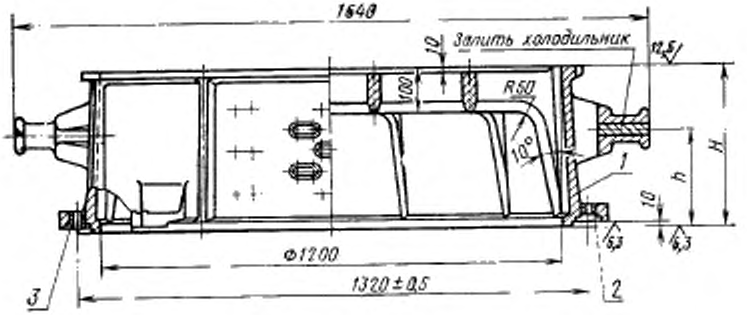

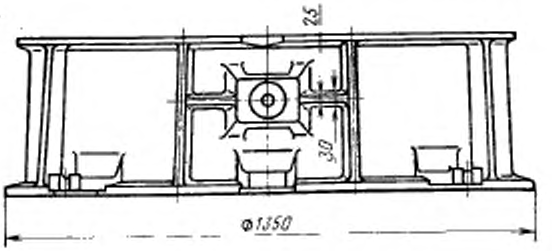

Исполнение 2

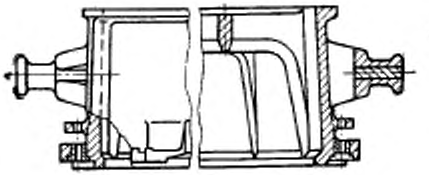

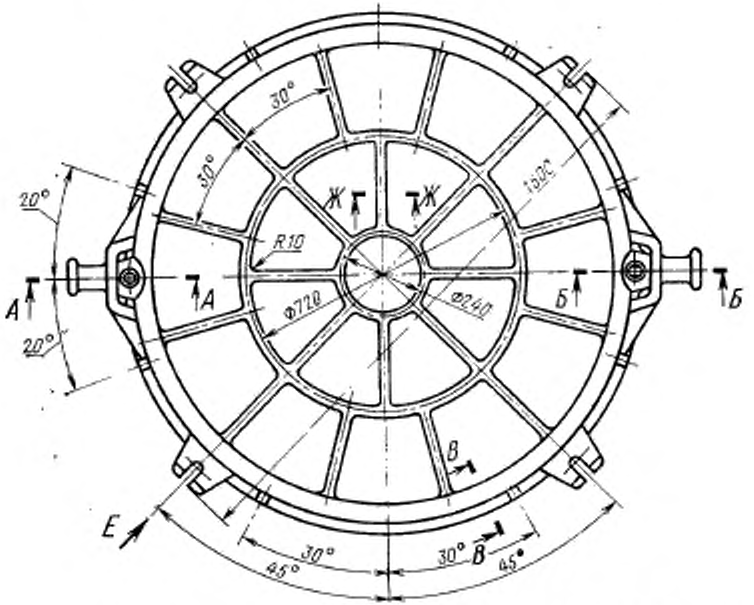

1—корпус; *2*—втулка направляющая 0290-1253 ГОСТ 15019—69 (1 шт.); *3*—втулка центрирующая 0290-1053 ГОСТ 15019—69 (1 шт.).

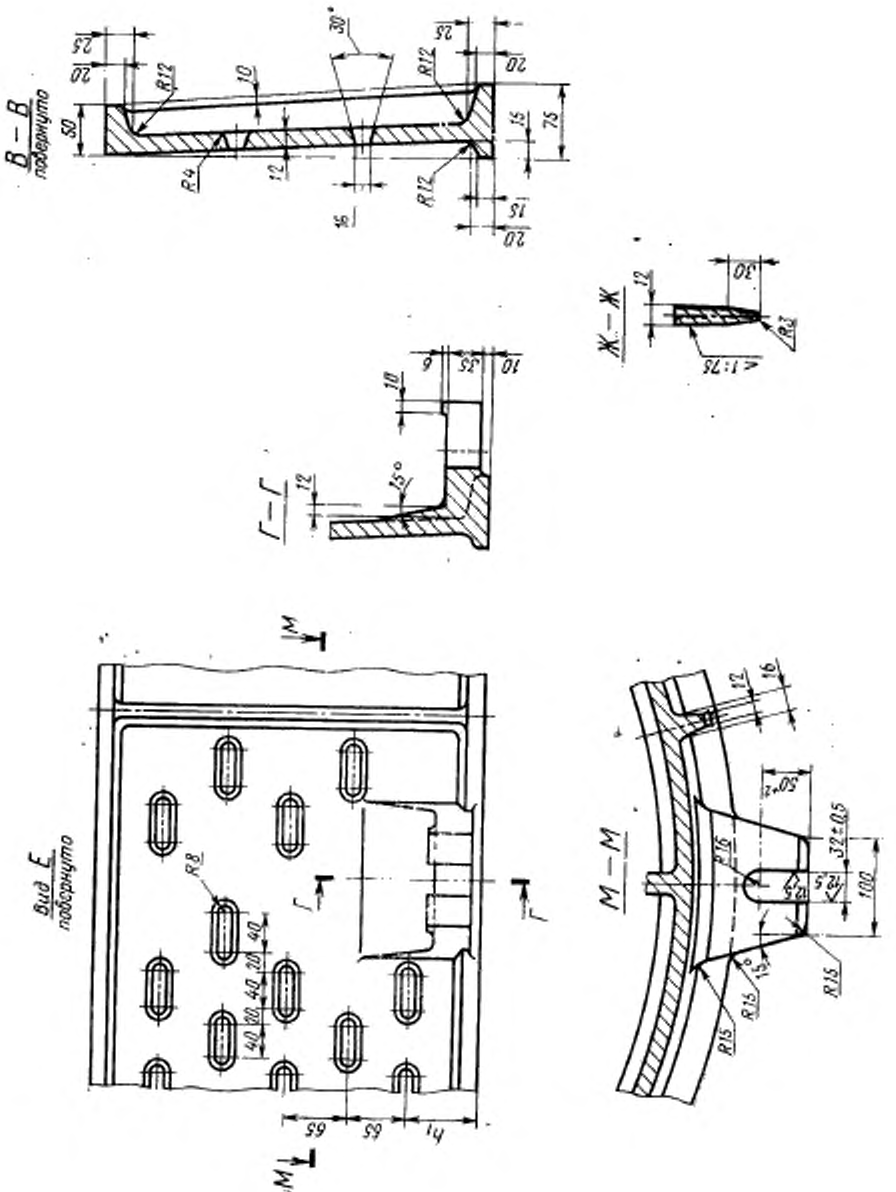
В — В
повернуто
Г — Г
Ж — Ж
Вид Е
повернуто
М — М
R12
R4
R8
R15
R3
30°
15°
50
75
100
32±0,5
50+2
65
h1

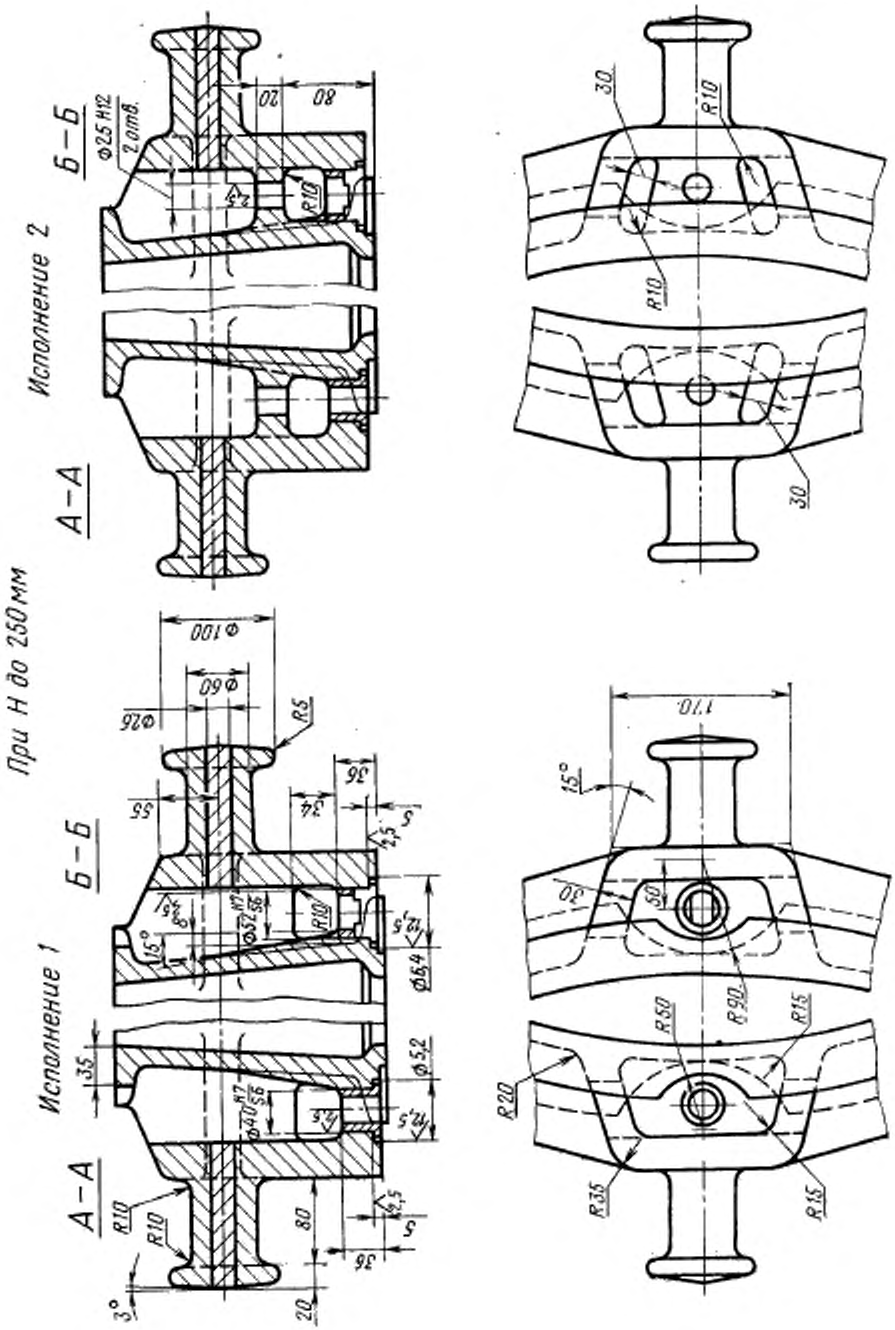
При Н до 250 мм
Исполнение 1
Исполнение 2
А—А
Б—Б
Ф25 Н12
2 отв.
Ф100
Ф60
Ф26
R5
R10
R15
R20
R35
R50
R90
170
15°
3°
20
80
35
36
34
55
5
2,5
12,5
Ф6,4
Ф5,2
Ф40
Ф52
30
50

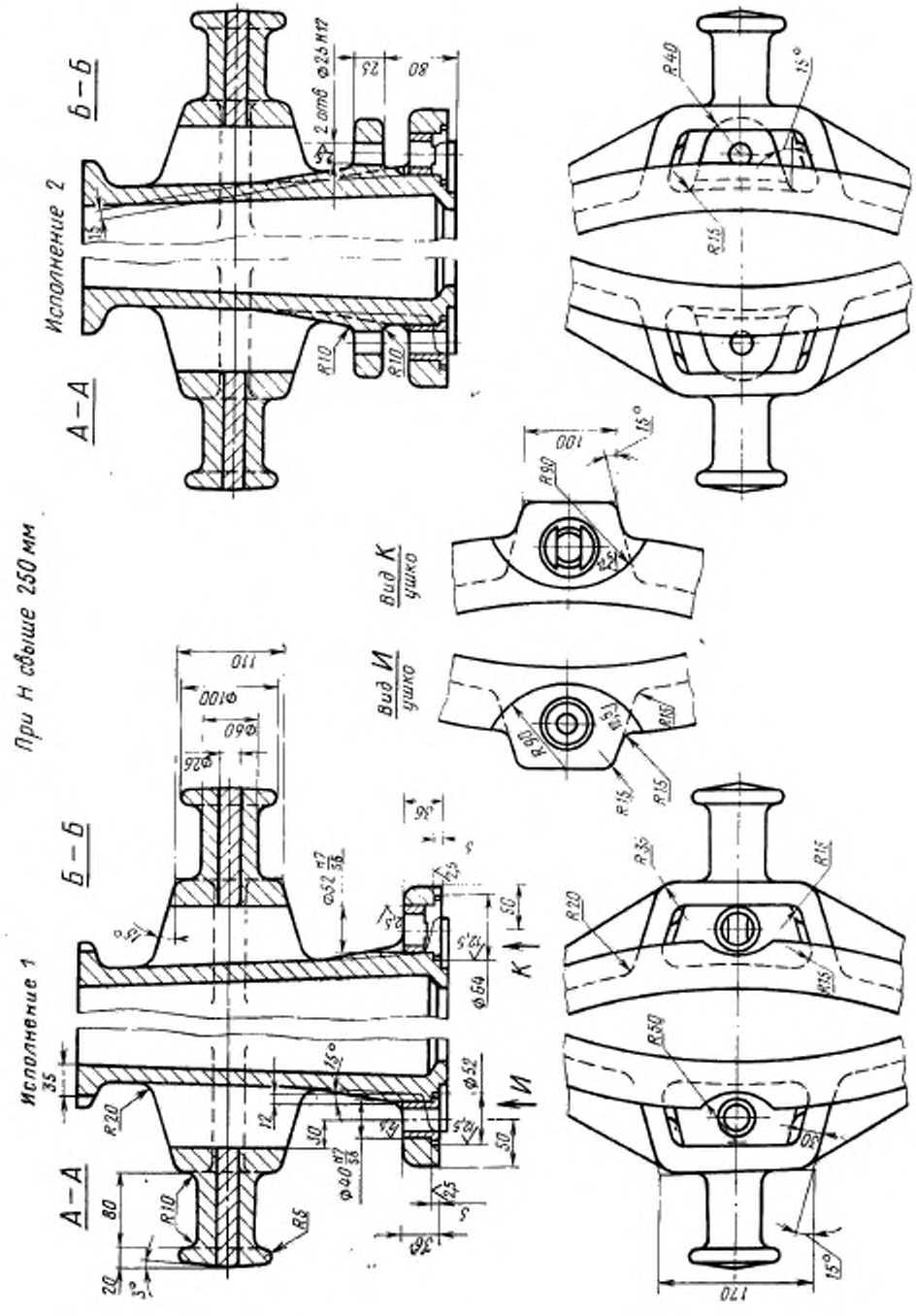
При Н свыше 250 мм
Исполнение 1
Исполнение 2
А—А
Б—Б
Вид И
ушко
Вид К
ушко
2 отв Ф25 Н12
R10
R15
R20
R35
R40
R50
R90
R5
Ф52
Ф64
Ф100
Ф60
Ф26
Ф40
110
100
170
80
35
12
50
15°
3°

Размеры в мм

Обозначение опок		Применяемость		H (пред. откл. ±1,5)	h	h_1	Количество рядов вентиляционных отверстий	Масса, кг
Исполнения		Исполнения						
1	*2*	*1*	*2*					
0273-0051	0273-0052			200	120	68	2	188
0053	0054			250	150	60	3	210
0055	0056			300	180	52	4	332
0273-0057	0273-0058			400	240	70	5	376

Пример условного обозначения опоки $H=400$ мм, исполнения *1*:

Опока 0273-0057 ГОСТ 14989—69

То же, исполнения *2*:

Опока 0273-0058 ГОСТ 14989—69

(Измененная редакция, Изм. № 1).

3. Исполнение *2* только для нижних опок, применяемых при способе спаривания на штырь.
4. По требованию заказчика допускается:
а) применение направляющей втулки 0290-1353 ГОСТ 15019—69;
б) выполнение ребер-крестовин в соответствии с контуром моделей.
5. Неуказанные радиусы — 8 мм.
6. В местах сопряжения ребер, цапф, ушек и платиков со стенками опок вентиляционные отверстия не делать.
7. Технические требования на опоки — по ГОСТ 8909—75.

gost.e-ecolog.ru