ГОСУДАРСТВЕННЫЙ СТАНДАРТ
СОЮЗА ССР

# ТЕЛЕЖКИ ГРУЗОВЫЕ. ТИПЫ, ОСНОВНЫЕ ПАРАМЕТРЫ И РАЗМЕРЫ

ГОСТ 13188—67

Издание официальное

БЗ 10—93

ИЗДАТЕЛЬСТВО СТАНДАРТОВ
Москва

gost.e-ecolog.ru

УДК 621.868.62:006.354 Группа Г86

ГОСУДАРСТВЕННЫЙ СТАНДАРТ СОЮЗА ССР

# ТЕЛЕЖКИ ГРУЗОВЫЕ. ТИПЫ, ОСНОВНЫЕ ПАРАМЕТРЫ И РАЗМЕРЫ

Cargo trucks. Types, basic parameters and dimensions

ГОСТ 13188—67*

ОКП 31 7111

Дата введения 01.07.68

Постановлением Госстандарта № 1378 от 01.06.90 срок действия продлен до 01.01.96

1. Настоящий стандарт распространяется на грузовые тележки номинальной грузоподъемностью от 50 до 3200 кг, предназначенные для внутризаводских и внутрифабричных перевозок тарно-штучных грузов в различных отраслях промышленности, а также в складах и на погрузочно-разгрузочных площадках.

Стандарт не распространяется на самоходные тележки с подъемными устройствами и тележки специального назначения.

2. Грузовые тележки должны изготовляться следующих типов, указанных в табл. 1.

Таблица 1

| Обозначение типов | Номинальная грузоподъемность, кг | Область применения |
|---|---|---|
| 1 | 50; 125; 250; 500 | Транспортирование тарно-штучных грузов; мешков, ящиков, бочек, пакетов, деталей в таре |
| 2 | 125; 250; 500 | Транспортирование в стесненных условиях штучных грузов типа ящиков, бочек, мешков (в вагонах, тесных проходах складов, при нерегулярных и непостоянных перевозках) |

Издание официальное Перепечатка воспрещена

© Издательство стандартов, 1994

* Переиздание (июнь 1994 г.) с Изменениями № 1, 2, утвержденными в декабре 1985 г., июне 1990 г. (ИУС 4—86, 9—90)

*Продолжение табл. 1*

| Обозначение типов | Номинальная грузоподъемность, кг | Область применения |
|---|---|---|
| 3 | 500;<br>1000;<br>2000;<br>3200 | Транспортирование тарно-штучных грузов при помощи электрокар и тягачей |
| 4 | 125;<br>250 | Транспортирование длинномерных грузов и грузов цилиндрической формы |

**1, 2. (Измененная редакция, Изм. № 1).**

3. Основные параметры и размеры тележек типа 1 должны соответствовать указанным на черт. 1 и в табл. 2.

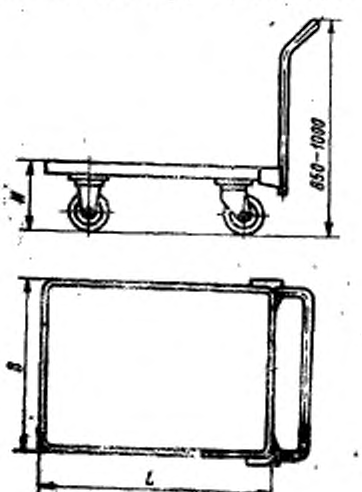


Черт. 1

Примечание. Чертеж не предопределяет конструкцию тележек.

Пример условного обозначения тележки типа 1 номинальной грузоподъемностью 125 кг с габаритными размерами платформы: длиной $L=800$ мм и шириной $B=630$ мм:

*Тележка 13 ГОСТ 13188—67*

Таблица 2

| Наименование основных параметров и размеров | | Норма по типоразмерам | | | | | | |
|---|---|---|---|---|---|---|---|---|
| | | 11 | 12 | 13 | 14 | 15 | 16 | 17 |
| Номинальная грузоподъемность, кг | | 50 | 125 | | 250 | | 500 | |
| Габаритные размеры платформы, мм | Длина $L$ | 630 | | 800 | | 1250 | 800 | 1250 |
| | Ширина $B$ | 400 | | 630 | | 800 | 630 | 800 |
| Высота погрузочной площадки от уровня пола $H$, мм, не более | | 200 | 250 | | 300 | | 350 | |
| Масса тележки, кг, не более | | 15 | 20 | 35 | 60 | 80 | 90 | 120 |

4. Основные параметры и размеры тележек типа 2 должны соответствовать указанным на черт. 2 и в табл. 3.

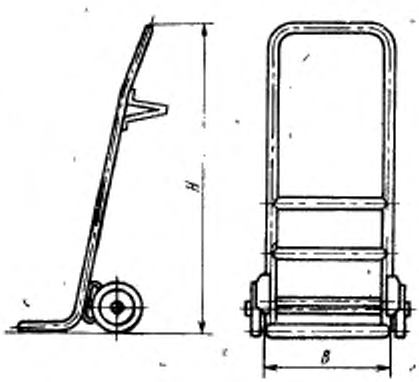


Черт. 2

Примечание. Чертеж не предопределяет конструкцию тележек.

Пример условного обозначения тележки типа 2 номинальной грузоподъемностью 250 кг:

*Тележка 22 ГОСТ 13188—67*

Таблица 3

| Наименование основных параметров и размеров | Норма по типоразмерам | | |
|---|---|---|---|
| | 21 | 22 | 23 |
| Номинальная грузоподъемность, кг | 125 | 250 | 500 |
| Ширина грузовой площадки $B$, мм, не более | 400 | 500 | 600 |
| Высота тележки в вертикальном положении $H$, мм, не более | 1000 | 1200 | 1400 |
| Масса тележки в кг, не более | 25 | 40 | 60 |

5. Основные параметры и размеры тележек типа 3 должны соответствовать указанным на черт. 3 и в табл. 4.

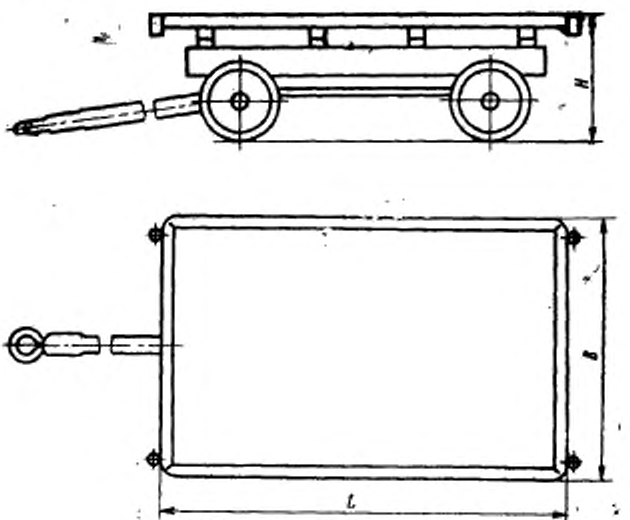


Черт. 3

Примечание. Чертеж не определяет конструкцию тележек.

Таблица 4

| Наименование основных параметров и размеров | | Норма по типоразмерам | | | | |
|---|---|---|---|---|---|---|
| | | 32 | 33 | 34 | 35 | 36 |
| Номинальная грузоподъемность, кг | | 500 | 1000 | | 2000 | 3200 |
| Габаритные размеры платформы, мм | Длина $L$ | 1250 | 1250 | 1600 | 1600 | 2500 |
| | Ширина $B$ | 800 | 800 | 1000 | 1000 | 1250 |
| Высота погрузочной площадки от уровня пола $H$, мм, не более | | 460 | 600 | | 750 | 800 |
| Масса тележки, кг, не более | | 150 | 200 | | 400 | 600 |

Пример условного обозначения тележки типа 3 номинальной грузоподъемностью 3200 кг, с габаритными размерами платформы: длиной $L=2500$ мм и шириной $B=1250$ мм:

*Тележка 36 ГОСТ 13188—67*

**3, 4, 5. (Измененная редакция, Изм. № 1, 2).**

6. Основные параметры и размеры тележки типа 4 должны соответствовать указанным на черт. 4 и в табл. 5.

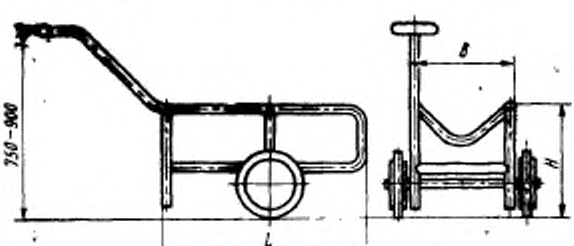


Черт. 4

Примечание. Чертеж не предопределяет конструкцию тележек.

Пример условного обозначения тележки типа 4 номинальной грузоподъемностью 250 кг:

*Тележка 42 ГОСТ 13188—67*

Таблица 5

| Наименование основных параметров и размеров | | Норма по типоразмерам | |
|---|---|---|---|
| | | 41 | 42 |
| Номинальная грузоподъемность, кг | | 125 | 250 |
| Габаритные размеры рабочей части, мм | Длина $L$ | 800 | 1000 |
| | Ширина $B$ | 360 | 500 |
| | Высота $H$, не более | 400 | 560 |
| Масса тележки, кг, не более | | 25 | 40 |

**(Измененная редакция, Изм. № 1).**

**7. (Исключен, Изм. № 1).**

Редактор *А. Л. Владимиров*
Технический редактор *В. Н. Прусакова*
Корректор *Е. Ю. Гебрук*

Сдано в наб. 17.06.94. Подп. в печ. 30.06.94. Усл. печ. л. 0,47. Усл. кр.-отт. 0,47. Уч.-изд. л. 0,32. Тир. 444 экз. С. 1483.

Ордена «Знак Почета» Издательство стандартов, 107076, Москва, Колодезный пер., 14
Калужская типография стандартов, ул. Московская, 256. Зак. 1209

gost.e-ecolog.ru