ГОСУДАРСТВЕННЫЙ СТАНДАРТ РОССИЙСКОЙ ФЕДЕРАЦИИ

Машины для лесного хозяйства

ПИЛЫ ЦЕПНЫЕ ПЕРЕНОСНЫЕ

Минимальные клиренсы и размеры рукояток

Издание официальное

БЗ 9—99/285

ГОССТАНДАРТ РОССИИ
Москва

gost.e-ecolog.ru

Предисловие

1 РАЗРАБОТАН Техническим комитетом ТК 287 «Ручное портативное механизированное оборудование для лесной промышленности и лесного хозяйства»

ВНЕСЕН Управлением машиностроения Госстандарта России

2 ПРИНЯТ И ВВЕДЕН В ДЕЙСТВИЕ Постановлением Госстандарта России от 30 ноября 1999 г. № 488-ст

3 Настоящий стандарт представляет собой полный аутентичный текст ИСО 7914—94 «Машины для лесного хозяйства. Пилы цепные переносные. Минимальные клиренсы и размеры рукояток»

4 ВВЕДЕН ВПЕРВЫЕ

© ИПК Издательство стандартов, 2000

Настоящий стандарт не может быть полностью или частично воспроизведен, тиражирован и распространен в качестве официального издания без разрешения Госстандарта России

УДК 631.242.1.072.3:006.354 ОКС 65.060.80 Г51 ОКП 47 3791

Ключевые слова: пилы, клиренсы, размеры, рукоятки, зона захвата, периметр, дроссель

Редактор *Т.А.Леонова*
Технический редактор *О.Н.Власова*
Корректор *Р.А.Ментова*
Компьютерная верстка *А.Н. Золотаревой*

Изд. лиц. № 021007 от 10.08.95. Сдано в набор 19.01.2000. Подписано в печать 17.02.2000. Усл.печ.л. 0,47. Уч.-изд.л. 0,35. Тираж 172 экз. С 4462. Зак. 149.

ИПК Издательство стандартов, 107076, Москва, Колодезный пер., 14
Набрано в Издательстве на ПЭВМ
Филиал ИПК Издательство стандартов — тип. "Московский печатник", 103062, Москва, Лялин пер., 6
Плр № 080102

ГОСУДАРСТВЕННЫЙ СТАНДАРТ РОССИЙСКОЙ ФЕДЕРАЦИИ

Машины для лесного хозяйства

ПИЛЫ ЦЕПНЫЕ ПЕРЕНОСНЫЕ

Минимальные клиренсы и размеры рукояток

Forestry machinery. Portable chain-saws. Minimum handle clearance and sizes

Дата введения 2001—01—01

1 Область применения

Настоящий стандарт устанавливает размеры клиренсов и низкорасположенных рукояток переносных цепных пил для обеспечения их безопасной и удобной эксплуатации.

Требования стандарта являются обязательными.

2 Общие требования

2.1 **Передняя рукоятка**

Конструкция и расположение передней рукоятки должны быть такими, чтобы рукоятка не имела препятствий для перемещения руки по всей рабочей поверхности.

2.2 **Задняя рукоятка**

На задней рукоятке за рычагом управления дросселем должно быть предусмотрено достаточное пространство для руки в перчатке человека, управляющего пилой.

3 Минимальные размеры клиренсов и рукояток

Минимальные размеры клиренсов и рукояток должны соответствовать установленным в таблице 1 и рисункам 1—4.

Таблица 1 — Размеры клиренсов

Рукоятка	Вид клиренса	Обозначение размера*	Номер рисунка	Минимальный размер, мм
Передняя	Клиренс для пальца в зоне захвата рукоятки	*A*	1	35
	Зона захвата рукоятки	—	2	—
	Клиренс между передней частью корпуса бензопилы и рукояткой слева от плоскости шины на расстоянии 60 мм	*B*	1	40
	Клиренс между передней частью корпуса бензопилы и рукояткой, измеренный по осевой линии направляющей шины	*C*	1	25
Передняя и задняя	Периметр поперечного сечения рукоятки	—	—	65
	Расстояние от задней стороны рычага управления газом до центра передней рукоятки	*D*	1	225

Издание официальное

Окончание таблицы 1

Рукоятка	Вид клиренса	Обозначение размера*	Номер рисунка	Минимальный размер, мм
Задняя	Клиренс для пальца при опущенном рычаге управления газом	*E*	3	30
	Клиренс ниже опущенного рычага управления газом	*F*	3	35
	Клиренс за рычагом управления газом	*G*	4	4×25

*Обозначения размеров и расположение клиренсов приведены на соответствующих рисунках.

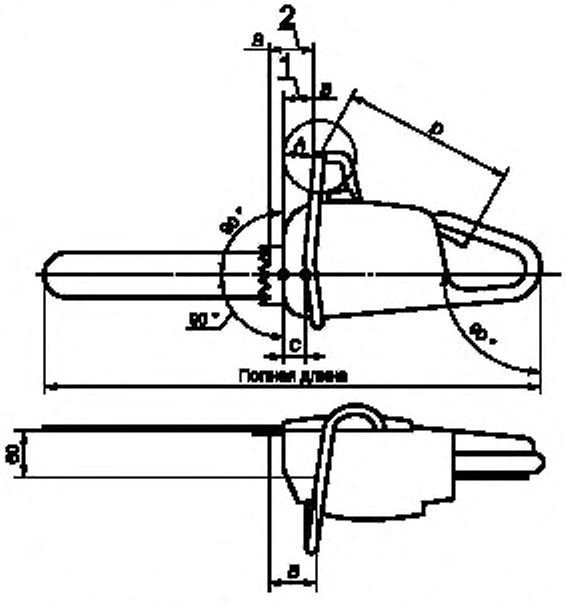

1 — для съемного упора или без зубчатого упора; *2* — для постоянного зубчатого упора

Рисунок 1 — Клиренсы передней рукоятки и расстояние между передней и задней рукоятками

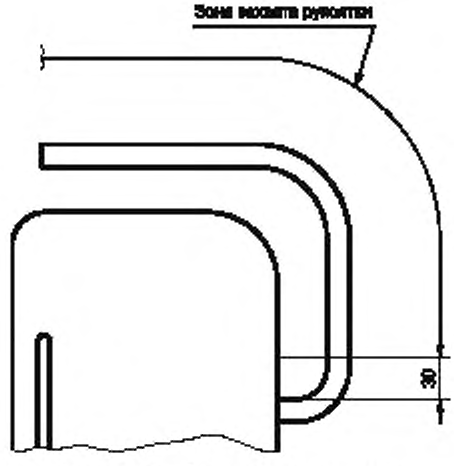

Рисунок 2 — Зона захвата рукоятки

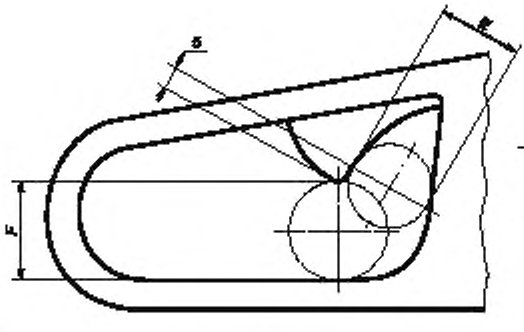

Рисунок 3 — Клиренсы у рычага управления дросселем

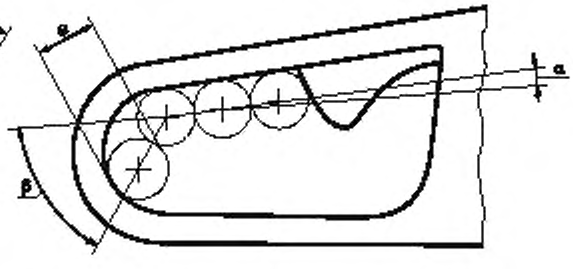

α = от −15° до +15°; β = от −75° до +75°

Рисунок 4 — Клиренсы за рычагом управления дросселем

gost.e-ecolog.ru