ГОСТ Р 50494—93
(ИСО 365—82)

ГОСУДАРСТВЕННЫЙ СТАНДАРТ РОССИЙСКОЙ ФЕДЕРАЦИИ

МАШИНЫ ТЕКСТИЛЬНЫЕ И ОБОРУДОВАНИЕ ВСПОМОГАТЕЛЬНОЕ ГАЛЕВА (ЛИЦЫ) СДВОЕННЫЕ МЕТАЛЛИЧЕСКИЕ СО ВСТАВНЫМ ГЛАЗКОМ ДЛЯ ЖАККАРДОВОГО ТКАЧЕСТВА

РАЗМЕРЫ

Издание официальное

БЗ 12—92/1276

ГОССТАНДАРТ РОССИИ
Москва

gost.e-ecolog.ru

УДК 677.054.838.25:006.354 Группа Г62

ГОСУДАРСТВЕННЫЙ СТАНДАРТ РОССИЙСКОЙ ФЕДЕРАЦИИ

МАШИНЫ ТЕКСТИЛЬНЫЕ И ОБОРУДОВАНИЕ ВСПОМОГАТЕЛЬНОЕ ГАЛЕВА (ЛИЦЫ) СДВОЕННЫЕ МЕТАЛЛИЧЕСКИЕ СО ВСТАВНЫМ ГЛАЗКОМ ДЛЯ ЖАККАРДОВОГО ТКАЧЕСТВА

Размеры

Textile machinery and accessories.
Twin wire healds with inset mail
for jacquard weaving.
Dimensions

ГОСТ Р 50494—93 (ИСО 365—82)

ОКП 96 7153

Дата введения 01.01.94

1. НАЗНАЧЕНИЕ И ОБЛАСТЬ ПРИМЕНЕНИЯ

Настоящий стандарт устанавливает основные размеры сдвоенных металлических галев (лиц) со вставным глазком для жаккардового ткачества.

Требования настоящего стандарта являются обязательными.

Дополнительные требования к галевам (лицам), отражающие потребности народного хозяйства, даны в приложении.

Издание официальное

© Издательство стандартов, 1993

Настоящий стандарт не может быть полностью или частично воспроизведен, тиражирован и распространен без разрешения Госстандарта России

Размеры должны соответствовать указанным на черт. 1—3 в и в табл. 1

Галева (лица) типа А с верхним и нижним ушками О-образной формы

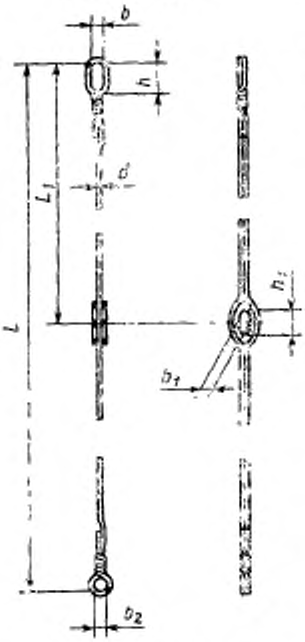

b — внутренняя ширина верхнего ушка; b_1 — внутренняя ширина вставного глазка; b_2 — диаметр нижнего ушка; d — толщина проволоки

Черт. 1

Галева (лица) типа В с верхним ушком прямым, (затем приняло U-образную форму), с нижним ушком О-образной формы



Черт. 2а

Галева (лица) типа В с верхним ушком, изогнутым U-образно, и нижним ушком О-образной формы

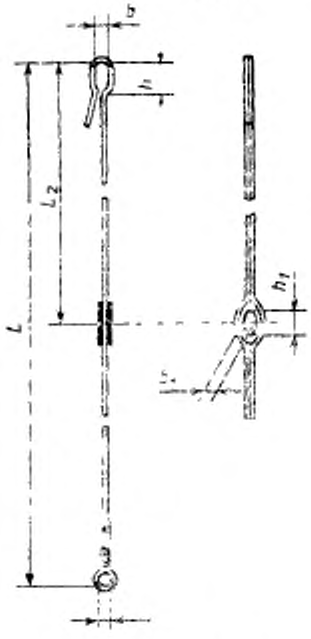

h — длина верхнего ушка; h_1 — длина вставного глазка; L — расстояние между ушками; L_1, L_2 — расстояние от верхнего ушка до центра вставного глазка

Черт. 2б

Вставной глазок типа 1



Черт. 3*a*

Вставной глазок типа 2 (вкрученный)



Черт. 3*b*

Таблица 1

мм

Проволока		Вставной глазок			Ушко		Расстояние между ушками L и соотношение размеров, L_1, L_2					
							L	L_1	L_2	L	L_1	L_2
d	N*	$h_1 \times b_1$	N*	тип	$h \times \phi$	b_2	350	150	150	400	190	200
0,3	32	2,6×0,9	1010	1	3,5×1,7	2,2	×					
0,35	30	3,3×1,3	1015	1	3,5×1,7	2,2	×					
0,4	28	4×1,5	1020	1	4×2	2,5	×			×		
		5,2×2,3	365				×			×		
0,5	26	5,5×2,7	380	2	5×2,5					×		
		6,6×3,9	1080							×		

* Сортамент проволоки и номера глазков даны только для сведения.

2. ОБОЗНАЧЕНИЕ

Пример обозначения сдвоенного металлического галева (лицы) типа А с О-образным верхним и нижним ушками, изготовленного из проволоки толщиной 0,4 мм, расстояние между ушками 350 мм, размер глазка для нити основы 4,0 мм×1,5 мм:

Сдвоенное металлическое галево (лица) А 0,4×350—4,0×

×1,5 мм ГОСТ Р 50494—93

ПРИЛОЖЕНИЕ
Обязательное

ДОПОЛНИТЕЛЬНЫЕ ТРЕБОВАНИЯ К ГАЛЕВАМ (ЛИЦАМ) СДВОЕННЫМ МЕТАЛЛИЧЕСКИМ СО ВСТАВНЫМ ГЛАЗКОМ ДЛЯ ЖАККАРДОВОГО ТКАЧЕСТВА, ОТРАЖАЮЩИЕ ПОТРЕБНОСТИ НАРОДНОГО ХОЗЯЙСТВА

1. РАЗМЕРЫ

Размеры должны соответствовать указанным в табл. 2.

Таблица 2

мм

d	$h_1 \times b_1$	$h \times \delta$	b_2	L
0,34	3,2×1,3; 4,0×1,5	4,0×1,5	3,0	265; 280; 285; 330; 335; 350; 440
0,4	3,2×1,3; 4,0×1,5; 5,2×2,3; 5,6×2,7; 6,0×3,0	4,0×1,5	3,0	265; 280; 285; 305; 320; 330; 335; 355; 350; 380; 420; 440; 480
0,5	4,0×2,0; 5,2×2,3; 6,0×3,0; 8,0×4,0; 5,6×2,7	4,0×1,5	3,0; 6,0	265; 280; 285; 305; 335; 355; 360; 380; 385; 420; 440; 450; 460; 480; 520; 540; 550; 580; 600; 620; 680; 710
0,8	6,0×3,0; 8,0×4,0; 12,0×6,0	4,0×1,5	3,0; 6,0; 8,0	265; 280; 285; 305; 330; 335; 355; 360; 380; 385; 410; 420; 450; 480; 500; 510; 520; 525; 540; 550; 580; 600; 620; 660; 680; 685; 710

Примечание. Центр глазка должен находиться в середине галева.
По согласованию с потребителем допускается смещение центра глазка.

ИНФОРМАЦИОННЫЕ ДАННЫЕ

1. **ПОДГОТОВЛЕН И ВНЕСЕН** Техническим комитетом **ТК 314 «Текстильные машины и оснастка»**

РАЗРАБОТЧИКИ:

В. Г. Лабок, канд. техн. наук (руководитель темы), **Л. И. Мокина**

2. **УТВЕРЖДЕН И ВВЕДЕН В ДЕЙСТВИЕ** Постановлением Госстандарта России от 10.02.93 № 40
Настоящий стандарт подготовлен методом прямого применения международного стандарта ИСО 365—82 «Машины текстильные и оборудование вспомогательное. Галева (лицы) сдвоенные металлические с вставным глазком для жаккардового ткачества» с дополнительными требованиями, отражающими потребности народного хозяйства

3. **ВВЕДЕН ВПЕРВЫЕ**

Редактор *А. Л. Владимиров*
Технический редактор *В. Н. Малькова*
Корректор *А. И. Зюбан*

Сдано в наб. 04.03.93 Подп. к печ. 26.04.93. Усл. п. л. 0,47. Усл. кр.-отт. 0,47. Уч.-изд. л. 0,23. Тираж 281 экз. С 143.

Ордена «Знак Почета» Издательство стандартов, 107076, Москва, Колодезный пер., 14.
Калужская типография стандартов, ул. Московская, 256. Зак. 609

gost.e-ecolog.ru