ГОСТ Р 50496—93
(ИСО 5245—77)

ГОСУДАРСТВЕННЫЙ СТАНДАРТ РОССИЙСКОЙ ФЕДЕРАЦИИ

МАШИНЫ ТЕКСТИЛЬНЫЕ И ОБОРУДОВАНИЕ ВСПОМОГАТЕЛЬНОЕ ШПУЛИ УТОЧНЫЕ С КОЛЬЦАМИ (27 И 30 ММ) ДЛЯ АВТОМАТИЧЕСКОЙ НАМОТКИ НА ТКАЦКОМ СТАНКЕ

РАЗМЕРЫ

Издание официальное

БЗ 12—92/1277

ГОССТАНДАРТ РОССИИ
Москва

gost.e-ecolog.ru

УДК 677.054.27:006.354 Группа Г62

ГОСУДАРСТВЕННЫЙ СТАНДАРТ РОССИЙСКОЙ ФЕДЕРАЦИИ

МАШИНЫ ТЕКСТИЛЬНЫЕ И ОБОРУДОВАНИЕ ВСПОМОГАТЕЛЬНОЕ ШПУЛИ УТОЧНЫЕ С КОЛЬЦАМИ (27 И 30 ММ) ДЛЯ АВТОМАТИЧЕСКОЙ НАМОТКИ НА ТКАЦКОМ СТАНКЕ

Размеры

Textile machinery and accessories—Weft pirns with rings (27 mm and 30 mm) for automatic winding at the loom. Dimensions

ОКП 96 7146

ГОСТ Р 50496—93

(ИСО 5245—77)

Дата введения 01.01.94

1. НАЗНАЧЕНИЕ И ОБЛАСТЬ ПРИМЕНЕНИЯ

Настоящий стандарт устанавливает размеры и допуски для уточных шпуль с кольцами (27 и 30 мм) для автоматической намотки на ткацких машинах при одноцветном и многоцветном ткачестве, дополнительные требования к шпулям, отражающие потребности народного хозяйства, даны в приложении.

Требования настоящего стандарта являются обязательными.

2. ССЫЛКИ

ГОСТ 29260—91 «Машины текстильные и оборудование вспомогательное. Шпули уточные для автоматических ткацких машин. Размеры».

ГОСТ 29262—91 «Машины текстильные и оборудование вспомогательное. Шпули уточные бескольцевые (24 и 27 мм) для автоматической намотки на ткацких машинах. Размеры».

3. ЦВЕТОВОЕ КОДИРОВАНИЕ

Шпули для использования в многоцветном ткачестве должны быть закодированы цветами, указаниыми в табл. 2.

Шпули для одноцветного ткачества не кодируются.

Издание официальное

© Издательство стандартов, 1993

Настоящий стандарт не может быть полностью или частично воспроизведен, тиражирован и распространен без разрешения Госстандарта России

4. РАЗМЕРЫ

Размеры должны соответствовать указанным на чертеже и в табл. 1. Дополнительные размеры даны в ГОСТ 29260.

Допускается применение металлических втулок, рефлекторных полосок и других деталей профиля ствола. Металлическая армировка на наконечнике допустима, но не рекомендуется, а на основании конца шпули запрещается.

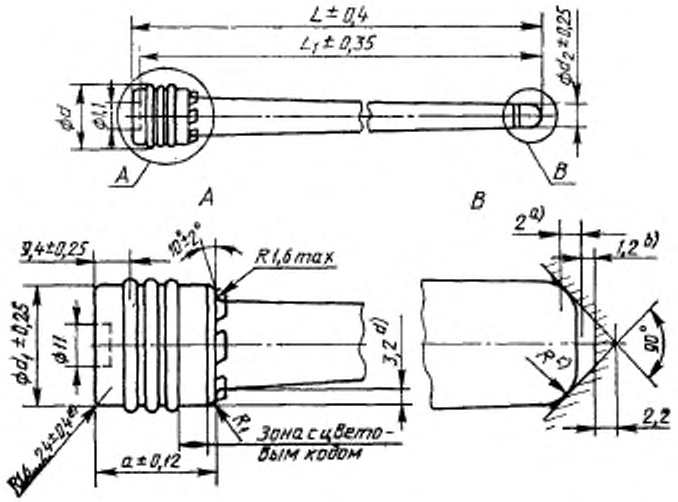

---

a) Допустимая область соприкасания;

b) Минимальный зазор;

c) Произвольный радиус, предусмотренный для контактирования конца шпули с допустимой областью соприкасания;

d) Это плечо должно быть достаточно высоким для установки крючков;

e) Допустимое отклонение радиуса.

Таблица 1

Размеры

Количество колец на шпуле	Наружный диаметр колец d, мм	Радиус R_1, мм
3 или 4	27,2±0,2	1,6±0,4
	30,3±0,2	2,0±0,4

Цветовой код

Таблица 2

Номинальный размер	Цвет	L_1
d	Красный	L
d	Белый	L — 3,2 мм
d	Синий	L — 6,4 мм
d	Черный	L — 9,6 мм

ПРИЛОЖЕНИЕ
Обязательное

ДОПОЛНИТЕЛЬНЫЕ ТРЕБОВАНИЯ К УТОЧНЫМ ШПУЛЯМ С КОЛЬЦАМИ (27 И 30 ММ), ДЛИНОЙ 185 ММ И 195 ММ, ОТРАЖАЮЩИЕ ПОТРЕБНОСТИ НАРОДНОГО ХОЗЯЙСТВА

1. Размеры

Размеры и допуски должны соответствовать указанным в табл. 3.

Таблица 3

Количество колец на шпуле	Наружный диаметр колец d, мм
3	27,5±0,4

ИНФОРМАЦИОННЫЕ ДАННЫЕ

1. **ПОДГОТОВЛЕН И ВНЕСЕН** Техническим комитетом ТК 314 «Текстильные машины и оснастка»

РАЗРАБОТЧИКИ

В. Г. Лабок, канд. техн. наук (руководитель темы), **Л. И. Мокина**

2. **УТВЕРЖДЕН И ВВЕДЕН В ДЕЙСТВИЕ** Постановлением Госстандарта России от 10.02.93 № 42

Настоящий стандарт подготовлен методом прямого применения международного стандарта ИСО 5245—77 «Текстильные машины и вспомогательное оборудование. Шпули уточные с кольцами (27 и 30 мм) для автоматической намотки на ткацком станке» с дополнительными требованиями, отражающими потребности народного хозяйства

3. **ВВЕДЕН ВПЕРВЫЕ**

Редактор *А. Л. Владимиров*
Технический редактор *Г. А. Теребинкина*
Корректор *А. С. Черноусова*

Сдано в наб. 15.03.93. Подп. к печ. 21.01.93. Усл. п. л. 0,375. Усл. кр.-отт. 0,375. Уч.-изд. л. 0,27. Тир. 264 экз. С 81.

Ордена «Знак Почета» Издательство стандартов, 107076, Москва, Колодезный пер., 14.
Тип. «Московский печатник», Москва, Лялин пер., 6. Зак. 114

gost.e-ecolog.ru