УДК 621.643.4:006.354 Группа Г18

ГОСУДАРСТВЕННЫЙ СТАНДАРТ СОЮЗА ССР

СОЕДИНЕНИЯ ТРУБОПРОВОДОВ С ШАРОВЫМ НИППЕЛЕМ УГЛОВЫЕ ВВЕРТНЫЕ С УПЛОТНЕНИЕМ РЕЗИНОВЫМ КОЛЬЦОМ КРУГЛОГО СЕЧЕНИЯ

Конструкция

ГОСТ 28942.8—91

Fittings with ball sleeve, stud elbow type with O-ring face seal. Construction

ОКП 41 9300

Дата введения 01.01.92

Настоящий стандарт распространяется на угловые ввертные с уплотнением резиновым кольцом круглого сечения соединения трубопроводов с шаровым ниппелем с углом конуса 24°.

Требования пп. 1; 3 являются обязательными, другие требования настоящего стандарта являются рекомендуемыми.

1. Конструкция и основные размеры соединений трубопроводов должны соответствовать указанным на чертеже и в таблице.

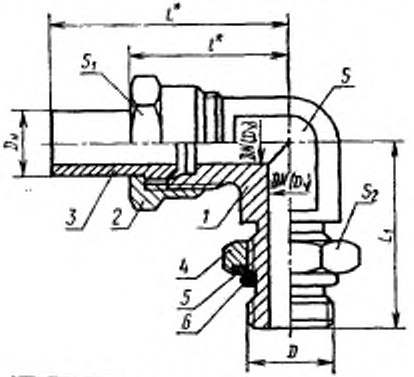

* Размеры для справок.

1 — ввертной угольник по ГОСТ 28942; *2* — накидная гайка по ГОСТ 23355; *3* — шаровой ниппель по ГОСТ 23355; *4* — установочная гайка по ГОСТ 25065; *5* — защитная шайба по ГОСТ 25065; *6* — резиновое кольцо по ГОСТ 9833, типоразмеры колец — по ГОСТ 25065

Издание официальное

Настоящий стандарт не может быть полностью или частично воспроизведен, тиражирован и распространен без разрешения Госстандарта СССР

gost.e-ecolog.ru

Размеры, мм

Группа	DN (D_y)	$D_н$	D	L	L_1	l	S	S_1	S_2	Масса 1000 шт., кг
1	2,5	4	М8×1	40	33,5	21	7	10	12	34,0
	3,0	5					9	12		38,0
2	4,0	6	М10×1	46	34,5	28	12	14		53,0
	6,0	8	М12×1,5	50	41,0	30		17		81,5
	8,0	10	М14×1,5	53	42,0	31	14	19		101,5
	10,0	12	М16×1,5	57	43,0	33	17	22		142,5
	12,0	15	М18×1,5	63	45,0	37	19	27	24	191,0
		(16)	М22×1,5		52,0		24	30	30	281,0
	15,0	18		67		41		32		
	20,0	22	М27×2	71	59,0	47	27	36		407,5
	25,0	28	М33×2	76	65,0	51	36	41		575,0
	32,0	(34)	М42×2	85	71,0	59	41	50		937,0
		35								921,0
	40,0	42	М48×2	91	78,0	65	50	60		1379,0
3	3,0	6	М12×1,5	50	41,0	32	12	17		95,0
	4,0	8	М14×1,5	53	42,0	33	14	19		118,0
	5,0	10	М16×1,5	56	43,0	35	17	22		165,0
	6,0	12	М18×1,5	62	45,0	39		24		194,0
	8,0	14	М20×1,5	65	48,0	41	19	27		266,0
	10,0	16	М22×1,5	68	52,0	44	24	30		302,5
	12,0	20	М27×2	74	59,0	51	27	36		507,0
	15,0	25	М33×2	80	65,0	56	36	46	41	853,0
	20,0	30	М42×2	87	71,0	64	41	50		1307,5
	25,0	38	М48×2	97	78,0	75	50	60		2096,0

Примечания:
1. Значения, приведенные в скобках, непредпочтительны.
2. Масса указана для справок.

Пример условного обозначения соединения группы 1 с $D_н$=5 мм:

Соединение 1—5—ГОСТ 28942.8—91

То же, группы 2 с $D_н$=6 мм:

Соединение 2—6—ГОСТ 28942.8—91

То же, группы 3:

Соединение 3—6—ГОСТ 28942.8—91

2. Значения номинального (условного) давления для каждой группы соединений — по ГОСТ 15763, приложение 3.

3. Технические требования, приемка и методы испытаний — по ГОСТ 15763.

ИНФОРМАЦИОННЫЕ ДАННЫЕ

1. **РАЗРАБОТАН И ВНЕСЕН** Государственным Комитетом СССР по управлению качеством продукции и стандартам

РАЗРАБОТЧИКИ

Б. В. Максимовский; Г. В. Поляков, канд. техн. наук; **Ю. А. Решников; С. А. Михайлова**

2. **УТВЕРЖДЕН И ВВЕДЕН В ДЕЙСТВИЕ** Постановлением Государственного Комитета СССР по управлению качеством продукции и стандартам от 21.03.91 № 307

3. **Срок проверки — 1997 г., периодичность проверки — 10 лет**

4. **ВВЕДЕН ВПЕРВЫЕ**

5. **ССЫЛОЧНЫЕ НОРМАТИВНО-ТЕХНИЧЕСКИЕ ДОКУМЕНТЫ**

Обозначение НТД, на который дана ссылка	Номер пункта
ГОСТ 9833—73	1
ГОСТ 15763—91	2; 3
ГОСТ 23353—78	1
ГОСТ 23355—78	1
ГОСТ 25066—90	1
ГОСТ 28942.2—91	1

gost.e-ecolog.ru