УДК 621.643.4:006.354 Группа Г18

ГОСУДАРСТВЕННЫЙ СТАНДАРТ СОЮЗА ССР

Соединения трубопроводов с развальцовкой трубы

ШТУЦЕРА ПЕРЕХОДНЫЕ С ВНУТРЕННИМ КОНУСОМ

Конструкция

Flare fittings. Straight couplings with inside cone. Construction

ГОСТ 28941.15—91

ОКП 41 9361

Дата введения 01.01.92

Настоящий стандарт распространяется на переходные штуцера с внутренним конусом для соединений трубопроводов с развальцовкой трубы с углом конуса 74°.

Требования пп. 1; 3 являются обязательными, другие требования настоящего стандарта являются рекомендуемыми.

1. Конструкция и размеры переходных штуцеров с внутренним конусом должны соответствовать указанным на чертеже и в таблице.

2. Значение номинального (условного) давления для штуцеров группы 2 — по ГОСТ 15763, приложение 3.

3. Технические требования, приемка и методы испытаний — по ГОСТ 15763.

Издание официальное

Настоящий стандарт не может быть полностью или частично воспроизведен, тиражирован и распространен без разрешения Госстандарта СССР

gost.e-ecolog.ru

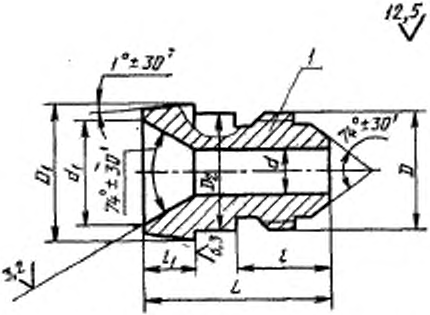

1 — присоединительный конец корпусной детали под развальцовку трубы по ГОСТ 22525

Размеры, мм

Группа	$D_н$*	$DN\times DN'$* $(D_у)\times(D_у')$	d	d_1	D	D_1	D_2	L	l	l_1	Масса (1000 шт.), кг
						h 13		±0,5			
2	6	10×4	4,0	15,5	М12×1,5	16,2	13,2	28	14	7,5	21
	10	12×8	7,5	17,5	М16×1,5	20,2	16,0	32	17		35
	12	15×10	9,5	22,3	М18×1,5	25,2	20,0			8,0	49
	(14) 15	20×12	11,0	25,0	М22×1,5	27,6	24,0	36	19	9,0	77
	22	25×20	18,0	31,0	М30×2	33,6	30,0	41	23	10,0	118
	28	32×25	24,0	40,0	М36×2	42,6	36,5	44	24	12,0	152
	(34) 35	40×32	30,0	47,0	М45×2	49,6	45,0	48	27		271

* $D_н$ — наружный диаметр трубы; $DN\times DN'$; $(D_у)\times(D_у')$ — условный проход (номинальный размер).

Примечания:
1. Значения, приведенные в скобках, непредпочтительны.
2. Масса указана для справок.

Пример условного обозначения штуцера группы 2 с $D_н$=10 мм:

Штуцер 2—10—ГОСТ 28941.15—91

ИНФОРМАЦИОННЫЕ ДАННЫЕ

1. **РАЗРАБОТАН И ВНЕСЕН** Государственным Комитетом СССР по управлению качеством продукции и стандартам

РАЗРАБОТЧИКИ

Б. В. Максимовский; Г. В. Поляков, канд. техн. наук; Ю. А. Решников; С. А. Михайлова

2. **УТВЕРЖДЕН И ВВЕДЕН В ДЕЙСТВИЕ** Постановлением Государственного Комитета СССР по управлению качеством продукции и стандартам от 21.03.91 № 303

3. **ВВЕДЕН ВПЕРВЫЕ**

4. Срок проверки — 1997 г., периодичность проверки — 5 лет

5. **ССЫЛОЧНЫЕ НОРМАТИВНО-ТЕХНИЧЕСКИЕ ДОКУМЕНТЫ**

Обозначение НТД, на который дана ссылка	Номер пункта
ГОСТ 15763—91	2; 3
ГОСТ 22525—77	1

gost.e-ecolog.ru