ГОСУДАРСТВЕННЫЙ СТАНДАРТ
СОЮЗА ССР

КИНОПРОЖЕКТОРЫ

ТИПЫ И ПРИСОЕДИНИТЕЛЬНЫЕ РАЗМЕРЫ

ГОСТ 9508—90

Издание официальное

5 коп. БЗ 1—90/18

ГОСУДАРСТВЕННЫЙ КОМИТЕТ СССР ПО УПРАВЛЕНИЮ
КАЧЕСТВОМ ПРОДУКЦИИ И СТАНДАРТАМ

Москва

gost.e-ecolog.ru

УДК 771.449.2 : 778.5 : 006.354 Группа У91

ГОСУДАРСТВЕННЫЙ СТАНДАРТ СОЮЗА ССР

КИНОПРОЖЕКТОРЫ

Типы и присоединительные размеры

ГОСТ 9508—90

Spotlights.
Types and mounting dimensions

ОКП 44 6130

Дата введения 01.07.91

Настоящий стандарт распространяется на кинопрожекторы с линзами Френеля и с отражательной оптикой, предназначенные для освещения объектов при киносъемке.

Стандарт устанавливает типы, присоединительные размеры кинопрожекторов к штативам, телескопическим подвесам и другим установочным средствам, а также присоединительные размеры кинопрожекторов для установки на них навесных приспособлений (рамок, конвертов светофильтров, тубусов и т. п.).

1. Типы кинопрожекторов в зависимости от номинальных диаметров линз Френеля или защитных стекол (для кинопрожекторов с отражательной оптикой) — по табл. 1.

Таблица 1

Тип кинопрожектора	Номинальный диаметр линзы (защитного стекла), мм	Коэффициент эффективности*, не менее	Мощность лампы, кВт**
К10	100	0,85	От 0,1 до 0,2 включ.
К15	150		Св 0,2 » 1,0 »
К20***	200		» 1,0 » 2,0 »
К25	250	0,90	» 1,0 » 2,0 »
К30***	300		» 2,0 » 3,0 »
К35	355		» 2,0 » 5,0 »
К40***	400		» 3,0 » 5,0 »
К50	505		» 7,0 » 10,0 »
К60	610		Св. 10,0
К70***	700		Св. 10,0

* Коэффициент эффективности представляет собой отношение диаметра выходного отверстия к номинальному диаметру линзы Френеля (защитного стекла).

** Параметры для справок.

*** Выпуск с 01.01.93

Издание официальное Перепечатка воспрещена

© Издательство стандартов, 1990

2. Присоединительные размеры кинопрожекторов для установки на телескопические подвесы должны соответствовать черт. 1 (исполнение 2); для установки на штативы и другие установочные средства — черт. 1 (исполнение 1) и табл. 2.

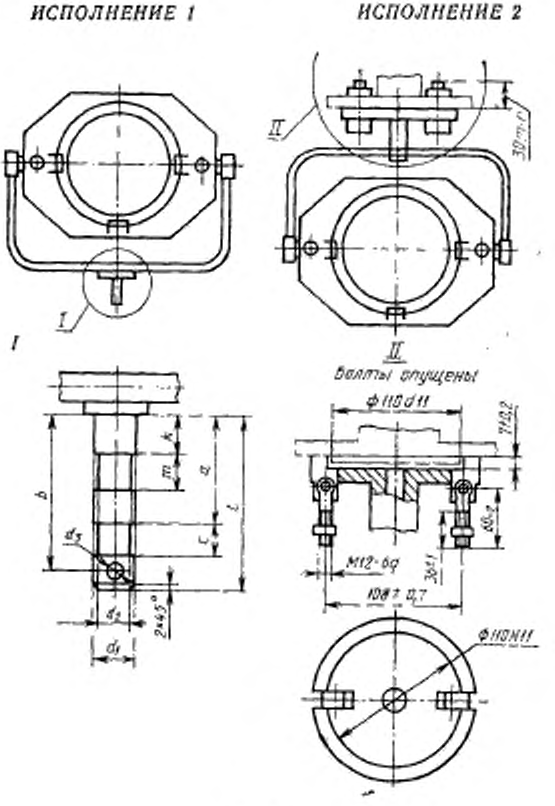

Черт. 1

Таблица 2

мм

Тип кинопроектора	Штырь лиры (исполнение 1)											
	d_1 (пред. откл. d11)	d_2 (пред. откл. H14)	d_3 (пред. откл. H12)	l		a		b		C (пред. откл. H14)	K	m (пред. откл. H14)
				Номин.	Пред. откл.	Номин.	Пред. откл.	Номин	Пред. откл.			
К10 К15 К20	16	12	5	63	±0,5	40	±0,3	56	±0,3	12	—	11
К25 К30 К35 К40 К50 К60 К70	28	22	7	80		45		71,5		16	19±0,3	16

3. Присоединительные размеры для навесных приспособлений должны соответствовать указанным на черт. 2 и в табл. 3.

Таблица 3

мм

Тип кинопроектора	Паз для навесных приспособлений				
	A		n, (H15)	b	
	Номин.	Пред. откл.		Номин.	Пред. откл.
К10 К15 К20	145 190 240	+1,0	14	11	±1,0
К25 К30 К35 К40 К50	290 340 400 450 545	+2,0	18	18	±2,0
К60 К70	665 770	+3,0	22		

Примечание. Для установки навесных приспособлений в кронштейнах должно быть не более двух пазов.

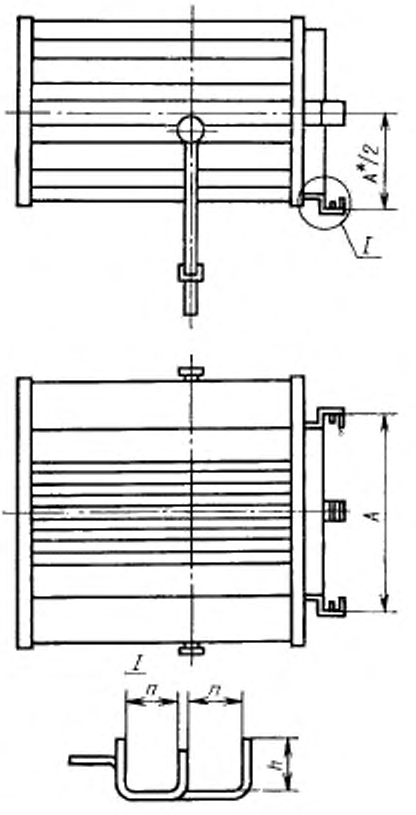

* Размер для справок.

Черт. 2

4. Условное обозначение кинопрожектора должно состоять из:
типа кинопрожектора по табл. 1;
обозначения источника света (лампы):
Н — накаливания общего назначения,
МГ — металлогалогенная;
обозначения основного оптического элемента:
Ф — линза Френеля,
П — отражатель параболоидный;
обозначение мощности источника света, кВт. Указывается в случае, если кинопрожекторы одного типа выполнены в двух или нескольких исполнениях, отличающихся мощностью лампы;
обозначения источника питания:
без обозначения — сеть,
А — автономное,
Э — электронное пускорегулирующее устройство;
обозначения вида управления:
Д — дистанционное,
без обозначения — без дистанционного.

Пример условного обозначения кинопрожектора типа К10 с металлогалогенной лампой (МГ), с линзой Френеля (Ф), с автономным питанием (А), с электронным пускорегулирующим устройством (Э):

К10МГФ-АЭ ГОСТ 9508—90

ИНФОРМАЦИОННЫЕ ДАННЫЕ

1. **РАЗРАБОТАН И ВНЕСЕН** Государственным комитетом СССР по кинематографии

РАЗРАБОТЧИКИ

А. Ф. Андреев; Ю. Н. Текенчук; Ф. Ф. Макухин; М. С. Шустерман (руководитель темы); С. Б. Ратнер; Т. Л. Курдюкова

2. **УТВЕРЖДЕН И ВВЕДЕН В ДЕЙСТВИЕ** Постановлением Государственного комитета СССР по управлению качеством продукции и стандартам от 30.01.90 № 120

3. Срок проверки — 1992 г., периодичность проверки — 5 лет.

4. Взамен ГОСТ 9508—84

Редактор *В. М. Лысенкина*
Технический редактор *Г. А. Теребинкина*
Корректор *А. С. Черноусова*

gost.e-ecolog.ru

Подп. в печ. 03.05.90 0,5 усл. п. л. 0,5 усл. кр.-отт. 0,28 уч.-изд. л.
Цена 5 к.

Ордена «Знак Почета» Издательство стандартов, 123557, Москва, ГСП, Новопресненский пер., 3
Тип. «Московский печатник». Москва, Лялин пер., 6. Зак. 1620