ГОСУДАРСТВЕННЫЙ СТАНДАРТ
СОЮЗА ССР

СТАНКИ МЕТАЛЛОРЕЖУЩИЕ С ЧИСЛОВЫМ ПРОГРАММНЫМ УПРАВЛЕНИЕМ. ОПРАВКИ РАСТОЧНЫЕ РЕГУЛИРУЕМЫЕ ПОЛУЧИСТОВЫЕ

ОСНОВНЫЕ РАЗМЕРЫ

ГОСТ 27287—87
(СТ СЭВ 5588—86)

Издание официальное



Цена 3 коп.

ГОСУДАРСТВЕННЫЙ КОМИТЕТ СССР ПО СТАНДАРТАМ
Москва

gost.e-ecolog.ru

УДК 621.9.06—529:006.354 Группа Г27

ГОСУДАРСТВЕННЫЙ СТАНДАРТ СОЮЗА ССР

СТАНКИ МЕТАЛЛОРЕЖУЩИЕ С ЧИСЛОВЫМ ПРОГРАММНЫМ УПРАВЛЕНИЕМ ОПРАВКИ РАСТОЧНЫЕ РЕГУЛИРУЕМЫЕ ПОЛУЧИСТОВЫЕ

Основные размеры

Numerically controlled metal-cutting machine tools. Semi-finishing adjustable boring bars. Basic dimensions

ОКП 39 2881

ГОСТ 27287—87

(СТ СЭВ 5588—86)

Дата введения 01.01.88

Несоблюдение стандарта преследуется по закону

Настоящий стандарт распространяется на расточные регулируемые получистовые оправки к державкам, применяемые на расточных, сверлильных и фрезерных станках с числовым программным управлением.

1. Основные размеры расточных регулируемых оправок должны соответствовать указанным на чертеже и в таблице.

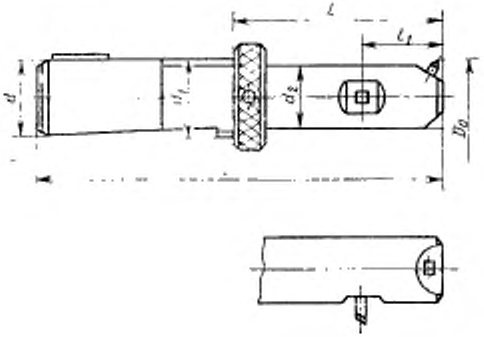

Издание официальное

Перепечатка воспрещена

© Издательство стандартов, 1987

мм

d	d_1	L	d_2	l		l_1, не менее	Диаметр растачивания D_4
				не менее	не более		
28	Tr 28×2	183	19	100	135	25	От 20 до 32
—			25			35	От 30 до 44
—		213	32	130	165		От 43 до 58
			40			45	От 56 до 72
36	Tr 36×2	204	19	100	135	25	От 20 до 32
			25			35	От 30 до 44
		234	32	130	165		От 43 до 58
—		264		160	195		
		234	40	130	170	45	От 56 до 72
		264		160	200		
—		234	50	130	170		От 66 до 90
		264		160	200		
		234	63	130	175	50	От 88 до 120
		264		160	205		
36	Tr 36×3	204	19	100	135	25	От 20 до 32
			25			35	От 30 до 44
		234	32	130	165		От 43 до 58
		264		160	195		
		234	40	130	170	45	От 56 до 72
		264		160	200		
—		234	50	130	170		От 66 до 90
		264		160	200		
		234	63	130	175	50	От 88 до 120
		264		160	205		
48	Tr 48×2	226	19	100	145	25	От 20 до 32
			25			35	От 30 до 44
		256	32	130	175		От 43 до 58
		286		160	205		

Продолжение

мм

d	d_0	L	d_1	l		l_1, не менее	Диаметр растачивания D_0
				не менее	не более		
48	Tr 48×2	256	40	130	175	45	От 56 до 72
—		286		160	205		
		286	50		210		От 66 до 90
		326		200	250		
—		286	63	160	215	50	От 88 до 120
		326		200	255		
		286	80	160	220		От 110 до 160
		326		200	260		
48	Tr 48×3	226	19	100	145	25	От 20 до 32
			25			35	От 30 до 44
		256	32	130	175		От 43 до 58
		286		160	205		
—		286	40	130	175	45	От 56 до 72
		326		160	205		
		286	50		210		От 66 до 90
		326		200	250		
—		286	63	160	215	50	От 88 до 120
		326		200	255		
		286	80	160	220		От 110 до 160
		326		200	260		

Примечание. Наличие второго резца на расстоянии l_1 не является обязательным.

Пример условного обозначения оправки размерами d_1=Tr 28×2, L=183 мм и d_2=19 мм:

Оправка Tr 28×2—183—19 ГОСТ 27287—87

2. Хвостовики цилиндрические — по ГОСТ 26540—85.

ИНФОРМАЦИОННЫЕ ДАННЫЕ

1. **РАЗРАБОТАН И ВНЕСЕН** Министерством станкостроительной и инструментальной промышленности

ИСПОЛНИТЕЛИ

А. А. Сирица, В. В. Андреев, А. З. Старосельский, Г. Н. Назина

2. **УТВЕРЖДЕН И ВВЕДЕН В ДЕЙСТВИЕ** Постановлением Государственного комитета СССР по стандартам от 17.04.87 № 1306 Срок первой проверки 1998 г.

3. **Стандарт полностью соответствует СТ СЭВ 5588—86**

4. **ВВЕДЕН ВПЕРВЫЕ**

5. **ССЫЛОЧНЫЕ НОРМАТИВНО-ТЕХНИЧЕСКИЕ ДОКУМЕНТЫ**

Обозначение НТД, на который дана ссылка	Номер пункта
ГОСТ 26540—85	2

Редактор *Р. Г. Говердовская*
Технический редактор *О. Н. Никитина*
Корректор *Е. И. Евтеева*

Сдано в наб. 18.05.87 Подп. к печ. 26.05.87 0,5 усл. п. л. 0,5 усл. кр.-отт. 0,20 уч.-изд. л.
Тир. 14 000 Цена 3 коп.

Ордена «Знак Почета» Издательство стандартов, 123840, Москва, ГСП, Новопресненский пер., 3
Тип. «Московский печатник». Москва, Лялин пер., 6. Зак. 771

gost.e-ecolog.ru