УДК 121.983.073:006.354 Группа Г22

ГОСУДАРСТВЕННЫЙ СТАНДАРТ СОЮЗА ССР

Инструмент для холодноштамповочных автоматов

# МАТРИЦЫ ПЕРВОГО ПЕРЕХОДА

Конструкция и размеры

Tools for cold-forming machines.
Ist station dies.
Construction and dimensions

# ГОСТ 26507—85

ОКП 39 6329

Постановлением Государственного комитета СССР по стандартам от 29 марта 1985 г. № 962 срок введения установлен

с 01.07.87

Несоблюдение стандарта преследуется по закону

1. Настоящий стандарт распространяется на матрицы первого перехода для высадки заготовок гаек номинальным диаметром резьбы от 4 до 20 мм.

2. Конструкция и размеры матриц для автомата АА1617 должны соответствовать указанным для исполнения 1 на черт. 1 и в табл. 1; для исполнения 2 на черт. 2 и в табл. 2.

Издание официальное ★ Перепечатка воспрещена

gost.e-ecolog.ru

*Исполнение 1*

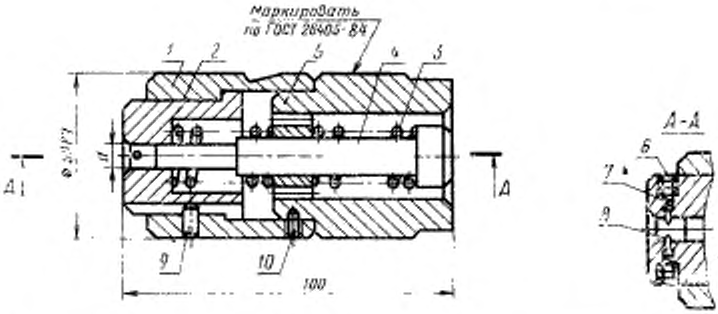


*1*—корпус 1105-0032/001 (кол. 1); *2*—матрица по табл. 1; *3*—проставка 1105-0032/003 (кол. 1); *4*—выталкиватель по табл. 1; *5*—пружина 1105-0032/005 (кол. 2), *6*—винт 1105-0032/006 (кол. 2); *7*—пружина 1105-0032/007 (кол. 2); *8*—фиксатор 1105-0032/008 (кол. 2); *9*—штифт 4m6×12 по ГОСТ 3128—70 (кол. 1); *10*—винт В.М6-6g×8.14Н.05 по ГОСТ 1478—84 (кол. 1)

Черт. 1

Таблица 1

Размеры, мм

| Обозначение матрицы | Применяемость | Изготовляемая гайка: Номинальный диаметр резьбы | Изготовляемая гайка: Обозначение стандарта | d (поле допуска H9) | Поз. 2 Матрица Кол. 1 | Поз. 4 Выталкиватель Кол. 1 | Масса, кг, не более |
|---|---|---|---|---|---|---|---|
| | | | | | Обозначение деталей | | |
| 1105-0032 | | M4 | ГОСТ 5915—70; ГОСТ 5927—70; ГОСТ 5929—70 | 6,12 | 1105-0032/002 | 1105-0032/004 | 1,143 |
| 1105-0033 | | M5 | | 7,14 | 1105-0033/002 | 1105-0033/004 | 1,142 |

Пример условного обозначения матрицы размером $d=6{,}12$ мм:

*Матрица 1105-0032 ГОСТ 26507—85*

*Исполнение 2*

Остальное — см. черт. 1

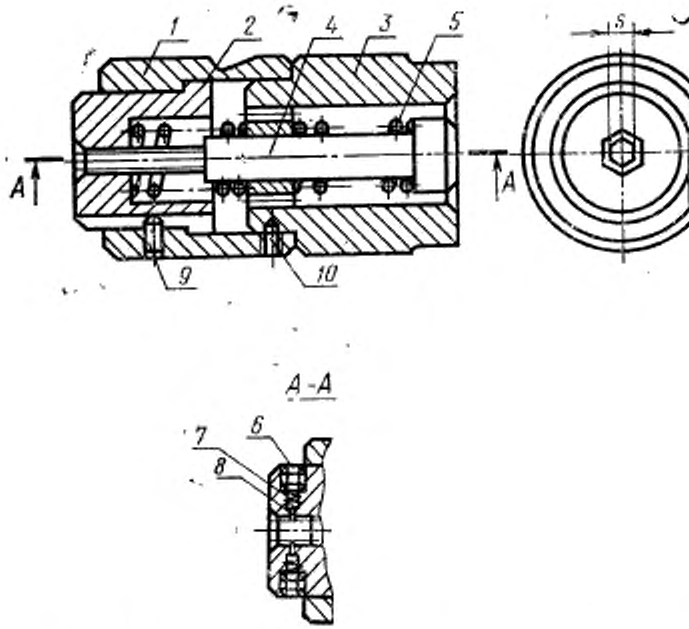


*1*—корпус 1105—0032/001 (кол. 1); *2*—матрица по табл. 2; *3*—проставка 1105-0032/003 (кол. 1); *4*—выталкиватель по табл. 2; *5*—пружина 1105-0032/005 (кол. 2); *6*—винт 1105-0032/006 (кол. 2); *7*—пружина 1105-0032/007 (кол. 2), *9*—штифт 4m 6×12 по ГОСТ 3128—70 (кол. 1); *10*—винт В.М6-6g×8.14Н.05

Черт. 2

Таблица 2

Размеры, мм

| Обозначение матрицы | Применяемость | Изготовляемая гайка | | S (поле допуска h9) | Поз. 2 Матрица Кол. 1 |
|---|---|---|---|---|---|
| | | Номинальный диаметр резьбы | Обозначение стандарта | | Обозначение деталей |
| 1105-0034 | | М4 | ГОСТ 5927—70; ГОСТ 5929—70 | 6,58 | 1105-0034/002 |
| 1105-0035 | | | ГОСТ 5915—70 | 6,44 | 1105-0035/002 |
| 1105-0036 | | М5 | ГОСТ 5927—70; ГОСТ 5929—70 | 7,58 | 1105-0036/002 |
| 1105-0037 | | | ГОСТ 5915—70 | 7,44 | 1105-0037/002 |

*Продолжение табл. 2*

Размеры, мм

| Обозначение матрицы | Поз. 4 Выталкиватель Кол. 1 | Поз. 8 Фиксатор Кол. 2 | Масса, кг, не более |
|---|---|---|---|
| | Обозначение деталей | | |
| 1105-0034 | 1105-0034/004 | 1105-0032/008 | 1,142 |
| 1105-0035 | 1105-0035/004 | 1105-0035/008 | 1,142 |
| 1105-0036 | 1105-0036/004 | | 1,142 |
| 1105-0037 | 1105-0037/004 | | 1,143 |

Пример условного обозначения матрицы размером $S=6{,}58$ мм:

*Матрица 1105-0034 ГОСТ 26507—85*

2.1. Технические требования — по ГОСТ 26405—84.

3. Конструкция и раз[illegible] [illegible]пуса должны соответствовать указанным на черт. 3.

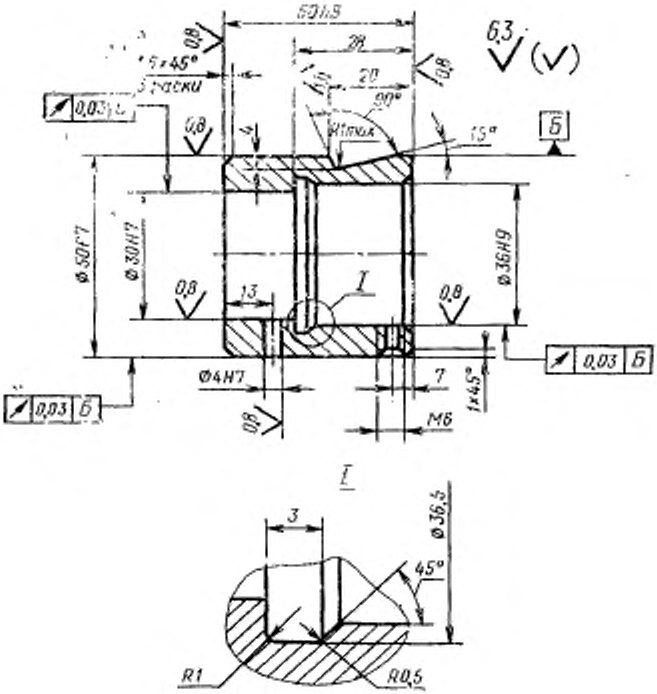


Масса 0,377 кг

Черт. 3

Условное обозначение корпуса:

*1105-0032/001 ГОСТ 26507—85*

3.1. Материал — сталь У8А по ГОСТ 1435—74

3.2. Твердость 58,5...60 HRC$_э$.

4. Конструкция и размеры матриц должны соответствовать указанным: для исполнения 1 на черт. 4 и в табл. 3, для исполнения 2 на черт. 5 и в табл. 4.

*Исполнение 1*

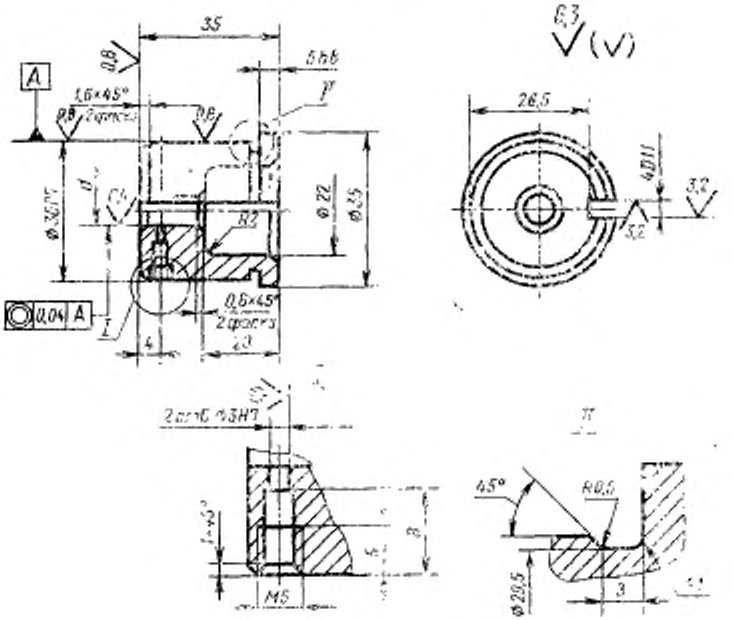


Черт. 4

Таблица 3

Размеры, мм

| Обозначение матрицы | d (поле допуска H9) | Масса, кг, не более |
|---|---|---|
| 1105-0032/002 | 6,12 | 0,131 |
| 1105-0033/002 | 7,14 | 0,130 |

Пример условного обозначения матрицы размером $d = 6{,}12$ мм:

*Матрица 1105-0032/002 ГОСТ 26507—85*

*Исполнение 2*

Остальное — см. черт. 4

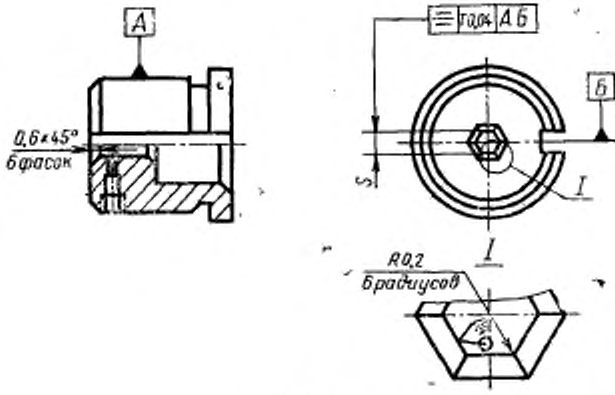


Черт. 5

Таблица 4

Размеры, мм

| Обозначение матрицы | S (поле допуска H9) | Масса, кг, не более |
|---|---|---|
| 1105-0034/002 | 6,58 | 0,131 |
| 1105-0035/002 | 6,44 | 0,131 |
| 1105-0036/002 | 7,58 | 0,129 |
| 1105-0037/002 | 7,44 | 0,130 |

Пример условного обозначения матрицы размером $S=6{,}58$ мм:

*Матрица 1105-0033/002 ГОСТ 26507—85*

4.1. Материал — сталь Р6М5 по ГОСТ 19265—73.

4.2. Твердость 64...66 HRC$_э$.

5. Конструкция и размеры проставки должны соответствовать указанным на черт. 6.

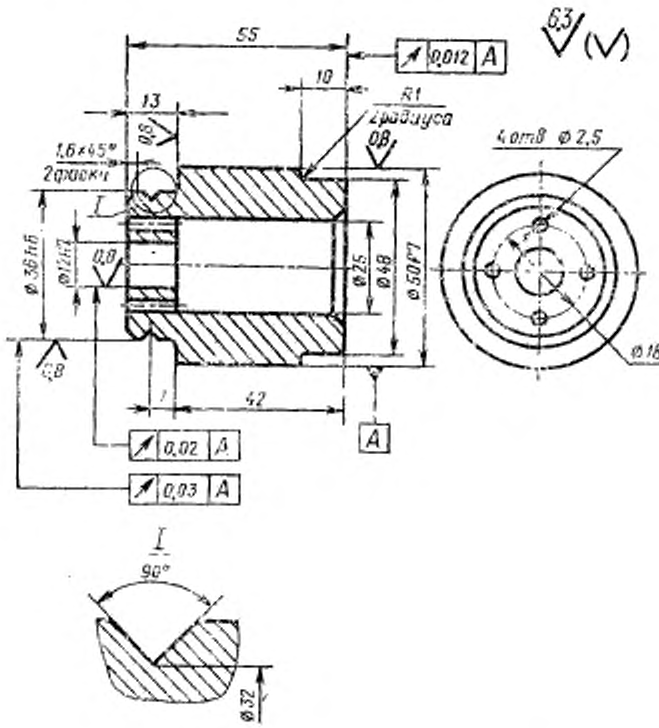


Масса — 0,539 г.

Черт. 6

Условное обозначение проставки:

*Проставка 1105-9032/003 ГОСТ 26507—85*

5.1. Материал — сталь 9ХС по ГОСТ 5950—73.

5.2. Твердость 59...63 HRC$_э$.

6. Конструкция и размеры выталкивателей должны соответствовать указанным для исполнения 1 на черт. 7 и в табл. 5; для исполнения 2 на черт. 8 и в табл. 6.

*Исполнение 1*

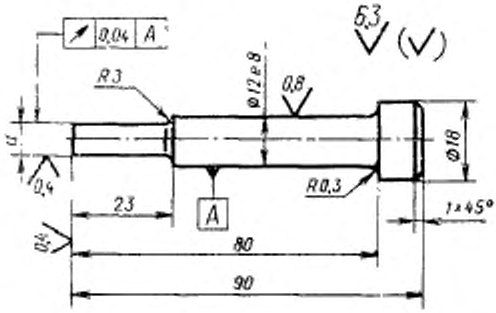


Черт. 7

**Таблица 5**

**Размеры, мм**

| Обозначение выталкивателя | *d* (поле допуска f9) | Масса, кг, не более |
|---|---|---|
| 1105-0032/004 | 6,12 | 0,081 |
| 1105-0033/004 | 7,14 | 0,082 |

Пример условного обозначения выталкивателя размером $d=6{,}12$ мм:

*Выталкиватель 1105-0032/004 ГОСТ 26507—85*

*Исполнение 2*

Остальное — см. черт. 7

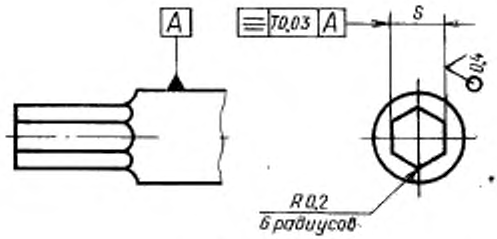


Черт. 8

Таблица 6

Размеры, мм

| Обозначение выталкивателя | S (поле допуска f9) | Масса, кг, не более |
|---|---|---|
| 1105-0034/004 | 6,58 | 0,080 |
| 1105-0035/004 | 6,44 | 0,080 |
| 1105-0036/004 | 7,58 | 0,082 |
| 1105-0037/004 | 7,44 | 0,082 |

Пример условного обозначения выталкивателя размером $S = 6{,}58$ мм:

*Выталкиватель 1105-0034/004 ГОСТ 26507—85*

6.1. Материал — сталь У10А по ГОСТ 1435—74.

6.2. Твердость 59...60 HRC$_э$.

7. Конструкция и размеры пружины сжатия должны соответствовать указанным на черт. 9.

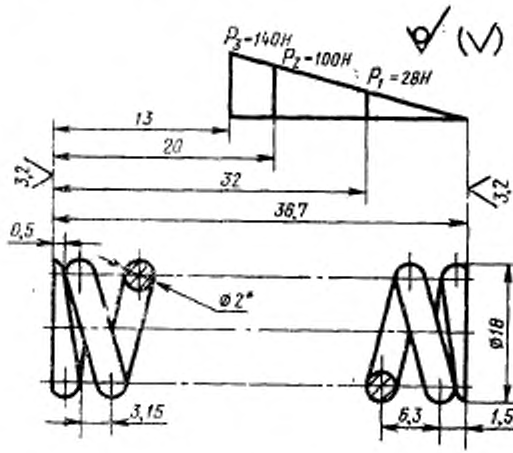


* Размеры и параметры для справок.

Масса — 0,009 кг.

Черт. 9

Условное обозначение пружины:

*Пружина 1105-0032/905 ГОСТ 26507—85*

7.1. Направление навивки пружины — правое.
7.2. Длина развернутой пружины $L$=350 мм.
7.3. Число рабочих витков $n$=5,5.
7.4. Число витков полное $n_1$=7.
7.5. Материал — проволока II по ГОСТ 9389—75.
7.6. Диаметр контрольного стержня $D_c$ =14 мм.

8. Конструкция и размеры винта должны соответствовать указанным на черт. 10

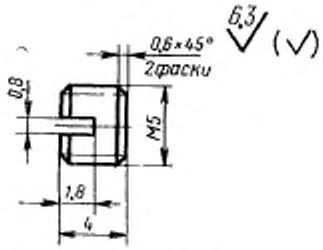


Масса — 0,001 кг

Черт. 10

Условное обозначение винта:

*Винт 1105-0032/006 ГОСТ 26507—85*

8.1. Материал — сталь 35 по ГОСТ 1050—74.

8.2. Твердость 32...42 $HRC_э$.

9. Конструкция и размеры пружины сжатия должны соответствовать указанным на черт. 11.

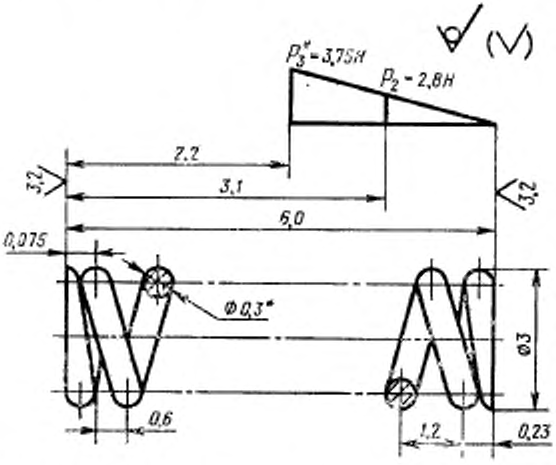


* Размеры и параметры для справок.

Масса — 0,0003 кг.

Черт. 11

Условное обозначение пружины:

*Пружина 1105-0032/007 ГОСТ 26507—85*

9.1. Направление навивки пружины — правое.
9.2. Длина развернутой пружины — $L=50$ мм.
9.3. Число рабочих витков — $n=5$.
9.4. Число витков полное $n_1=6{,}5$.
9.5. Диаметр контрольной гильзы $D_г=3{,}8$ мм.
9.6. Материал — проволока II по ГОСТ 9389—75.

10. Конструкция и размеры фиксаторов должны соответствовать указанным на черт. 12 и в табл. 7.

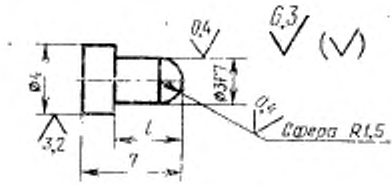


Черт. 12

Таблица 7

Размеры, мм

| Обозначение фиксатора | $l$ (поле допуска $j_s14$) | Масса, кг, не более |
|---|---|---|
| 1105-0032/008 | 4,4 | 0,0004 |
| 1105-0035/008 | 3,9 | |

Пример условного обозначения фиксатора размером $l=4{,}4$ мм:

*Фиксатор 1105-0032/008 ГОСТ 26507—85*

10.1. Материал — сталь У8А по ГОСТ 1435—74.
10.2. Твердость 58,5...60 $HRC_э$.
10.3. Технические требования — по ГОСТ 26405—84.

12. Конструкция и размеры матриц для автоматов АВ1818, АВ1819, АВ1820, АВ1821, АВ1822, АВ1823 должны соответствовать указанным на черт. 14 и в табл. 8 и 9.

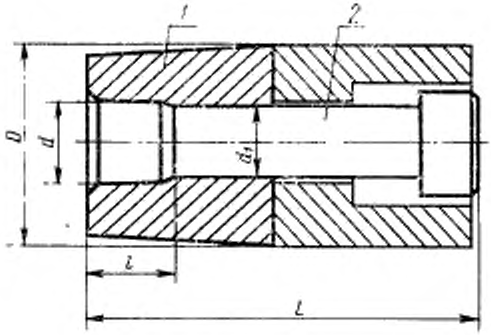


Черт. 14

Таблица 8

Размеры, мм

| Обозначение матрицы | Применяемость | Изготовляемая гайка: Номинальный диаметр резьбы | Изготовляемая гайка: Обозначение стандарта | D | L | d | $d_1$ | t | Масса, кг, не более |
|---|---|---|---|---|---|---|---|---|---|
| | | | | Поле допуска | | | | | |
| | | | | f7 | h9 | H9 | | $J_s$ 12 | |
| 1105-0001 | | M6 | ГОСТ 5915—70 | 26,30 | 41 | 7,96 | 6,96 | 8,5 | 0,085 |
| 1105-0002 | | | ГОСТ 5927—70 | | | | | 9,0 | 0,156 |
| 1105-0003 | | | ГОСТ 5929—70 | | | | | 6,5 | 0,096 |
| 1105-0004 | | M8 | ГОСТ 2524—70 | 27,47 | 51 | 11,83 | 10,35 | 8,5 | 0,143 |
| 1105-0005 | | | ГОСТ 5915—70 | | | | | 9,0 | 0,141 |
| 1105-0006 | | | ГОСТ 5927—70 | | | | | 6,5 | 0,145 |
| 1105-0007 | | | ГОСТ 5929—70 | | | 10,93 | 9,57 | 9,0 | 0,140 |
| 1105-0008 | | M10 | ГОСТ 2524—70 | 33,08 | 67 | 16,19 | 14,10 | 10,0 | 0,221 |
| 1105-0009 | | | ГОСТ 5915—70 | | | | | 10,5 | 0,219 |
| 1105-0010 | | | ГОСТ 5927—70 | | | | | 7,5 | 0,236 |
| 1105-0011 | | | ГОСТ 5929—70 | | | 11,8[illegible] | 10,35 | 11,5 | 0,209 |

*Продолжение табл. 8*

Размеры, мм

| Обозначение матрицы | Применяемость | Изготовляемая гайка: Номинальный диаметр резьбы | Изготовляемая гайка: Обозначение стандарта | D | L | d | $d_1$ | l | Масса, кг, не более |
|---|---|---|---|---|---|---|---|---|---|
| | | | | Поле допуска | | | | | |
| | | | | 17 | h9 | h19 | | $j_s12$ | |
| 1105-0012 | | M12 | ГОСТ 2524—70 | 37,80 | 81 | 18,30 | 16,10 | 11,5 | 0,335 |
| 1105-0013 | | | ГОСТ 5915—70 | | | | | 12,0 | 0,333 |
| 1105-0014 | | | ГОСТ 5927—70 | | | 16,12 | 14,10 | 12,0 | 0,322 |
| 1105-0015 | | | ГОСТ 5929—70 | | | 18,36 | 16,07 | 8,0 | 0,342 |
| 1105-0016 | | M14 | ГОСТ 5915—70 | 44,20 | 91 | | | 16,0 | 0,502 |
| 1105-0017 | | | ГОСТ 5927—70 | | | | | 16,5 | 0,499 |
| 1105-0018 | | | ГОСТ 5929—70 | | | | | 11,5 | 0,510 |
| 1105-0019 | | | ГОСТ 2524—70 | | | | | 12,5 | 0,508 |
| 1105-0020 | | M16 | ГОСТ 5915—70 | | | 22,44 | 19,64 | 15,0 | 0,521 |
| 1105-0021 | | | ГОСТ 5927—70 | | | | | 20,0 | 0,506 |
| 1105-0022 | | | ГОСТ 5929—70 | | | | | 10,5 | 0,533 |
| 1105-0023 | | | ГОСТ 2524—70 | | | 18,36 | 16,07 | 18,5 | 0,496 |
| 1105-0024 | | M18 | ГОСТ 5915—70 | 50,50 | 101 | 22,44 | 19,64 | 21,5 | 0,735 |
| 1105-0025 | | | ГОСТ 5927—70 | | | | | 22,0 | 0,688 |
| 1105-0026 | | | ГОСТ 5929—70 | | | | | 14,0 | 0,737 |
| 1105-0027 | | | ГОСТ 2524—70 | | | 18,87 | 16,51 | 23,5 | 0,717 |
| 1105-0028 | | M20 | ГОСТ 5915—70 | | | 24,48 | 21,42 | 23,5 | 0,741 |
| 1105-0029 | | | ГОСТ 5927—70 | | | | | 24,0 | 0,739 |
| 1105-0030 | | | ГОСТ 5929—70 | | | | | 16,0 | 0,769 |
| 1105-0031 | | | ГОСТ 2524—70 | | | | | 19,5 | 0,759 |

Таблица 9

| Обозначение матрицы | Поз. 1 Матрица Кол. 1 | Поз. 2 Выталкиватель Кол. 1 |
|---|---|---|
| | Обозначение деталей | |
| 1105-0001 | 1105-0001/001 | 1105-0001/002 |
| 1105-0002 | 1105-0002/001 | 1105-0002/002 |
| 1105-0003 | 1105-0003/001 | 1105-0003/002 |
| 1105-0004 | 1105-0004/001 | 1105-0004/002 |
| 1105-0005 | 1105-0005/001 | 1105-0005/002 |
| 1105-0006 | 1105-0006/001 | 1105-0006/002 |
| 1105-0007 | 1105-0007/001 | 1105-0007/002 |
| 1105-0008 | 1105-0008/001 | 1105-0009/002 |
| 1105-0009 | 1105-0009/001 | 1105-0009/002 |
| 1105-0010 | 1105-0010/001 | 1105-0010/002 |
| 1105-0011 | 1105-0011/001 | 1105-0011/002 |
| 1105-0012 | 1105-0012/001 | 1105-0012/002 |
| 1105-0013 | 1105-0013/001 | 1105-0013/002 |
| 1105-0014 | 1105-0014/001 | 1105-0014/002 |
| 1105-0015 | 1105-0015/001 | 1105-0015/002 |
| 1105-0016 | 1105-0016/001 | 1105-0016/002 |
| 1105-0017 | 1105-0017/001 | 1105-0017/002 |
| 1105-0018 | 1105-0018/001 | 1105-0018/002 |
| 1105-0019 | 1105-0019/001 | 1105-0019/002 |
| 1105-0020 | 1105-0020/001 | 1105-0020/002 |
| 1105-0021 | 1105-0021/001 | 1105-0021/002 |
| 1105-0022 | 1105-0022/001 | 1105-0022/002 |
| 1105-0023 | 1105-0023/001 | 1105-0023/002 |
| 1105-0024 | 1105-0024/001 | 1105-0024/002 |
| 1105-0025 | 1105-0025/001 | 1105-0025/002 |
| 1105-0026 | 1105-0026/001 | 1105-0026/002 |
| 1105-0027 | 1105-0027/001 | 1105-0027/002 |
| 1105-0028 | 1105-0028/001 | 1105-0028/002 |

*Продолжение табл. 9*

| Обозначение матрицы | Поз. 1 Матрица Кол. 1 | Поз. 2 Выталкиватель Кол. 1 |
|---|---|---|
| | Обозначение деталей | |
| 1105-0029 | 1105-0029/001 | 1105-0029/002 |
| 1105-0030 | 1105-0030/001 | 1105-0030/002 |
| 1105-0031 | 1105-0031/001 | 1105-0031/002 |

Пример условного обозначения матрицы размерами $d=7{,}96$ мм, $l=8{,}5$ мм:

*Матрица 1105-0001 ГОСТ 26507—85*

12.1. Технические требования — по ГОСТ 26495—84.

13. Конструкция и размеры матриц должны соответствовать указанным на черт. 15 и в табл. 10.

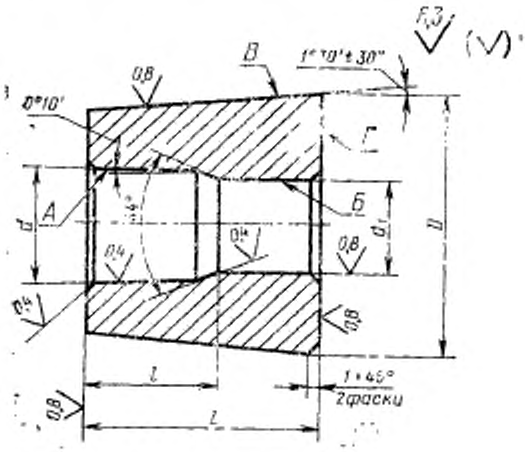


Черт. 15

Таблица 10

Размеры, мм

| Обозначение матрицы | D | L | d | $d_1$ | t | Масса, кг, не более |
|---|---|---|---|---|---|---|
| | Поле допуска | | | | | |
| | f7 | h9 | H9 | | $j_s^{12}$ | |
| 1105-0001/001 | 26,30 | 25 | 7,96 | 6,96 | 8,5 | 0,078 |
| 1105-0002/001 | | | | | 9,0 | 0,087 |
| 1105-0003/001 | | | | | 6,5 | 0,088 |
| 1105-0004/001 | 27,47 | 28 | 11,83 | 10,35 | 8,5 | 0,117 |
| 1105-0005/001 | | | | | 9,0 | 0,116 |
| 1105-0006/001 | | | | | 6,5 | 0,118 |
| 1105-0007/001 | | | 10,93 | 9,57 | 9,0 | 0,119 |
| 1105-0008/001 | 33,68 | 32 | 16,19 | 14,10 | 10,0 | 0,160 |
| 1105-0009/001 | | | | | 10,5 | 0,159 |
| 1105-0010/001 | | | | | 7,5 | 0,172 |
| 1105-0011/001 | | | 11,83 | 10,35 | 11,5 | 0,179 |
| 1105-0012/001 | 37,89 | 36 | 18,36 | 16,10 | 11,5 | 0,226 |
| 1105-0013/001 | | | | | 12,0 | 0,225 |
| 1105-0014/001 | | | 16,12 | 14,10 | 12,0 | 0,239 |
| 1105-0015/001 | 44,20 | 42 | 18,36 | 16,07 | 8,0 | 0,227 |
| 1105-0016/001 | | | | | 16,0 | 0,384 |
| 1105-0017/001 | | | | | 16,5 | 0,383 |
| 1105-0018/001 | | | | | 11,5 | 0,386 |
| 1105-0019/001 | | | | | 12,5 | 0,385 |
| 1105-0020/001 | | | 22,44 | 19,64 | 15,0 | 0,352 |
| 1105-0021/001 | | | | | 20,0 | 0,348 |
| 1105-0022/001 | | | | | 10,5 | 0,355 |
| 1105-0023/001 | | | 18,36 | 16,07 | 18,5 | 0,383 |
| 1105-0024/001 | 50,50 | 48 | 22,44 | 19,64 | 21,5 | 0,559 |
| 1105-0025/001 | | | | | 22,0 | 0,513 |

*Продолжение табл. 16*

Размеры, мм

| Обозначение матрицы | D | L | d | $d_1$ | l | Масса, кг, не более |
|---|---|---|---|---|---|---|
| | Поле допуска | | | | | |
| | f7 | h9 | H9 | | $j_s12$ | |
| 1105-0026/001 | 50,50 | 48 | 22,44 | 19,64 | 14,0 | 0,564 |
| 1105-0027/001 | | | 18,87 | 16,51 | 23,5 | 0,596 |
| 1105-0028/001 | | | 24,48 | 21,42 | | 0,532 |
| 1105-0029/001 | | | | | 24,0 | 0,531 |
| 1105-0030/001 | | | | | 16,0 | 0,538 |
| 1105-0031/001 | | | | | 19,5 | 0,539 |

Пример условного обозначения матрицы размерами $d=7{,}96$ мм; $l=8{,}5$ мм:

*Матрица 1105-0001 ГОСТ 26507—85*

13.1. Матрица — сталь Р6М5 по ГОСТ 19265—73.

13.2. Твердость 64...66 HRC$_э$.

13.3. Допуски торцового биения поверхности *Г* и радиального биения поверхностей *Б* и *В* относительно поверхности *А* — по 8-й степени точности ГОСТ 24643—81.

14. Конструкция и размеры выталкивателей должны соответствовать указанным на черт. 16 и в табл. 11.

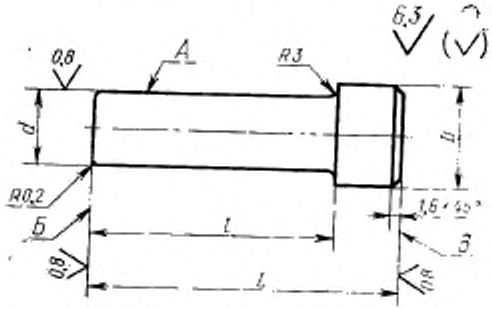


Черт. 16

Таблица 11

Размеры, мм

| Обозначение выталкивателя | d (поле допуска 19) | D | L | l | Масса, кг, не более |
|---|---|---|---|---|---|
| 1105-0001/002 | 6,96 | 12 | 32,5 | 26 | 0,007 |
| 1105-0002/002 | | | 32,0 | | 0,069 |
| 1105-0003/002 | | | 34,5 | | 0,008 |
| 1105-0004/002 | 10,35 | 15 | 42,5 | 31 | 0,026 |
| 1105-0005/002 | | | 42,0 | | 0,025 |
| 1105-0006/002 | | | 44,5 | | 0,027 |
| 1105-0007/002 | 9,57 | 20 | 42,0 | | 0,021 |
| 1105-0008/002 | 14,10 | 20 | 51,0 | 42 | 0,061 |
| 1105-0009/002 | | | 50,5 | | 0,060 |
| 1105-0010/002 | | | 53,5 | | 0,064 |
| 1105-0011/002 | 10,35 | 15 | 49,5 | | 0,030 |
| 1105-0012/002 | 16,10 | 22 | 69,5 | 58 | 0,109 |
| 1105-0013/002 | | | 69,0 | | 0,108 |
| 1105-0014/002 | 14,10 | 20 | | | 0,083 |
| 1105-0015/002 | 16,07 | 22 | 73,0 | 62 | 0,115 |
| 1105-0016/002 | | | 75,0 | | 0,118 |
| 1105-0017/002 | | | 74,5 | | 0,116 |
| 1105-0018/002 | | | 79,5 | 66 | 0,124 |
| 1105-0019/002 | | | 78,5 | | 0,123 |
| 1105-0020/002 | 19,64 | 25 | 76,0 | | 0,169 |
| 1105-0021/002 | | | 71,0 | 58 | 0,158 |
| 1105-0022/002 | | | 80,5 | 64 | 0,178 |
| 1105-0023/002 | 16,07 | 22 | 72,5 | 58 | 0,113 |
| 1105-0024/002 | 19,64 | 25 | 79,5 | 65 | 0,176 |
| 1105-0025/002 | | | 79,0 | | 0,175 |
| 1105-0026/002 | | | 87,0 | 72 | 0,173 |
| 1105-0027/002 | 16,51 | 22 | 77,5 | 65 | 0,121 |
| 1105-0028/002 | 21,42 | 28 | 77,5 | | 0,209 |

*Продолжение табл. 11*

| Обозначение выталкивателя | Размеры, мм | | | | Масса, кг, не более |
|---|---|---|---|---|---|
| | $d$ (поле допуска f8) | $D$ | $L$ | $l$ | |
| 1105-0029/002 | 21,42 | 26 | 77,0 | 65 | 0,208 |
| 1105-0030/002 | | | 85,0 | 70 | 0,231 |
| 1105-0031/002 | | | 81,5 | | 0,220 |

Пример условного обозначения выталкивателя размерами $d=6{,}96$ мм; $L=32{,}5$ мм:

*Выталкиватель 1105-0001/002 ГОСТ 26507—85*

14.1. Материал — сталь У10А по ГОСТ 1435—74.

14.2. Твердость 59...60 $HRC_э$.

14.3. Допуск торцового биения поверхностей *Б* и *В* относительно поверхности *А* — по 8-й степени точности ГОСТ 24643—81.

**Изменение № 1 ГОСТ 26507—85 Инструмент для холодноштамповочных автоматов. Матрицы первого перехода. Конструкция и размеры**

**Утверждено и введено в действие Постановлением Государственного комитета СССР по управлению качеством продукции и стандартам от 19.12.89 № 3806**

**Дата введения 01.01.91**

Пункт 2. Чертеж 1. Заменить номера позиций: 3 на 5; 5 на 3;

чертеж 2. Подрисуночную подпись после слов «винт В.М6—6g×8. 14Н.05» дополнить словами: «по ГОСТ 1478—84 (Кол. 1); 8 — фиксатор по табл. 2».

Пункт 3. Чертеж 3. Выносную линию на фаске 1×45° проставить, как показано на чертеже:

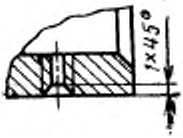


выносной элемент 1. Направление штриховки заменить, как показано на чертеже:




Пункт 5. Чертеж 6. Допуск биения 0,012 относительно поверхности А исключить.

Пункт 7. Чертеж 9. Заменить размеры: 13 на 13*; $P_3$ на $P_3^*$.

Пункт 9. Чертеж 11. Заменить размер: 2,2 на 2,2*.

Пункт 10.3 исключить.

Пункт 12. Таблица 8. Графы «Обозначение стандарта», $d$, $d_1$, $l$ для матриц 1105-0004—1105-0019 изложить в новой редакции:

*(Продолжение см. с. 110)*

| Обозначение матрицы | Изготовляемые гайки | | $d$ | $d_1$ | $t$ |
|---|---|---|---|---|---|
| | Номинальный диаметр резьбы | Обозначение стандарта | Поле допуска | | |
| | | | H9 | | js12 |
| 1105-0004 | M8 | ГОСТ 5915—70 | 11,83 | 10,35 | 8,5 |
| 1105-0005 | | ГОСТ 5927—70 | | | 9,0 |
| 1105-0006 | | ГОСТ 5929—70 | | | 6,5 |
| 1105-0007 | | ГОСТ 2524—70 | 10,93 | 9,57 | 9,0 |
| 1105-0008 | M10 | ГОСТ 5915—70 | 16,12 | 14,10 | |
| 1105-0009 | | ГОСТ 5927—70 | | | 9,5 |
| 1105-0010 | | ГОСТ 5929—70 | | | 6,5 |
| 1105-0011 | | ГОСТ 2524—70 | 11,83 | 10,35 | 11,5 |
| 1105-0012 | M12 | ГОСТ 5915—70 | 18,36 | 16,10 | 10,0 |
| 1105-0013 | | ГОСТ 5927—70 | | | 10,5 |
| 1105-0014 | | ГОСТ 5929—70 | | | 7,0 |
| 1105-0015 | | ГОСТ 2524—70 | 16,12 | 14,10 | 10,0 |
| 1105-0016 | M14 | ГОСТ 5915—70 | 18,36 | 16,07 | 13,5 |
| 1105-0017 | | ГОСТ 5927—70 | | | 14,5 |
| 1105-0018 | | ГОСТ 5929—70 | | | 11,0 |
| 1105-0019 | | ГОСТ 2524—70 | | | 10,5 |

графа $t$. Для матрицы 1105-0023 заменить значение: 18,5 на 16,0.

Пункт 13. Таблица 10. Графы $d$, $d_1$, $t$ для матриц 1105-0008/001—1105-0019/001 изложить в новой редакции:

*(Продолжение см. с. 111)*

| Обозначение матрицы | $d$ | $d_1$ | $l$ |
|---|---|---|---|
| | Поле допуска | | |
| | H9 | | js12 |
| 1105-0008/001 | 16,12 | 14,10 | 9,0 |
| 1105-0009/001 | | | 9,5 |
| 1105-0010/001 | | | 6,5 |
| 1105-0011/001 | 11,83 | 10,35 | 11,5 |
| 1105-0012/001 | 18,36 | 16,10 | 10,0 |
| 1105-0013/001 | | | 10,5 |
| 1105-0014/001 | | | 7,0 |
| 1105-0015/001 | 16,12 | 14,10 | 10,0 |
| 1105-0016/001 | 18,36 | 16,07 | 13,5 |
| 1105-0017/001 | | | 14,5 |
| 1105-0018/001 | | | 11,0 |
| 1105-0019/001 | | | 10,5 |

графа $l$. Для матрицы 1105-0023/001 заменить значение: 18,5 на 16,0.

Пункт 14. Таблица 11. Графа $d$, $D$, $L$ для выталкивателей 1105-0009/002—1105-0019/002 изложить в новой редакции:

*(Продолжение см. с. 112)*

| Обозначение выталкивателя | d (поле допуска f9) | D | L |
|---|---|---|---|
| 1105-0008/002 | 14,10 | 20 | 52,0 |
| 1105-0009/002 | | | 51,5 |
| 1105-0010/002 | | | 54,5 |
| 1105-0011/002 | 10,35 | 15 | 49,5 |
| 1105-0012/002 | 16,10 | 22 | 71,0 |
| 1105-0013/002 | | | 70,5 |
| 1105-0014/002 | | | 74,0 |
| 1105-0015/002 | 14,10 | 20 | 71,0 |
| 1105-0016/002 | 16,7 | 22 | 77,5 |
| 1105-0017/002 | | | 76,5 |
| 1105-0018/002 | | | 80,0 |
| 1105-0019/002 | | | 80,5 |

графа *L*. Для выталкивателя 1105-0023/002 заменить значение: 72,5 на 75,0.

(ИУС № 3 1990 г.)

gost.e-ecolog.ru