ГОСУДАРСТВЕННЫЙ СТАНДАРТ
СОЮЗА ССР

ОДЕЖДА ФОРМЕННАЯ. ШИНЕЛИ ОДНОБОРТНЫЕ ДЛЯ ВОЕННОСЛУЖАЩИХ

ТЕХНИЧЕСКИЕ УСЛОВИЯ

ГОСТ 9208–85

Издание официальное



ГОСУДАРСТВЕННЫЙ КОМИТЕТ СССР ПО СТАНДАРТАМ
Москва

gost.e-ecolog.ru

РАЗРАБОТАН Министерством легкой промышленности СССР

ИСПОЛНИТЕЛИ

З. С. Губарова, В. И. Метелев, О. И. Куприкова

ВНЕСЕН Министерством легкой промышленности СССР

Член Коллегии Н. В. Хвальковский

УТВЕРЖДЕН И ВВЕДЕН В ДЕЙСТВИЕ Постановлением Государственного комитета СССР по стандартам от 22 марта 1985 г. № 693

УДК 687.15:006.354 Группа М38

ГОСУДАРСТВЕННЫЙ СТАНДАРТ СОЮЗА ССР

ОДЕЖДА ФОРМЕННАЯ. ШИНЕЛИ ОДНОБОРТНЫЕ ДЛЯ ВОЕННОСЛУЖАЩИХ

Технические условия

Uniform. Woven cloth single-breasted greatcoats for servicemen. Specifications

ГОСТ 9208—85

Взамен ГОСТ 9208—72

ОКП 85 8140

Постановлением Государственного комитета СССР по стандартам от 22 марта 1985 г. № 693 срок действия установлен

с 01.01.87

~~**до 01.01.92**~~

Несоблюдение стандарта преследуется по закону

Настоящий стандарт распространяется на однобортные шинели для военнослужащих.

1. ТИПЫ И ОСНОВНЫЕ РАЗМЕРЫ

1.1. Шинели изготовляют пяти типов:

А — шинель для солдат СА и МВД СССР (черт. 1);

$А_1$ — шинель для офицеров СА и МВД СССР (черт. 1);

Б — шинель для матросов ВМФ (черт. 2);

В — шинель для курсантов военных училищ СА и МВД СССР (черт. 1);

Г — шинель для курсантов военных училищ ВМФ (черт. 2).

Шинели всех типов однобортные с застежкой на четыре крючка и петли.

Полочки с боковыми вытачками, с внешними прорезными боковыми карманами с листочками.

Спинка целая, с встречной складкой и шлицей внизу, с двумя настроченными на уровне линии талии столбиками и пристегивающимся хлястиком. Складка вверху скреплена двумя сквозными поперечными параллельными строчками и машинной закрепкой.

Рукава втачные, двухшовные, с настроченными обшлагами.

Воротник отложной, застегивающийся на крючок и петлю.

Низ шинели обрезной.

Издание официальное **Перепечатка воспрещена**

★ © Издательство стандартов, 1985

Типы А, $А_1$ и В

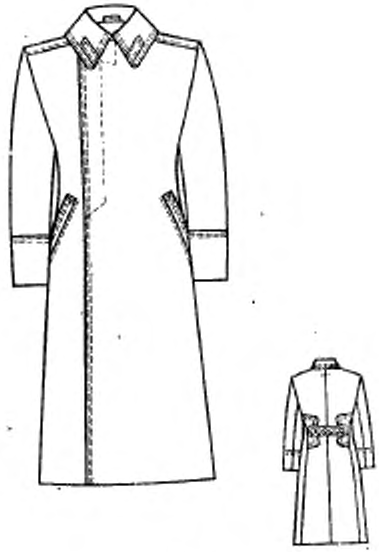

Черт. 1

Типы Б и $Б_1$



Черт. 2

Воротник, борта, листочки, верх обшлагов, хлястик и столбики с двумя отделочными строчками на расстоянии 0,2 и 2,1 см от края.

Шинели на подкладке до линии талии, складка спинки подкладкой не закрывается. Левая полочка подкладки с внутренним прорезным карманом с листочкой, застегивающимся петлей на пуговицу, и полодержателем.

1.1.1. В шинелях типов А, $А_1$, В по левому борту проложена третья отделочная строчка на расстоянии 6,0 см от края борта, заканчивающаяся ниже линии талии на расстоянии 6,0—7,0 см под углом 60° к первой строчке и закрепляющая нижний срез подборта.

1.1.2. В шинелях типов А, $А_1$, Б и Г правая сторона шлицы с тремя пуговицами, в шинелях типа В - с четырьмя пуговицами.

1.1.3. Шинели типов А и $А_1$ с настроченными погонами в области плечевых швов и петлицами на воротнике.

1.1.4. Шинели типов А, $А_1$ и В с четырьмя крючками по низу полочек и спинки.

1.1.5. Шинели типов Б, В и Г с пятью пуговицами по линии полузаноса левой полочки.

1.2. Код ОКП на шинели должен соответствовать указанному в табл. 1.

Таблица 1

Наименование шинели	Код ОКП
Шинели для солдат, из шерстяной ткани, однобортные, с погонами и петлицами, серого цвета, арт. ткани 5404	85 8141 4613
Шинели для матросов, из шерстяной ткани, однобортные, черного цвета, арт. ткани 5404	85 8142 4283
Шинели для курсантов, из шерстяной ткани, однобортные, серого цвета, арт. ткани 5404	85 8143 4613
Шинели для курсантов, из шерстяной ткани, однобортные, серого цвета, арт. ткани 4413	85 8143 4618
Шинели для курсантов, из шерстяной ткани, однобортные, черного цвета, арт. ткани 5404	85 8143 4783
Шинели для курсантов, из шерстяной ткани, однобортные, черного цвета, арт. ткани 4413	85 8143 4788
Шинели для офицеров, из шерстяной ткани, однобортные, с погонами и петлицами, серого цвета, арт. ткани 5404	85 8145 4813

1.3. Шинели по размерам должны изготовляться на типовые фигуры военнослужащих, предусмотренные ГОСТ 23167—78 и табл. 2—4 настоящего стандарта.

Таблица 2

Рост типовой фигуры, см	Интервал роста, см	Условное обозначение роста
158	От 155 до 161	1
164	Св. 161 » 167	2
170	» 167 » 173	3
176	» 173 » 179	4
182	» 179 » 185	5
188	» 185 » 191	6

Таблица 3

Обхват груди типовой фигуры, см	Интервал обхвата груди, см	Условное обозначение размера
88	От 86 до 90	44
92	Св. 90 » 94	46
96	» 94 » 98	48
100	» 98 » 102	50
104	» 102 » 106	52
108	» 106 » 110	54
112	» 110 » 114	56
116	» 114 » 118	58
120	» 118 » 122	60
124	» 122 » 126	62
128	» 126 » 130	64

Примечание. Шинели размером свыше 120 см по обхвату груди должны изготовляться по требованию заказчика.

Таблица 4

Номер полнотной группы	Обхват груди, см										
	88	92	96	100	104	108	112	116	120	124	128
	Обхват талии, см										
1	64	68	72	76	80	84	88	92	96	100	104
2	70	74	78	82	86	90	94	98	102	106	110
3	76	80	84	88	92	96	100	104	108	112	116
4	82	86	90	94	98	102	106	110	114	118	122

1.4. Измерения готовых шинелей должны соответствовать указанным в табл. 5 и на черт. 3—7.

Таблица 5

см

Номер измерения на чертеже	Наименование места измерения	Тип шинели	Полнотная группа	Рост	Обхват груди											Допускаемое отклонение
					88	92	96	100	104	108	112	116	120	124	128	
1 (черт. 3)	Длина спинки от шва втачивания воротника до середины хлястика	А, $А_1$, Б	1—4	158	43,0	43,0	43,0	43,0	43,0	43,0	43,0	43,0	43,0	43,0	43,0	±0,5
				164	44,0	44,0	44,0	44,0	44,0	44,0	44,0	44,0	44,0	44,0	44,0	
				170	45,0	45,0	45,0	45,0	45,0	45,0	45,0	45,0	45,0	45,0	45,0	
				176	46,0	46,0	46,0	46,0	46,0	46,0	46,0	46,0	46,0	46,0	46,0	
				182	47,0	47,0	47,0	47,0	47,0	47,0	47,0	47,0	47,0	47,0	47,0	
				188	48,0	48,0	48,0	48,0	48,0	48,0	48,0	48,0	48,0	48,0	48,0	
		В, Г	1—4	158	42,5	42,5	42,5	42,5	42,5	42,5	42,5	42,5	42,5	42,5	42,5	
				164	43,5	43,5	43,5	43,5	43,5	43,5	43,5	43,5	43,5	43,5	43,5	
				170	44,5	44,5	44,5	44,5	44,5	44,5	44,5	44,5	44,5	44,5	44,5	
				176	45,5	45,5	45,5	45,5	45,5	45,5	45,5	45,5	45,5	45,5	45,5	
				182	46,5	46,5	46,5	46,5	46,5	46,5	46,5	46,5	46,5	46,5	46,5	
				188	47,5	47,5	47,5	47,5	47,5	47,5	47,5	47,5	47,5	47,5	47,5	
2 (черт. 3)	Длина спинки	А, $А_1$	1—4	158	112,0	112,0	112,0	112,0	112,0	112,0	112,0	112,0	112,0	112,0	112,0	±1,0
				164	117,5	117,5	117,5	117,5	117,5	117,5	117,5	117,5	117,5	117,5	117,5	
				170	123,0	123,0	123,0	123,0	123,0	123,0	123,0	123,0	123,0	123,0	123,0	
				176	128,5	128,5	128,5	128,5	128,5	128,5	128,5	128,5	128,5	128,5	128,5	
				182	134,0	134,0	134,0	134,0	134,0	134,0	134,0	134,0	134,0	134,0	134,0	
				188	139,5	139,5	139,5	139,5	139,5	139,5	139,5	139,5	139,5	139,5	139,5	
		Б	1—4	158	103,0	103,0	103,0	103,0	103,0	103,0	103,0	103,0	103,0	103,0	103,0	
				164	108,5	108,5	108,5	108,5	108,5	108,5	108,5	108,5	108,5	108,5	108,5	
				170	114,0	114,0	114,0	114,0	114,0	114,0	114,0	114,0	114,0	114,0	114,0	
				176	119,5	119,5	119,5	119,5	119,5	119,5	119,5	119,5	119,5	119,5	119,5	
				182	125,0	125,0	125,0	125,0	125,0	125,0	125,0	125,0	125,0	125,0	125,0	
				188	130,5	130,5	130,5	130,5	130,5	130,5	130,5	130,5	130,5	130,5	130,5	

Продолжение табл. 5

см

Номер измерения на чертеже	Наименование места измерения	Тип шкалы	Полнотная группа	Рост	Обхват груди											Допускаемое отклонение
					88	92	96	100	104	108	112	116	120	124	128	
2 (черт. 3)	Длина спинки	В	1—4	158	111,5	111,5	111,5	111,5	111,5	111,5	111,5	111,5	111,5	111,5	111,5	
				164	117,0	117,0	117,0	117,0	117,0	117,0	117,0	117,0	117,0	117,0	117,0	
				170	122,5	122,5	122,5	122,5	122,5	122,5	122,5	122,5	122,5	122,5	122,5	
				176	128,0	128,0	128,0	128,0	128,0	128,0	128,0	128,0	128,0	128,0	128,0	
				182	133,5	133,5	133,5	133,5	133,5	133,5	133,5	133,5	133,5	133,5	133,5	
				188	139,0	139,0	139,0	139,0	139,0	139,0	139,0	139,0	139,0	139,0	139,0	
		Г	1—4	158	102,5	102,5	102,5	102,5	102,5	102,5	102,5	102,5	102,5	102,5	102,5	±1,0
				164	108,0	108,0	108,0	108,0	108,0	108,0	108,0	108,0	108,0	108,0	108,0	
				170	113,5	113,5	113,5	113,5	113,5	113,5	113,5	113,5	113,5	113,5	113,5	
				176	119,0	119,0	119,0	119,0	119,0	119,0	119,0	119,0	119,0	119,0	119,0	
				182	124,5	124,5	124,5	124,5	124,5	124,5	124,5	124,5	124,5	124,5	124,5	
				188	130,0	130,0	130,0	130,0	130,0	130,0	130,0	130,0	130,0	130,0	130,0	
3 (черт. 3)	Длина шлицы от верхней закрепки до низа	А, $А_1$, Б	1—4	158	32,0	32,0	32,0	32,0	32,0	32,0	32,0	32,0	32,0	32,0	32,0	
				164	33,0	33,0	33,0	33,0	33,0	33,0	33,0	33,0	33,0	33,0	33,0	
				170	34,0	34,0	34,0	34,0	34,0	34,0	34,0	34,0	34,0	34,0	34,0	
				176	35,0	35,0	35,0	35,0	35,0	35,0	35,0	35,0	35,0	35,0	35,0	
				182	36,0	36,0	36,0	36,0	36,0	36,0	36,0	36,0	36,0	36,0	36,0	
				188	37,0	37,0	37,0	37,0	37,0	37,0	37,0	37,0	37,0	37,0	37,0	
		В, Г	1—4	158	42,0	42,0	42,0	42,0	42,0	42,0	42,0	42,0	42,0	42,0	42,0	±0,5
				164	43,0	43,0	43,0	43,0	43,0	43,0	43,0	43,0	43,0	43,0	43,0	
				170	44,0	44,0	44,0	44,0	44,0	44,0	44,0	44,0	44,0	44,0	44,0	
				176	45,0	45,0	45,0	45,0	45,0	45,0	45,0	45,0	45,0	45,0	45,0	
				182	46,0	46,0	46,0	46,0	46,0	46,0	46,0	46,0	46,0	46,0	46,0	
				188	47,0	47,0	47,0	47,0	47,0	47,0	47,0	47,0	47,0	47,0	47,0	

Продолжение табл. 5

см

Номер измерения на чертеже	Наименование места измерения	Тип шкалы	Полнотная группа	Рост	Обхват груди											Допускаемое отклонение
					88	92	96	100	104	108	112	116	120	124	128	
4 (черт. 3)	Ширина спинки	А, $А_1$, Б	1—4	158—188	40,0	41,4	42,8	44,2	45,6	47,0	48,4	49,8	51,2	52,6	54,0	±0,6
		В, Г	1—4	158—188	38,0	39,4	40,8	42,2	43,6	45,0	46,4	47,8	49,2	50,6	52,0	
5 (черт. 3)	Длина хлястика посередине	А, $А_1$, Б	1	158—188	20,8	22,2	23,6	25,0	26,4	27,8	29,2	30,6	32,0	33,4	34,8	±0,5
			2		22,2	23,6	25,0	26,4	27,8	29,2	30,6	32,0	33,4	34,8	36,2	
			3		23,6	25,0	26,4	27,8	29,2	30,6	32,0	33,4	34,8	36,2	37,6	
			4		25,0	26,4	27,8	29,2	30,6	32,0	33,4	34,8	36,2	37,6	39,0	
		В, Г	1	158—188	19,4	20,8	22,2	23,6	25,0	26,4	27,8	29,2	30,6	32,0	33,4	
			2		20,8	22,2	23,6	25,0	26,4	27,8	29,2	30,6	32,0	33,4	34,8	
			3		22,2	23,6	25,0	26,4	27,8	29,2	30,6	32,0	33,4	34,8	36,2	
			4		23,6	25,0	26,4	27,8	29,2	30,6	32,0	33,4	34,8	36,2	37,6	
6 (черт. 3)	Ширина хлястика посередине	А, $А_1$, Б, В, Г	1—4	158—188	4,0	4,0	4,0	4,0	4,0	4,0	4,0	4,0	4,0	4,0	4,0	±0,3
7 (черт. 3)	Ширина хлястика в концах	А, $А_1$, Б, В, Г	1—4	158—188	6,0	6,0	6,0	6,0	6,0	6,0	6,0	6,0	6,0	6,0	6,0	±0,3
8 (черт. 3)	Длина столбика по шву притачивания	А, $А_1$, Б, В, Г	1—4	158—188	17,0	17,0	17,0	17,0	17,0	17,0	17,0	17,0	17,0	17,0	17,0	±0,5

Продолжение табл. 5

см

Номер измерения на чертеже	Наименование места измерения	Тип шинели	Полнотная группа	Рост	Обхват груди											Допускаемое отклонение
					88	92	96	100	104	108	112	116	120	124	128	
9 (черт. 3)	Ширина столбика вверху	А, $А_1$, Б, В, Г	1—4	158—188	5,0	5,0	5,0	5,0	5,0	5,0	5,0	5,0	5,0	5,0	5,0	±0,3
10 (черт. 3)	Ширина столбика внизу	А, $А_1$, Б, В, Г	1—4	158—188	6,0	6,0	6,0	6,0	6,0	6,0	6,0	6,0	6,0	6,0	6,0	±0,3
11 (черт. 7)	Расстояние от конца втачивания воротника до нижнего крючка	А, $А_1$, Б, В, Г	1—4	158	38,0	38,0	38,0	38,0	38,0	38,0	38,0	38,0	38,0	38,0	38,0	±0,5
				164	39,0	39,0	39,0	39,0	39,0	39,0	39,0	39,0	39,0	39,0	39,0	
				170	40,0	40,0	40,0	40,0	40,0	40,0	40,0	40,0	40,0	40,0	40,0	
				176	41,0	41,0	41,0	41,0	41,0	41,0	41,0	41,0	41,0	41,0	41,0	
				182	42,0	42,0	42,0	42,0	42,0	42,0	42,0	42,0	42,0	42,0	42,0	
				188	43,0	43,0	43,0	43,0	43,0	43,0	43,0	43,0	43,0	43,0	43,0	
12 (черт. 5)	Расстояние от конца втачивания до:	А, $А_1$, Б, В, Г	1—4													
	верхней пуговицы			158	3,5	3,5	3,5	3,5	3,5	3,5	3,5	3,5	3,5	3,5	3,5	±0,5
				188												
12а	нижней пуговицы			158	37,0	37,0	37,0	37,0	37,0	37,0	37,0	37,0	37,0	37,0	37,0	
				164	38,0	38,0	38,0	38,0	38,0	38,0	38,0	38,0	38,0	38,0	38,0	
				170	39,0	39,0	39,0	39,0	39,0	39,0	39,0	39,0	39,0	39,0	39,0	±0,5
				176	40,0	40,0	40,0	40,0	40,0	40,0	40,0	40,0	40,0	40,0	40,0	
				182	41,0	41,0	41,0	41,0	41,0	41,0	41,0	41,0	41,0	41,0	41,0	
				188	42,0	42,0	42,0	42,0	42,0	42,0	42,0	42,0	42,0	42,0	42,0	

Продолжение табл. 5

см

Номер измерения на чертеже	Наименование места измерения	Тип линии	Полнотная группа	Рост	Обхват груди											Допускаемое отклонение
					88	92	96	100	104	108	112	116	120	124	128	
13 (черт. 4)	Длина полочки	А, $А_1$	1—4	158	114,9	115,2	115,5	115,8	116,1	116,4	116,7	117,0	117,3	117,6	117,9	
				164	120,4	120,7	121,0	121,3	121,6	121,9	122,2	122,5	122,8	123,1	123,4	
				170	125,9	126,2	126,5	126,8	127,1	127,4	127,7	128,0	128,3	128,6	128,9	
				176	131,4	131,7	132,0	132,3	132,6	132,9	133,2	133,5	133,8	134,1	134,4	
				182	135,9	137,2	137,5	137,8	138,1	138,4	138,7	139,0	139,3	139,6	139,9	
				188	142,4	142,7	143,0	143,3	143,6	143,9	144,2	144,5	144,8	145,1	145,4	
		Б	1—4	158	105,9	106,2	106,5	106,8	107,1	107,4	107,7	108,0	108,3	108,6	108,9	
				164	111,4	111,7	112,0	112,3	112,6	112,9	113,2	113,5	113,8	114,1	114,4	
				170	116,9	117,2	117,5	117,8	118,1	118,4	118,7	119,0	119,3	119,6	119,9	
				176	122,4	122,7	123,0	123,3	123,6	123,9	124,2	124,5	124,8	125,1	125,4	
				182	127,9	128,2	128,5	128,8	129,1	129,4	129,7	130,0	130,3	130,6	130,9	
				188	133,4	133,7	134,0	134,3	134,6	134,9	135,2	135,5	135,8	136,1	136,4	
		В	1—4	158	114,4	114,7	115,0	115,3	115,6	115,9	116,2	116,5	116,8	117,1	117,4	±1,0
				164	119,9	120,2	120,5	120,8	121,1	121,4	121,7	122,0	122,3	122,6	122,9	
				170	125,4	125,7	126,0	126,3	126,6	126,9	127,2	127,5	127,8	128,1	128,4	
				176	130,9	131,2	131,5	131,8	132,1	132,4	132,7	133,0	133,3	133,6	133,9	
				182	136,4	136,7	137,0	137,3	137,6	137,9	138,2	138,5	138,8	139,1	139,4	
				188	141,9	142,2	142,5	142,8	143,1	143,4	143,7	144,0	144,3	144,6	144,9	
		Г	1—4	158	105,4	105,7	106,0	106,3	106,6	106,9	107,2	107,5	107,8	108,1	108,4	
				164	110,9	111,2	111,5	111,8	112,1	112,4	112,7	113,0	113,3	113,6	113,9	
				170	116,4	116,7	117,0	117,3	117,6	117,9	118,2	118,5	118,8	119,1	119,4	
				176	121,9	122,2	122,5	122,8	123,1	123,4	123,7	124,0	124,3	124,6	124,9	
				182	127,4	127,7	128,0	128,3	128,6	128,9	129,2	129,5	129,8	130,1	130,4	
				188	132,9	133,2	133,5	133,8	134,1	134,4	134,7	135,0	135,3	135,6	135,9	

Продолжение табл. 5

см

Номер измерения на чертеже	Наименование места измерения	Тип шинели	Полнотная группа	Рост	Обхват груди											Допускаемое отклонение
					88	92	96	100	104	108	112	116	120	124	128	
14 (черт. 4)	Расстояние от угла плечевого шва и горловины до переднего верхнего угла листочки	А, $А_1$, Б	1—4	158	46,8	47,0	47,2	47,4	47,6	47,8	48,0	48,2	48,4	48,6	48,8	±0,7
				164	47,8	48,0	48,2	48,4	48,6	48,8	49,0	49,2	49,4	49,6	49,8	
				170	48,8	49,0	49,2	49,4	49,6	49,8	50,0	50,2	50,4	50,6	50,8	
				176	49,8	50,0	50,2	50,4	50,6	50,8	51,0	51,2	51,4	51,6	51,8	
				182	50,8	51,0	51,2	51,4	51,6	51,8	52,0	52,2	52,4	52,6	52,8	
				188	51,8	52,0	52,2	52,4	52,6	52,8	53,0	53,2	53,4	53,6	53,8	
		В, Г	1—4	158	45,9	46,1	46,3	46,5	46,7	46,9	47,1	47,3	47,5	47,7	47,9	
				164	46,9	47,1	47,3	47,5	47,7	47,9	48,1	48,3	48,5	48,7	48,9	
				170	47,9	48,1	48,3	48,5	48,7	48,9	49,1	49,3	49,5	49,7	49,9	
				176	48,9	49,1	49,3	49,5	49,7	49,9	50,1	50,3	50,5	50,7	50,9	
				182	49,9	50,1	50,3	50,5	50,7	50,9	51,1	51,3	51,5	51,7	51,9	
				188	50,9	51,1	51,3	51,5	51,7	51,9	52,1	52,3	52,5	52,7	52,9	
15 (черт. 4)	Ширина полочки	А, $А_1$, Б	1—4	158—188	28,9	29,6	30,3	31,0	31,7	32,4	33,1	33,8	34,5	35,2	35,9	±0,6
		В, Г	1—4	158—188	27,8	28,5	29,2	29,9	30,6	31,3	32,0	32,7	33,4	34,1	34,8	
16 (черт. 5)	Ширина шинели на уровне глубины пройм	А, $А_1$, Б	1—4	158—188	62,5	64,5	66,5	68,5	70,5	72,5	74,5	76,5	78,5	80,5	82,5	±1,0
		В, Г	1—4	158—188	59,5	61,5	63,5	65,5	67,5	69,5	71,5	73,5	75,5	77,5	79,5	

см

Номер измерения на чертеже	Наименование места измерения	Тип шинели	Полнотная группа	Рост	Обхват груди										Допускаемое отклонение
					88	92	96	100	104	108	112	116	120	124	128	
17 (черт. 5)	Ширина шинели на уровне линии талии	А, $А_1$, Б	1	158—188	49,0	51,0	53,0	55,0	57,0	59,0	61,0	63,0	65,0	67,0	69,0	±1,0
			2		52,0	54,0	56,0	58,0	60,0	62,0	64,0	66,0	68,0	70,0	72,0	
			3		55,0	57,0	59,0	61,0	63,0	65,0	67,0	69,0	71,0	73,0	75,0	
			4		58,0	60,0	62,0	64,0	66,0	68,0	70,0	72,0	74,0	76,0	78,0	
		В, Г	1	158—188	46,0	48,0	50,0	52,0	54,0	56,0	58,0	60,0	62,0	64,0	66,0	
			2		49,0	51,0	53,0	55,0	57,0	59,0	61,0	63,0	65,0	67,0	69,0	
					52,0	54,0	56,0	58,0	60,0	62,0	64,0	66,0	68,0	70,0	72,0	
					55,0	57,0	59,0	61,0	63,0	65,0	67,0	69,0	71,0	73,0	75,0	
18 (черт. 5)	Расстояние от края борта до переднего верхнего угла листочки	А, $А_1$, Б	1—4	158—188	24,7	25,4	26,1	26,8	27,5	28,2	28,9	29,6	30,3	31,0	31,7	±0,5
		В, Г	1—4	158—188	23,6	24,3	25,0	25,7	26,4	27,1	27,8	28,5	29,2	29,9	30,6	
19 (черт. 5)	Расстояние от края борта до нижнего переднего угла листочки	А, $А_1$, Б	1—4	158—188	30,2	30,9	31,6	32,3	33,0	33,7	34,4	35,1	35,8	36,5	37,2	±0,5
		В, Г	1—4	158—188	29,1	29,8	30,5	31,2	31,9	32,6	33,3	34,0	34,7	35,4	36,1	

Продолжение табл. 5

см

Номер измерения на чертеже	Наименование места измерения	Тип шинели	Полнотная группа	Рост	Обхват груди											Допускаемое отклонение
					88	92	96	100	104	108	112	116	120	124	128	
20 (черт. 5)	Длина листочки по шву притачивания	А, $А_1$, Б, В, Г	1—4	158—188	19,5	19,5	19,5	19,5	19,5	19,5	19,5	19,5	19,5	19,5	19,5	±0,3
21 (черт. 5)	Ширина листочки вверху	А, $А_1$, Б, В, Г	1—4	158—188	3,0	3,0	3,0	3,0	3,0	3,0	3,0	3,0	3,0	3,0	3,0	±0,2
22 (черт. 5)	Ширина листочки внизу	А, $А_1$, Б, В, Г	1—4	158—188	4,0	4,0	4,0	4,0	4,0	4,0	4,0	4,0	4,0	4,0	4,0	±0,2
23 (черт. 5)	Ширина шинели внизу	А, $А_1$	1	158	85,0	87,0	89,0	91,0	93,0	95,0	97,0	99,0	101,0	103,0	105,0	
				164	85,5	88,5	90,5	92,5	94,5	96,5	98,5	100,5	102,5	101,5	103,5	
				170	88,0	90,0	92,0	94,0	96,0	98,0	100,0	102,0	101,0	105,0	108,0	
				176	89,5	91,5	93,5	95,5	97,5	99,5	101,5	103,5	105,5	107,5	101,5	
				182	91,0	93,0	95,0	97,0	99,0	101,0	103,0	105,0	107,0	109,0	111,0	
				188	92,5	94,5	96,5	98,5	100,5	102,5	101,5	103,5	108,5	110,5	112,5	
			2	158	85,5	88,5	90,5	92,5	94,5	96,5	98,5	100,5	102,5	104,5	106,5	±1,0
				164	88,0	90,0	92,0	94,0	96,0	98,0	100,0	102,0	104,0	106,0	108,0	
				170	89,5	91,5	93,5	95,5	97,5	99,5	101,5	103,5	105,5	107,5	109,5	
				176	91,0	93,0	95,0	97,0	99,0	101,0	103,0	105,0	107,0	109,0	111,0	
				182	92,5	94,5	96,5	98,5	100,5	102,5	101,5	103,5	108,5	110,5	112,5	
				188	94,0	96,0	98,0	100,0	102,0	101,0	106,0	108,0	110,0	112,0	114,0	

Продолжение табл. 5

см

Номер измерения на чертеже	Наименование места измерения	Тип шинели	Полнотная группа	Рост	Обхват груди											Допускаемое отклонение
					88	92	96	100	104	108	112	116	120	124	128	
23 (черт. 5)	Ширина шинели внизу	А, $А_1$	3	158	88,0	90,0	92,0	94,0	96,0	98,0	100,0	102,0	104,0	106,0	108,0	
				164	89,5	91,5	93,5	95,5	97,5	99,5	101,5	103,5	105,5	107,5	109,5	
				170	91,0	93,0	95,0	97,0	99,0	101,0	103,0	105,0	107,0	109,0	111,0	
				176	92,5	94,5	96,5	98,5	100,5	102,5	104,5	106,5	108,5	110,5	112,5	
				182	94,0	96,0	98,0	100,0	102,0	104,0	106,0	108,0	110,0	112,0	114,0	
				188	95,5	97,5	99,5	101,5	103,5	105,5	107,5	109,5	111,5	113,5	115,5	
			4	158	89,5	91,5	93,5	95,5	97,5	99,5	101,5	103,5	105,5	107,5	109,5	
				164	91,0	93,0	95,0	97,0	99,0	101,0	103,0	105,0	107,0	109,0	111,0	
				170	92,5	94,5	96,5	98,5	100,5	102,5	104,5	106,5	108,5	110,5	112,5	
				176	94,0	96,0	98,0	100,0	102,0	104,0	106,0	108,0	110,0	112,0	114,0	
				182	95,5	97,5	99,5	101,5	103,5	105,5	107,5	109,5	111,5	113,5	115,5	
				188	97,0	99,0	101,0	103,0	105,0	107,0	109,0	111,0	113,0	115,0	117,0	
		Б	1	158	83,5	85,5	87,5	89,5	91,5	93,5	95,5	97,5	99,5	101,5	103,5	±1,0
				164	85,0	87,0	89,0	91,0	93,0	95,0	97,0	99,0	101,0	103,0	105,0	
				170	86,5	88,5	90,5	92,5	94,5	96,5	98,5	100,5	102,5	104,5	106,5	
				176	88,0	90,0	92,0	94,0	96,0	98,0	100,0	102,0	104,0	106,0	108,0	
				182	89,5	91,5	93,5	95,5	97,5	99,5	101,5	103,5	105,5	107,5	109,5	
				188	91,0	93,0	95,0	97,0	99,0	101,0	103,0	105,0	107,0	109,0	111,0	
			2	158	85,0	87,0	89,0	91,0	93,0	95,0	97,0	99,0	101,0	103,0	105,0	
				164	86,5	88,5	90,5	92,5	94,5	96,5	98,5	100,5	102,5	104,5	106,5	
				170	88,0	90,0	92,0	94,0	96,0	98,0	100,0	102,0	104,0	106,0	108,0	
				176	89,5	91,5	93,5	95,5	97,5	99,5	101,5	103,5	105,5	107,5	109,5	
				182	91,0	93,0	95,0	97,0	99,0	101,0	103,0	105,0	107,0	109,0	111,0	
				188	92,5	94,5	96,5	98,5	100,5	102,5	104,5	106,5	108,5	110,5	112,5	

Продолжение табл. 5

см

Номер измерения на чертеже	Наименование места измерения	Тип шпили	Полнотная группа	Рост	Обхват груди											Допускаемое отклонение
					88	92	96	100	104	108	112	116	120	124	128	
23 (черт. 5)	Ширина шпили внизу	Б	3	158	86,5	88,5	90,5	92,5	94,5	96,5	98,5	100,5	102,5	104,5	106,5	
				164	88,0	90,0	92,0	94,0	96,0	98,0	100,0	102,0	104,0	106,0	108,0	
				170	89,5	91,5	93,5	95,5	97,5	99,5	101,5	103,5	105,5	107,5	109,5	
				176	91,0	93,0	95,0	97,0	99,0	101,0	103,0	105,0	107,0	109,0	111,0	
				182	92,5	94,5	96,5	98,5	100,5	102,5	104,5	106,5	108,5	110,5	112,5	
				188	94,0	96,0	98,0	100,0	102,0	104,0	106,0	108,0	110,0	112,0	114,0	
			4	158	88,0	90,0	92,0	94,0	96,0	98,0	100,0	102,0	104,0	106,0	108,0	
				164	89,5	91,5	93,5	95,5	97,5	99,5	101,5	103,5	105,5	107,5	109,5	
				170	91,0	93,0	95,0	97,0	99,0	101,0	103,0	105,0	107,0	109,0	111,0	
				176	92,5	94,5	96,5	98,5	100,5	102,5	104,5	106,5	108,5	110,5	112,5	
				182	94,0	96,0	98,0	100,0	102,0	104,0	106,0	108,0	110,0	112,0	114,0	
				188	95,5	97,5	99,5	101,5	103,5	105,5	107,5	109,5	111,5	113,5	115,5	
		В	1	158	82,0	84,0	86,0	88,0	90,0	92,0	94,0	96,0	98,0	100,0	102,0	±1,0
				164	83,5	85,5	87,5	89,5	91,5	93,5	95,5	97,5	99,5	101,5	103,5	
				170	85,0	87,0	89,0	91,0	93,0	95,0	97,0	99,0	101,0	103,0	105,0	
				176	86,5	88,5	90,5	92,5	94,5	96,5	98,5	100,5	102,5	104,5	106,5	
				182	88,0	90,0	92,0	94,0	96,0	98,0	100,0	102,0	104,0	106,0	108,0	
				188	89,5	91,5	93,5	95,5	97,5	99,5	101,5	103,5	105,5	107,5	109,5	
			2	158	83,5	85,5	87,5	89,5	91,5	93,5	95,5	97,5	99,5	101,5	103,5	
				164	85,0	87,0	89,0	91,0	93,0	95,0	97,0	99,0	101,0	103,0	105,0	
				170	86,5	88,5	90,5	92,5	94,5	96,5	98,5	100,5	102,5	104,5	106,5	
				176	88,0	90,0	92,0	94,0	96,0	98,0	100,0	102,0	104,0	106,0	108,0	
				182	81,5	91,5	93,5	95,5	97,5	99,5	101,5	103,5	105,5	107,5	109,5	
				188	91,0	93,0	95,0	97,0	99,0	101,0	103,0	105,0	107,0	109,0	111,0	

Продолжение табл. 5

см

Номер измерения на чертеже	Наименование места измерения	Тип шинели	Полнотная группа	Рост	Обхват груди											Допускаемое отклонение
					88	92	96	100	104	108	112	116	120	124	128	
23 (черт. 5)	Ширина шинели внизу	В	3	158	85,0	87,0	89,0	91,0	93,0	95,0	97,0	99,0	101,0	103,0	105,0	
				164	85,5	88,5	90,5	92,5	94,5	96,5	98,5	100,5	102,5	104,5	106,5	
				170	88,0	90,0	92,0	94,0	96,0	98,0	100,0	102,0	104,0	106,0	108,0	
				176	89,5	91,5	93,5	95,5	97,5	99,5	101,5	103,5	105,5	107,5	109,5	
				182	91,0	93,0	95,0	97,0	99,0	101,0	103,0	105,0	107,0	109,0	111,0	
				188	92,5	94,5	96,5	98,5	100,5	102,5	104,5	106,5	108,5	110,5	112,5	
			4	158	83,5	88,5	90,5	92,5	94,5	96,5	98,5	100,5	102,5	104,5	106,5	
				164	88,0	90,0	92,0	94,0	96,0	98,0	100,0	102,0	104,0	106,0	108,0	
				170	89,5	91,5	93,5	95,5	97,5	99,5	101,5	103,5	105,5	107,5	109,5	
				176	91,0	93,0	95,0	97,0	99,0	101,0	103,0	105,0	107,0	109,0	111,9	
				182	92,5	94,5	96,5	98,5	100,5	102,5	104,5	106,5	108,5	110,5	112,5	
				188	94,0	96,0	98,0	100,0	102,0	104,0	106,0	108,0	110,0	112,0	114,0	
		Г	1	158	80,5	82,5	84,5	86,5	88,5	90,5	92,5	94,5	96,5	98,5	100,5	±1,0
				164	82,0	84,0	86,0	88,0	90,0	92,0	94,0	96,0	98,0	100,0	102,0	
				170	83,5	85,5	87,5	89,5	91,5	93,5	95,5	97,5	99,5	101,5	103,5	
				176	85,0	87,0	89,0	91,0	93,0	95,0	97,0	99,0	101,0	103,0	105,0	
				182	86,5	88,5	90,5	92,5	94,5	96,5	98,5	100,5	102,5	104,5	106,5	
				188	88,0	90,0	92,0	94,0	96,0	98,0	100,0	102,0	101,0	106,0	108,0	
			2	158	82,0	84,0	86,0	88,0	90,0	92,0	94,0	96,0	98,0	100,0	102,0	
				164	83,5	85,5	87,5	89,5	91,5	93,5	95,5	97,5	99,5	101,5	103,5	
				170	85,0	87,0	89,0	91,0	93,0	95,0	97,0	99,0	101,0	103,0	105,0	
				176	86,5	88,5	90,5	92,5	94,5	96,5	98,5	100,5	102,5	104,5	106,5	
				182	88,0	90,0	92,0	94,0	96,0	98,0	100,0	102,0	104,0	106,0	108,0	
				188	89,5	91,5	93,5	95,5	97,5	99,5	101,5	103,5	105,5	107,5	109,5	

Продолжение табл. 5

см

Номер измерения на чертеже	Наименование места измерения	Тип шинели	Полнотная группа	Рост	Обхват груди											Допускаемое отклонение
					88	92	96	100	104	108	112	116	120	124	128	
23 (черт. 5)	Ширина шинели внизу	Г	3	158	83,5	85,5	87,5	89,5	91,5	93,5	95,5	97,5	99,5	101,5	103,5	
				164	85,0	87,0	89,0	91,0	93,0	95,0	97,0	99,0	101,0	103,0	105,0	
				170	86,5	88,5	90,5	92,5	94,5	96,5	98,5	100,5	102,5	104,5	106,5	
				176	88,0	90,0	92,0	94,0	96,0	98,0	100,0	102,0	104,0	106,0	108,0	
				182	89,5	91,5	93,5	95,5	97,5	99,5	101,5	103,5	105,5	107,5	109,5	
				188	91,0	93,0	95,0	97,0	99,0	101,0	103,0	105,0	107,0	109,0	111,0	
			4	158	85,0	87,0	89,0	91,0	93,0	95,0	97,0	99,0	101,0	103,0	105,0	±1,0
				164	86,5	88,5	90,5	92,5	94,5	96,5	98,5	100,5	102,5	104,5	106,5	
				170	88,0	90,0	92,0	94,0	96,0	98,0	100,0	102,0	104,0	106,0	108,0	
				176	89,5	91,5	93,5	95,5	97,5	99,5	101,5	103,5	105,5	107,5	109,5	
				182	91,0	93,0	95,0	97,0	99,0	101,0	103,0	105,0	107,0	109,0	111,0	
				188	92,5	94,5	96,5	98,5	100,5	102,5	104,5	106,5	108,5	110,5	112,5	
24 (черт. 4)	Длина рукава	А, $А_1$, Б, В, Г	1—4	158	59,4	59,7	60,0	60,3	60,5	60,9	61,2	61,5	61,8	62,1	62,4	
				164	61,4	61,7	62,0	62,3	62,6	62,9	63,2	63,5	63,8	64,1	64,4	
				170	63,4	63,7	64,0	64,3	64,6	64,9	65,2	65,5	65,8	66,1	66,4	±1,0
				176	65,4	65,7	66,0	66,3	66,6	66,9	67,2	67,5	67,8	68,1	68,4	
				182	67,4	67,7	68,0	68,3	68,6	68,9	69,2	69,5	69,8	70,1	70,4	
				188	69,4	69,7	70,0	70,3	70,6	70,9	71,2	71,5	71,8	72,1	72,4	
25 (черт. 4)	Высота обшлага	А, $А_1$, Б, В, Г	1—4	158—188	14,0	14,0	14,0	14,0	14,0	14,0	14,0	14,0	14,0	14,0	14,0	±0,5
26 (черт. 5)	Ширина рукава вверху	А, $А_1$, Б	1—4	158—188	23,1	23,7	24,3	24,9	25,5	25,1	26,7	27,3	27,9	28,5	29,1	±0,5
		В, Г	1—4	158—188	21,7	22,3	22,9	23,5	24,1	24,7	25,3	25,9	26,5	27,1	27,7	

Продолжение табл. 5

см

Номер изображения на чертеже	Наименование места измерения	Тип шивели	Полнотная группа	Рост	Обхват груди											Допускаемое отклонение
					88	92	96	100	104	108	112	116	120	124	128	
27 (черт. 5)	Ширина рукава внизу	А, $А_1$, Б	1—4	158—188	16,4	16,7	17,0	17,3	17,6	17,9	18,2	18,5	18,8	19,1	19,4	±0,3
		В, Г	1—4	158 188	15,9	16,2	16,5	16,8	17,1	17,4	17,7	18,0	18,3	18,6	18,9	
28 (черт. 6)	Длина воротника (по прямой)	А, $А_1$, Б	1—4	158 188	45,6	46,8	48,0	49,2	50,4	51,6	52,8	54,0	55,2	56,4	57,8	±0,6
		В, Г	1—4	158—188	43,8	45,0	46,2	47,4	48,6	49,8	51,0	52,2	53,4	54,6	55,8	
29 (черт. 6)	Ширина воротника посередине	А, $А_1$, Б, В, Г	1—4	158—188	11,0	11,0	11,0	11,0	11,0	11,0	11,0	11,0	11,0	11,0	11,0	±0,3
30 (черт. 6)	Ширина воротника в концах (перпендикулярно отлету)	А, $А_1$, Б, В, Г	1—4	158—188	11,0	11,0	11,0	11,0	11,0	11,0	11,0	11,0	11,0	11,0	11,0	±0,3
31 (черт. 5)	Длина уступа левого борта (перпендикулярно краю борта)	А, $А_1$, Б, В, Г	1—4	158—188	10,0	10,0	10,0	10,0	10,0	10,0	10,0	10,0	10,0	10,0	10,0	±0,3

Продолжение табл. 5

см

Номер измерения на чертеже	Наименование места измерения	Тип линии	Полнотная группа	Рост	Обхват груди											Допускаемое отклонение
					88	92	96	100	104	108	112	116	120	124	128	
32 (черт. 4)	Расстояние от края борта до:	А, $А_1$, Б, В, Г	1—4	158—188												
32а	верхней петли				17,0	17,0	17,0	17,0	17,0	17,0	17,0	17,0	17,0	17,0	17,0	
32б	второй петли				15,0	15,0	15,0	15,0	15,0	15,0	15,0	15,0	15,0	15,0	15,0	±0,5
32в	третьей петли				13,7	13,7	13,7	13,7	13,7	13,7	13,7	13,7	13,7	13,7	13,7	
32г	нижней петли				12,5	12,5	12,5	12,5	12,5	12,5	12,5	12,5	12,5	12,5	12,5	
33 (черт. 7)	Длина подкладки бокового кармана от нижней закрепки до низа	А, $А_1$, Б, В, Г	1—4	158—188	19,0	19,0	19,0	19,0	19,0	19,0	19,0	19,0	19,0	19,0	19,0	±0,5
34 (черт. 7)	Ширина подкладки бокового кармана на уровне нижней закрепки	А, $А_1$, Б, В, Г	1—4	158—188	17,0	17,0	17,0	17,0	17,0	17,0	17,0	17,0	17,0	17,0	17,0	±0,5

Продолжение табл. 5

см

Номер измерения на чертеже	Наименование места измерения	Тип шинели	Полнотная группа	Рост	Обхват груди											Допускаемое отклонение
					88	92	96	100	104	108	112	116	120	124	128	
35 (черт. 7)	Длина подкладки внутреннего кармана	А, $А_1$, Б, В, Г	1—4	158—188	14,0	14,0	14,0	14,0	14,0	14,0	14,0	14,0	14,0	14,0	14,0	±0,5
36 (черт. 7)	Длина листочки внутреннего кармана	А, $А_1$, Б, В, Г	1—4	158—188	14,0	14,0	14,0	14,0	14,0	14,0	14,0	14,0	14,0	14,0	14,0	±0,5

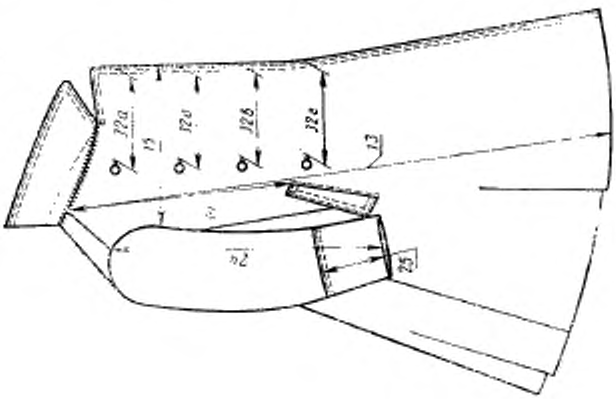

Черт. 4

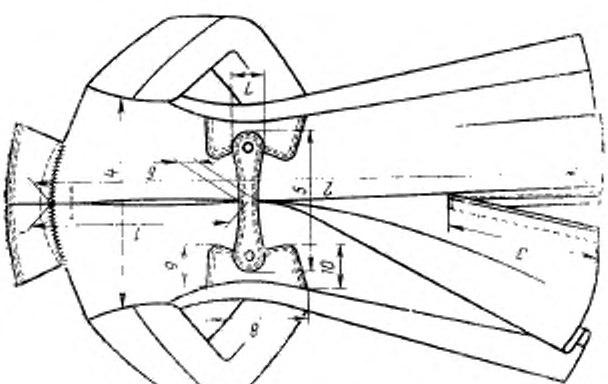

Черт. 3

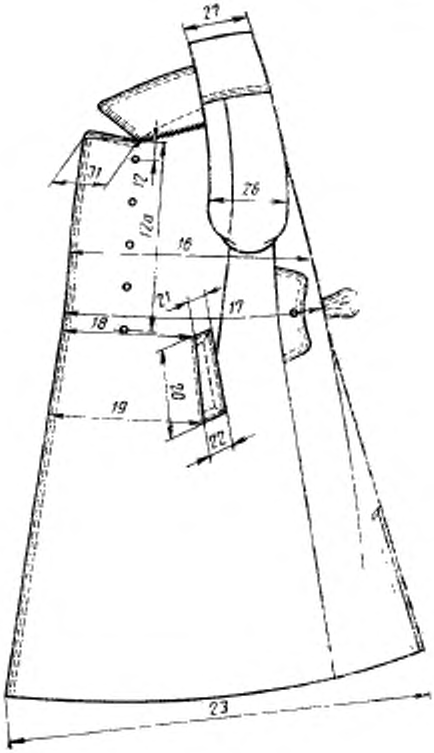

Черт. 5

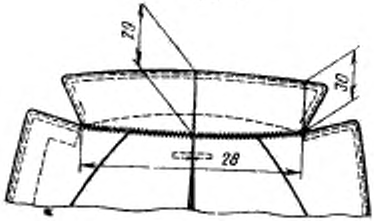

Черт. 6

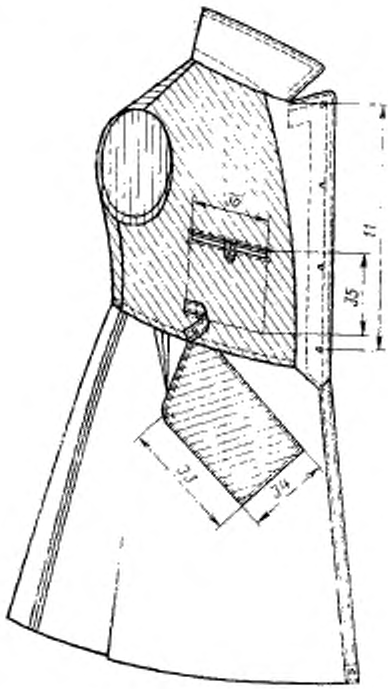

Черт. 7

2. ТЕХНИЧЕСКИЕ ТРЕБОВАНИЯ

2.1. Шинели должны изготовляться в соответствии с требованиями настоящего стандарта, промышленных методов поузловой обработки форменной одежды и образцом, утвержденным в установленном порядке.

2.2. Материалы

2.2.1. Шинели должны изготовляться из материалов, указанных в табл. 6.

Таблица 6

Наименование материала	Нормативно-техническая документация	Назначение материала
1. Сукно шинельное с водоотталкивающей пропиткой арт. 5404:	ГОСТ 6621—72	Для верха шинелей:
серого цвета		типов А, $А_1$, В
черного цвета		типов Б, Г
2. Сукно шинельное с водоотталкивающей пропиткой арт. 4413:	ГОСТ 19702—74	Для верха шинелей:
серого цвета		типа В
черного цвета		типа Г
3. Диагональ гладкокрашеная серого цвета арт. 3080, 3011	ГОСТ 21790—76	Для подкладки шинелей, листочки и петли внутреннего кармана, полодержателя, прикрепления листочки внутреннего кармана и полодержателя в шинелях типов А, $А_1$, Б, подкладки бокового кармана и вешалки в шинелях всех типов
4. Саржа подкладочная арт. 42203:	По нормативно-технической документации	Для подкладки шинелей, листочки и петли внутреннего кармана, полодержателя в шинелях:
серого цвета		типа В
черного цвета		типа Г
5. Бязь гладкокрашеная серого цвета арт. 142	ГОСТ 11680—76 и по нормативно-технической документации	Для подкладки внутреннего кармана, для прикрепления листочки внутреннего кармана и полодержателя
6. Ткань «Егорьевская» отбеленная арт. 3236	По нормативно-технической документации	Для подзора внутреннего кармана
7. Ткань бортовая малоусадочная арт. 10138, 10173	ГОСТ 5665—77 и по нормативно-технической документации	Для бортовой прокладки в шинелях всех типов и верхних плечевых накладок в шинелях типов В и Г
8. Ткань бортовая с клеевым покрытием арт. 10138-Н1, 10173-Н1	По нормативно-технической документации	Для прокладки в воротник
9. Ткань прокладочная с клеевым покрытием арт. 330-Н1	То же	Для прокладывания в борта, по средней линии спинки, в горловину полочки, пройму спинки и полочки, в листочки в шинелях всех типов и для прокладывания в клапаны шинелей типов В и Г

Продолжение табл. 6

Наименование материала	Нормативно-техническая документация	Назначение материала
10. Лента бортовая шириной 12 мм	По нормативно-технической документации	То же и для прокладывания в вешалку, пришивания крючков и петель в шинелях всех типов, пришивания пуговиц на полочке в шинелях типов Б, В и Г
11. Тесьма капроновая арт. 77бр: серого цвета черного цвета	То же	Для петли внутреннего кармана в шинелях: типов А, $А_1$, Б, В типа Г
12. Ватин холстопрошивной хлопчатобумажный арт. 917616	ГОСТ 19908—82	Для подокатников, прокладок в область груди и верхних плечевых накладок в шинелях типов В и Г
13. Вата хлопчатобумажная одежная швейная	ГОСТ 5679—74	То же
14. Марля бытовая хлопчатобумажная суровая арт. 6459	ГОСТ 11109—74	»
15. Нитки хлопчатобумажные швейные 16,5 текс×3×2 (10/6), 13,0 текс×3×2 (20/6): защитного цвета черного цвета	ГОСТ 6309—80	Для изготовления шинелей: типов А, $А_1$, В типов Б, Г
16. Нитки хлопчатобумажные швейные 11,0 текс×3×2 (30/6), 8,5 текс×3×2 (40/6): защитного цвета черного цвета	ГОСТ 6309—80	Для отделочных строчек, изготовления подкладки, пришивания пуговиц на спецмашине и обметывания петель в шинелях: типов А, $А_1$, В типов Б, Г
17. Нитки хлопчатобумажные швейные 34 текс×3 (10/3), 27 текс×3 (20/6): защитного цвета черного цвета	ГОСТ 6309—80	Для пришивания пуговиц, крючков и петель ручным способом в шинелях: типов А, $А_1$, В типов Б, Г
18. Крючки и петли стальные, окрашенные в черный цвет по предварительно фосфатированной поверхности, типов 02, 03	По нормативно-технической документации	Для застегивания бортов, воротника и полодержателя

Продолжение табл. 6

Наименование материала	Нормативно-техническая документация	Назначение материала
19. Крючки стальные, окрашенные в черный цвет по предварительно фосфатированной поверхности, типа 02	По нормативно-технической документации	Для пристегивания низа полочек и спинки к ремню в шинелях типов А, $А_1$, В
20. Пуговицы диаметром 22 мм, из алюминия и стали, штампованные, золотистого цвета:	То же	
со звездой, с серпом и молотом		Для пришивания на левую полочку в шинели типа В и на столбики в шинелях типов А, $А_1$, В
с якорем		Для пришивания на левую полочку и столбики в шинелях типов Б и Г
21. Пуговицы диаметром 14 мм, из алюминия и стали, штампованные, золотистого цвета:	»	Для отделки шлиц в шинелях:
со звездой, с серпом и молотом		типов А, $А_1$, В
с якорем		типов Б, Г
22. Пуговицы диаметром 14 мм, без рисунка, пластмассовые из аминопласта, с четырьмя отверстиями:	»	Для застегивания внутреннего кармана в шинелях:
серого цвета		типов А, $А_1$, В
черного цвета		типов Б, Г
23. Погоны подтипа А2(6,0), нашивные, без букв, полевые, защитного цвета	»	Для шинелей типов А, $А_1$
24. Петлицы подтипа Е1, нашивные, полевые, защитного цвета	»	То же
25. Нитки хлопчатобумажные швейные 7,5 текс×3×2 (50/6):	ГОСТ 6309—80	Для изготовления подкладки из саржи в шинелях:
защитного цвета		типа В
черного цвета		типа Г

Примечание. По согласованию с заказчиком допускается применять другие материалы и фурнитуру по качеству не ниже указанных в табл. 6.

2.3. Основные требования к изготовлению

2.3.1. Раскрой деталей шинелей — по ГОСТ 19902—79 со следующим дополнением: подборт и обтачка шлицы допускаются из двух частей.

2.3.2. Определение сортности — по ГОСТ 11259—79 со следующим дополнением: несимметричность уступов борта по форме не учитывается.

2.3.3. Классификация и виды стежков, строчек и швов, применяемых для изготовления шинелей, — по ГОСТ 12807—79.

Требования к стежкам, строчкам и швам—по нормативно-технической документации.

2.3.4. В шинелях типов А и $А_1$ погоны и петлицы настрачивают на расстоянии 0,2 см от края: погоны — по боковым и верхнему краям, петлицы — по всему периметру.

Погоны настрачивают вдоль плечевых швов, размещая боковой (задний) край погона на расстоянии 1,5 см от плечевого шва в сторону спинки и совмещая нижний край погона со швом втачивания рукава.

Петлицы настрачивают, совмещая боковой край со второй отделочной строчкой от края воротника, нижний — со скосом воротника.

2.3.5. В шинелях типов А, $А_1$ пуговицы на левой полочке пришивают по требованию заказчика.

2.3.6. Спецификация деталей, пособие для построения чертежей лекал, особенности обработки шинелей приведены соответственно в справочном приложении 1 и рекомендуемых приложениях 2 и 3.

3. ПРАВИЛА ПРИЕМКИ И МЕТОДЫ КОНТРОЛЯ КАЧЕСТВА

3.1. Правила приемки шинелей — по ГОСТ 24872—81.

3.2. Методы контроля качества шинелей — по ГОСТ 4103—82.

4. МАРКИРОВКА, УПАКОВКА, ТРАНСПОРТИРОВАНИЕ И ХРАНЕНИЕ

4.1. Маркировка, упаковка и транспортирование шинелей — по ГОСТ 19159—73 со следующими дополнениями:

размер шинели обозначается полными величинами размерных признаков;

дополнительные реквизиты: размер и рост, наносимые рядом с клеймом, обозначаются полуобхватом груди и условным обозначением роста.

Пример обозначения размера шинели, изготовленной на типовую фигуру ростом 170 см, обхватом груди 100 см и обхватом талии 82 см:

170—100—82 (50/3)

4.2. Маркировка, упаковка, транспортирование и хранение шинелей, отправляемых в районы Крайнего Севера и труднодоступные районы, — по ГОСТ 15846—79.

4.3. Шинели должны храниться в закрытых проветриваемых помещениях на расстоянии не менее 1,0 м от отопительных приборов.

ПРИЛОЖЕНИЕ 1
Справочное

СПЕЦИФИКАЦИЯ ДЕТАЛЕЙ ШИНЕЛИ

Наименование детали	Тип шинели	Номер чертежа* или размер, см	Количество деталей
Детали из основной ткани			
Спинка	Все типы	1	1
Полочка	То же	2	2
Верхняя часть рукава	»	3	2
Нижняя часть рукава	»	4	2
Обшлаг	»	5	2
Нижний воротник	»	6	2
Верхний воротник	»	7	1
Листочка бокового кармана	»	8	2
Хлястик	»	9	1
Подкладка хлястика	»	9	1
Столбик	»	10	2
Обтачка шлицы левая	»	11	1
Обтачка шлицы правая	»	11	1
Левый подборт	»	12	1
Накладка для закрывания петли	»	Диаметр 3,0	4
Детали из гладкокрашеной диагонали			
Подкладка спинки	А, $А_1$, Б	13	2
Подкладка левой полочки	А, $А_1$, Б	12	1
Подкладка правой полочки	А, $А_1$, Б	12	1
Подкладка верхней части рукава	А, $А_1$, Б	14	2
Подкладка нижней части рукава	А, $А_1$, Б	15	2
Листочка внутреннего кармана	А, $А_2$, Б	17,0×5,5	1
Петля внутреннего кармана	А, $А_1$, Б	8,0×3,0	1
Полодержатель	А, $А_2$, Б	17,0—24,0×5,5—6,5	1
Вешалка	Все типы	11,0—12,0×3,5	1
Подкладка бокового кармана	То же	16	2
Полоска для прикрепления полодержателя	А, $А_1$, Б	10,0—12,0×3,0	1
Полоска для прикрепления листочки внутреннего кармана	А, $А_1$, Б	15,0×3,0	1
Детали из саржи			
Подкладка спинки	В, Г	13	2
Подкладка левой полочки	В, Г	12	1
Подкладка правой полочки	В, Г	12	1
Подкладка верхней части рукава	В, Г	14	2

Продолжение

Наименование детали	Тип шинели	Номер чертежа* или размер, см	Количество деталей
Подкладка нижней части рукава	В, Г	15	2
Листочка внутреннего кармана	В, Г	17,0×5,5	1
Петля внутреннего кармана	В, Г	8,0×3,0	1
Полодержатель	В, Г	17,0—24,0× ×5,5—6,5	1
Детали из бязи			
Подкладка внутреннего кармана	Все типы	17	1
Подзор внутреннего кармана	То же	17,0×5,5	1
Полоска для прикрепления полодержателя	»	10,0—12,0×3,0	1
Полоска для прикрепления листочки внутреннего кармана	»	15,0×3,0	1
Детали из бортовой ткани			
Бортовая прокладка левой полочки	Все типы	18	1
Бортовая прокладка правой полочки	То же	18	1
Плечевая накладка	В, Г	19	4
Прокладка с клеевым покрытием в воротник	Все типы	—	2
Детали из ватина			
Прокладка в область груди (3 слоя)	В, Г	18	6
Плечевая накладка (3 слоя)	В, Г	19	6
Подокатник	В, Г	25,0×6,0	2

* См. чертежи рекомендуемого приложения 2.

ПОСОБИЕ ДЛЯ ПОСТРОЕНИЯ ЧЕРТЕЖЕЙ ЛЕКАЛ ДЕТАЛЕЙ ШИНЕЛИ

см

Обозначение конструктивной линии на чертеже	Тип шинели	Полнотная группа	Рост	Обхват груди										
				88	92	96	100	104	108	112	116	120	124	128
Спинка (черт. 1)														
$A_6Г_0$	А, $А_1$, Б	1—4	158—188	26,6	27,3	28,0	28,7	29,4	30,1	30,8	31,5	32,2	32,9	33,6
	В, Г	1—4	158—188	25,6	26,3	27,0	27,7	28,4	29,1	29,8	30,5	31,2	31,9	32,6
$A_0Т_0$	А, $А_1$, Б	1—4	158	44,7	44,7	44,7	44,7	44,7	44,7	44,7	44,7	44,7	44,7	44,7
			164	45,7	45,7	45,7	45,7	45,7	45,7	45,7	45,7	45,7	45,7	45,7
			170	46,7	46,7	46,7	46,7	46,7	46,7	46,7	46,7	46,7	46,7	46,7
			176	47,7	47,7	47,7	47,7	47,7	47,7	47,7	47,7	47,7	47,7	47,7
			182	48,7	48,7	48,7	48,7	48,7	48,7	48,7	48,7	48,7	48,7	48,7
			188	49,7	49,7	49,7	49,7	49,7	49,7	49,7	49,7	49,7	49,7	49,7
	В, Г	1—4	158	44,2	44,2	44,2	44,2	44,2	44,2	44,2	44,2	44,2	44,2	44,2
			164	45,2	45,2	45,2	45,2	45,2	45,2	45,2	45,2	45,2	45,2	45,2
			170	46,2	46,2	46,2	46,2	46,2	46,2	46,2	46,2	46,2	46,2	46,2
			176	47,2	47,2	47,2	47,2	47,2	47,2	47,2	47,2	47,2	47,2	47,2
			182	48,2	48,2	48,2	48,2	48,2	48,2	48,2	48,2	48,2	48,2	48,2
			188	49,2	49,2	49,2	49,2	49,2	49,2	49,2	49,2	49,2	49,2	49,2
$A_0Н_0$	А, $А_1$	1—4	158	114,5	114,5	114,5	114,5	114,5	114,5	114,5	114,5	114,5	114,5	114,5
			164	120,0	120,0	120,0	120,0	120,0	120,0	120,0	120,0	120,0	120,0	120,0
			170	125,5	125,5	125,5	125,5	125,5	125,5	125,5	125,5	125,5	125,5	125,5

Продолжение

см

Обозначение конструктивной линии на чертеже	Тип шинели	Полнотная группа	Рост	Обхват груди											
				88	92	96	100	104	108	112	116	120	124	128
A_0H_0	А, $А_1$	1—4	176	131,0	131,0	131,0	131,0	131,0	131,0	131,0	131,0	131,0	131,0	131,0
			182	136,5	136,5	136,5	136,5	136,5	136,5	136,5	136,5	136,5	136,5	136,5
			188	142,0	142,0	142,0	142,0	142,0	142,0	142,0	142,0	142,0	142,0	142,0
	Б	1—4	158	105,5	105,5	105,5	105,5	105,5	105,5	105,5	105,5	105,5	105,5	105,5
			164	111,0	111,0	111,0	111,0	111,0	111,0	111,0	111,0	111,0	111,0	111,0
			170	116,5	116,5	116,5	116,5	116,5	116,5	116,5	116,5	116,5	116,5	116,5
			176	122,0	122,0	122,0	122,0	122,0	122,0	122,0	122,0	122,0	122,0	122,0
			182	127,5	127,5	127,5	127,5	127,5	127,5	127,5	127,5	127,5	127,5	127,5
			188	133,0	133,0	133,0	133,0	133,0	133,0	133,0	133,0	133,0	133,0	133,0
	В	1—4	158	114,0	114,0	114,0	114,0	114,0	114,0	114,0	114,0	114,0	114,0	114,0
			164	119,5	119,5	119,5	119,5	119,5	119,5	119,5	119,5	119,5	119,5	119,5
			170	125,0	125,0	125,0	125,0	125,0	125,0	125,0	125,0	125,0	125,0	125,0
			176	130,5	130,5	130,5	130,5	130,5	130,5	130,5	130,5	130,5	130,5	130,5
			182	136,0	136,0	136,0	136,0	136,0	136,0	136,0	136,0	136,0	136,0	136,0
			188	141,5	141,5	141,5	141,5	141,5	141,5	141,5	141,5	141,5	141,5	141,5
	Г	1—4	158	105,0	105,0	105,0	105,0	105,0	105,0	105,0	105,0	105,0	105,0	105,0
			164	110,5	110,5	110,5	110,5	110,5	110,5	110,5	110,5	110,5	110,5	110,5
			170	116,0	116,0	116,0	116,0	116,0	116,0	116,0	116,0	116,0	116,0	116,0
			176	121,5	121,5	121,5	121,5	121,5	121,5	121,5	121,5	121,5	121,5	121,5
			182	127,0	127,0	127,0	127,0	127,0	127,0	127,0	127,0	127,0	127,0	127,0
			188	132,5	132,5	132,5	132,5	132,5	132,5	132,5	132,5	132,5	132,5	132,5
H_0H	А, $А_1$, В,	1—4	158—188	12,0	12,0	12,0	12,0	12,0	12,0	12,0	12,0	12,0	12,0	12,0
	Б, Г		158—188	11,7	11,7	11,7	11,7	11,7	11,7	11,7	11,7	11,7	11,7	11,7

Продолжение

см

Обозначение конструктивной линии на чертеже	Тип шкалы	Полнотная группа	Рост	Обхват груди										
				88	92	96	100	104	108	112	116	120	124	128
TT_1	А, $А_1$, Б, В, Г	1—4	158—188	1,8	1,8	1,8	1,8	1,8	1,8	1,8	1,8	1,8	1,8	1,8
$Г_1Г_2$	А, $А_1$, Б	1—4	158—188	20,6	21,3	22,0	22,7	23,4	24,1	24,8	25,5	26,2	26,9	27,6
	В, Г	1—4	158—188	19,6	20,3	21,0	21,7	22,4	23,1	23,8	24,5	25,2	25,9	26,6
$Т_1Т_2$	А, $А_1$, Б	1	158—188	10,9	11,6	12,3	13,0	13,7	14,4	15,1	15,8	16,5	17,2	17,9
		2		11,6	12,3	13,0	13,7	14,4	15,1	15,8	16,5	17,2	17,9	18,6
		3		12,3	13,0	13,7	14,4	15,1	15,8	16,5	17,2	17,9	18,6	19,3
		4		13,0	13,7	14,4	15,1	15,8	16,5	17,2	17,9	18,6	19,3	20,0
	В, Г	1	158—188	10,2	10,9	11,6	12,3	13,0	13,7	14,4	15,1	15,8	16,5	17,2
		2		10,9	11,6	12,3	13,0	13,7	14,4	15,1	15,8	16,5	17,2	17,9
		3		11,6	12,3	13,0	13,7	14,4	15,1	15,8	16,5	17,2	17,9	18,6
		4		12,3	13,0	13,7	14,4	15,1	15,8	16,5	17,2	17,9	18,6	19,3
$АА_1$	А, $А_1$, Б	1—4	158—188	8,0	8,2	8,4	8,6	8,8	9,0	9,2	9,4	9,6	9,8	10,0
	В, Г	1—4	158—188	7,7	7,9	8,1	8,3	8,5	8,7	8,9	9,1	9,3	9,5	9,7
$А_1А_2$	А, $А_1$, Б	1—4	158—188	2,2	2,3	2,4	2,5	2,6	2,7	2,8	2,9	3,0	3,1	3,2
	В, Г	1—4	158—188	2,1	2,2	2,3	2,4	2,5	2,6	2,7	2,8	2,9	3,0	3,1
$Г_2П_1$	А, $А_1$, Б, В, Г	1—4	158—188	22,7	23,4	24,1	24,8	25,5	26,2	26,9	27,6	28,3	29,0	29,7
$П_1П_2$	А, $А_1$, Б, В, Г	1—4	158—188	1,1	1,5	1,6	1,7	1,8	1,9	2,0	2,1	2,2	2,3	2,4

Продолжение

см

Обозначение конструктивной линии на чертеже	Тип шкалы	Полнотная группа	Рост	Обхват груди										
				88	92	96	100	104	108	112	116	120	124	128
$Г_2П$	А, $А_1$, Б	1—4	158—188	9,9	10,2	10,5	10,8	11,1	11,4	11,7	12,0	12,3	12,6	12,9
	В, Г	1—4	158—188	9,4	9,7	10,0	10,3	10,6	10,9	11,2	11,5	11,8	12,1	12,4
$Г_2I$	А, $А_1$, Б	1—4	158—188	3,8	4,1	4,4	4,7	5,0	5,3	5,6	5,9	6,2	6,5	6,8
	В, Г	1—4	158—188	3,5	3,8	4,1	4,4	4,7	5,0	5,3	5,6	5,9	6,2	6,5
$I—2$	А, $А_1$, Б, В, Г	1—4	158—188	0,7	0,7	0,7	0,7	0,7	0,7	0,7	0,7	0,7	0,7	0,7
$НН_1$	А, $А_1$	1	158	22,6	23,3	24,0	24,7	25,4	26,1	26,8	27,5	28,2	28,9	29,6
			164	23,3	24,0	24,7	25,4	26,1	26,8	27,5	28,2	28,9	29,6	30,3
			170	24,0	24,7	25,4	26,1	26,8	27,5	28,2	28,9	29,6	30,3	31,0
			176	24,7	25,4	26,1	26,8	27,5	28,2	28,9	29,6	30,3	31,0	31,7
			182	25,4	26,1	26,8	27,5	28,2	28,9	29,6	30,3	31,0	31,7	32,4
			188	26,1	26,8	27,5	28,2	28,9	29,6	30,3	31,0	31,7	32,4	33,1
		2	158	23,3	24,0	24,7	25,4	26,1	26,8	27,5	28,2	28,9	29,6	30,3
			164	24,0	24,7	25,4	26,1	26,8	27,5	28,2	28,9	29,6	30,3	31,0
			170	24,7	25,4	26,1	26,8	27,5	28,2	28,9	29,6	30,3	31,0	31,7
			176	25,4	26,1	26,8	27,5	28,2	28,9	29,6	30,3	31,0	31,7	32,4
			182	26,1	26,8	27,5	28,2	28,9	29,6	30,3	31,0	31,7	32,4	33,1
			188	26,8	27,5	28,2	28,9	29,6	30,3	31,0	31,7	32,4	33,1	33,8
		3	158	24,0	24,7	25,4	26,1	26,8	27,5	28,2	28,9	29,6	30,3	31,0
			164	24,7	25,4	26,1	26,8	27,5	28,2	28,9	29,6	30,3	31,0	31,7
			170	25,4	26,1	26,8	27,5	28,2	28,9	29,6	30,3	31,0	31,7	32,4
			176	26,1	26,8	27,5	28,2	28,9	29,6	30,3	31,0	31,7	32,4	33,1

Продолжение

см

Обозначение конструктивной линии на чертеже	Тип шкалы	Полнотная группа	Рост	Обхват груди											
				88	92	96	100	104	108	112	116	120	124	128	
$НН_1$	А, $А_1$	3	182	26,8	27,5	28,2	28,9	29,6	30,3	31,0	31,7	32,4	33,1	33,8	
			188	27,5	28,2	28,9	29,6	30,3	31,0	31,7	32,4	33,1	33,8	34,5	
		4	158	24,7	25,4	26,1	26,8	27,5	28,2	28,9	29,6	30,3	31,0	31,7	
			164	25,4	26,1	26,8	27,5	28,2	28,9	29,6	30,3	31,0	31,7	32,4	
			170	26,1	26,8	27,5	28,2	28,9	29,6	30,3	31,0	31,7	32,4	33,1	
			176	26,8	27,5	28,2	28,9	29,6	30,3	31,0	31,7	32,4	33,1	33,8	
			182	27,5	28,2	28,9	29,6	30,3	31,0	31,7	32,4	33,1	33,8	34,5	
			188	28,2	28,9	29,6	30,3	31,0	31,7	32,4	33,1	33,8	34,5	35,2	
	Б	1	158	21,5	22,2	22,9	23,6	24,3	25,0	25,7	26,4	27,1	27,8	28,5	
			164	22,2	22,9	23,6	24,3	25,0	25,7	26,4	27,1	27,8	28,5	29,2	
			170	22,9	23,6	24,3	25,0	25,7	26,4	27,1	27,8	28,5	29,2	29,9	
			176	23,6	24,3	25,0	25,7	26,4	27,1	27,8	28,5	29,2	29,9	30,6	
			182	24,3	25,0	25,7	26,4	27,1	27,8	28,5	29,2	29,9	30,6	31,3	
			188	25,0	25,7	26,4	27,1	27,8	28,5	29,2	29,9	30,6	31,3	32,0	
		2	158	22,2	22,9	23,6	24,3	25,0	25,7	26,4	27,1	27,8	28,5	29,2	
			164	22,9	23,6	24,3	25,0	25,7	26,4	27,1	27,8	28,5	29,2	29,9	
			170	23,6	24,3	25,0	25,7	26,4	27,1	27,8	28,5	29,2	29,9	30,6	
			176	24,3	25,0	25,7	26,4	27,1	27,8	28,5	29,2	29,9	30,6	31,3	
			182	25,0	25,7	26,4	27,1	27,8	28,5	29,2	29,9	30,6	31,3	32,0	
			188	25,7	26,4	27,1	27,8	28,5	29,2	29,9	30,6	31,3	32,0	32,7	
		3	158	22,9	23,6	24,3	25,0	25,7	26,4	27,1	27,8	28,5	29,2	29,9	
			164	23,6	24,3	25,0	25,7	26,4	27,1	27,8	28,5	29,2	29,9	30,6	
			170	24,3	25,0	25,7	26,4	27,1	27,8	28,5	29,2	29,9	30,6	31,3	
			176	25,0	25,7	26,4	27,1	27,8	28,5	29,2	29,9	30,6	31,3	32,0	
			182	25,7	26,4	27,1	27,8	28,5	29,2	29,9	30,6	31,3	32,0	32,7	
			188	26,4	27,1	27,8	28,5	29,2	29,9	30,6	31,3	32,0	32,7	33,4	

Продолжение

см

Обозначение конструктивной линии на чертеже	Тип линии	Полнотная группа	Рост	Обхват груди										
				88	92	96	100	104	108	112	116	120	124	128
$НН_1$	Б	4	158	23,6	24,3	25,0	25,7	26,4	27,1	27,8	28,5	29,2	29,9	30,6
			164	24,3	25,0	25,7	26,4	27,1	27,8	28,5	29,2	29,9	30,6	31,3
			170	25,0	25,7	26,4	27,1	27,8	28,5	29,2	29,9	30,6	31,3	32,0
			176	25,7	26,4	27,1	27,8	28,5	29,2	29,9	30,6	31,3	32,0	32,7
			182	26,4	27,1	27,8	28,5	29,2	29,9	30,6	31,3	32,0	32,7	33,4
			188	27,1	27,8	28,5	29,2	29,9	30,6	31,3	32,0	32,7	33,4	34,1
	В	1	158	21,6	22,3	23,0	23,7	24,4	25,1	25,8	26,5	27,2	27,9	28,6
			164	22,3	23,0	23,7	24,4	25,1	25,8	26,5	27,2	27,9	28,6	29,3
			170	23,0	23,7	24,4	25,1	25,8	26,5	27,2	27,9	28,6	29,3	30,0
			176	23,7	24,4	25,1	25,8	26,5	27,2	27,9	28,6	29,3	30,0	30,7
			182	24,4	25,1	25,8	26,5	27,2	27,9	28,6	29,3	30,0	30,7	31,4
			188	25,1	25,8	26,5	27,2	27,9	28,6	29,3	30,0	30,7	31,4	32,1
		2	158	22,3	23,0	23,7	24,4	25,1	25,8	26,5	27,2	27,9	28,6	29,3
			164	23,0	23,7	24,4	25,1	25,8	26,5	27,2	27,9	28,6	29,3	30,0
			170	23,7	24,4	25,1	25,8	26,5	27,2	27,9	28,6	29,3	30,0	30,7
			176	24,4	25,1	25,8	26,5	27,2	27,9	28,6	29,3	30,0	30,7	31,4
			182	25,1	25,8	26,5	27,2	27,9	28,6	29,3	30,0	30,7	31,4	32,1
			188	25,8	26,5	27,2	27,9	28,6	29,3	30,0	30,7	31,4	32,1	32,8
		3	158	23,0	23,7	24,4	25,1	25,8	26,5	27,2	27,9	28,6	29,3	30,0
			164	23,7	24,4	25,1	25,8	26,5	27,2	27,9	28,6	29,3	30,0	30,7
			170	24,4	25,1	25,8	26,5	27,2	27,9	28,6	29,3	30,0	30,7	31,4
			176	25,1	25,8	26,5	27,2	27,9	28,6	29,3	30,0	30,7	31,4	32,1
			182	25,8	26,5	27,2	27,9	28,6	29,3	30,0	30,7	31,4	32,1	32,8
			188	26,5	27,2	27,9	28,6	29,3	30,0	30,7	31,4	32,1	32,8	33,5
		4	158	23,7	24,4	25,1	25,8	26,5	27,2	27,9	28,6	29,3	30,0	30,7
			164	24,4	25,1	25,8	26,5	27,2	27,9	28,6	29,3	30,0	30,7	31,4

Продолжение

см

Обозначение конструктивной линии на чертеже	Тип шинели	Полнотная группа	Рост	Обхват груди										
				88	92	96	100	104	108	112	116	120	124	128
$НН_1$	В	4	170	25,1	25,8	26,5	27,2	27,9	28,6	29,3	30,0	30,7	31,4	32,1
			176	25,8	26,5	27,2	27,9	28,6	29,3	30,0	30,7	31,4	32,1	32,8
			182	26,5	27,2	27,9	28,6	29,3	30,0	30,7	31,4	32,1	32,8	33,5
			188	27,2	27,9	28,6	29,3	30,0	30,7	31,4	32,1	32,8	33,5	31,2
	Г	1	158	20,5	21,2	21,9	22,6	23,3	24,0	24,7	25,4	26,1	26,8	27,5
			164	21,2	21,9	22,6	23,3	24,0	24,7	25,4	26,1	26,8	27,5	28,2
			170	21,9	22,6	23,3	24,0	24,7	25,4	26,1	26,8	27,5	28,2	28,9
			176	22,6	23,3	24,0	24,7	25,4	26,1	26,8	27,5	28,2	28,9	29,6
			182	23,3	24,0	24,7	25,4	26,1	26,8	27,5	28,2	28,9	29,6	30,3
			188	24,0	24,7	25,4	26,1	26,8	27,5	28,2	28,9	29,6	30,3	31,0
		2	158	21,2	21,9	22,6	23,3	24,0	24,7	25,4	26,1	26,8	27,5	28,2
			164	21,9	22,6	23,3	24,0	24,7	25,4	26,1	26,8	27,5	28,2	28,9
			170	22,6	23,3	24,0	24,7	25,4	26,1	26,8	27,5	28,2	28,9	29,6
			176	23,3	24,0	24,7	25,4	26,1	26,8	27,5	28,2	28,9	29,6	30,3
			182	24,0	24,7	25,4	26,1	26,8	27,5	28,2	28,9	29,6	30,3	31,0
			188	24,7	25,4	26,1	26,8	27,5	28,2	28,9	29,6	30,3	31,0	31,7
		3	158	21,9	22,6	23,3	24,0	24,7	25,4	26,1	26,8	27,5	28,2	28,9
			164	22,6	23,3	24,0	24,7	25,4	26,1	26,8	27,5	28,2	28,9	29,6
			170	23,3	24,0	24,7	25,4	26,1	26,8	27,5	28,2	28,9	29,6	30,3
			176	24,0	24,7	25,4	26,1	26,8	27,5	28,2	28,9	29,6	30,3	31,0
			182	24,7	25,4	26,1	26,8	27,5	28,2	28,9	29,6	30,3	31,0	31,7
			188	25,4	26,1	26,8	27,5	28,2	28,9	29,6	30,3	31,0	31,7	32,4
		4	158	22,6	23,3	24,0	24,7	25,4	26,1	26,8	27,5	28,2	28,9	29,6
			164	23,3	24,0	24,7	25,4	26,1	26,8	27,5	28,2	28,9	29,6	30,3
			170	24,0	24,7	25,4	26,1	26,8	27,5	28,2	28,9	29,6	30,3	31,0
			176	24,7	25,4	26,1	26,8	27,5	28,2	28,9	29,6	30,3	31,0	31,7

Продолжение

см

Обозначение конструктивной линии на чертеже	Тип шинели	Полнотная группа	Рост	Обхват груди										
				88	92	96	100	104	108	112	116	120	124	128
$НН_1$	Г	4	182	25,4	26,1	26,8	27,5	28,2	28,9	29,6	30,3	31,0	31,7	32,4
			188	26,1	26,8	27,5	28,2	28,9	29,6	30,3	31,0	31,7	32,4	33,1
$ТЯ$	А, $А_1$, Б, В, Г	1—4	158	20,1	20,1	20,1	20,1	20,1	20,1	20,1	20,1	20,1	20,1	20,1
			164	20,4	20,4	20,4	20,4	20,4	20,4	20,4	20,4	20,4	20,4	20,4
			170	20,7	20,7	20,7	20,7	20,7	20,7	20,7	20,7	20,7	20,7	20,7
			176	21,0	21,0	21,0	21,0	21,0	21,0	21,0	21,0	21,0	21,0	21,0
			182	21,3	21,3	21,3	21,3	21,3	21,3	21,3	21,3	21,3	21,3	21,3
			188	21,6	21,6	21,6	21,6	21,6	21,6	21,6	21,6	21,6	21,6	21,6
$Т_2Я_1$	А, $А_1$, Б, В, Г	1—4	158	19,3	19,3	19,3	19,3	19,3	19,3	19,3	19,3	19,3	19,3	19,3
			164	19,6	19,6	19,6	19,6	19,6	19,6	19,6	19,6	19,6	19,6	19,6
			170	19,9	19,9	19,9	19,9	19,9	19,9	19,9	19,9	19,9	19,9	19,9
			176	20,2	20,2	20,2	20,2	20,2	20,2	20,2	20,2	20,2	20,2	20,2
			182	20,5	20,5	20,5	20,5	20,5	20,5	20,5	20,5	20,5	20,5	20,5
			188	20,8	20,8	20,8	20,8	20,8	20,8	20,8	20,8	20,8	20,8	20,8
$Н_0Ш$	А, $А_1$, Б	1—4	158	32,7	32,7	32,7	32,7	32,7	32,7	32,7	32,7	32,7	32,7	32,7
			164	33,7	33,7	33,7	33,7	33,7	33,7	33,7	33,7	33,7	33,7	33,7
			170	34,7	34,7	34,7	34,7	34,7	34,7	34,7	34,7	34,7	34,7	34,7
			176	35,7	35,7	35,7	35,7	35,7	35,7	35,7	35,7	35,7	35,7	35,7
			182	36,7	36,7	36,7	36,7	36,7	36,7	36,7	36,7	36,7	36,7	36,7
			188	37,7	37,7	37,7	37,7	37,7	37,7	37,7	37,7	37,7	37,7	37,7
	В, Г	1—4	158	42,7	42,7	42,7	42,7	42,7	42,7	42,7	42,7	42,7	42,7	42,7
			164	43,7	43,7	43,7	43,7	43,7	43,7	43,7	43,7	43,7	43,7	42,7
			170	44,7	44,7	44,7	44,7	44,0	44,7	44,7	44,7	44,7	44,7	44,7
			176	45,7	45,7	45,7	45,7	45,7	45,7	45,7	45,7	45,7	45,7	45,7
			182	46,7	46,7	46,7	46,7	46,7	46,7	46,7	46,7	46,7	46,7	46,7
			188	47,7	47,7	47,7	47,7	47,7	47,7	47,7	47,7	47,7	47,7	47,7

Продолжение

см

Обозначение конструктивной линии на чертеже	Тип линейки	Полнотная группа	Рост	Обхват груди										
				88	92	96	100	104	108	112	116	120	124	128
Полочка (черт. 2)														
$Г_3Г_4$	А, $А_1$, Б	1—4	158—188	21,3	22,0	22,7	23,4	24,1	24,8	25,5	26,2	26,9	27,6	28,3
	В, Г	1—4	158—188	20,2	20,9	21,6	22,3	23,0	23,7	24,4	25,1	25,8	26,5	27,2
$Г_4Г_2$	А, $А_1$, Б	1—4	158—188	15,8	16,4	17,0	17,6	18,2	18,8	19,4	20,0	20,6	21,2	21,8
	В, Г	1—4	158—188	14,9	15,5	16,1	16,7	17,3	17,9	18,5	19,1	19,7	20,3	20,9
$Г_4Г_5$	А, $А_1$, Б	1—4	158—188	10,4	10,7	11,0	11,3	11,6	11,9	12,2	12,5	12,8	13,1	13,4
	В, Г	1—4	158—188	9,8	10,1	10,4	10,7	11,0	11,3	11,6	11,9	12,2	12,5	12,8
$Г_5А_3$	А, $А_1$, Б	1—4	158—188	26,7	27,6	28,5	29,4	30,3	31,2	32,1	33,0	33,9	34,8	35,7
	В, Г	1—4	158—188	25,3	26,2	27,1	28,0	28,9	29,8	30,7	31,6	32,5	33,4	34,3
$А_3А_4$	А, $А_1$, Б	1—4	158—188	9,0	9,2	9,4	9,6	9,8	10,0	10,2	10,4	10,6	10,8	11,0
	В, Г	1—4	158—188	8,7	8,9	9,1	9,3	9,5	9,7	9,9	10,1	10,3	10,5	10,7
$А_4У$	А, $А_1$, Б	1—4	158—188	9,3	9,6	9,9	10,2	10,5	10,8	11,1	11,4	11,7	12,0	12,3
	В, Г	1—4	158—188	8,9	9,2	9,5	9,8	10,1	10,4	10,7	11,0	11,3	11,6	11,9
$R_1=А_3У$	А, $А_1$, Б	1—4	158—188	13,3	13,7	14,1	14,5	14,9	15,3	15,7	16,1	16,5	16,9	17,3
	В, Г	1—4	158—188	12,8	13,2	13,6	14,0	14,4	14,8	15,2	15,6	16,0	16,4	16,8

Продолжение

см

Обозначение конструктивной линии на чертеже	Тип шкалы	Полнотная группа	Рост	Обхват груди										
				88	92	96	100	104	108	112	116	120	124	128
$Г_4П_3=Г_4Л=R_2$	А, $А_1$, Б	1—4	158—188	5,7	6,0	6,3	6,6	6,9	7,2	7,5	7,8	8,1	8,4	8,7
	В, Г	1—4	158—188	5,3	5,6	5,9	6,2	6,5	6,8	7,1	7,4	7,7	8,0	8,3
$Г_4П_4$	А, $А_1$, Б, В, Г	1—4	158—188	19,6	20,4	21,2	22,0	22,8	23,6	24,4	25,2	26,0	26,8	27,6
$А_5П_5$	А, $А_1$, Б	1—4	158—188	16,2	16,8	17,4	18,0	18,6	19,2	19,8	20,4	21,0	21,6	22,2
	В, Г	1—4	158—188	15,5	16,1	16,7	17,3	17,9	18,5	19,1	19,7	20,3	20,9	21,5
$аа_1$	А, $А_1$, Б, В, Г	1—4	158—188	0,7	0,7	0,7	0,8	0,8	0,8	0,8	0,9	0,9	0,9	0,9
$Г_22$	А, $А_1$, Б	1—4	158—188	6,0	6,3	6,6	6,9	7,2	7,5	7,8	8,1	8,4	8,7	9,0
	В, Г	1—4	158—188	5,6	5,9	6,2	6,5	6,8	7,1	7,4	7,7	8,0	8,3	8,6
$аа_2$	А, $А_1$, Б	1—4	158—188	1,4	1,5	1,6	1,7	1,8	1,9	2,0	2,1	2,2	2,3	2,4
	В, Г	1—4	158—188	1,1	1,2	1,3	1,4	1,5	1,6	1,7	1,8	1,9	2,0	2,1
$Г_3Т_3$	А, $А_1$, Б	1—4	158	18,1	17,4	16,7	16,0	15,3	14,6	13,9	13,2	12,5	11,8	11,1
			164	19,1	18,4	17,7	17,0	16,3	15,6	14,9	14,2	13,5	12,8	12,1
			170	20,1	19,4	18,7	18,0	17,3	16,6	15,9	15,2	14,5	13,8	13,1
			176	21,1	20,4	19,7	19,0	18,3	17,6	16,9	16,2	15,5	14,8	14,1
			182	22,1	21,4	20,7	20,0	19,3	18,6	17,9	17,2	16,5	15,8	15,1
			188	23,1	22,4	21,7	21,0	20,3	19,6	18,9	18,2	17,5	16,8	16,1

Продолжение

см

Обозначение конструктивной линии на чертеже	Тип вынели	Полнотная группа	Рост	Обхват груди											
				88	92	96	100	104	108	112	116	120	124	128
$Г_3Т_3$	В, Г	1—4	158	18,6	17,9	17,2	16,5	15,8	15,1	14,4	13,7	13,0	12,3	11,6
			164	19,6	18,9	18,2	17,5	16,8	16,1	15,4	14,7	13,7	13,3	12,6
			170	20,6	19,9	19,2	18,5	17,8	17,1	16,4	15,7	14,7	14,3	13,6
			176	21,6	20,9	20,2	19,5	18,8	18,1	17,4	16,7	15,7	15,3	14,6
			182	22,6	21,9	21,2	20,5	19,8	19,1	18,4	17,7	16,7	16,3	15,6
			188	23,6	22,9	22,2	21,5	20,8	20,1	19,4	18,7	17,7	17,3	16,6
$Т_3Н_3$	А, $А_1$, Б	1—4	158	69,8	69,8	69,8	69,8	69,8	69,8	69,8	69,8	69,8	69,8	69,8
			164	74,3	74,3	74,3	74,3	74,3	74,3	74,3	74,3	74,3	74,3	74,3
			170	78,8	78,8	78,8	78,8	78,8	78,8	78,8	78,8	78,8	78,8	78,8
			176	83,3	83,3	83,3	83,3	83,3	83,3	83,3	83,3	83,3	83,3	83,3
			182	87,8	87,8	87,8	87,8	87,8	87,8	87,8	87,8	87,8	87,8	87,8
			188	92,3	92,3	92,3	92,3	92,3	92,3	92,3	92,3	92,3	92,3	92,3
	В, Г	1—4	158	60,8	60,8	60,8	60,8	60,8	60,8	60,8	60,8	60,8	60,8	60,8
			164	65,3	65,3	65,3	65,3	65,3	65,3	65,3	65,3	65,3	65,3	65,3
			170	69,8	69,8	69,8	69,8	69,8	69,8	69,8	69,8	69,8	69,8	69,8
			176	74,3	74,3	74,3	74,3	74,3	74,3	74,3	74,3	74,3	74,3	74,3
			182	78,8	78,8	78,8	78,8	78,8	78,8	78,8	78,8	78,8	78,8	78,8
			188	83,3	83,3	83,3	83,3	83,3	83,3	83,3	83,3	83,3	83,3	83,3
$Т_4Т_3$	А, $А_1$, Б	1	158—	16,6	17,2	17,8	18,4	19,0	19,6	20,2	20,8	21,4	22,0	22,6
		2	188	17,5	18,1	18,7	19,3	19,9	20,5	21,1	21,7	22,2	22,9	23,5
		3		18,4	19,0	19,6	20,2	20,8	21,4	22,0	22,6	23,2	23,8	24,4
		4		19,3	19,9	20,5	21,1	21,7	22,3	22,9	23,5	24,1	24,7	25,2
	В, Г	1	158—	15,8	16,4	17,0	17,6	18,2	18,8	19,4	20,0	20,6	21,2	21,8
		2	188	16,7	17,3	17,9	18,5	19,1	19,7	20,3	20,9	21,5	22,1	22,7
		3		17,6	18,2	18,8	19,4	20,0	20,6	21,2	21,8	22,4	23,0	23,6
		4		18,5	19,1	19,7	20,3	20,9	21,5	22,1	22,7	23,3	23,9	24,5

см

Обозначение конструктивной линии на чертеже	Тип изделия	Полнотная группа	Рост	Обхват груди										
				88	92	96	100	104	108	112	116	120	124	128
T_5T_6	А, $А_1$, Б, В, Г	1–4	158–188	0,7	0,7	0,7	0,7	0,7	0,7	0,7	0,7	0,7	0,7	0,7
H_3H_4	А, $А_1$	1	158	45,4	46,7	48,0	49,3	50,6	51,9	53,2	54,5	55,8	57,1	58,4
			164	46,2	47,5	48,8	50,1	51,4	52,7	54,0	55,3	56,6	57,9	59,2
			170	47,0	48,3	49,6	50,9	52,2	53,5	54,8	56,1	57,4	58,7	60,0
			176	47,8	49,1	50,4	51,7	53,0	54,3	55,6	56,9	58,2	59,5	60,8
			182	48,6	49,9	51,2	52,5	53,8	55,1	56,4	57,7	59,0	60,3	61,6
			188	49,4	50,7	52,0	53,3	54,6	55,9	57,2	58,5	59,8	61,1	62,4
		2	158	46,2	47,5	48,8	50,1	51,4	52,7	54,0	55,3	56,6	57,9	59,2
			164	47,0	48,3	49,6	50,9	52,2	53,5	54,8	56,1	57,4	58,7	60,0
			170	47,8	49,1	50,4	51,7	53,0	54,3	55,6	56,9	58,2	59,5	60,8
			176	48,6	49,9	51,2	52,5	53,8	55,1	56,4	57,7	59,0	60,3	61,6
			182	49,4	50,7	52,0	53,3	54,6	55,9	57,2	58,5	59,8	61,1	62,4
			188	50,2	51,5	52,8	54,1	55,4	56,7	58,0	59,3	60,6	61,9	63,2
		3	158	47,0	48,3	49,6	50,9	52,2	53,5	54,8	56,1	57,4	58,7	60,0
			164	47,8	49,1	50,4	51,7	53,0	54,3	55,6	56,9	58,2	59,5	60,8
			170	48,6	49,9	51,2	52,5	53,8	55,1	56,4	57,7	59,0	60,3	61,6
			176	49,4	50,7	52,0	53,3	54,6	55,9	57,2	58,5	59,8	61,1	62,4
			182	50,2	51,5	52,8	54,1	55,4	56,7	58,0	59,3	60,6	61,9	63,2
			188	51,0	52,3	53,6	54,9	56,2	57,5	58,8	60,1	61,4	62,7	64,0
		4	158	47,8	49,1	50,4	51,7	53,0	54,3	55,6	56,9	58,2	59,5	60,8
			164	48,6	49,9	51,2	52,5	53,8	55,1	56,4	57,7	59,0	60,3	61,6
			170	49,4	50,7	52,0	53,3	54,6	55,9	57,2	58,5	59,8	61,1	62,4
			176	50,2	51,5	52,8	54,1	55,4	56,7	58,0	59,3	60,6	61,9	63,2
			182	51,0	52,3	53,6	54,9	56,2	57,5	58,8	60,1	61,4	62,7	64,0
			188	51,8	53,1	54,4	55,7	57,0	58,3	58,6	59,6	62,2	63,5	64,8

Продолжение

см

Обозначение конструктивной линии на чертеже	Тип шкалы	Полнотная группа	Рост	Обхват груди											
				88	92	96	100	104	108	112	116	120	124	128
H_3H_4	Б	1	158	44,6	45,9	47,2	48,5	49,8	51,1	52,4	53,7	55,0	56,3	57,6
			164	45,4	46,7	48,0	49,2	50,6	51,9	53,2	54,5	55,8	57,1	58,4
			170	46,2	47,5	48,8	50,1	51,4	52,7	54,0	55,3	56,6	57,9	59,2
			176	47,0	48,3	49,6	50,9	52,2	53,5	54,8	56,1	57,4	58,7	60,0
			182	47,8	49,1	50,4	51,7	53,0	54,3	55,6	56,9	58,2	59,5	60,8
			188	48,6	49,9	51,2	52,5	53,8	55,1	56,4	57,7	59,0	60,3	61,6
		2	158	45,4	46,7	48,0	49,3	50,6	51,9	53,2	54,5	55,8	57,1	58,4
			164	46,2	47,5	48,8	50,1	51,4	52,7	54,0	55,3	56,6	57,9	59,2
			170	47,0	48,3	49,6	50,9	52,2	53,5	54,8	56,1	57,4	58,7	60,0
			176	47,8	49,1	50,4	51,7	53,0	54,3	55,6	56,9	58,2	59,5	60,8
			182	48,6	49,9	51,2	52,5	53,8	55,1	56,4	57,7	59,0	60,3	61,6
			188	49,4	50,7	52,0	53,3	54,6	55,9	57,2	58,5	59,8	61,1	62,4
		3	158	46,2	47,4	48,8	50,1	51,4	52,7	54,0	55,3	56,6	57,9	59,2
			164	47,0	48,3	49,6	50,9	52,2	53,5	54,8	56,1	57,4	58,7	60,0
			170	47,8	49,1	50,4	51,7	53,0	54,3	55,6	56,9	58,2	59,5	60,8
			176	48,6	49,9	51,2	52,5	53,8	55,1	56,4	57,7	59,0	60,3	61,6
			182	49,4	50,7	52,0	53,3	54,6	55,9	57,2	58,5	59,8	61,1	62,4
			188	50,2	51,5	52,8	54,1	55,4	56,7	58,0	59,3	60,6	61,9	63,2
		4	158	47,0	48,3	49,6	50,9	52,2	53,5	54,8	56,1	57,4	58,7	60,0
			164	47,8	49,1	50,4	51,7	53,0	54,3	55,6	56,9	58,2	59,5	60,8
			170	48,6	49,9	51,2	52,5	53,8	55,1	56,4	57,7	59,0	60,3	61,6
			176	49,4	50,7	52,0	53,3	54,1	55,9	57,3	58,5	59,8	61,1	62,4
			182	50,2	51,5	52,8	54,1	55,4	56,7	58,0	59,3	60,6	61,9	63,2
			188	51,0	52,3	53,6	54,9	56,2	57,5	58,8	61,0	61,4	62,7	64,0

Продолжение

см

Обозначение конструктивной линии на чертеже	Тип линии	Полнотная группа	Рост	Обхват груди										
				88	92	96	100	104	108	112	116	120	124	128
H_3H_4	В	1	158	43,4	44,7	46,0	47,3	48,6	49,9	51,2	52,5	53,8	55,1	56,4
			164	44,2	45,5	46,8	48,1	49,4	50,7	52,0	53,3	54,6	55,9	57,2
			170	45,0	46,3	47,6	48,9	50,2	51,5	52,8	54,1	55,4	56,7	58,0
			176	45,8	47,1	48,4	49,7	51,0	52,3	53,6	54,9	56,2	57,5	58,8
			182	46,6	47,9	49,2	50,5	51,8	53,1	54,4	55,7	57,0	58,3	59,6
			188	47,4	48,7	50,0	51,3	52,6	53,9	55,2	56,5	57,8	59,1	60,4
		2	158	44,2	45,5	46,8	48,1	49,4	50,7	52,0	53,3	54,6	55,9	57,2
			164	45,0	46,3	47,6	48,9	50,2	51,5	52,8	54,1	55,4	56,7	58,0
			170	45,8	47,1	48,4	49,7	51,0	52,3	53,6	54,9	56,2	57,5	58,8
			176	46,6	47,9	49,2	50,5	51,8	53,1	54,4	55,7	57,0	58,3	59,6
			182	47,4	48,7	50,0	51,3	52,6	53,9	55,2	56,5	57,8	59,1	60,4
			188	48,2	49,5	50,8	52,1	53,4	54,7	56,0	57,3	58,6	59,9	61,2
		3	158	45,0	46,3	47,6	48,9	50,2	51,5	52,8	54,1	55,4	56,7	58,0
			164	45,8	47,1	48,4	49,7	51,0	52,2	53,6	54,9	56,2	57,5	58,8
			170	46,6	47,9	49,2	50,5	51,8	53,1	54,4	55,7	57,0	58,3	59,6
			176	47,4	48,7	50,0	51,3	52,6	53,9	55,2	56,5	57,8	59,1	60,4
			182	48,2	49,5	50,8	52,1	53,4	54,7	56,0	57,3	58,6	59,9	61,2
			188	49,0	50,3	51,6	52,9	54,2	55,5	56,8	58,1	59,4	60,7	62,0
		4	158	45,8	47,1	48,4	49,7	51,0	52,3	53,6	54,9	56,2	57,5	58,8
			164	46,6	47,9	49,2	50,5	51,8	53,1	54,4	55,7	57,0	58,3	59,6
			170	47,4	48,7	50,0	51,3	52,6	53,9	55,2	56,5	57,8	59,1	60,4
			176	48,2	49,5	50,8	52,1	53,4	54,7	56,0	57,3	58,6	59,9	61,2
			182	49,0	50 3	51,6	52,9	54,2	55,5	56,8	58,1	59,4	60,7	62,0
			188	49,8	51,1	52,4	53,7	55,0	56,3	57,6	58,9	60,2	61,5	62,8

Продолжение

см

Обозначение конструктивной линии на чертеже	Тип шинели	Полнотная группа	Рост	Обхват груди										
				88	92	96	100	104	108	112	116	120	124	128
H_3H_4	Г	1	158	42,6	43,9	45,2	46,5	47,8	49,1	50,4	51,7	53,0	54,3	55,6
			164	43,4	44,7	46,0	47,3	48,6	49,9	51,2	52,5	53,8	55,1	56,4
			170	44,2	45,5	46,8	48,1	49,4	50,7	52,0	53,3	54,6	55,9	57,2
			176	45,0	46,3	47,6	48,9	50,2	51,5	52,8	54,1	55,4	56,7	58,0
			182	45,8	47,1	48,4	49,7	51,0	52,3	53,6	54,9	56,2	57,5	58,8
			188	46,6	47,9	49,2	50,5	51,8	53,1	54,4	55,7	57,0	58,3	59,6
		2	158	43,4	44,7	46,0	47,3	48,6	49,9	51,2	52,5	53,8	55,1	56,4
			164	44,2	45,5	46,8	48,1	49,4	50,7	52,0	53,3	54,6	55,9	57,2
			170	45,0	46,3	47,6	48,9	50,2	51,5	52,8	54,1	55,4	56,7	58,0
			176	45,8	47,1	48,4	49,7	51,0	52,3	53,6	54,9	56,2	57,5	58,8
			182	46,6	47,9	49,2	50,5	51,8	53,1	54,4	55,7	57,0	58,3	59,6
			188	47,4	48,7	50,0	51,3	52,6	53,9	55,2	56,5	57,8	59,1	60,4
		3	158	44,2	45,5	46,8	48,1	49,4	50,7	52,0	53,3	54,6	55,9	57,2
			164	45,0	46,3	47,6	48,9	50,2	51,5	52,8	54,1	55,4	56,7	58,0
			170	45,8	47,1	48,4	49,7	51,0	52,3	53,6	54,9	56,2	57,5	58,8
			176	46,6	47,9	49,2	50,5	51,8	53,1	54,4	55,7	57,0	58,3	59,6
			182	47,4	48,7	50,0	51,3	52,3	52,6	53,9	55,2	56,5	59,4	60,4
			188	48,2	49,5	50,8	52,1	53,4	54,7	56,0	57,3	58,6	59,9	61,2
		4	158	45,0	46,3	47,6	48,9	50,2	51,5	52,8	54,1	55,4	56,7	58,0
			164	45,8	47,1	48,4	49,7	51,0	52,3	53,6	54,9	56,2	57,5	58,8
			170	46,6	47,9	49,2	50,5	51,8	53,1	54,4	55,7	57,0	58,3	59,6
			176	47,4	48,7	50,0	51,3	52,6	53,9	55,2	56,5	57,8	59,1	60,4
			182	48,2	49,5	50,8	52,1	53,4	54,7	56,0	57,3	58,6	59,9	61,2
			188	49,0	50,3	51,6	52,9	54,2	55,5	56,8	58,1	59,4	60,7	62,0

см

Обозначение конструктивной линии на чертеже	Тип шинели	Полнотная группа	Рост	Обхват груди										
				88	92	96	100	104	108	112	116	120	124	128
H_5H_6	А, $А_1$, Б, В, Г	1–4	158–188	3,2	3,3	3,4	3,5	3,6	3,7	3,8	3,9	4,0	4,1	4,2
$T_6Я_3$	А, $А_1$, Б, В, Г	1—4	158–164	20,1	20,1	20,1	20,1	20,1	20,1	20,1	20,1	20,1	20,1	20,1
				20,4	20,4	20,4	20,4	20,4	20,4	20,4	20,4	20,4	20,4	20,4
			170	20,7	20,7	20,7	20,7	20,7	20,7	20,7	20,7	20,7	20,7	20,7
			176	21,0	21,0	21,0	21,0	21,0	21,0	21,0	21,0	21,0	21,0	21,0
			182	21,3	21,3	21,3	21,3	21,3	21,3	21,3	21,3	21,3	21,3	21,3
			188	21,6	21,6	21,6	21,6	21,6	21,6	21,6	21,6	21,6	21,6	21,6
$У_1Е_1$	А, $А_1$, Б, В, Г	1—4	158–188	11,0	11,0	11,0	11,0	11,0	11,0	11,0	11,0	11,0	11,0	11,0
T_4K	А, $А_1$, Б, В, Г	1—4	158–188	3,5	2,5	3,5	3,5	3,5	3,5	3,5	3,5	3,5	3,5	3,5
KK_1	А, $А_1$, Б, В, Г	1–4	158–188	19,0	19,0	19,0	19,0	19,0	19,0	19,0	19,0	19,0	19,0	19,0
$Г_4В_1$	А, $А_2$, Б, В, Г	1—4	158–188	4,4	4,6	4,8	5,0	5,2	5,4	5,6	5,8	6,0	6,2	6,4
T_4B	А, $А_2$, Б, В, Г	1—4	158–188	10,0	10,0	10,0	10,0	10,0	10,0	10,0	10,0	10,0	10,0	10,0
BB_2	А, $А_2$, Б, В, Г	1—4	158–188	0,9	1,1	1,3	1,5	1,7	1,9	2,1	2,3	2,5	2,7	2,9
T_7T_8	А, $А_2$, Б, В, Г	1	158–188	3,2	3,2	3,2	3,2	3,2	3,2	3,2	3,2	3,2	3,2	3,2
		2		2,5	2,5	2,5	2,5	2,5	2,5	2,5	2,5	2,5	2,5	2,5
		3		1,8	1,8	1,8	1,8	1,8	1,8	1,8	1,8	1,8	1,8	1,8
		4		1,1	1,1	1,1	1,1	1,1	1,1	1,1	1,1	1,1	1,1	1,1
T_7T_9	А, $А_2$, Б, В, Г	1	158–188	2,2	2,2	2,2	2,2	2,2	2,2	2,2	2,2	2,2	2,2	2,2
		2		1,5	1,5	1,5	1,5	1,5	1,5	1,5	1,5	1,5	1,5	1,5
		3		0,8	0,8	0,8	0,8	0,8	0,8	0,8	0,8	0,8	0,8	0,8
		4		0,1	0,1	0,1	0,1	0,1	0,1	0,1	0,1	0,1	0,1	0,1

см

Обозначение конструктивной линии на чертеже	Тип шинели	Полнотная группа	Рост	Обхват груди										
				88	92	96	100	104	108	112	116	120	124	128
Верхняя часть рукава (черт. 3)														
O_1O	А, $А_1$, Б	1—4	158—188	15,8	16,5	17,2	17,9	18,6	19,3	20,0	20,7	21,4	22,1	22,8
	В, Г	1—4	158—188	16,3	17,0	17,7	18,4	19,1	19,8	20,5	21,2	21,9	22,6	23,3
O_9H_9	А, $А_1$, Б	1—4	158	35,4	35,0	34,6	34,2	33,8	33,4	33,0	32,6	32,2	31,8	31,4
			164	37,4	37,0	36,6	36,2	35,8	35,4	35,0	34,6	34,2	33,8	33,4
			170	39,4	39,0	38,6	38,2	37,8	37,4	37,0	36,6	36,2	35,8	35,4
			176	41,4	41,0	40,6	40,2	39,8	39,4	39,0	38,6	38,2	37,8	37,4
			182	43,4	43,0	42,6	42,2	41,8	41,4	41,0	40,6	40,2	39,8	39,4
			188	45,4	45,0	44,6	44,2	43,8	43,4	43,0	42,6	42,2	41,8	41,4
O_9H_0	В, Г	1—4	158	34,9	34,5	34,1	33,7	33,3	32,9	32,5	32,1	31,7	31,3	30,9
			164	36,9	36,5	35,1	35,7	35,3	34,9	34,5	34,1	33,7	33,3	32,9
			170	38,9	38,5	38,1	37,7	37,3	36,9	36,5	36,1	35,7	35,3	34,9
			176	40,9	40,5	40,1	39,7	39,3	38,9	38,5	38,1	27,7	37,2	36,9
			182	42,9	42,5	42,1	41,7	41,3	40,9	40,5	40,1	39,7	39,3	38,9
			188	44,9	44,5	44,1	43,7	43,3	42,9	42,5	42,1	41,7	41,3	40,9
$O_0Л_0$	А, $А_1$, Б, В, Г	1—4	158	17,7	17,3	16,9	16,5	16,1	15,7	15,3	14,9	14,5	14,1	13,7
			164	18,7	18,3	17,9	17,5	17,1	16,7	16,3	15,9	15,5	15,1	14,7
			170	19,7	19,3	18,9	18,5	18,1	17,7	17,3	16,9	16,5	16,1	15,7
			176	20,7	20,3	19,9	19,5	19,1	18,7	18,3	17,9	17,5	17,1	16,7
			182	21,7	21,3	20,9	20,5	20,1	19,7	19,3	18,9	18,5	18,1	17,7
			188	22,7	22,3	21,9	21,5	21,1	20,7	20,3	19,9	19,5	19,1	18,7
$O_0P_0=Л_0Л=H_0H$	А, $А_1$, Б	1—4	158—188	11,8	12,1	12,4	12,7	13,0	13,3	13,6	13,9	14,2	14,5	14,8
	В, Г	1—4	158—188	11,3	11,6	11,9	12,2	12,5	12,8	13,1	13,4	13,7	14,0	14,3

Продолжение

см

Обозначение конструктивной линии на чертеже	Тип шинели	Полнотная группа	Рост	Обхват груди										
				88	92	96	100	104	106	112	116	120	124	128
P_0P	А, $А_1$ Б	1—4	158—188	5,1	5,4	5,7	6,0	6,3	6,6	6,9	7,2	7,5	7,8	8,1
	В, Г	1—4	158—188	4,6	4,9	5,2	5,5	5,8	6,1	6,4	6,7	7,0	7,3	7,6
P_1P_3	А, $А_1$, Б	1—4	158—188	25,4	26,0	26,6	27,2	27,8	28,4	29,0	29,6	30,2	30,8	31,4
	В, Г	1—4	158—188	24,5	25,1	25,7	26,3	26,9	27,5	28,1	28,7	23,3	29,9	30,5
P_3P_4	А, $А_1$, Б	1—4	158—188	9,1	9,4	9,7	10,0	10,3	10,6	10,9	11,2	11,5	11,8	12,1
	В, Г	1—4	158—188	8,6	8,9	9,2	9,5	9,8	10,1	10,4	10,7	11,0	11,3	11,6
P_2P_5	А, $А_1$, Б	1—4	158—188	0,7	0,8	0,9	1,0	1,1	1,2	1,3	1,4	1,5	1,6	1,7
	В, Г	1—4	158—188	0,5	0,6	0,7	0,8	0,9	1,0	1,1	1,2	1,3	1,4	1,5
P_0l	А, $А_1$, Б	1—4	158—188	3,0	3,1	3,2	3,3	3,4	3,5	3,6	3,7	3,8	3,9	4,0
	В, Г	1—4	158—188	2,8	2,9	3,0	3,1	3,2	3,3	3,4	3,5	3,6	3,7	3,8
aa_1	А, $А_1$, Б,	1—4	158—188	2,0	2,1	2,2	2,3	2,4	2,5	2,6	2,7	2,8	2,9	3,0
	В, Г	1—4	158—188	2,1	2,2	2,3	2,4	2,5	2,6	2,7	2,8	2,9	3,0	3,1
aa_2	А, $А_1$ Б	1—4	158—188	1,5	1,6	1,7	1,8	1,9	2,0	2,1	2,2	2,3	2,4	2,5
	В, Г	1—4	158—188	1,0	1,1	1,2	1,3	1,4	1,5	1,6	1,7	1,8	1,9	2,0

Продолжение

см

Обозначение конструктивной линии на чертеже	Тип шкалы	Полнотная группа	Рост	Обхват груди											
				88	92	96	100	104	108	112	116	120	124	128
$Л_1Л_3$	А, $А_1$, Б	1—4	158—188	22,7	23,2	23,7	24,2	24,7	25,2	25,7	25,2	25,7	27,2	27,7
	В, Г	1—4	158—188	21,9	22,4	22,9	23,4	23,9	24,4	24,9	25,4	25,9	26,4	23,9
$Н_1Н_3$	А, $А_1$, Б	1—4	158—188	21,1	21,4	21,7	22,0	22,3	22,6	22,9	23,2	23,5	23,8	24,1
	В, Г	1—4	158—188	20,6	20,9	21,2	21,5	21,8	22,1	22,4	22,7	23,0	23,3	23,6
Нижняя часть рукава (черт. 4)														
$О_0Л_0$	А, $А_1$, Б, В, Г	1—4	158	17,7	17,3	16,9	16,5	16,1	15,7	15,3	14,9	14,5	14,1	13,7
			164	18,7	18,3	17,9	17,5	17,1	16,7	16,3	15,9	15,5	15,1	14,7
			170	19,7	19,3	18,9	18,5	18,1	17,7	17,3	16,9	16,5	16,1	15,7
			176	20,7	20,3	19,9	19,5	19,1	18,7	18,3	17,9	17,5	17,1	16,7
			182	21,7	21,3	20,9	20,5	20,1	19,7	19,3	18,9	18,5	18,1	17,7
			188	22,7	22,3	21,9	21,5	21,1	20,7	20,3	19,9	19,5	19,1	18,7
$О_0Н_0$	А, $А_1$, Б	1—4	158	35,4	35,0	34,6	34,2	33,8	33,4	33,0	32,6	32,2	31,8	31,4
			164	37,4	37,0	36,6	36,2	35,8	35,4	35,0	34,6	34,2	33,8	33,4
			170	39,4	39,0	38,6	38,2	37,8	37,4	37,0	36,6	36,2	35,8	35,4
			176	41,4	41,0	40,6	40,2	39,8	39,4	39,0	38,6	38,2	37,8	37,4
			182	43,4	43,0	42,6	42,2	41,8	41,4	41,0	40,6	40,2	39,8	39,4
			188	45,4	45,0	44,6	44,2	43,8	43,4	43,0	42,6	42,2	41,8	41,4
	В, Г	1—4	158	34,9	34,5	34,1	33,7	33,3	32,9	32,5	32,1	31,7	31,2	30,9
			164	35,9	35,5	35,1	35,7	35,3	34,9	34,5	34,1	33,7	33,3	32,9
			170	38,9	38,5	38,1	37,7	37,3	36,9	36,5	36,1	35,7	35,3	34,9
			176	40,9	40,5	40,1	39,7	39,3	38,9	38,5	38,1	37,7	37,3	36,9
			182	42,0	42,5	42,1	41,7	41,3	40,9	40,5	40,1	39,7	39,3	38,9
			188	44,9	44,5	44,1	43,7	43,3	42,9	42,5	42,1	41,7	41,3	40,9

Продолжение

см

Обозначение конструктивной линии на чертеже	Тип изделия	Полнотная группа	Рост	Обхват груди										
				88	92	96	100	104	108	112	116	120	124	128
$O_1P_1 = H_6H_1$	А, $А_1$, Б	1—4	158—188	9,5	9,8	10,1	10,4	10,7	11,0	11,3	11,6	11,9	12,2	12,5
	В, Г	1—4	158—188	9,0	9,3	9,6	9,9	10,2	10,5	10,8	11,1	11,4	11,7	12,0
P_1P_3	А, $А_1$, Б	1—4	158—188	19,8	20,4	21,0	21,6	22,2	22,8	23,4	24,0	24,6	25,2	25,8
	В, Г	1—4	158—188	18,7	19,3	19,9	20,5	21,1	21,7	22,3	22,9	23,5	24,1	24,7
P_3P_4	А, $А_1$, Б	1—4	158—188	9,6	9,9	10,2	10,5	10,8	11,1	11,4	11,7	12,0	12,3	12,6
	В, Г	1—4	158—188	8,8	9,1	9,4	9,7	10,0	10,3	10,6	10,9	11,2	11,5	11,8
$Л_1Л_3$	А, $А_1$, Б	1—4	158—188	19,5	20,0	20,5	21,0	21,5	22,0	22,5	23,0	23,5	24,0	24,5
	В, Г	1—4	158—188	18,5	19,0	19,5	20,0	20,5	21,0	21,5	22,0	22,5	23,0	23,5
H_1H_3	А, $А_1$, Б	1—4	158—188	17,6	17,9	18,2	18,5	18,8	19,1	19,4	19,7	20,0	20,3	20,6
	В, Г	1—4	158—188	17,1	17,4	17,7	18,0	18,3	18,6	18,9	19,2	19,5	19,8	20,1
P_1P_2	А, $А_1$, Б	1—4	158—188	0,7	0,8	0,9	1,0	1,1	1,2	1,3	1,4	1,5	1,6	1,7
	В, Г	1—4	158—188	0,5	0,6	0,7	0,8	0,9	1,0	1,1	1,2	1,3	1,4	1,5
aa_1	А, $А_1$, Б, В, Г	1—4	158—188	1,0	1,0	1,0	1,0	1,0	1,0	1,0	1,0	1,0	1,0	1,0

Продолжение

см

Обозначение конструктивной линии на чертеже	Тип конструкции	Полнотная группа	Рост	Обхват груди										
				88	92	96	100	104	108	112	116	120	124	128
Обшлаг (черт. 5)														
АБ	А, $А_1$, Б	1—4	158—188	17,4	17,7	18,0	18,3	18,6	18,9	19,2	19,5	19,8	20,1	20,4
	В, Г	1—4	158—188	16,9	17,2	17,5	17,8	18,1	18,4	18,7	19,0	19,3	19,6	19,9
Нижний воротник (черт. 6)														
АБ	А, $А_1$, Б	1—4	158—188	23,0	23,6	24,2	24,8	25,4	26,0	26,6	27,2	27,8	28,4	29,0
	В, Г	1—4	158—188	22,1	22,7	23,3	23,9	24,5	25,1	25,7	26,3	26,9	27,5	28,1
Верхний воротник (черт. 7) Листочка бокового кармана (черт. 8) Хлястик и подкладка хлястика (черт. 9)														
АБ	А, $А_1$, Б	1	158—	22,8	24,2	25,6	27,0	28,4	29,8	31,2	32,6	34,0	35,4	36,8
		2	188	24,2	25,6	27,0	28,4	29,2	31,2	32,6	34,0	35,4	36,8	38,2
		3		25,6	27,0	28,4	29,2	31,2	32,6	34,0	35,4	36,8	38,2	39,6
		4		27,0	28,4	29,2	31,2	32,6	34,0	35,4	35,8	38,2	39,6	41,0
	В, Г	1	158—	21,4	22,8	24,2	25,6	27,0	28,4	29,8	31,2	32,6	34,0	35,4
		2	188	22,8	24,2	25,6	27,0	28,4	29,8	31,2	32,6	34,0	35,4	36,8
		3		24,2	25,6	27,0	28,4	29,8	31,2	32,6	34,0	35,4	36,8	38,2
		4		25,6	27,0	28,4	29,8	31,2	32,6	34,0	35,4	36,8	38,2	39,6

Продолжение

см

Обозначение конструктивной линии на чертеже	Тип шлицы	Полнотная группа	Рост	Обхват груди										
				88	92	96	100	104	108	112	116	120	124	128
Столбик (черт. 10) Обтачка шлицы (черт. 11)														
АБ	А, $А_1$, Б	1—4	158	33,5	33,5	33,5	33,5	33,5	33,5	33,5	33,5	33,5	33,5	33,5
			164	34,5	34,5	34,5	34,5	34,5	34,5	34,5	34,5	34,5	34,5	34,5
			170	35,5	35,5	35,5	35,5	35,5	35,5	35,5	35,5	35,5	35,5	35,5
			176	35,5	36,5	36,5	36,5	35,5	35,5	35,5	35,5	35,5	35,5	35,5
			182	37,5	37,5	37,5	37,5	37,5	37,5	37,5	37,5	37,5	37,5	37,5
			188	38,5	38,5	38,5	38,5	38,5	38,5	38,5	38,5	38,5	38,5	38,5
	В, Г	1—4	158	43,5	43,5	43,5	43,5	43,5	43,5	43,5	43,5	43,5	43,5	43,5
			164	44,5	44,5	44,5	44,5	44,5	44,5	44,5	44,5	44,5	44,5	44,5
			170	45,5	45,5	45,5	45,5	45,5	45,5	45,5	45,5	45,5	45,5	45,5
			176	46,5	46,5	46,5	46,5	46,5	45,5	46,5	46,5	46,5	46,5	46,5
			182	47,5	47,5	47,5	47,5	47,5	47,5	47,5	47,5	47,5	47,5	47,5
			188	48,5	48,5	48,5	48,5	48,5	48,5	48,5	48,5	48,5	48,5	48,5
$АА_1$ (левая)	А, $А_1$, Б, В, Г	1—4	158—188	4,5	4,5	4,5	4,5	4,5	4,5	4,5	4,5	4,5	4,5	4,5
$АА_1$ (правая)	А, $А_1$, Б, В, Г	1—4	158—188	5,5	5,5	5,5	5,5	5,5	5,5	5,5	5,5	5,5	5,5	5,5
(Подборт (черт. 12) Подкладка полочки (черт. 12)														
$Т_6Т\frac{1}{6}$	А, $А_1$, Б, В, Г	1	158—188	5,0	5,0	5,0	5,0	5,0	5,0	5,0	5,0	5,0	5,0	5,0
		2		3,6	3,6	3,6	3,6	3,6	3,6	3,6	3,6	3,6	3,6	3,6
		3		2,2	2,2	2,2	2,2	2,2	2,2	2,2	2,2	2,2	2,2	2,2
		4		0,8	0,8	0,8	0,8	0,8	0,8	0,8	0,8	0,8	0,8	0,8

Продолжение

см

Обозначение конструктивной линии на чертеже	Тип и вид	Полнотная группа	Рост	Обхват груди										
				88	92	96	100	104	108	112	116	120	124	128
ЯЯ[1]	А, $А_1$, Б, В, Г	1 2 3 4	158–188	2,8 2,1 1,4 0,7	2,8 2,1 1,4 0,7	2,8 2,1 1,4 0,7	2,8 2,1 1,4 0,7	2,8 2,1 1,4 0,7	2,8 2,1 1,4 0,7	2,8 2,1 1,4 0,7	2,8 2,1 1,4 0,7	2,8 2,1 1,4 0,7	2,8 2,1 1,4 0,7	2,8 2,1 1,4 0,7

Подкладка спинки (черт. 13)

Подкладка верхней части рукава (черт. 14)

Подкладка нижней части рукава (черт. 15)

Подкладка бокового кармана (черт. 16)

Подкладка внутреннего прорезного кармана (черт. 17)

Бортовая прокладка (черт. 18)

Плечевая накладка (черт. 19)

Примечания:

1. Точки, обозначенные на чертежах буквой *а*, находятся на середине соответствующих прямых.
2. Лекало прокладки нижнего воротника строят по лекалу нижнего воротника, уменьшая ширину воротника по отлету на 1,0 см, по линии стойки — на 0,8 см, в концах — на 1,0 см.
3. Допускается подкладка полочки из саржи с отрезной боковой частью.
4. Построение первого слоя прокладки из ватина в область груди указано на черт. 18. Второй (третий) слой прокладки строят по лекалу первого (второго) слоя с уменьшением по всем срезам на 2,0 см.
5. Построение первого слоя плечевой накладки из ватина указано на черт. 19. Второй (третий) слой накладки строят по лекалу первого (второго) слоя с уменьшением по всем срезам на 2,0 см.
6. Построение подкладки правого бокового кармана допускается выполнять по черт. 20.
7. При построении чертежей лекал деталей допускается менять отдельные измерения, если это не повлечет за собой изменения измерений изделия в готовом виде и ухудшения его качества.

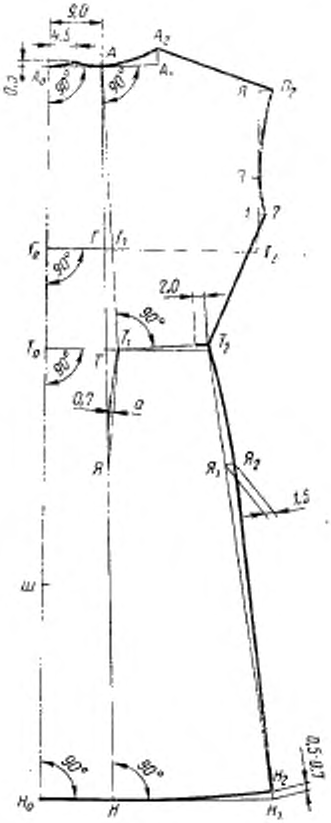

Черт. 1

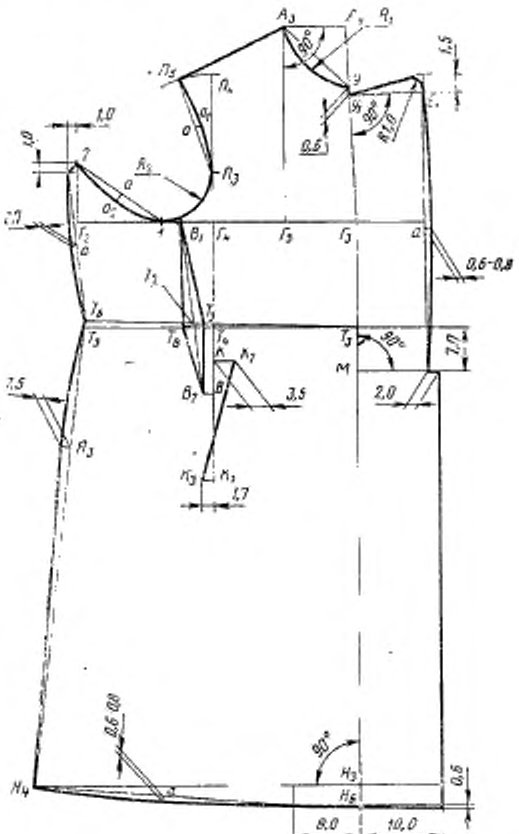

Черт. 2

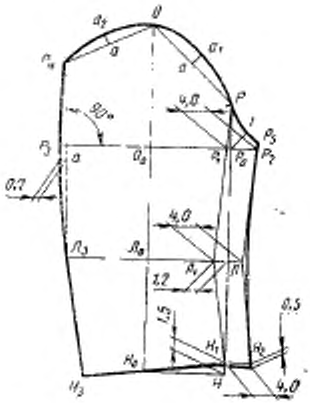

Черт. 3

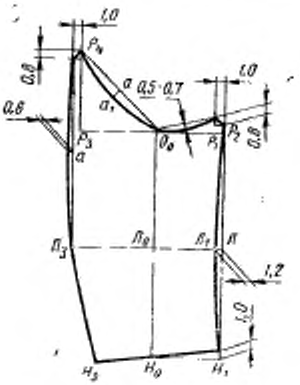

Черт. 4

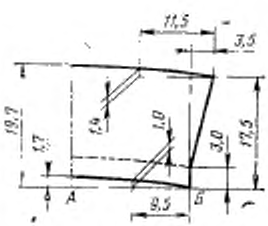

Черт. 5

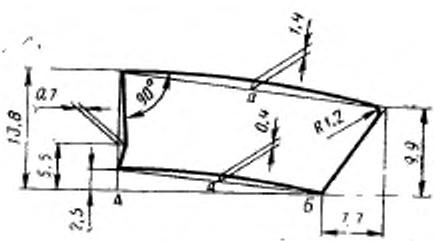

Черт. 6

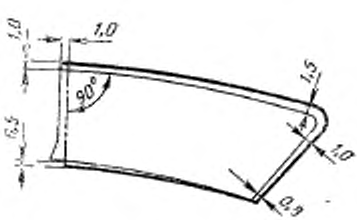

Черт. 7

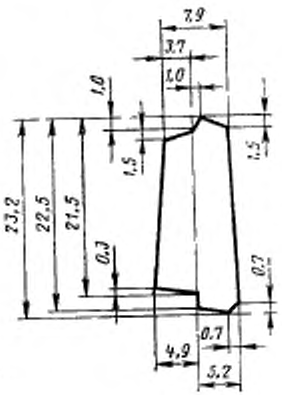

Черт. 8

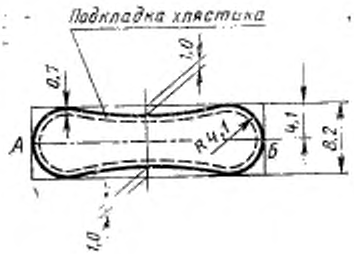

Черт. 9

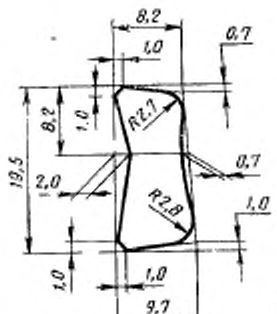

Черт. 10



Черт. 11

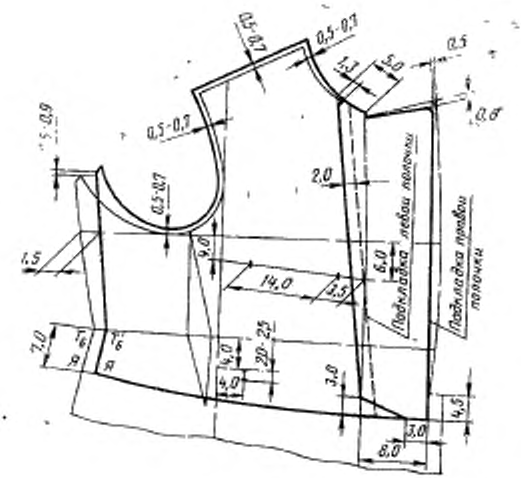

Черт. 12

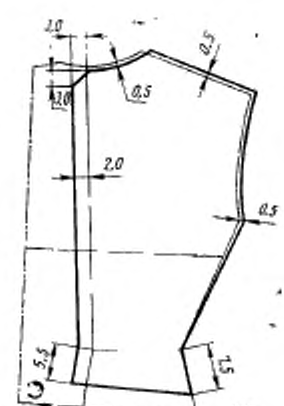

Черт. 13

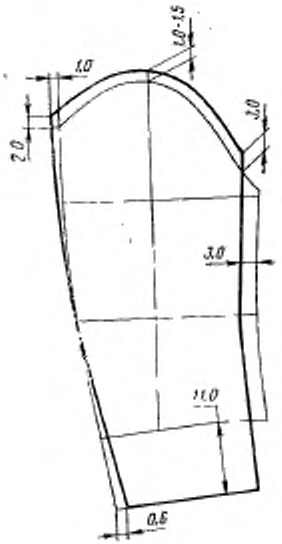

Черт. 14

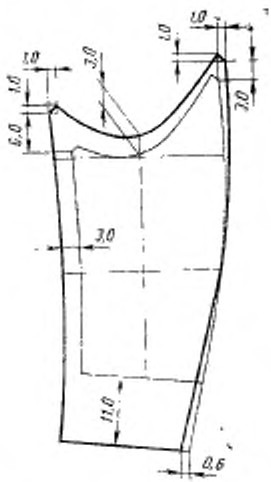

Черт. 15

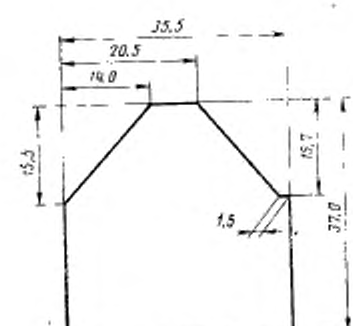

Черт. 16



Черт. 17

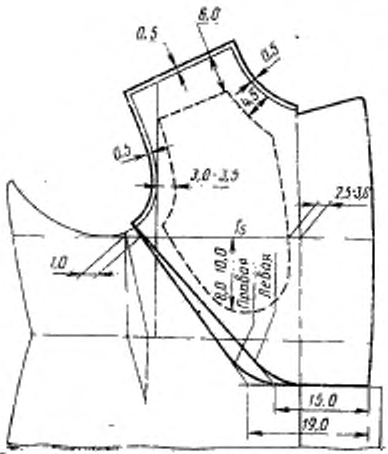

Черт. 18

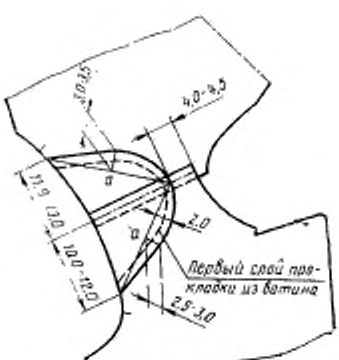

Черт. 19

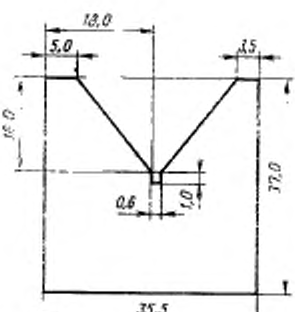

Черт. 20

ПРИЛОЖЕНИЕ 3
Рекомендуемое

ОСОБЕННОСТИ ОБРАБОТКИ ШИНЕЛЕЙ

1. Бортовую (клеевую) ленту по средней линии спинки прокладывают, не посаживая спинку.

2. Воротник формуют (оттягивают по срезу стойки и отлету и сутюживают по линии перегиба) после обтачивания нижнего воротника верхним.

3. Воротник с горловиной соединяют на машине зигзагообразного стежка сквозной строчкой, одновременно выполняя закрепки в уступах.

4. Петли на хлястике обметывают на расстоянии 2,2—2,6 см от края.

5. В изделиях допускается:

пришивать пуговицы на левой полочке по линии полузаноса в шинелях типов Б, В и Г на полуавтомате с захватом всего пакета материалов (насквозь);

прокладывать вторую отделочную строчку воротника на расстоянии 3,0—3,5 см от срезов стойки, при этом лента для пришивания крючка и петли должна крепиться дополнительной закрепкой на специальной машине;

формовать полочки с бортовой прокладкой на прессе одновременно;

обметывать петли на хлястике с одновременным выполнением продольной закрепки;

прикреплять полодержатель к подкладке бокового кармана на специальной машине;

прокладывать отделочные строчки по краю борта на двухигольной машине челночного стежка, по уступам и углам лацканов — на одноигольной машине челночного стежка;

прокладывать отделочные строчки по краям столбиков и хлястика, настрачивать обшлага на двухигольной машине челночного стежка.

6. Бортовой срез подкладки левой полочки из саржи должен быть обметан.

Отрезные боковые части подкладки полочки и боковые срезы подкладки полочки и спинки соединяют на стачивающе-обметочной машине.

7. Края разрезов спинки должны быть закреплены полосками из ткани верха.

Редактор *Н. Е. Шестакова*
Технический редактор *Н. В. Келейникова*
Корректор *В. В. Лобачева*

Сдано в наб. 05.04.85 Подп. в печ. 10.06.85 3,75 усл. п. л. 4,0 усл. кр.-отт. 4,15 уч.-изд. л. Тираж 10000 Цена 20 коп.

Ордена «Знак Почета» Издательство стандартов, 123840, Москва, ГСП, Новопресненский пер., 3.
Калужская типография стандартов, ул. Московская, 256. Зак. 1173

Группа М38

Изменение № 1 ГОСТ 9208—85 Одежда форменная. Шинели однобортные для военнослужащих. Технические условия

Утверждено и введено в действие Постановлением Комитета стандартизации и метрологии СССР от 12.12.91 № 1942

Дата введения 01.05.92

Пункт 1.3. Заменить ссылку: ГОСТ 23167—78 на ГОСТ 23167—91.

Пункт 1.4. Таблица 5. Измерение 15 изложить в новой редакции:

Номер измерения на чертеже	Наименование места измерения	Тип шинели	Полнотная группа	Рост	Обхват груди											Допускаемое отклонение
					88	92	96	100	104	108	112	116	120	124	128	
15 (чертеж 4)	Ширина золочки	А, $А_1$, Б	1—4	158—188	29,2	29,8	30,4	31,0	31,6	32,2	32,8	33,4	34,0	34,6	35,2	±0,6
		В, Г	1—4	158—188	28,1	28,7	29,3	29,9	30,5	31,1	31,7	32,3	32,9	33,5	34,1	

(Продолжение см. с. 130)

(Продолжение изменения к ГОСТ 9208—85)

Пункт 2.2.1. Таблицу 6 изложить в новой редакции:

Таблица 6

Наименование материала	Нормативно-техническая документация	Назначение материала
1. Сукно шинельное с водоотталкивающей отделкой арт. 5404, 6445	ГОСТ 27542—87	Для верха шинелей:
серого цвета		типов А, $А_1$, В
черного цвета		типов Б, Г
2. Сукно шинельное с водоотталкивающей отделкой арт. 4413	ГОСТ 27542—87	Для верха шинелей
серого цвета		типа В
черного цвета		типа Г
3. Диагональ гладкокрашеная арт. 3080 серого цвета	ГОСТ 21790—76	Для подкладки шинелей, листочки и петли внутреннего кармана, полодержателя, прикрепления листочки внутреннего кармана и полодержателя в шинелях типов А, $А_1$, Б, подкладки бокового кармана и вешалки в шинелях всех типов

(Продолжение см. с. 131)

Наименование материала	Нормативно-техническая документация	Назначение материала
4. Саржа подкладочная арт. 42203, 42068	ГОСТ 20272—83	Для подкладки шинелей, листочки и петли внутреннего кармана, полодержателя в шинелях
серого цвета		типа В
черного цвета		типа Г
5. Бязь гладкокрашеная арт. 134, 144, 142	ГОСТ 11680—76 ТУ 17 РСФСР 60—10724—84	Для подкладки внутреннего кармана, для прикрепления листочки внутреннего кармана и полодержателя
6. Ткань «Егорьевская» отбеленная арт. 3236	ТУ 17 РСФСР 60—10724—84	Для полозра внутреннего кармана
7. Ткань бортовая малоусадочная арт. 10138, 10173, 10187, 10182	ГОСТ 5865—77	Для бортовой прокладки в шинелях всех типов и верхних плечевых накладок в шинелях типов В и Г
8 Ткань бортовая с клеевым покрытием арт. 10178-Н1, 10138-Н1, 10173-Н1, 10464-Н1	ТУ 6—19—137—89	Для прокладки в воротник
9 Ткань прокладочная с клеевым покрытием арт. 330-Н1	ТУ 6—19—137—89	Для прокладывания в борта, по средней линии спинки, в горловину полочки, пройму спинки и полочки, в листочки в шинелях всех типов и для прокладывания в шлицы шинелей типов В и Г
10. Лента полульняная бортовая шириной 9—12 мм	ТУ РСФСР 21.2—234—4—90	То же и для прокладывания в вешалку, пришивания крючков и петель в шинелях всех типов, пришивания пуговиц на полочке в шинелях типов Б, В и Г
11. Лента капроновая арт 775р:	ТУ 17 РСФСР 44—3808—80	Для петли внутреннего кармана в шинелях:
серого цвета		типов А, $А_1$, Б, В
черного цвета		типа Г
12. Ватин холстопрошивной хлопчатобумажный арт. 917617, 917616, 917619, 917620	ГОСТ 19008—82	Для подокатников, прокладок в область груди и верхних плечевых накладок в шинелях типов В и Г
13. Вата хлопчатобумажная одежная швейная	ГОСТ 5679—91	То же

(Продолжение см. с. 132)

Продолжение табл. 6

Наименование материала	Нормативно-техническая документация	Назначение материала
14. Марля бытовая хлопчатобумажная суровая арт. 6459	ГОСТ 11109—90	Для подокатников, прокладок в область груди и верхних плечевых накладок в шинелях типов В и Г
15. Нитки хлопчатобумажные швейные 16,5 текс×3×2 (10/6), 13,0 текс×3×2 (20/6):	ГОСТ 6309—87	Для изготовления шинелей:
защитного цвета		типов А, $А_1$, В
черного цвета		типов Б, Г
16. Нитки хлопчатобумажные швейные 11,0 текс×3×2(30/6), 8,5 текс×3×2(40/6):	ГОСТ 6309—87	Для отделочных строчек, изготовления подкладки, пришивания пуговиц на спецмашине и обметывания петель в шинелях:
защитного цвета		типов А, $А_1$, В
черного цвета		типов Б, Г
17. Нитки хлопчатобумажные швейные 34 текс×3(10/3), 27 текс×3(20/6):	ГОСТ 6309—87	Для пришивания пуговиц, крючков и петель ручным способом в шинелях:
черного цвета		типов А, $А_1$, В
защитного цвета		типов Б, Г
18. Нитки хлопчатобумажные швейные 7,5 текс×3×2(50/6)	ГОСТ 6309—87	Для изготовления подкладки из саржи в шинелях:
защитного цвета		типа В
черного цвета		типа Г
19. Нитки армированные швейные 44ЛХ-1	ОСТ 17—921—88	Для изготовления шинелей и отделочных строчек
защитного цвета		типов А, $А_1$, В
черного цвета		типов Б, Г
20. Крючки и петли стальные, окрашенные в черный цвет по предварительно фосфатированной поверхности, типов 02, 03	ОСТ 17—165—79	Для застегивания бортов, воротника и полодержателя
21. Крючки стальные, окрашенные в черный цвет по предварительно фосфатированной поверхности, типов 02	ОСТ 17—165—79	Для пристегивания низа полочек и спинки к ремню в шинелях типов А, $А_1$, В
22. Пуговицы алюминиевые, цельноштампованные, золотистого цвета, с ушком;	ОСТ 17—805—85	

(Продолжение см. с. 133)

Продолжение табл. 6

Наименование материала	Нормативно-техническая документация	Назначение материала
диаметром 22 мм со звездой, серпом и молотом	ОСТ 17-805—85	Для пришивания на левую полочку в шинели типа В и на столбики в шинелях типов А, $А_1$, В
с якорем		Для пришивания на левую полочку и столбики в шинелях типов Б и Г
диаметром 14 мм со звездой, серпом и молотом		Для отделки шлиц в шинелях:
с якорем		типов А, $А_1$, В
		типов Б, Г
23. Пуговицы пластмассовые из аминопласта, с четырьмя отверстиями, фасон 1400, диаметр 14 мм:	ОСТ 17—805—85	Для застегивания внутреннего кармана в шинелях
серого цвета		типов А, $А_1$, В
черного цвета		типов Б, Г
24. Погоны подтипа А2(6,0), нашивные, без букв, полевые, защитного цвета	ОСТ 17-869—81	Для шинелей типов А, $А_1$
25. Петлицы подтипа Е1, нашивные, полевые, защитного цвета	ОСТ 17—869—81	Для шинелей типов А, $А_1$

Примечание. По согласованию с заказчиком допускается применять другие материалы и фурнитуру по качеству не ниже указанных в табл. 6.

Пункт 2.3.3. Второй абзац изложить в новой редакции: «Требования к стежкам, строчкам и швам — по инструкции «Технические требования к соединениям деталей швейных изделий».

Пункт 3.1. Заменять ссылку: ГОСТ 24872—81 на ГОСТ 24782—90.

Раздел 4 изложить в новой редакции:

(Продолжение см. с. 134)

«4. Маркировка, упаковка, транспортирование и хранение

4.1. Маркировка, упаковка, транспортирование и хранение — по ГОСТ 19159—85».

Приложение 2. Деталь «Полочка (черт. 2)». Графа «Тип шинели». Конструктивный участок T_3H_3. Заменить обозначения: А, A_1, Б на А, A_1, В; В, Г на Б, Г;

построение конструктивного участка $Г_4Г_2$ изложить в новой редакции; построение конструктивного участка T_4T_5 для типов А, A_1, Б 2-й полнотной группы изложить в новой редакции:

Обозначение конструктивной линии на чертеже	Тип шинели	Полнотная группа	Рост	Обхват груди										
				88	92	96	100	104	108	112	116	120	124	128
Полочка (черт. 2)														
$Г_4Г_2$	А, A_1, Б	1—4	158—188	16,4	17,0	17,6	18,2	18,8	19,4	20,0	20,6	21,2	21,8	22,4
	В, Г	1—4	158—188	15,5	16,1	16,7	17,3	17,9	18,5	19,1	19,7	20,3	20,9	21,5
T_4T_5	А, A_1, Б	2	158—188	17,5	18,1	18,7	19,3	19,9	20,5	21,1	21,7	22,3	22,9	23,5

Приложение 3. Пункт 5 дополнить абзацами: «стачивать на машине зигзагообразной строчкой: нижний воротник — накладным швом с открытым срезом, части подхлястика — швом встык;

производить крепление крючков в нижних углах полочек и шлицы на спецмашине;

обрабатывать внутренний карман на полуавтоматах;

настрачивать средний срез спинки подкладки на ткань верха накладным швом шириной 1,2 см на двухигольной машине без прокладывания кромки».

(ИУС № 3 1992 г.)

gost.e-ecolog.ru