Группа Г23

МЕЖГОСУДАРСТВЕННЫЙ СТАНДАРТ

РЕЗЦЫ ТОКАРНЫЕ ПРОХОДНЫЕ, ПОДРЕЗНЫЕ И КОПИРОВАЛЬНЫЕ С КРЕПЛЕНИЕМ СМЕННЫХ ПЛАСТИН ПРИХВАТОМ СВЕРХУ

Конструкция и размеры

ГОСТ 26611—85

Straigh turning undercutting and coping tool holders with clamped changeable inserts pressed from the top. Design and dimensions

МКС 25.100.10
ОКП 39 2100

Постановлением Государственного комитета СССР по стандартам от 20 сентября 1985 г. № 2975 дата введения установлена

01.07.86

Настоящий стандарт распространяется на токарные резцы с механическим креплением сменных многогранных пластин, предназначенные для обработки наружных поверхностей и изготовляемые для нужд народного хозяйства и экспорта.

Резцы предназначены для работы на станках токарной группы, в том числе на станках с числовым программным управлением и на гибких производственных системах, при комплектации пластинами;

из твердого сплава для чистовой, получистовой и черновой обточки и подрезки торцев из сырых, термообработанных, улучшенных и нормализованных сталей и серых чугунов;

из оксидной керамики для чистовой и получистовой обточки и подрезки торцев деталей из сырых, улучшенных и нормализованных сталей и серых чугунов.

из оксидно-карбидной или оксидно-нитридной керамики для чистовой и получистовой обточки и подрезки торцев деталей из закаленных сталей, ковких, модифицированных и отбеленных чугунов.

Требования настоящего стандарта являются обязательными, кроме приложения.

(Измененная редакция, Изм. № 2).

1. СИСТЕМА ОБОЗНАЧЕНИЙ

1.1. Буквенно-цифровое обозначение резцов — по ГОСТ 26476—85.

Дополнительный символ, связанный с глубиной гнезда державки, отделяется от девяти обязательных символов знаком дефис.

Пример условного обозначения резца:

CTGN2020K16-H2

Символ, обозначающий глубину гнезда державки, указан в табл. 1.

Схема крепления пластин без задних углов (*а*) и с задними углами (*б*) указана на черт. 1.

Издание официальное **Перепечатка воспрещена**

★

Издание с Изменениями № 1, 2, утвержденными в декабре 1986 г., феврале 1992 г. (ИУС 3—87, 6—92).

gost.e-ecolog.ru

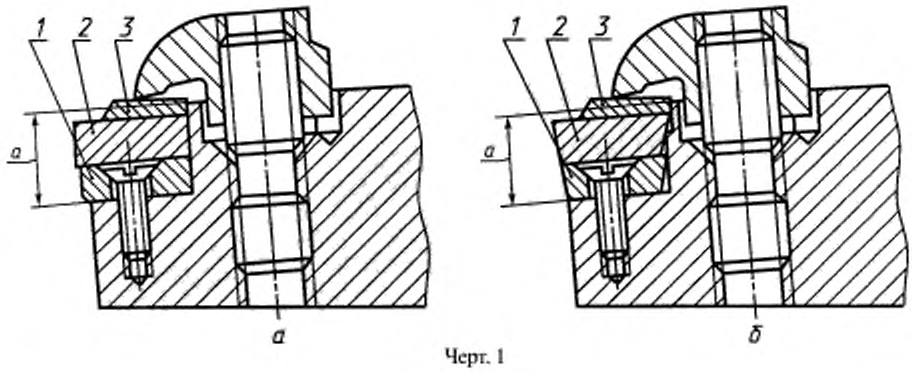

Черт. 1

Таблица 1

Символ	Глубина гнезда a, мм	Толщина s, мм		
		опорной пластины (поз. *1*)	режущей пластины (поз. *2*)	стружколома (поз. *3*)
H0	6,4	2,26	3,18	1,58
H1	7,4	3,18		2,38
			4,76	—
H2	9,2	4,76	3,18	2,38
		3,18	4,76	
H3	10,8	4,76	6,35	
		3,18	7,93	—
H4	14,1	4,76		2,38

(Измененная редакция, Изм. № 2).

1.2. **(Исключен, Изм. № 2).**

2. ТИПЫ И ОСНОВНЫЕ РАЗМЕРЫ

2.1. Резцы должны изготовлять правыми и левыми следующих типов по ГОСТ 29132—91:

G — с пластинами из твердого сплава и керамики трехгранной формы с углом $\varphi = 90°$, отогнутые;

G — с пластинами из твердого сплава трехгранной формы с задними углами, угол $\varphi = 90°$, отогнутые;

A — с пластинами из твердого сплава и керамики трехгранной формы с углом $\varphi = 90°$;

A — с пластинами из твердого сплава трехгранной формы с задними углами, угол $\varphi = 90°$;

R — с пластинами из твердого сплава и керамики квадратной формы с углом $\varphi = 75°$, отогнутые;

R — с пластинами из твердого сплава квадратной формы с задними углами, угол $\varphi = 75°$, отогнутые;

B — с пластинами из твердого сплава и керамики квадратной формы с углом $\varphi = 75°$;

B — с пластинами из твердого сплава квадратной формы с задними углами, угол $\varphi = 75°$;

T — с пластинами из твердого сплава и керамики трехгранной формы с углом $\varphi = 60°$, отогнутые;

T — с пластинами из твердого сплава трехгранной формы с задними углами, угол $\varphi = 60°$, отогнутые;

S — с пластинами из твердого сплава и керамики квадратной формы с углом $\varphi = 45°$, отогнутые;

S — с пластинами из твердого сплава квадратной формы с задними углами, угол $\varphi = 45°$, отогнутые;

D — с пластинами из твердого сплава и керамики квадратной формы с углом $\varphi = 45°$;

D — с пластинами из твердого сплава квадратной формы с задними углами, угол $\varphi = 45°$;

F — с пластинами из твердого сплава и керамики трехгранной формы с углом $\varphi = 90°$, отогнутые;

F — с пластинами из твердого сплава трехгранной формы с задними углами, угол φ = 90°, отогнутые;

K — с пластинами из твердого сплава и керамики квадратной формы с углом φ = 75ЇцотогнутыеЇ

K — с пластинами из твердого сплава квадратной формы с задними углами, угол φ = 75°, отогнутые;

L — с пластинами из твердого сплава и керамики ромбической формы с углом φ = 95°, отогнутые;

S — с пластинами из твердого сплава и керамики круглой формы с углом φ = 45°, отогнутые.

2.2. Основные размеры резцов должны соответствовать указанным на черт. 2—21 и в табл. 2—21.

Тип G

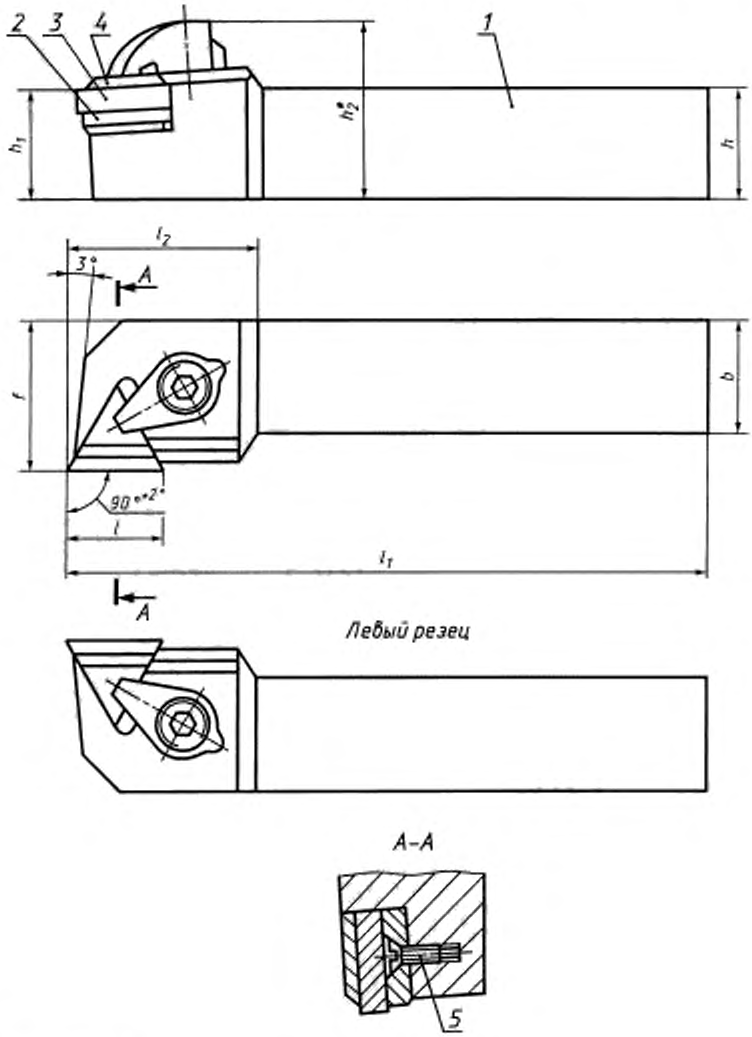

* Размер для справок.

1 — державка; *2* — опорная пластина по ГОСТ 19073—80; *3* —режущая пластина по ГОСТ 25003—81; ГОСТ 19043—80; *4* — стружколом по ГОСТ 19084—80; *5* — винт по ГОСТ 17475—80

Черт. 2

Таблица 2

мм

Правые резцы			Левые резцы			Сечение резца $h \times b$ h13	Поз. 2 Пластина опорная по ГОСТ 19073—80 кол. 1	Поз. 3 Пластина режущая по	
Обозначение		Применяемость	Обозначение		Применяемость			ГОСТ 25003—81 кол. 1	ГОСТ 19043—80 кол. 1
цифровое	буквенно-цифровое		цифровое	буквенно-цифровое			Обозначение		
2100-1501	CTGNR1212F11-H1		2100-1502	CTGNL1212F11-H1		12×12	OTN-1103	TNUN-110304	TNUN-110304
2100-1503	CTGNR1616H11-H1		2100-1504	CTGNL1616H11-H1		16×16			
2100-1505	CTGNR1616H16-H2		2100-1506	CTGNL1616H16-H2			OTN-1604		TNUN-160308
							OTN-1603	TNUN-160408	TNUN-160408
2100-1507	CTGNR2020K16-H2		2100-1508	CTGNL2020K16-H2		20×20	OTN-1604		TNUN-160308
							OTN-1603	TNUN-160408	TNUN-160408
								TNUN-160608	—
2100-1512	CTGNR2525M16-H2		2100-1513	CTGNL2525M16-H2		25×25	OTN-1604		TNUN-160308
							OTN-1603	TNUN-160408	TNUN-160408
								TNUN-160608	—
2100-1516	CTGNR2525M16-H4		2100-1517	CTGNL2525M16-H4			OTN-1604	TNUN-160808	—
2100-1518	CTGNR3225P16-H2		2100-1519	CTGNL3225P16-H2		32×25	OTN-1604		TNUN-160308
							OTN-1603	TNUN-160408	TNUN-160408
								TNUN-160608	—
2100-1523	CTGNR3225P16-H4		2100-1524	CTGNL3225P16-H4			OTN-1604	TNUN-160808	—
2100-1525	CTGNR3225P22-H3		2100-1526	CTGNL3225P22-H3			OTN-2204	TNUN-220412	TNUN220412
2100-1527	CTGNR3225P22-H4		2100-1528	CTGNL3225P22-H4				TNUN-220812	—
2100-1529	CTGNR3232P16-H2		2100-1531	CTGNL3232P16-H2		32×32	OTN-1603	TNUN-160408	TNUN-160408
								TNUN-160608	—
2100-1534	CTGNR3232P16-H4		2100-1535	CTGNL3232P16-H4			OTN-1604	TNUN-160808	—
2100-1536	CTGNR3232P22-H3		2100-1537	CTGNL3232P22-H3			OTN-2204	TNUN-220412	TNUN220412
2100-1538	CTGNR3232P22-H4		2100-1539	CTGNL3232P22-H4				TNUN-220812	—
2100-1541	CTGNR4040R16-H2		2100-1542	CTGNL4040R16-H2		40×40	OTN-1603	TNUN-160408	TNUN-160408
								TNUN-160608	—
2100-1545	CTGNR4040R16-H4		2100-1546	CTGNL4040R16-H4			OTN-1604	TNUN-160808	—
2100-1547	CTGNR4040R22-H3		2100-1548	CTGNL4040R22-H3			OTN-2204	TNUN-220412	TNUN220412
2100-1549	CTGNR4040R22-H4		2100-1551	CTGNL4040R22-H4				TNUN-220812	—

Продолжение табл. 2

мм

Правые резцы			Левые резцы			Сечение резца h b h13	Поз. 4 Стружколом по ГОСТ 19084—80 кол. 1	Поз. 5 Винт по ГОСТ 17475—80 кол. 1	h_1 js14	h_2	l	l_1, h16	l_2, не более	f ±0,5
Обозначение		Применяемость	Обозначение		Применяемость		Обозначение							
цифровое	буквенно-цифровое		цифровое	буквенно-цифровое										
2100-1501	CTGNR1212F11-H1		2100-1502	CTGNL1212F11-H1		12 12	CT-1110 CT-1115	BM2-8g-6,48.05	12	20	11	80	25	16
2100-1503	CTGNR1616H11-H1		2100-1504	CTGNL1616H11-H1		16-16			16	24	16	100	32	20
2100-1505	CTGNR1616H16-H2	—	2100-1506	CTGNL1616H16-H2										
2100-1507	CTGNR2020K16-H2		2100-1508	CTGNL2020K16-H2	—	20 20			20	30		125		25
2100-1512	CTGNR2525M16-H2		2100-1513	CTGNL2525M16-H2		25 25	CT-1614 CT-1620 CT-1628	BM3-8g-8.48.05	25	35		150	32 36*	
2100-1516	CTGNR2525M16-H4		2100-1517	CTGNL2525M16-H4										
2100-1518	CTGNR3225P16-H2		2100-1519	CTGNL3225P16-H2		32-25			32	42		170	32	32
2100-1521	CTGNR3225P16-H3		2100-1522	CTGNL3225P16-H3										
2100-1523	CTGNR3225P16-H4		2100-1524	CTGNL3225P16-H4										
2100-1525	CTGNR3225P22-H3		2100-1526	CTGNL3225P22-H3			CT-2213 CT-2225 CT-2248	BM4-8g-8.48.05			22		36	
2100-1527	CTGNR3225P22-H4		2100-1528	CTGNL3225P22-H4										
2100-1529	CTGNR3232P16-H2		2100-1531	CTGNL3232P16-H2	—	32 32	CT-1614 CT-1620 CT-1628	BM3-8g 8.48.05			16		32	40
2100-1534	CTGNR3232P16-H4		2100-1535	CTGNL3232P16-H4										
2100-1536	CTGNR3232P22-H3		2100-1537	CTGNL3232P22-H3			CT-2213 CT-2225 CT-2248	BM4-8g-8.48.05			22		36	
2100-1538	CTGNR3232P22-H4		2100-1539	CTGNL3232P22-H4										
2100-1541	CTGNR4040R16-H2		2100-1542	CTGNL4040R16-H2	—	40 40	CT-1614 CT-1620 CT-1628	BM3-8g-8.48.05	40	50	16	200	32 40*	50
2100-1545	CTGNR4040R16-H4		2100-1546	CTGNL4040R16-H4										
2100-1547	CTGNR4040R22-H3		2100-1548	CTGNL4040R22-H3			CT-2213 CT-2225 CT-2248	BM4-8g-8.48.05			22		36 40*	
2100-1549	CTGNR4040R22-H4		2100-1551	CTGNL4040R22-H4										

* Изготовляются по заказу

Пример условного обозначения резца типа G сечением $h \cdot b$ = 25·25 мм, длиной l_1 = 150 мм, оснащенного режущей пластиной TNUN-160308 по ГОСТ 25003—81 или по ГОСТ 19043—80, правого:

Резец CTGNR2525M16-H2 ГОСТ 26611—85 с пластиной по ГОСТ 25003—81

или

Резец CTGNR2525M16-H2 ГОСТ 26611—85 с пластиной по ГОСТ 19043—80

То же, цифровое:

Резец 2100-1512 ГОСТ 26611—85 с пластиной по ГОСТ 25003—81

или

Резец 2100-1512 ГОСТ 26611—85 с пластиной по ГОСТ 19043—80

Тип G

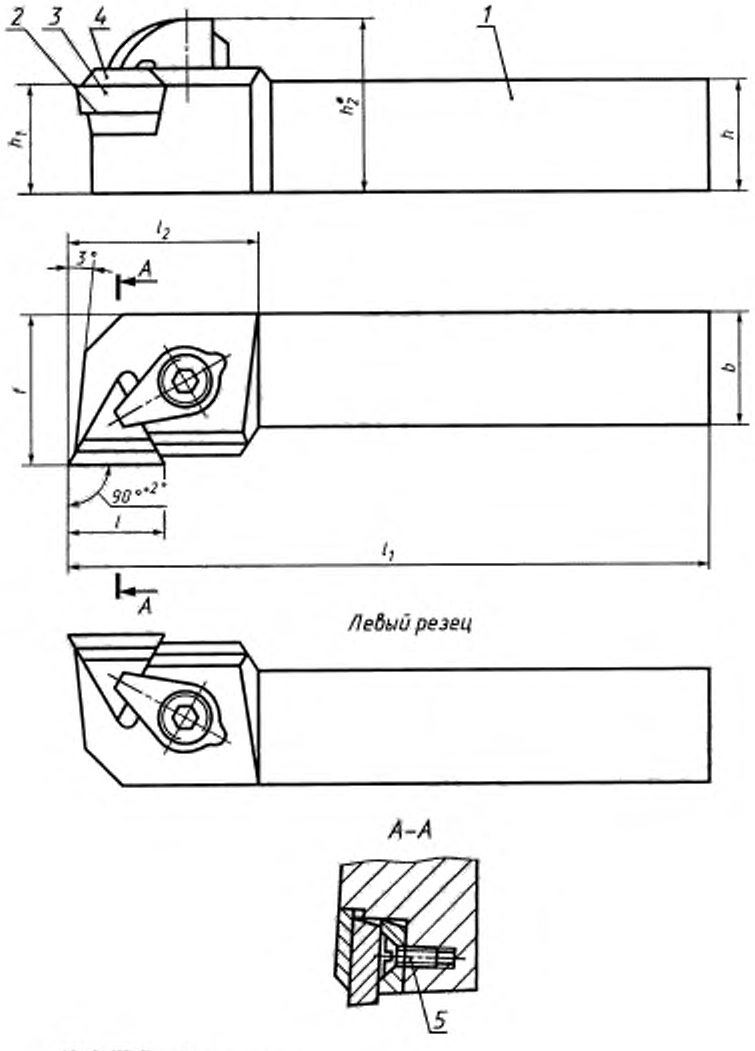

* Размер для справок.

1 — державка; *2* — опорная пластина по ГОСТ 19074—80; *3* — режущая пластина по ГОСТ 19045—80; *4* — стружколом по ГОСТ 19084—80; *5* — винт по ГОСТ 17475—80

Черт. 3

Таблица 3

мм

Правые резцы			Левые резцы			Сечение резца $h \times b$ h13	h_1 js14	h_2	l	l_1 k16	l_2, не более	f ±0,5	Поз. 2 Пластина опорная по ГОСТ 19074—80 кол. 1	Поз. 3 Пластина режущая по ГОСТ 19045—80 кол. 1	Поз. 4 Стружкодом по ГОСТ 19084—80 кол. 1	Поз. 5 Винт по ГОСТ 17475—80 кол. 1
Обозначение		Применяемость	Обозначение		Применяемость								Обозначение			
цифровое	буквенно-цифровое		цифровое	буквенно-цифровое												
2100-1552	CTGPR1212F11-H0		2100-1553	CTGPL1212F11-H0		12×12	12	20	11,0	80	25	16	OTP-1102	TPUN-110304	CT-1110 CT-1115	BM2-8g-6.48.05
2100-1554	CTGPR1616H11-H0		2100-1555	CTGPL1616H11-H0		16×16	16	24		100		20				
2100-1556	CTGPR1616H16-H1		2100-1557	CTGPL1616H16-H1							32		OTP-1603	TPUN-160308		
2100-1558	CTGPR2020K16-H1		2100-1559	CTGPL2020K16-H1		20×20	20	30	16,0	125		25				
2100-1561	CTGPR2020K16-H3		2100-1562	CTGPL2020K16-H3									OTP-1604			
2100-1563	CTGPR2525M16-H1		2100-1564	CTGPL2525M16-H1		25×25	25	35		150	32	32	OTP-1603	TPUN-160308	CT-1614 CT-1620 CT-1628	BM3-8g-8.48.05
2100-1565	CTGPR2525M16-H3		2100-1566	CTGPL2525M16-H3							36*		OTP-1604			
2100-1567	CTGPR3225P16-H1		2100-1568	CTGPL3225P16-H1		32×25	32	42		170	32		OTP-1603	TPUN-160308		
2100-1569	CTGPR3225P16-H3		2100-1571	CTGPL3225P16-H3									OTP-1604			
2100-1572	CTGPR3225P22-H3		2100-1573	CTGPL3225P22-H3					22,0		36		OTP-2204	TPUN-220408	CT-2213 CT-2225 CT-2248	BM4-8g-8.48.05
2100-1574	CTGPR3232P16-H1		2100-1575	CTGPL3232P16-H1		32×32			16,0		32	40	OTP-1603	TPUN-160308	CT-1614 CT-1620 CT-1628	BM3-8g-8.48.05
2100-1576	CTGPR3232P16-H3		2100-1577	CTGPL3232P16-H3									OTP-1604			
2100-1578	CTGPR3232P22-H3		2100-1579	CTGPL3232P22-H3					22,5		36		OTP-2204	TPUN-220408	CT-2213 CT-2225 CT-2248	BM4-8g-8.48.05
2100-1581	CTGPR4040R16-H1		2100-1582	CTGPL4040P16-H1		40×40	40	50	16,0	200	32	50	OTP-1603	TPUN-160308	CT-1614 CT-1620 CT-1628	BM3-8g-8.48.05
2100-1583	CTGPR4040R16-H3		2100-1584	CTGPL4040P16-H3							40*		OTP-1604			
2100-1585	CTGPR4040R22-H3		2100-1586	CTGPL4040P22-H3					22,0		36 40*		OTP-2204	TPUN-220408	CT-2213 CT-2225 CT-2248	BM4-8g-8.48.05

* Изготовляются по заказу.

Пример условного обозначения резца типа 2, сечением $h \cdot b$ = 25·25 мм, длиной l_1 = 150 мм, оснащенного режущей пластиной TPUN-160308 по ГОСТ 19045—80, правого:

Резец CTGPR2525M16-H1 ГОСТ 26611—85

То же, цифровое:

Резец 2100-1563 ГОСТ 26611—85

Тип А

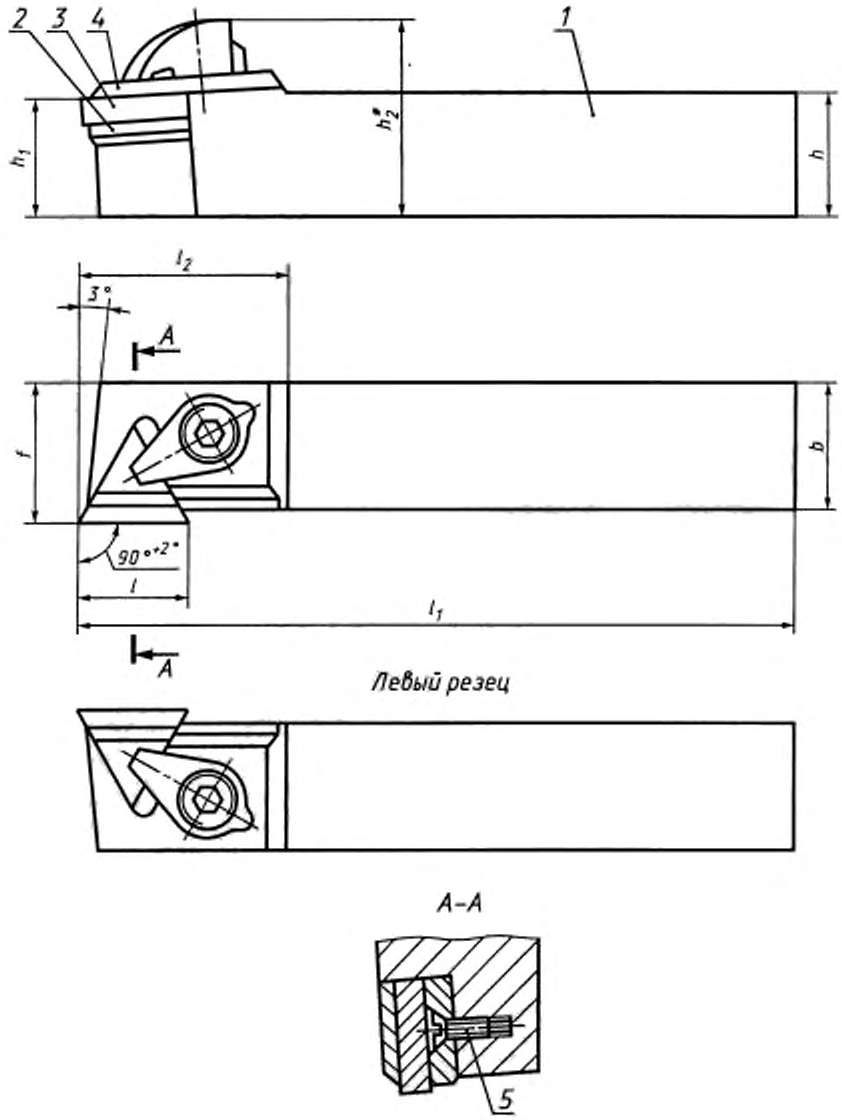

* Размер для справок.

1 — державка; *2* — опорная пластина по ГОСТ 19073—80; *3* — режущая пластина по ГОСТ 25003—81, ГОСТ 19043—80; *4* — стружколом по ГОСТ 19084—80; *5* — винт по ГОСТ 17475—80

Черт. 4

Таблица 4

мм

Правые резцы			Левые резцы			Сечение резца $h \times b$ h13	Поз. 2 Пластина опорная по ГОСТ 19073—80 код 1	Поз. 3 Пластина режущая по	
Обозначение		Применяемость	Обозначение		Применяемость			ГОСТ 25003—81 кол. 1	ГОСТ 19043—80 кол. 1
цифровое	буквенно-цифровое		цифровое	буквенно-цифровое			Обозначение		
2100-1587	CTANR1212F11-H1		2100-1588	CTANL1212F11-H1		12×12	OTN-1103	TNUN-110304	TNUN-110304
2100-1589	CTANR1616H11-H1		2100-1591	CTANL1616H11-H1		16×16			
2100-1592	CTANR2020K16-H2		2100-1593	CTANL2020K16-H2		20×20	OTN-1604		TNUN-160308
							OTN-1603	TNUN-160408	TNUN-160408
								TNUN-160608	—
2100-1596	CTANR2525M16-H2		2100-1597	CTANL2525M16-H2		25×25	OTN-1604		TNUN-160308
							OTN-1603	TNUN-160408	TNUN-160408
								TNUN-160608	—
2100-1601	CTANR2525M16-H4		2100-1602	CTANL2525M16-H4			OTN-1604	TNUN-160808	—
2100-1603	CTANR3225P16-H2		2100-1604	CTANL3225P16-H2		32×25	OTN-1604		TNUN-160308
							OTN-1603	TNUN-160408	TNUN-160408
								TNUN-160608	—
2100-1607	CTANR3225P16-H4		2100-1608	CTANL3225P16-H4			OTN-1604	TNUN-160808	—
2100-1609	CTANR3232P16-H2		2100-1611	CTANL3232P16-H2		32×32	OTN-1603	TNUN-160408	TNUN-160408
								TNUN-160608	—
2100-1614	CTANR3232P16-H4		2100-1615	CTANL3232P16-H4			OTN-1604	TNUN-160808	—
2100-1616	CTANR3232P22-H3		2100-1617	CTANL3232P22-H3			OTN-2204	TNUN-220412	TNUN-220412
2100-1618	CTANR3232P22-H4		2100-1619	CTANL3232P22-H4				TNUN-220812	—
2100-1621	CTANR4040R16-H2		2100-1622	CTANL4040R16-H2		40×40	OTN-1603	TNUN-160408	TNUN-160408
								TNUN-160608	—
2100-1625	CTANR4040R16-H4		2100-1626	CTANL4040R16-H4			OTN-1604	TNUN-160808	—
2100-1627	CTANR4040R22-H3		2100-1628	CTANL4040R22-H3			OTN-2204	TNUN-220412	TNUN-220412
2100-1629	CTANR4040R22-H4		2100-1631	CTANL4040R22-H4				TNUN-220812	—

Продолжение табл. 4

мм

Правые резцы			Левые резцы			Сечение резца $h \times b$ h13	Поз. 4 Стружколом по ГОСТ 19084—80 код 1	Поз. 5 Винт по ГОСТ 17475—80 код 1	h_1 js14	h_2	l	l_1, h16	l_2, не более	f ±0,5
Обозначение		Применяемость	Обозначение		Применяемость		Обозначение							
цифровое	буквенно-цифровое		цифровое	буквенно-цифровое										
2100-1587	CTANR1212F11-H1		2100-1588	CTANL1212F11-H1		12 12	CT-1110 CT-1115	BM2-8g·6.48.05	12	20	11	80	25	12,5
2100-1589	CTANR1616H11-H1		2100-1591	CTANL1616H11-H1		16 16			16	24		100		16,5
2100-1592	CTANR2020K16-H2		2100-1593	CTANL2020K16-H2		20 20	CT-1614 CT-1620 CT-1628	BM3-8g 8.48.05	20	30	16	125	32	20,5
2100-1596	CTANR2525M16-H2		2100-1597	CTANL2525M16-H2		25 25			25	35		150		25,5
2100-1601	CTANR2525M16-H4		2100-1602	CTANL2525M16-H4										
2100-1603	CTANR3225P16-H2		2100-1604	CTANL3225P16-H2		32·25			32	42		170		
2100-1607	CTANR3225P16-H4		2100-1608	CTANL3225P16-H4										
2100-1609	CTANR3232P16-H2		2100-1611	CTANL3232P16-H2		32·32								33,0
2100-1614	CTANR3232P16-H4		2100-1615	CTANL3232P16-H4										
2100-1616	CTANR3232P22-H3		2100-1617	CTANL3232P22-H3			CT-2213 CT-2225 CT-2248	BM4-8g 8.48.05			22		36	
2100-1618	CTANR3232P22-H4		2100-1619	CTANL3232P22-H4										
2100-1621	CTANR4040R16-H2		2100-1622	CTANL4040R16-H2		40·40	CT-1614 CT-1620 CT-1628	BM3-8g·8.48.05	40	50	16	200	32	41,0
2100-1625	CTANR4040R16-H4		2100-1626	CTANL4040R16-H4										
2100-1627	CTANR4040R22-H3		2100-1628	CTANL4040R22-H3			CT-2213 CT-2225 CT-2248	BM4-8g·8.48.05			22		36	
2100-1629	CTANR4040R22-H4		2100-1631	CTANL4040R22-H4										

Пример условного обозначения резца типа А сечением $h \cdot b = 25 \cdot 25$ мм, $l_1 = 150$ мм, оснащенного режущей пластиной TNUN-160308 по ГОСТ 25003—81 или по ГОСТ 19043—80, правого:

Резец CTANR2525M16-H2 ГОСТ 26611—85 с пластиной по ГОСТ 25003—81

или

Резец CTANR2525M16-H2 ГОСТ 26611—85 с пластиной по ГОСТ 19043—80

То же, цифровое:

Резец 2100-1596 ГОСТ 26611—85 с пластиной по ГОСТ 25003—81

или

Резец 2100-1596 ГОСТ 26611—85 с пластиной по ГОСТ 19043—80

Тип А

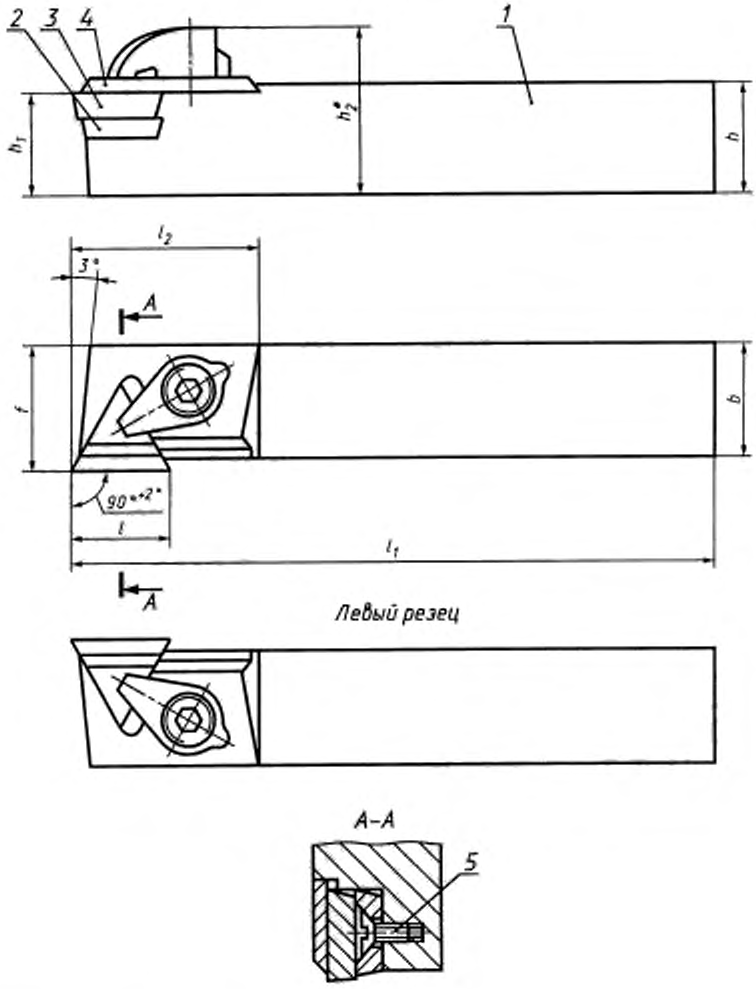

* Размер для справок.

1 — державка; *2* — опорная пластина по ГОСТ 19074—80; *3* — режущая пластина по ГОСТ 19045—80; *4* — стружколом по ГОСТ 19084—80, *5* — винт по ГОСТ 17475—80

Черт. 5

Таблица 5

мм

Правые резцы			Левые резцы			Сечение резца $h \times b$ h13	h_1 js14	h_2	l	l_1 k16	l_2, не более	f ±0,5	Поз. 2 Пластина опорная по ГОСТ 19074—80 кол. 1	Поз. 3 Пластина режущая по ГОСТ 19045—80 кол. 1	Поз. 4 Стружколом по ГОСТ 19084—80 кол. 1	Поз. 5 Винт по ГОСТ 17475—80 кол. 1
Обозначение			Обозначение										Обозначение			
цифровое	буквенно-цифровое	Применяемость	цифровое	буквенно-цифровое	Применяемость											
2100-1632	CTAPR1212F11-H0		2100-1633	CTAPL1212F11-H0		12×12	12	20	11	80	25	12,5	OTP-1102	TPUN-110304	CT-1110 CT-1115	BM2-8g·6.48.05
2100-1634	CTAPR1616H11-H0		2100-1635	CTAPL1616H11-H0		16×16	16	24		100		16,5				
2100-1636	CTAPR2020K16-H2		2100-1637	CTAPL2020K16-H2		20×20	20	30	16	125	32	20,5	OTP-1603	TPUN-160308	CT-1614 CT-1620 CT-1628	BM3-8g·8.48.05
2100-1638	CTAPR2020K16-H3		2100-1639	CTAPL2020K16-H3									OTP-1604	TPUN-160408		
2100-1641	CTAPR2525M16-H2		2100-1642	CTAPL2525M16-H2		25×25	25	35		150		25,5	OTP-1603	TPUN-160308		
2100-1643	CTAPR2525M16-H3		2100-1644	CTAPL2525M16-H3									OTP-1604	TPUN-160408		
2100-1645	CTAPR3225P16-H2		2100-1646	CTAPL3225P16-H2		32×25	32	42		170			OTP-1603	TPUN-160308		
2100-1647	CTAPR3225P16-H3		2100-1648	CTAPL3225P16-H3									OTP-1604	TPUN-160408		
2100-1649	CTAPR3232P16-H1		2100-1651	CTAPL3232P16-H1		32×32						33,0	OTP-1603	TPUN-160308		
2100-1652	CTAPR3232P16-H3		2100-1653	CTAPL3232P16-H3									OTP-1604	TPUN-160408		
2100-1654	CTAPR3232P22-H3		2100-1655	CTAPL3232P22-H3					22		36		OTP-2204	TPUN-220408	CT-2213 CT-2225 CT-2248	BM4-8g 8.48.05
2100-1656	CTAPR4040R16-H1		2100-1657	CTAPL4040R16-H1		40×40	40	50	16	200	32	41,0	OTP-1603	TPUN-160308	CT-1614 CT-1620 CT-1628	BM3-8g 8.48.05
2100-1658	CTAPR4040R16-H3		2100-1659	CTAPL4040R16-H3									OTP-1604	TPUN-160408		
2100-1661	CTAPR4040R22-H3		2100-1662	CTAPL4040R16-H3					22		36		OTP-2204	TPUN-220408	CT-2213 CT-2225 CT-2248	BM4-8g·8.48.05

Пример условного обозначения резца типа А, сечением $h \cdot b = 25 \cdot 25$ мм, длиной $l_1 = 150$ мм, оснащенного режущей пластиной TPUN-160308 по ГОСТ 19045—80, правого:

Резец CTAPR2525M16-H2 ГОСТ 26611—85

То же, цифровое:

Резец 2100-1641 ГОСТ 26611—85

Тип R

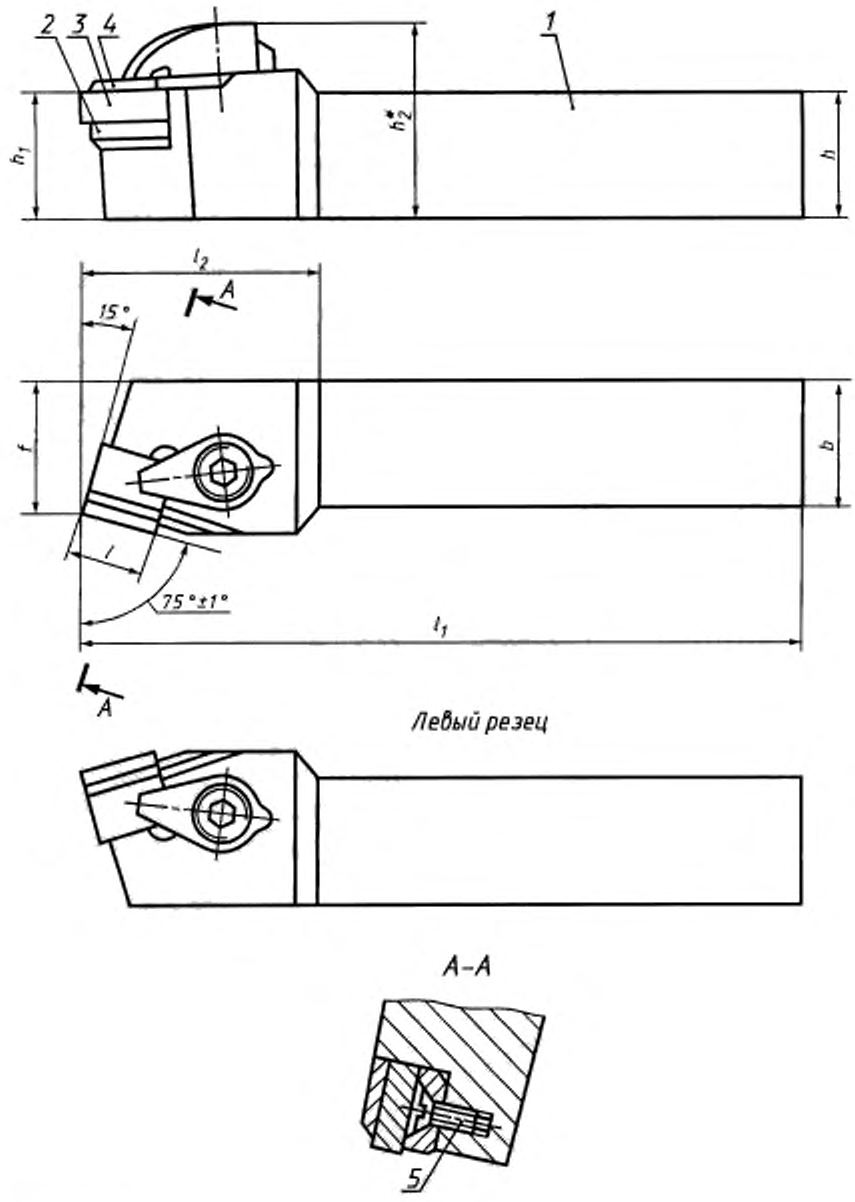

* Размер для справок.

1 — державка; *2* — опорная пластина по ГОСТ 19076—80; *3* — режущая пластина по ГОСТ 25003—81, ГОСТ 19049—80; *4* — стружколом по ГОСТ 19085—80; *5* — винт по ГОСТ 17475—80

Черт. 6

Таблица 6

мм

Правые резцы			Левые резцы			Сечение резца $h \times b$ h13	Поз. 2 Пластина опорная по ГОСТ 19076—80 кол. 1	Поз. 3 Пластина режущая по	
Обозначение		Применяемость	Обозначение		Применяемость			ГОСТ 25003—81 кол. 1	ГОСТ 19049—80 кол. 1
цифровое	буквенно-цифровое		цифровое	буквенно-цифровое			Обозначение		
2100-1663	CSRNR1212F09-H1		2100-1664	CSRNL1212F09-H1		12×12	OSN-0903	SNUN-090304	SNUN-090304
2100-1665	CSRNR1212F09-H2		2100-1666	CSRNL1212F09-H2				SNUN-090404	—
2100-1667	CSRNR1616H09-H1		2100-1668	CSRNL1616H09-H1		16×16		SNUN-090304	SNUN-090304
2100-1669	CSRNR1616H09-H2		2100-1671	CSRNL1616H09-H2				SNUN-090404	—
2100-1672	CSRNR1616H12-H2		2100-1673	CSRNL1616H12-H2			OSN-1204	—	SNUN-120308
							OSN-1203	SNUN-120408	SNUN-120408
2100-1674	CSRNR2020K12-H2		2100-1675	CSRNL2020K12-H2		20×20	OSN-1204	—	SNUN-120308
							OSN-1203	SNUN-120408	SNUN-120408
2100-1676	CSRNR2525M12-H2		2100-1677	CSRNL2525M12-H2		25×25	OSN-1204	—	SNUN-120308
							OSN-1203	SNUN-120408	SNUN-120408
2100-1678	CSRNR2525M12-H4		2100-1679	CSRNL2525M12-H4			OSN-1204	SNUN-120808	—
2100-1681	CSRNR2525M15-H3		2100-1682	CSRNL2525M15-H3			OSN-1504	SNUN-150408	SNUN-150408
2100-1683	CSRNR2525M15-H4		2100-1684	CSRNL2525M15-H4				SNUN-150808	—
2100-1685	CSRNR3225P12-H2		2100-1686	CSRNL3225P12-H2		32×25	OSN-1204	—	SNUN-120308
							OSN-1203	SNUN-120408	
2100-1687	CSRNR3225P12-H4		2100-1688	CSRNL3225P12-H4			OSN-1204	SNUN-120808	—
2100-1689	CSRNR3225P15-H3		2100-1691	CSRNL3225P15-H3			OSN-1504	SNUN-150408	SNUN-150408
2100-1692	CSRNR3225P15-H4		2100-1693	CSRNL3225P15-H4				SNUN-150808	—
2100-1694	CSRNR3232P15-H3		2100-1695	CSRNL3232P15-H3		32×32	OSN-1504	SNUN-150408	SNUN-150408
2100-1696	CSRNR3232P15-H4		2100-1697	CSRNL3232P15-H4				SNUN-150808	—
2100-1698	CSRNR3232P19-H3		2100-1699	CSRNL3232P19-H3			OSN-1904	—	SNUN-190412
2100-1701	CSRNR3232P19-H4		2100-1702	CSRNL3232P19-H4				SNUN-190812	—
2100-1703	CSRNR4040R15-H3		2100-1704	CSRNL4040R15-H3		40×40	OSN-1504	SNUN-150408	SNUN-150408
2100-1705	CSRNR4040R15-H4		2100-1706	CSRNL4040R15-H4				SNUN-150808	—
2100-1707	CSRNR4040R19-H3		2100-1708	CSRNL4040R19-H3			OSN-1904	—	SNUN-190412
2100-1709	CSRNR4040R19-H4		2100-1711	CSRNL4040R19-H4				SNUN-190812	—

Продолжение табл. 6

мм

Правые резцы			Левые резцы			Сечение резца $h \times b$ h13	Поз. 4 Стружколом по ГОСТ 19085—80 кол. 1	Поз. 5 Винт по ГОСТ 17475—80 кол. 1	h_1 js14	h_2	l	l_1, h16	l_2, не более	f +0,5
Обозначение		Применяемость	Обозначение		Применяемость		Обозначение							
цифровое	буквенно-цифровое		цифровое	буквенно-цифровое										
2100-1663	CSRNR1212F09-H1		2100-1664	CSRNL1212F09-H1		12×12	CS-0916 CS-0920 CS-0930	BM3-8g·8.48.05	12	20	9	80	25	13
2100-1665	CSRNR1212F09-H2		2100-1666	CSRNL1212F09-H2										
2100-1667	CSRNR1616H09-H1		2100-1668	CSRNL1616H09-H1		16×16			16	24		100		17
2100-1669	CSRNR1616H09-H2		2100-1671	CSRNL1616H09-H2										
2100-1672	CSRNR1616H12-H2		2100-1673	CSRNL1616H12-H2			CS-1216 CS-1226 CS-1240	BM4-8g 8.48.05			12		36	
2100-1674	CSRNR2020K12-H2		2100-1675	CSRNL2020K12-H2		20×20			20	30		125		22
2100-1676	CSRNR2525M12-H2		2100-1677	CSRNL2525M12-H2		25×25			25	35		150		27
2100-1678	CSRNR2525M12-H4		2100-1679	CSRNL2525M12-H4										
2100-1681	CSRNR2525M15-H3		2100-1682	CSRNL2525M15-H3			CS-1526 CS-1540	BM5-8g·8.48.05			15		40	
2100-1683	CSRNR2525M15-H4		2100-1684	CSRNL2525M15-H4										
2100-1685	CSRNR3225P12-H2		2100-1686	CSRNL3225P12-H2		32×25	CS-1216 CS-1226 CS-1240	BM4-8g 8.48.05	32	42	12	170	36	35
2100-1687	CSRNR3225P12-H4		2100-1688	CSRNL3225P12-H4										
2100-1689	CSRNR3225P15-H3		2100-1691	CSRNL3225P15-H3			CS-1526 CS-1540	BM5-8g 8.48.05			15		40	
2100-1692	CSRNR3225P15-H4		2100-1693	CSRNL3225P15-H4										
2100-1694	CSRNR3232P15-H3		2100-1695	CSRNL3232P15-H3		32×32								
2100-1696	CSRNR3232P15-H4		2100-1697	CSRNL3232P15-H4										
2100-1698	CSRNR3232P19-H3		2100-1699	CSRNL3232P19-H3			CS-1926 CS-1936 CS-1948				19		45	
2100-1701	CSRNR3232P19-H4		2100-1702	CSRNL3232P19-H4										
2100-1703	CSRNR4040R15-H3		2100-1704	CSRNL4040R15-H3		40×40	CS-1526 CS-1540		40	50	15	200	40	43
2100-1705	CSRNR4040R15-H4		2100-1706	CSRNL4040R15-H4										
2100-1707	CSRNR4040R19-H3		2100-1708	CSRNL4040R19-H3			CS-1926 CS-1936 CS-1948				19		45	
2100-1709	CSRNR4040R19-H4		2100-1711	CSRNL4040R19-H4										

Пример условного обозначения резца типа R, сечением $h \cdot b = 25 \cdot 25$ мм, длиной $l_1 = 150$ мм, оснащенного режущей пластиной SNUN-120408 по ГОСТ 25003—81 или по ГОСТ 19049—80, правого:

Резец CSRNR2020K12-H2 ГОСТ 26611—85 с пластиной по ГОСТ 25003—81

или

Резец CSRNR2020K12-H2 ГОСТ 26611—85 с пластиной по ГОСТ 19049—80

То же, цифровое:

Резец 2100-1676 ГОСТ 26611—85 с пластиной по ГОСТ 25003—81

или

Резец 2100-1676 ГОСТ 26611—85 с пластиной по ГОСТ 19049—80

Тип R

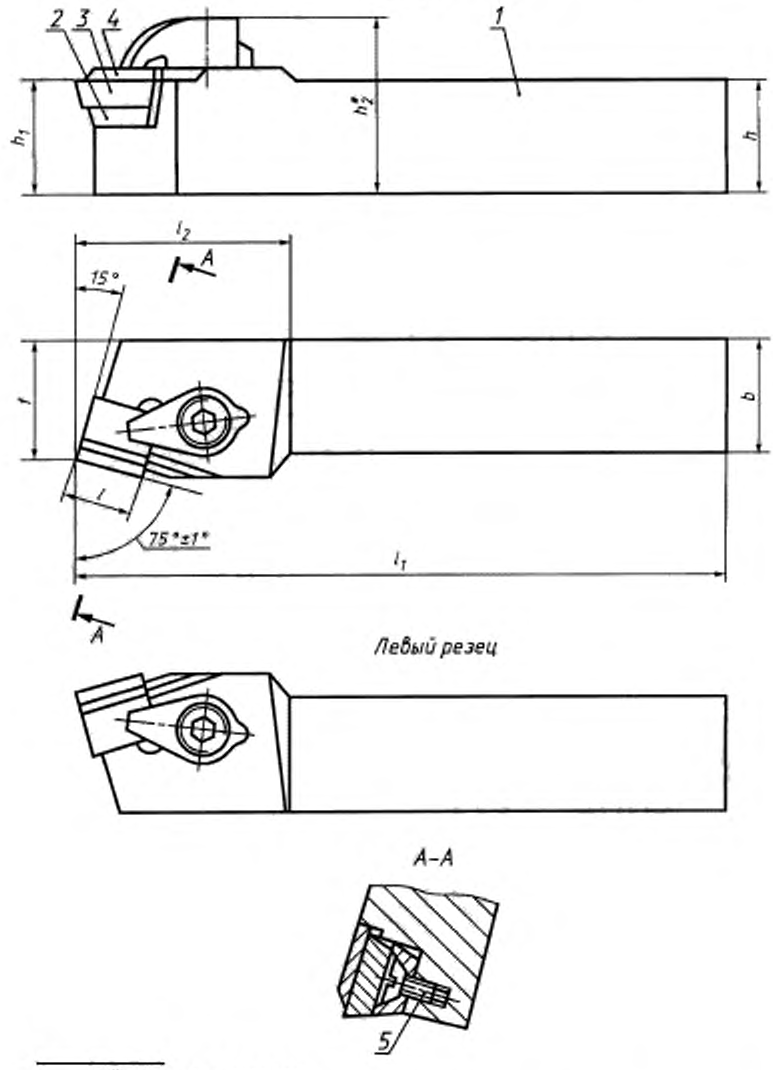

* Размер для справок.

1 — державка; *2* — опорная пластина по ГОСТ 19077—80; *3* — режущая пластина по ГОСТ 19050—80; *4* — стружколом по ГОСТ 19085—80; *5* — винт по ГОСТ 17475—80

Черт. 7

Таблица 7

мм

Правые резцы			Левые резцы			Сечение резца $h \times b$ h13	h_1 j$_s$14	h_2	l	l_1 k16	l_2, не более	f +0,5	Поз. 2 Пластина опорная по ГОСТ 19077—80 кол. 1	Поз. 3 Пластина режущая по ГОСТ 19050—80 кол. 1	Поз. 4 Стружколом по ГОСТ 19085—80 кол. 1	Поз. 5 Винт по ГОСТ 17475—80 кол. 1
Обозначение		Применяемость	Обозначение		Применяемость								Обозначение			
цифровое	буквенно-цифровое		цифровое	буквенно-цифровое												
2100-1712	CSRPR1212F09-H1		2100-1713	CSRPL1212F09-H1		12×12	12	20	9	80	25	13	OSP-0903	SPUN-090304	CS-1916 CS-0920 CS-0930	BM3-8g 8.48.05
2100-1714	CSRPR1616H09-H1		2100-1715	CSRPL1616H09-H1												
2100-1716	CSRPR1616H12-H1		2100-1717	CSRPL1616H12-H1		16×16	16	24	12	100	36	17	OSP-1203	SPUN-120308	CS-1216 CS-1226 CS-1240	BM4-8g 8.48.05
2100-1718	CSRPR1616H12-H3		2100-1719	CSRPL1616H12-H3									OSP-1204	SPUN-120408		
2100-1721	CSRPR2020K12-H1		2100-1722	CSRPL2020K12-H1		20×20	20	30		125		22	OSP-1203	SPUN-120308		
2100-1723	CSRPR2020K12-H3		2100-1724	CSRPL2020K12-H3									OSP-1204	SPUN-120408		
2100-1725	CSRPR2525M12-H1		2100-1726	CSRPL2525M12-H1		25×25	25	35		150		27	OSP-1203	SPUN-120308		
2100-1727	CSRPR2525M12-H3		2100-1728	CSRPL2525M12-H3									OSP-1204	SPUN-120408		
2100-1729	CSRPR2525M15-H3		2100-1731	CSRPL2525M15-H3					15		40		OSP-1504	SPUN-150408	CS-1526 CS-1540	BM5-8g 8.48.05
2100-1732	CSRPR3225P12-H1		2100-1733	CSRPL3225P12-H1		32×25	32	42	12	170	36		OSP-1203	SPUN-120308	CS-1216 CS-1226 CS-1240	BM4-8g 8.48.05
2100-1734	CSRPR3225P12-H3		2100-1735	CSRPL3225P12-H3									OSP-1204	SPUN-120408		
2100-1736	CSRPR3225P15-H3		2100-1737	CSRPL3225P15-H3					15		40		OSP-1504	SPUN-150408	CS-1526	BM5-8g 8.48.05
2100-1738	CSRPR3232P15-H3		2100-1739	CSRPL3232P15-H3		32×32						35	OSP-1504	SPUN-150408	CS-1540	
2100-1741	CSRPR3232P19-H3		2100-1742	CSRPL3232P19-H3					19				OSP-1904	SPUN-190412	CS-1926 CS-1936 CS-1948	
2100-1743	CSRPR4040R15-H3		2100-1744	CSRPL4040R15-H3		40×40	40	50	15		40		OSP-1504	SPUN-150408	CS-1526 CS-1540	
2100-1745	CSRPR4040R19-H3		2100-1746	CSRPL4040R19-H3					19	200	45	43	OSP-1904	SPUN-190412	CS-1926 CS-1936 CS-1948	

Пример условного обозначения резца типа R, сечением $h \cdot b = 25 \cdot 25$ мм, длиной $l_1 = 150$ мм, режущей пластиной SPUN-120308 по ГОСТ 19050—80, правого:

Резец CSRPR2525M12-H1 ГОСТ 26611—85

То же, цифровое:

Резец 2100-1725 ГОСТ 26611—85

Тип В

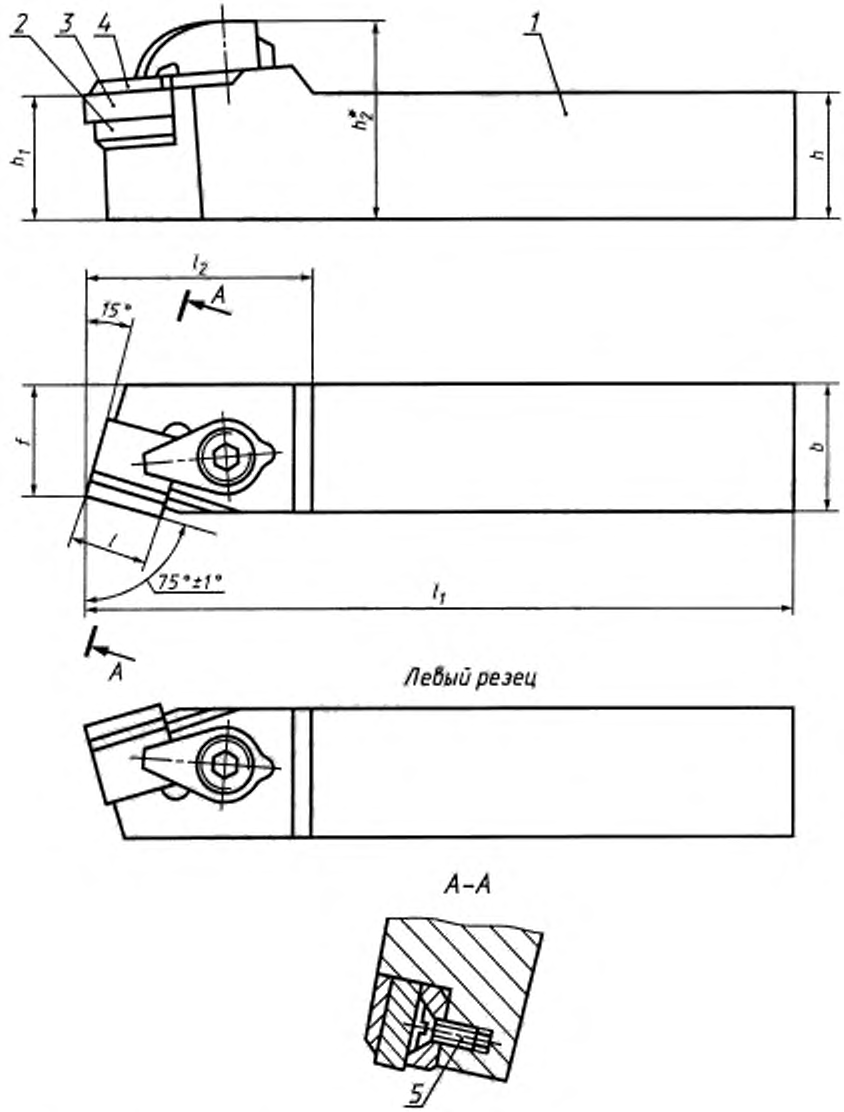

* Размер для справок.

1 — державка; *2* — опорная пластина по ГОСТ 19076—80; *3* — режущая пластина по ГОСТ 25003—81, ГОСТ 19049—80; *4* — стружколом по ГОСТ 19085—80; *5* — винт по ГОСТ 17475—80

Черт. 8

Таблица 8

мм

Правые резцы			Левые резцы			Сечение резца h b h13	Поз. 2 Пластина опорная по ГОСТ 19076—80 кол. 1	Поз. 3 Пластина режущая по	
Обозначение		Применяемость	Обозначение		Применяемость			ГОСТ 25003—81 кол. 1	ГОСТ 19049—80 кол. 1
цифровое	буквенно-цифровое		цифровое	буквенно-цифровое			Обозначение		
2100-1747	CSBNR1616H09-H1		2100-1748	CSBNL1616H09-H1		16-16	OSN-0903	SNUN-090304	SNUN-090304
2100-1749	CSBNR1616H09-H2		2100-1751	CSBNL1616H09-H2				SNUN-090404	—
2100-1752	CSBNR2020K09-H1		2100-1753	CSBNL2020K09-H1		20-20		SNUN-090304	SNUN-090304
2100-1754	CSBNR2020K09-H2		2100-1755	CSBNL2020K09-H2				SNUN-090404	—
2100-1756	CSBNR2020K12-H2		2100-1757	CSBNL2020K12-H2			OSN-1204	—	SNUN-120308
							OSN-1203	SNUN-120408	SNUN-120408
2100-1758	CSBNR2525M12-H2		2100-1759	CSBNL2525M12-H2		25 25	OSN-1204	—	SNUN-120308
							OSN-1203	SNUN-120408	SNUN-120408
2100-1761	CSBNR2525M12-H4		2100-1762	CSBNL2525M12-H4			OSN-1204	SNUN-120808	—
2100-1763	CSBNR3225P12-H2		2100-1764	CSBNL3225P12-H2		32 25	OSN-1204	—	SNUN-120308
							OSN-1203	SNUN-120408	SNUN-120408
2100-1765	CSBNR3225P12-H4		2100-1766	CSBNL3225P12-H4			OSN-1504	SNUN-120808	—
2100-1767	CSBNR3225P15-H3		2100-1768	CSBNL3225P15-H3			OSN-1204	SNUN-150408	SNUN-150408
2100-1769	CSBNR3225P15-H4		2100-1771	CSBNL3225P15-H4				SNUN-150808	—
2100-1772	CSBNR3232P15-H3		2100-1773	CSBNL3232P15-H3		32-32	OSN-1504	SNUN-150408	SNUN-150408
2100-1774	CSBNR3232P15-H4		2100-1775	CSBNL3232P15-H4				SNUN-150808	—
2100-1776	CSBNR3232P19-H3		2100-1777	CSBNL3232P19-H3			OSN-1904	—	SNUN-190412
2100-1778	CSBNR3232P19-H4		2100-1779	CSBNL3232P19-H4				SNUN-190812	—
2100-1781	CSBNR4040R15-H3		2100-1782	CSBNL4040R15-H3		40-40	OSN-1504	SNUN-150408	SNUN-150408
2100-1783	CSBNR4040R15-H4		2100-1784	CSBNL4040R15-H4				SNUN-150808	—
2100-1785	CSBNR4040R19-H3		2100-1786	CSBNL4040R19-H3			OSN-1904	—	SNUN-190412
2100-1787	CSBNR4040R19-H4		2100-1788	CSBNL4040R19-H4				SNUN-190812	—

Продолжение табл. 8

мм

Правые резцы			Левые резцы			Сечение резца $h \times b$ h13	Поз. 4 Стружколом по ГОСТ 19085—80 кол. 1	Поз. 5 Винт по ГОСТ 17475—80 кол. 1	h_1 js14	h_2	l	l_1, k16	l_2, не более	f ±0,5
Обозначение		Применяемость	Обозначение		Применяемость		Обозначение							
цифровое	буквенно-цифровое		цифровое	буквенно-цифровое										
2100-1747	CSBNR1616H09-H1		2100-1748	CSBNL1616H09-H1		16×16	CS-0916 CS-0920 CS-0930	BM3-8g 8.48.05	16	24	9	100	25 32*	13
2100-1749	CSBNR1616H09-H2		2100-1751	CSBNL1616H09-H2										
2100-1752	CSBNR2020K09-H1		2100-1753	CSBNL2020K09-H1		20×20			20	30		125	25	17
2100-1754	CSBNR2020K09-H2		2100-1755	CSBNL2020K09-H2										
2100-1756	CSBNR2020K12-H2		2100-1757	CSBNL2020K12-H2			CS-1216 CS-1226 CS-1240	BM4-8g 8.48.05			12		36	
2100-1758	CSBNR2525M12-H2		2100-1759	CSBNL2525M12-H2		25×25			25	35		150		22
2100-1761	CSBNR2525M12-H4		2100-1762	CSBNL2525M12-H4										
2100-1763	CSBNR3225P12-H2		2100-1764	CSBNL3225P12-H2		32×25			32	42		170		
2100-1765	CSBNR3225P12-H4		2100-1766	CSBNL3225P12-H4										
2100-1767	CSBNR3225P15-H3		2100-1768	CSBNL3225P15-H3			CS-1526 CS-1540	BM5-8g 8.48.05			15		40	
2100-1769	CSBNR3225P15-H4		2100-1771	CSBNL3225P15-H4										
2100-1772	CSBNR3232P15-H3		2100-1773	CSBNL3232P15-H3		32×32								27
2100-1774	CSBNR3232P15-H4		2100-1775	CSBNL3232P15-H4										
2100-1776	CSBNR3232P19-H3		2100-1777	CSBNL3232P19-H3			CS-1926 CS-1936 CS-1948				19		45	
2100-1778	CSBNR3232P19-H4		2100-1779	CSBNL3232P19-H4										
2100-1781	CSBNR4040R15-H3		2100-1782	CSBNL4040R15-H3		40×40	CS-1526 CS-1540		40	50	15	200	40	35
2100-1783	CSBNR4040R15-H4		2100-1784	CSBNL4040R15-H4										
2100-1785	CSBNR4040R19-H3		2100-1786	CSBNL4040R19-H3			CS-1926 CS-1936 CS-1948				19		45	
2100-1787	CSBNR4040R19-H4		2100-1788	CSBNL4040R19-H4										

* Изготовляются по заказу.

Пример условного обозначения резца типа В, сечением $h \cdot b = 25 \cdot 25$ мм, длиной $l_1 = 150$ мм, оснащенного режущей пластиной SNUN-120408 по ГОСТ 25003—81 или по ГОСТ 19049—80, правого:

Резец CSBNR2525M12-H2 ГОСТ 26611—85 с пластиной по ГОСТ 25003—81

или

Резец CSBNR2525M12-H2 ГОСТ 26611—85 с пластиной по ГОСТ 19049—80

То же, цифровое:

Резец 2100-1758 ГОСТ 26611—85 с пластиной по ГОСТ 25003—81

или

Резец 2100-1758 ГОСТ 26611—85 с пластиной по ГОСТ 19049—80

Тип В

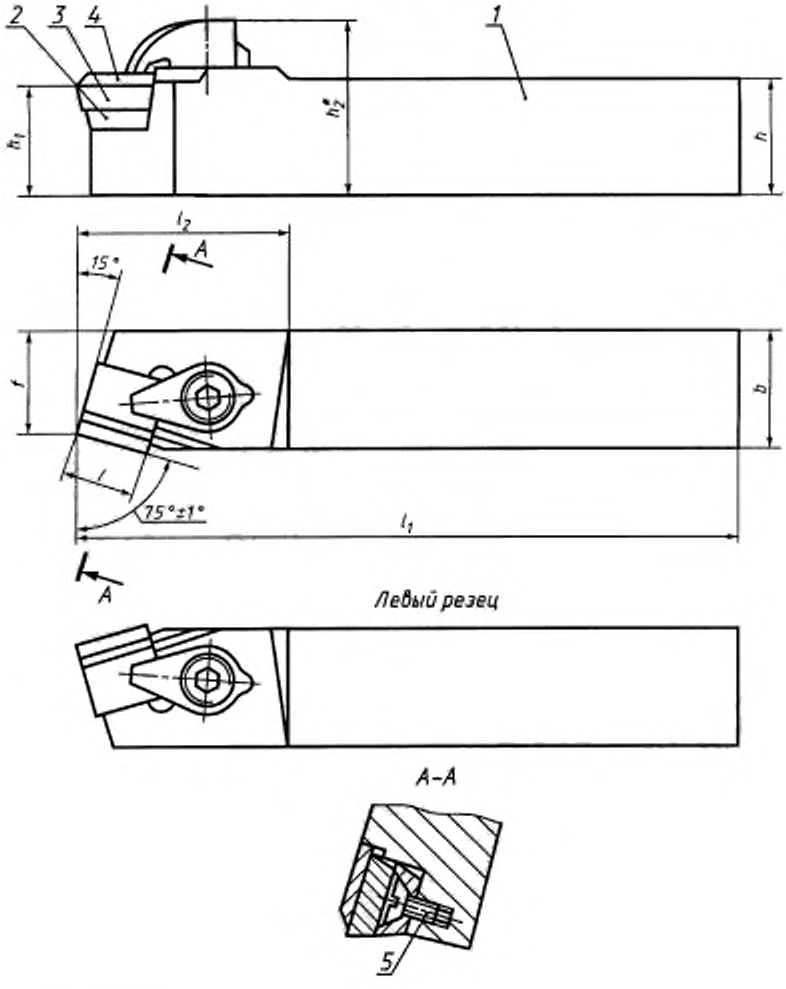

* Размер для справок.

1 — державка; *2* — опорная пластина по ГОСТ 19077—80; *3* — режущая пластина по ГОСТ 19050—80; *4* — стружколом по ГОСТ 19085—80; *5* — винт по ГОСТ 17475—80

Черт. 9

Таблица 9

мм

Правые резцы			Левые резцы			Сечение резца $h \times b$ h13	h_1 j$_s$14	h_2	l	l_1 k16	l_2, не более	f ±0,5	Поз. 2 Пластина опорная по ГОСТ 19077—80 кол. 1	Поз. 3 Пластина режущая по ГОСТ 19050—80 кол. 1	Поз. 4 Стружколомающая по ГОСТ 19085—80 кол. 1	Поз. 5 Винт по ГОСТ 17475—80 кол. 1
Обозначение			Обозначение													
цифровое	буквенно-цифровое	Применяемость	цифровое	буквенно-цифровое	Применяемость								Обозначение			
2100-1789	CSBPR1616H09-H1		2100-1791	CSBPL1616H09-H1		16×16	16	24	9	100	25 32*	13	OSP-0903	SPUN-090304	CS-0916 CS-0920 CS-0930	BM3-8g 8,48,05
2100-1792	CSBPR2020K09-H1		2100-1793	CSBPL2020K09-H1		20×20	20	30		125	25	17				
2100-1794	CSBPR2020K12-H1		2100-1795	CSBPL2020K12-H1					12		36		OSP-1203	SPUN-120308	CS-1216 CS-1226 CS-1240	BM4-8g 8,48,05
2100-1796	CSBPR2020K12-H3		2100-1797	CSBPL2020K12-H3									OSP-1204	SPUN-120408		
2100-1798	CSBPR2525M12-H1		2100-1799	CSBPL2525M12-H1		25×25	25	35		150		22	OSP-1203	SPUN-120308		
2100-1801	CSBPR2525M12-H3		2100-1802	CSBPL2525M12-H3									OSP-1204	SPUN-120408		
2100-1803	CSBPR3225P12-H1		2100-1804	CSBPL3225P12-H1		32×25	32	42		170			OSP-1203	SPUN-120308		
2100-1805	CSBPR3225P12-H3		2100-1806	CSBPL3225P12-H3									OSP-1204	SPUN-120408		
2100-1807	CSBPR3225P15-H3		2100-1808	CSBPL3225P15-H3					15		40		OSP-1504	SPUN-150408	CS-1526 CS-1540	
2100-1809	CSBPR3232P15-H3		2100-1811	CSBPL3232P15-H3		32×32						27	OSP-1504	SPUN-150408		
2100-1812	CSBPR3232P19-H3		2100-1813	CSBPL3232P19-H3					19		45		OSP-1904	SPUN-190412	CS-1926 CS-1936 CS-1948	
2100-1814	CSBPR4040R15-H3		2100-1815	CSBPL4040R15-H3		40×40	40	50	15	200	40	35	OSP-1504	SPUN-150408	CS-1526 CS-1540	BM5-8g 8,48,05
2100-1816	CSBPR4040R19-H3		2100-1817	CSBPL4040R19-H3					19		45		OSP-1904	SPUN-190412	CS-1926 CS-1936 CS-1948	

* Изготовляются по заказу.

Пример условного обозначения резца типа В, сечением $h \cdot b = 25 \cdot 25$ мм, длиной $l_1 = 150$ мм, оснащенного режущей пластиной SPUN-120308 по ГОСТ 19050—80, правого:

Резец CSBPR2525M12-H1 ГОСТ 26611—85

То же, цифровое:

Резец 2100-1798 ГОСТ 26611—85

Тип Т

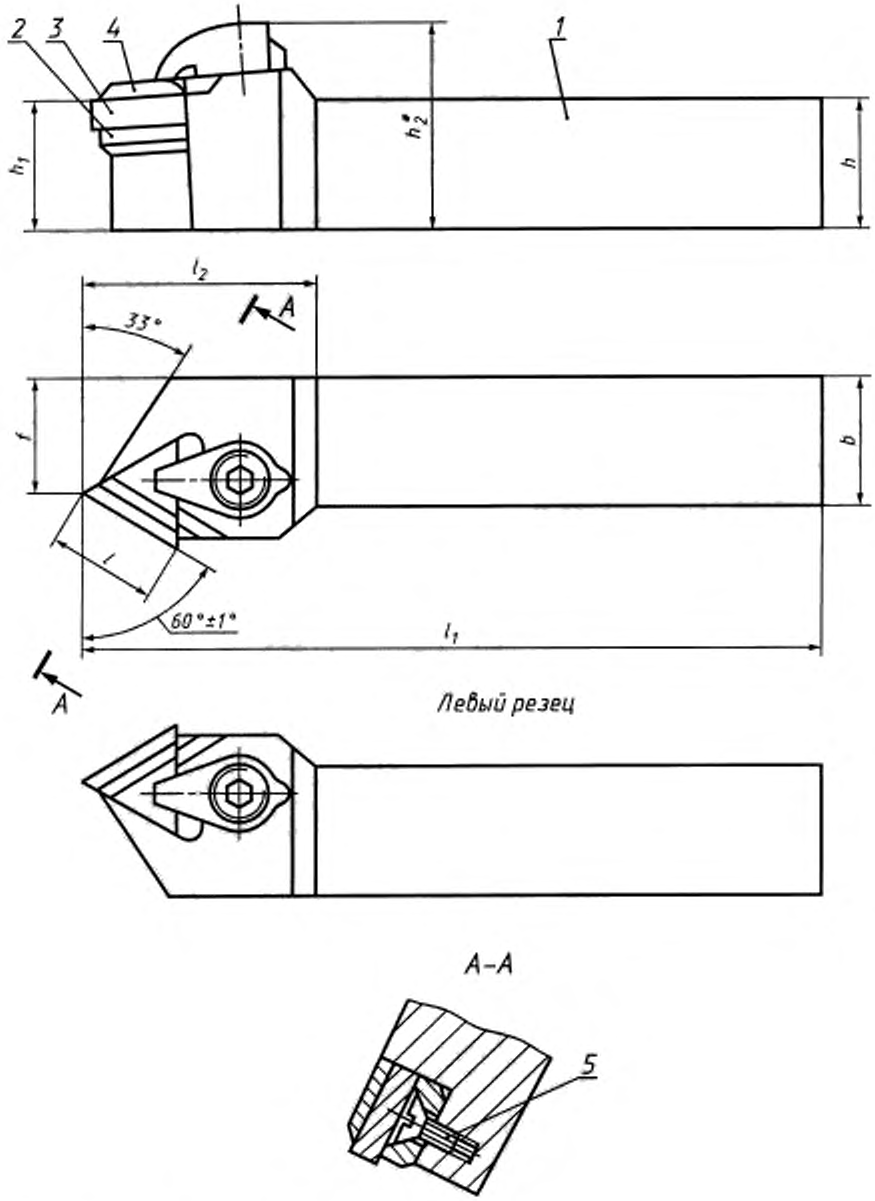

* Размер для справок.

1 — державка, *2* — опорная пластина по ГОСТ 19073—80; *3* — режущая пластина по ГОСТ 25003—80, ГОСТ 19043—80; *4* — стружколом по ГОСТ 19084—80; *5* — винт по ГОСТ 17475—80

Черт. 10

Таблица 10

мм

Правые резцы			Левые резцы			Сечение резца h b h13	Поз. 2 Пластина опорная по ГОСТ 19073—80 кол. 1	Поз. 3 Пластина режущая по	
Обозначение		Применяемость	Обозначение		Применяемость			ГОСТ 25003—81 кол. 1	ГОСТ 19043—80 кол. 1
цифровое	буквенно-цифровое		цифровое	буквенно-цифровое			Обозначение		
2100-1818	CTTNR1212F11-H1		2100-1819	CTTNL1212F11-H1		12 12	OTN-1103	TNUN-110304	TNUN-110304
2100-1821	CTTNR1616H11-H1		2100-1822	CTTNL1616H11-H1		16 16			
2100-1823	CTTNR2020K16-H2		2100-1824	CTTNL2020K16-H2		20 20	OTN-1604		TNUN-160308
							OTN-1603	TNUN-160408	TNUN-160408
								TNUN-160608	—
2100-1827	CTTNR2525M16-H2		2100-1828	CTTNL2525M16-H2		25 25	OTN-1604		TNUN-160308
							OTN-1603	TNUN-160408	TNUN-160408
								TNUN-160608	—
2100-1832	CTTNR2525M16-H4		2100-1833	CTTNL2525M16-H4			OTN-1604	TNUN-160808	—
2100-1834	CTTNR3225P16-H2		2100-1835	CTTNL3225P16-H2		32 25	OTN-1604		TNUN-160308
							OTN-1603	TNUN-160408	TNUN-160408
								TNUN-160608	—
2100-1838	CTTNR3225P16-H4		2100-1839	CTTNL3225P16-H4			OTN-1604	TNUN-160808	—
2100-1841	CTTNR3232P16-H2		2100-1842	CTTNL3232P16-H2		32 32	OTN-1603	TNUN-160408	TNUN-160408
								TNUN-160608	—
2100-1845	CTTNR3232P16-H4		2100-1846	CTTNL3232P16-H4			OTN-1604	TNUN-160808	—
2100-1847	CTTNR3232P22-H3		2100-1848	CTTNL3232P22-H3			OTN-2204	TNUN-220412	TNUN-220412
2100-1849	CTTNR3232P22-H4		2100-1851	CTTNL3232P22-H4				TNUN-220812	—
2100-1852	CTTNR4040R16-H2		2100-1853	CTTNL4040R16-H2		40 40	OTN-1603	TNUN-160408	TNUN-160408
								TNUN-160608	—
2100-1856	CTTNR4040R16-H4		2100-1857	CTTNL4040R16-H4			OTN-1604	TNUN-160808	—
2100-1858	CTTNR4040R22-H3		2100-1859	CTTNL4040R22-H3			OTN-2204	TNUN-220412	TNUN-220412
2100-1861	CTTNR4040R22-H4		2100-1862	CTTNL4040R22-H4				TNUN-220812	—

Продолжение табл. 10

мм

Правые резцы			Левые резцы			Сечение резца $h \times b$ h13	Поз. 4 Стружколом по ГОСТ 19084—80 код 1	Поз. 5 Винт по ГОСТ 17475—80 код 1	h_1 js14	h_2	l	l_1, k16	l_2, не более	f ±0,5
Обозначение		Применяемость	Обозначение		Применяемость		Обозначение							
цифровое	буквенно-цифровое		цифровое	буквенно-цифровое										
2100-1818	CTTNR1212F11-H1		2100-1819	CTTNL1212F11-H1		12 12	CT-1110 CT-1115	BM2-8g-6.48.05	12	20	11	80	25	11
2100-1821	CTTNR1616H11-H1		2100-1822	CTTNL1616H11-H1		16 16			16	24		100		13
2100-1823	CTTNR2020K16-H2		2100-1824	CTTNL2020K16-H2		20 20	CT-1614 CT-1620 CT-1628	BM3-8g 8.48.05	20	30	16	125	32	17
2100-1827	CTTNR2525M16-H2		2100-1828	CTTNL2525M16-H2		25 25			25	35		150		22
2100-1832	CTTNR2525M16-H4		2100-1833	CTTNL2525M16-H4										
2100-1834	CTTNR3225P16-H2		2100-1835	CTTNL3225P16-H2		32·25			32	42		170		
2100-1838	CTTNR3225P16-H4		2100-1839	CTTNL3225P16-H4										
2100-1841	CTTNR3232P16-H2		2100-1842	CTTNL3232P16-H2		32·32								27
2100-1845	CTTNR3232P16-H4		2100-1846	CTTNL3232P16-H4										
2100-1847	CTTNR3232P22-H3		2100-1848	CTTNL3232P22-H3			CT-2213 CT-2225 CT-2248	BM4-8g 8.48.05			22		36	
2100-1849	CTTNR3232P22-H4			CTTNL3232P22-H4										
2100-1852	CTTNR4040R16-H2		2100-1853	CTTNL4040R16-H2		40·40	CT-1614 CT-1620 CT-1628	BM3-8g·8.48.05	40	50	16	200	32	35
2100-1856	CTTNR4040R16-H4		2100-1857	CTTNL4040R16-H4										
2100-1858	CTTNR4040R22-H3		2100-1859	CTTNL4040R22-H3			CT-2213 CT-2225 CT-2248	BM4-8g·8.48.05			22		36	
2100-1861	CTTNR4040R22-H4		2100-1862	CTTNL4040R22-H4										

Пример условного обозначения резца типа Т, сечением $h \cdot b = 25 \cdot 25$ мм, длиной $l_1 = 150$ мм, оснащенного режущей пластиной TNUN-160308 по ГОСТ 25003—81 или по ГОСТ 19043—80, правого:

Резец CTTNR2525M16-H2 ГОСТ 26611—85 с пластиной по ГОСТ 25003—81

или

Резец CTTNR2525M16-H2 ГОСТ 26611—85 с пластиной по ГОСТ 19043—80

То же, цифровое:

Резец 2100-1827 ГОСТ 26611—85 с пластиной по ГОСТ 25003—81

или

Резец 2100-1827 ГОСТ 26611—85 с пластиной по ГОСТ 19043—80

Тип Т

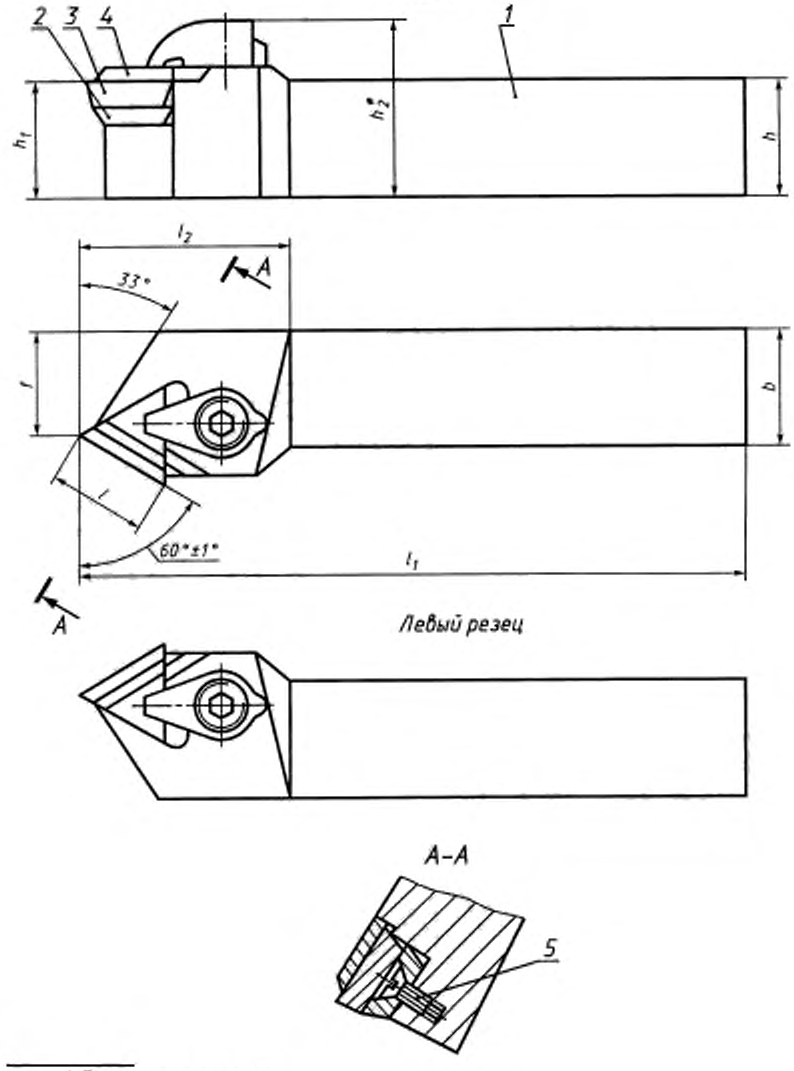

* Размер для справок.

1 — державка; *2* — опорная пластина по ГОСТ 19074—80; *3* — режущая пластина по ГОСТ 19045—80; *4* — стружколом по ГОСТ 19084—80, *5* — винт по ГОСТ 17475—80

Черт. 11

Таблица 11

мм

Правые резцы			Левые резцы			Сечение резца $h \times b$ h13	h_1 j$_s$14	h_2	l	l_1 k16	l_2, не более	f ±0,5	Поз. 2 Пластина опорная по ГОСТ 19047—80 кол. 1	Поз. 3 Пластина режущая по ГОСТ 19045—80 кол. 1	Поз. 4 Стружколом по ГОСТ 19084—80 кол. 1	Поз. 5 Винт по ГОСТ 17475—80 кол. 1
Обозначение		Применяемость	Обозначение		Применяемость								Обозначение			
цифровое	буквенно-цифровое		цифровое	буквенно-цифровое												
2100-1863	CTTPR1212F11-H0		2100-1864	CTTPL1212F11-H0		12×12	12	20	11	80	25	11	OTP-1102	TPUN-110304	CT-1110 CT-1115	BM2-8g·6.48.05
2100-1865	CTTPR1616H11-H0		2100-1866	CTTPL1616H11-H0		16×16	16	24		100		13				
2100-1867	CTTPR2020K16-H2		2100-1868	CTTPL2020K16-H2		20×20	20	30	16	125	32	17	OTP-1603	TPUN-160308	CT-1614 CT-1620 CT-1628	BM3-8g·8.48.05
2100-1869	CTTPR2020K16-H3		2100-1871	CTTPL2020K16-H3									OTP-1604	TPUN-160408		
2100-1872	CTTPR2525M16-H2		2100-1873	CTTPL2525M16-H2		25×25	25	35		150		22	OTP-1603	TPUN-160308		
2100-1874	CTTPR2525M16-H3		2100-1875	CTTPL2525M16-H3									OTP-1604	TPUN-160408		
2100-1876	CTTPR3225P16-H2		2100-1877	CTTPL3225P16-H2		32×25	32	42		170			OTP-1603	TPUN-160308		
2100-1878	CTTPR3225P16-H3		2100-1879	CTTPL3225P16-H3									OTP-1604	TPUN-160408		
2100-1881	CTTPR3232P16-H2		2100-1882	CTTPL3232P16-H2		32×32					36	27	OTP-1603	TPUN-160308		
2100-1883	CTTPR3232P16-H3		2100-1884	CTTPL3232P16-H3									OTP-1604	TPUN-160408		
2100-1885	CTTPR3232P22-H3		2100-1886	CTTPL3232P22-H3					22				OTP-2204	TPUN-220408	CT-2213 CT-2225 CT-2248	BM4-8g·8.48.05
2100-1887	CTTPR4040R16-H1		2100-1888	CTTPL4040R16-H1		40×40	40	50	16	200	40	35	OTP-1603	TPUN-160308	CT-1614 CT-1620 CT-1628	BM3-8g·8.48.05
2100-1889	CTTPR4040R16-H3		2100-1891	CTTPL4040R16-H3									OTP-1604	TPUN-160408		
2100-1892	CTTPR4040R22-H3		2100-1893	CTTPL4040R22-H3					22				OTP-2204	TPUN-220408	CT-2213 CT-2225 CT-2248	BM4-8g·8.48.05

Пример условного обозначения резца типа Т, сечением $h \cdot b = 25 \cdot 25$ мм, длиной $l_1 = 150$ мм, оснащенного режущей пластиной TPUN-160308 по ГОСТ 19045—80, правого:

Резец CTTPR2525M16-H1 ГОСТ 26611—85

То же, цифровое:

Резец 2100-1872 ГОСТ 26611—85

Тип S

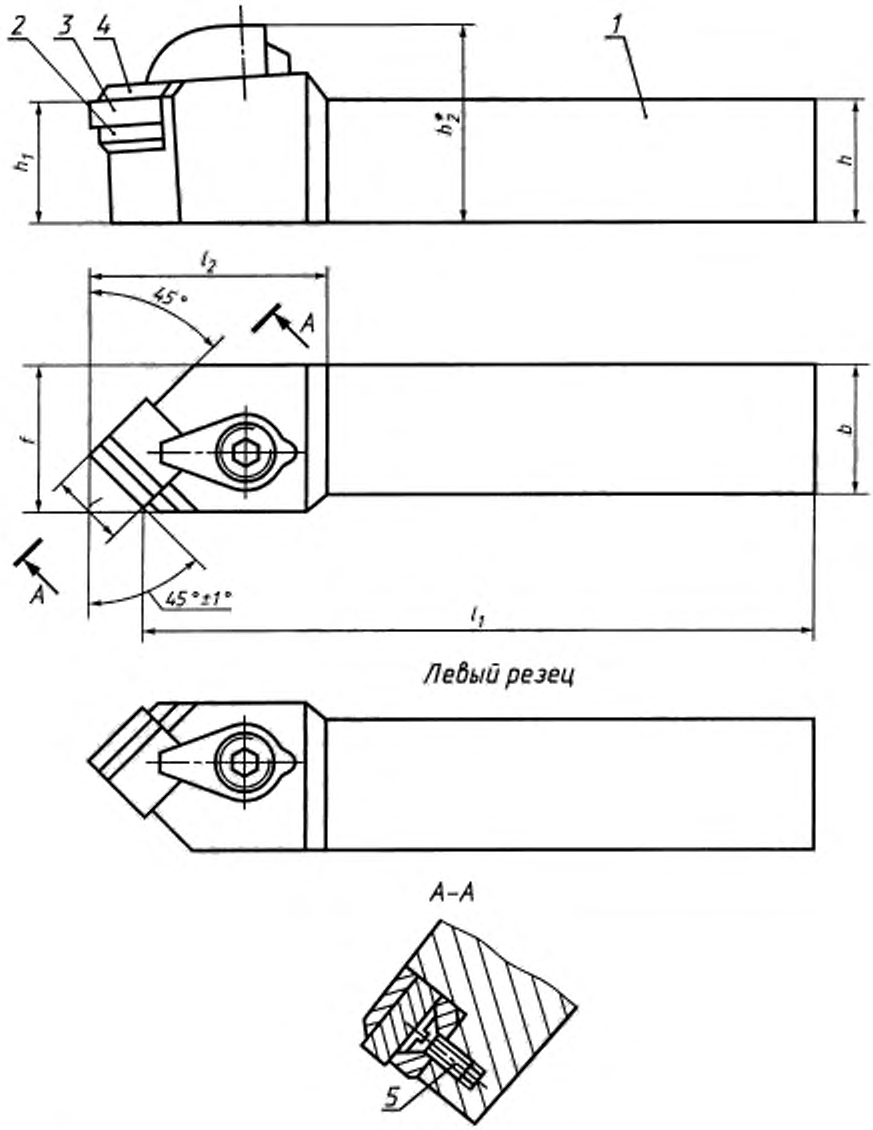

Левый резец

A–A

* Размер для справок.

1 — державка; *2* — опорная пластина по ГОСТ 19076—80; *3* — режущая пластина по ГОСТ 25003—81, ГОСТ 19049—80; *4* — стружколом по ГОСТ 19085—80; *5* — винт по ГОСТ 17475—80

Черт. 12

Таблица 12

мм

Правые резцы			Левые резцы			Сечение резца $h \times b$ h13	Поз. 2 Пластина опорная по ГОСТ 19076—80 кол. 1	Поз. 3 Пластина режущая по	
Обозначение		Применяемость	Обозначение		Применяемость			ГОСТ 25003—81 кол. 1	ГОСТ 19049—80 кол. 1
цифровое	буквенно-цифровое		цифровое	буквенно-цифровое			Обозначение		
2100-1894	CSSNR1212F09-H1		2100-1895	CSSNL1212F09-H1		12×12	OSN-0903	SNUN-090304	SNUN-090304
2100-1896	CSSNR1212F09-H2		2100-1897	CSSNL1212F09-H2				SNUN-090404	—
2100-1898	CSSNR1616H09-H1		2100-1899	CSSNL1616H09-H1		16×16		SNUN-090304	SNUN-090304
2100-1901	CSSNR1616H09-H2		2100-1902	CSSNL1616H09-H2				SNUN-090404	—
2100-1903	CSSNR1616H12-H2		2100-1904	CSSNL1616H12-H2			OSN-1204	—	SNUN-120308
							OSN-1203	SNUN-120408	SNUN-120408
2100-1905	CSSNR2020K12-H2		2100-1906	CSSNL2020K12-H2		20×20	OSN-1204	—	SNUN-120308
							OSN-1203	SNUN-120408	SNUN-120408
2100-1907	CSSNR2525M12-H2		2100-1908	CSSNL2525M12-H2		25×25	OSN-1204	—	SNUN-120308
							OSN-1203	SNUN-120408	SNUN-120408
2100-1909	CSSNR2525M12-H4		2100-1911	CSSNL2525M12-H4			OSN-1204	SNUN-120808	—
2100-1912	CSSNR2525M15-H3		2100-1913	CSSNL2525M15-H3			OSN-1504	SNUN-150408	SNUN-150408
2100-1914	CSSNR2525M15-H4		2100-1915	CSSNL2525M15-H4				SNUN-150808	—
2100-1916	CSSNR3225P12-H2		2100-1917	CSSNL3225P12-H2		32×25	OSN-1204	—	SNUN-120308
							OSN-1203	SNUN-120408	SNUN-120408
2100-1918	CSSNR3225P12-H4		2100-1919	CSSNL3225P12-H4			OSN-1204	SNUN-120808	—
2100-1921	CSSNR3225P15-H3		2100-1922	CSSNL3225P15-H3			OSN-1504	SNUN-150408	SNUN-150408
2100-1923	CSSNR3225P15-H4		2100-1924	CSSNL3225P15-H4				SNUN-150808	—
2100-1925	CSSNR3232P15-H3		2100-1926	CSSNL3232P15-H3		32×32	OSN-1504	SNUN-150408	SNUN-150408
2100-1927	CSSNR3232P15-H4		2100-1928	CSSNL3232P15-H4				SNUN-150808	—
2100-1929	CSSNR3232P19-H3		2100-1931	CSSNL3232P19-H3			OSN-1904	—	SNUN-190412
2100-1932	CSSNR3232P19-H4		2100-1933	CSSNL3232P19-H4				SNUN-190812	—
2100-1934	CSSNR4040R15-H3		2100-1935	CSSNL4040R15-H3		40×40	OSN-1504	SNUN-150408	SNUN-150408
2100-1936	CSSNR4040R15-H4		2100-1937	CSSNL4040R15-H4				SNUN-150808	—
2100-1938	CSSNR4040R19-H3		2100-1939	CSSNL4040R19-H3			OSN-1904	—	SNUN-190412
2100-1941	CSSNR4040R19-H4		2100-1942	CSSNL4040R19-H4				SNUN-190812	—

Продолжение табл. 12

мм

Правые резцы			Левые резцы			Сечение резца $h \times b$ h13	Поз. 4 Стружколом по ГОСТ 19085—80 код 1	Поз. 5 Винт по ГОСТ 17475—80 код 1	h_1 js14	h_2	l	l_1 k16	l_2, не более	f ±0,5
Обозначение		Применяемость	Обозначение		Применяемость		Обозначение							
цифровое	буквенно-цифровое		цифровое	буквенно-цифровое										
2100-1894	CSSNR1212F09-H1		2100-1895	CSSNL1212F09-H1		12×12	CS-0916 CS-0920 CS-0930	BM3-8g·8.48.05	12	20	9	80	25	16
2100-1896	CSSNR1212F09-H2		2100-1897	CSSNL1212F09-H2										
2100-1898	CSSNR1616H09-H1		2100-1899	CSSNL1616H09-H1		16×16			16	24		100		20
2100-1901	CSSNR1616H09-H2		2100-1902	CSSNL1616H09-H2										
2100-1903	CSSNR1616H12-H2		2100-1904	CSSNL1616H12-H2			CS-1216 CS-1226 CS-1240	BM4-8g 8.48.05			12		36	
2100-1905	CSSNR2020K12-H2		2100-1906	CSSNL2020K12-H2		20×20			20	30		125		25
2100-1907	CSSNR2525M12-H2		2100-1908	CSSNL2525M12-H2		25×25			25	35		150		32
2100-1909	CSSNR2525M12-H4		2100-1911	CSSNL2525M12-H4										
2100-1912	CSSNR2525M15-H3		2100-1913	CSSNL2525M15-H3			CS-1526 CS-1540	BM5-8g·8.48.05			15		40	
2100-1914	CSSNR2525M15-H4		2100-1915	CSSNL2525M15-H4										
2100-1916	CSSNR3225P12-H2		2100-1917	CSSNL3225P12-H2		32×25	CS-1216 CS-1226 CS-1240	BM4-8g 8.48.05	32	42	12	170	36	40
2100-1918	CSSNR3225P12-H4		2100-1919	CSSNL3225P12-H4										
2100-1921	CSSNR3225P15-H3		2100-1922	CSSNL3225P15-H3			CS-1526 CS-1540	BM5-8g 8.48.05			15		40	
2100-1923	CSSNR3225P15-H4		2100-1924	CSSNL3225P15-H4										
2100-1925	CSSNR3232P15-H3		2100-1926	CSSNL3232P15-H3		32×32								
2100-1927	CSSNR3232P15-H4		2100-1928	CSSNL3232P15-H4										
2100-1929	CSSNR3232P19-H3		2100-1931	CSSNL3232P19-H3			CS-1926 CS-1936 CS-1948				19		45	
2100-1932	CSSNR3232P19-H4		2100-1933	CSSNL3232P19-H4										
2100-1934	CSSNR4040R15-H3		2100-1935	CSSNL4040R15-H3		40×40	CS-1526 CS-1540		40	50	15	200	40	50
2100-1936	CSSNR4040R15-H4		2100-1937	CSSNL4040R15-H4										
2100-1938	CSSNR4040R19-H3		2100-1939	CSSNL4040R19-H3			CS-1926 CS-1936 CS-1948				19		45	
2100-1941	CSSNR4040R19-H4		2100-1942	CSSNL4040R19-H4										

Пример условного обозначения резца типа S сечением $h \cdot b = 25 \cdot 25$ мм, длиной $l_1 = 150$ мм, оснащенного режущей пластиной SNUN-120408 по ГОСТ 25003—81 или по ГОСТ 19049—80, правого:

Резец CSSNR2525M12-H2 ГОСТ 26611—85 с пластиной по ГОСТ 25003—81

или

Резец CSSNR2525M12-H2 ГОСТ 26611—85 с пластиной по ГОСТ 19079—80

То же, цифровое:

Резец 2100-1907 ГОСТ 26611—85 с пластиной по ГОСТ 25003—81

или

Резец 2100-1907 ГОСТ 26611—85 с пластиной по ГОСТ 19079—80

Тип S

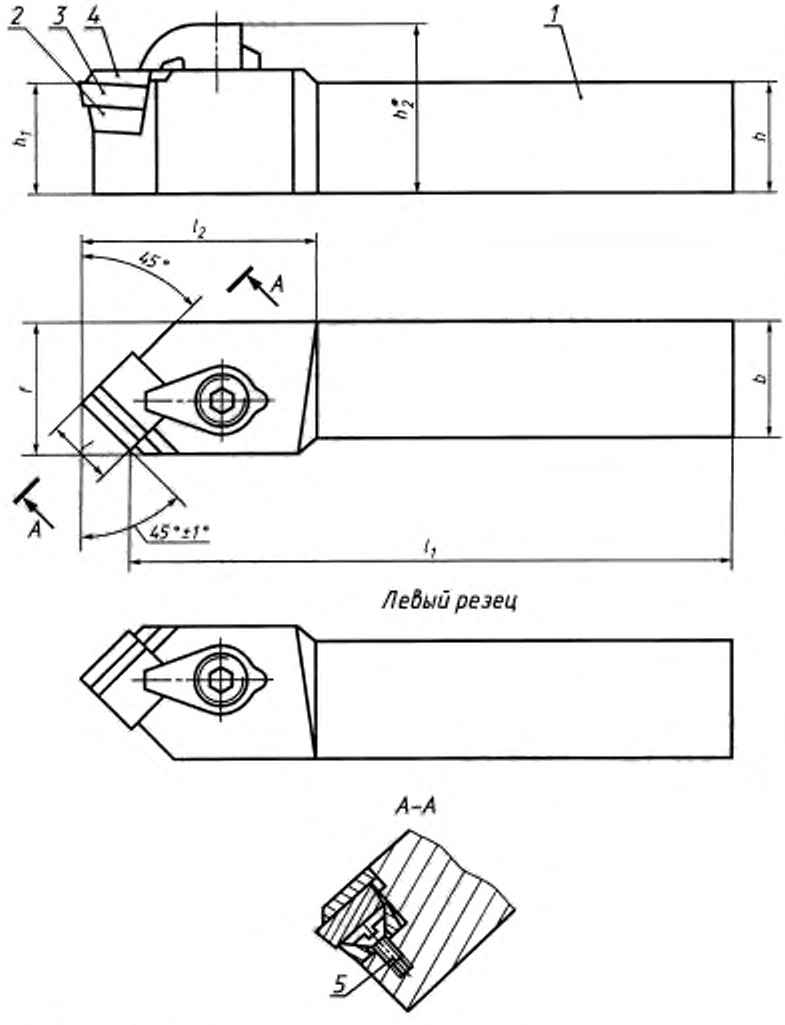

* Размер для справок.

1 — державка; *2* — опорная пластина по ГОСТ 19077—80; *3* — режущая пластина по ГОСТ 19050—80; *4* — стружколом по ГОСТ 19085—80; *5* — винт по ГОСТ 17475—80

Черт. 13

Таблица 13

мм

Правые резцы			Левые резцы			Сечение резца $h \times b$ h13	h_1 j$_s$14	h_2	l	l_1 k16	l_2, не более	f ±0,5	Поз. 2 Пластина опорная по ГОСТ 19077—80 кол. 1	Поз. 3 Пластина режущая по ГОСТ 19050—80 кол. 1	Поз. 4 Стружколом по ГОСТ 19085—80 кол. 1	Поз. 5 Винт по ГОСТ 17475—80 кол. 1
Обозначение		Применяемость	Обозначение		Применяемость											
цифровое	буквенно-цифровое		цифровое	буквенно-цифровое									Обозначение			
2100-1943	CSSPR1212F09-H1		2100-1944	CSSPL1212F09-H1		12×12	12	20	9	80	25	16	OSP-0903	SPUN-090304	CS-0916 CS-0920 CS-0930	BM3-8g 8.48.05
2100-1945	CSSPR1616H09-H1		2100-1946	CSSPL1616H09-H1		16×16	16	24		100	25 32*	20				
2100-1947	CSSPR1616H12-H1		2100-1948	CSSPL1616H12-H1					12		32*		OSP-1203	SPUN-120308	CS-1216 CS-1226 CS-1240	BM4-8g 8.48.05
2100-1949	CSSPR1616H12-H3		2100-1951	CSSPL1616H12-H3							36		OSP-1204	SPUN-120408		
2100-1952	CSSPR2020K12-H1		2100-1953	CSSPL2020K12-H1		20×20	20	30		125	36	25	OSP-1203	SPUN-120308		
2100-1954	CSSPR2020K12-H3		2100-1955	CSSPL2020K12-H3									OSP-1204	SPUN-120408		
2100-1956	CSSPR2525M12-H1		2100-1957	CSSPL2525M12-H1		25×25	25	35		150		32	OSP-1203	SPUN-120308		
2100-1958	CSSPR2525M12-H3		2100-1959	CSSPL2525M12-H3									OSP-1204	SPUN-120408		
2100-1961	CSSPR2525M15-H3		2100-1962	CSSPL2525M15-H3					15		40		OSP-1504	SPUN-150408	CS-1526 CS-1540	BM5-8g 8.48.05
2100-1963	CSSPR3225P12-H1		2100-1964	CSSPL3225P12-H1		32×25	32	42	12	170	36	40	OSP-1203	SPUN-120308	CS-1216 CS-1226 CS-1240	BM4-8g 8.48.05
2100-1965	CSSPR3225P12-H3		2100-1966	CSSPL3225P12-H3									OSP-1204	SPUN-120408		
2100-1967	CSSPR3225P15-H3		2100-1968	CSSPL3225P15-H3					15		40		OSP-1504	SPUN-150408	CS-1526 CS-1540	BM5-8g-8.48.05
2100-1969	CSSPR3232P15-H3		2100-1971	CSSPL3232P15-H3		32×32						40	OSP-1504	SPUN-150408		
2100-1972	CSSPR3232P19-H3		2100-1973	CSSPL3232P19-H3					19		45		OSP-1904	SPUN-190412	CS-1926 CS-1936 CS-1948	
2100-1974	CSSPR4040R15-H3		2100-1975	CSSPL4040R15-H3		40×40	40	50	15	200	40	50	OSP-1504	SPUN-150408	CS-1526 CS-1540	
2100-1976	CSSPR4040R19-H3		2100-1977	CSSPL4040R19-H3					19		45		OSP-1904	SPUN-190412	CS-1926 CS-1926 CS-1936	

* Изготовляются по заказу

Пример условного обозначения резца типа S, сечением $h \cdot b$ = 25·25 мм, длиной l_1 = 150 мм, оснащенного режущей пластиной SPUN-120308, правого:

Резец CSSPR2525M12-H1 ГОСТ 26611—85

То же, цифровое:

Резец 2100-1956 ГОСТ 26611—85

Тип D

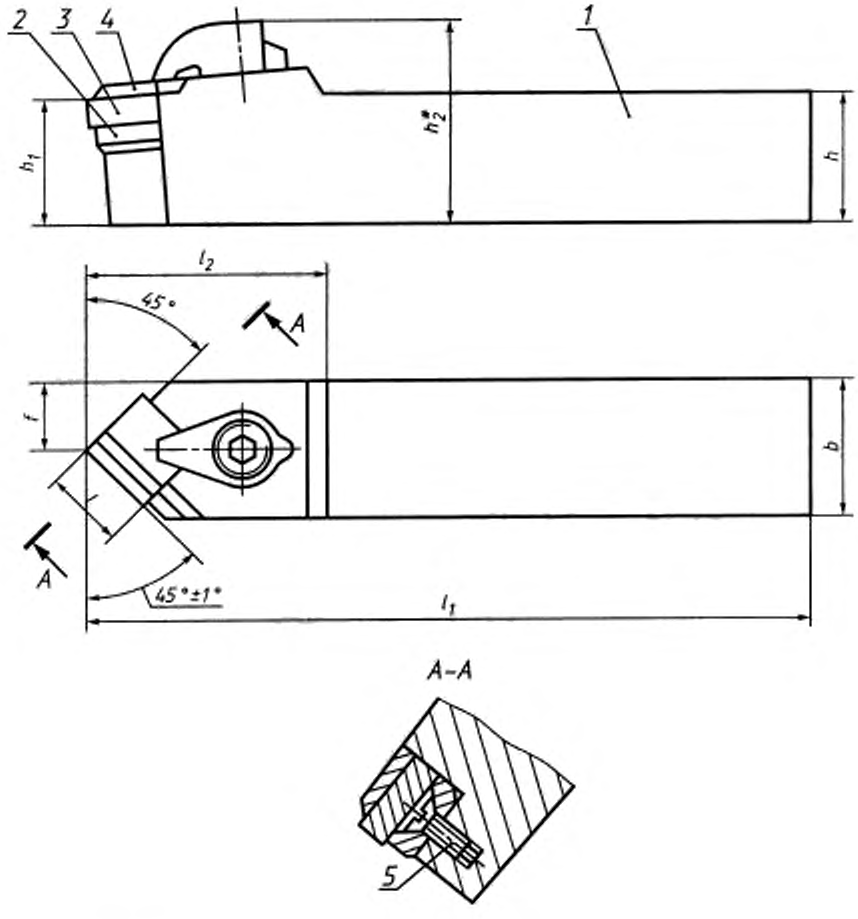

* Размер для справок.

1 — державка; *2* — опорная пластина по ГОСТ 19076—80; *3* — режущая пластина по ГОСТ 25003—81, ГОСТ 19049—80; *4* — стружкодом по ГОСТ 19085—80; *5* — винт по ГОСТ 17475—80

Черт. 14

Таблица 14

мм

Прямое исполнение			Сечение резца $h \cdot b$ h13	h_1 js14	h_2	l	l_1 k16	l_2, не более	f ±0,25	Поз. 2 Пластина опорная по ГОСТ 19076—80 кол. 1	Поз. 3 Пластина режущая по		Поз. 4 Стружколом по ГОСТ 19085—80 кол. 1	Поз. 5 Винт по ГОСТ 17475—80 кол. 1
Обозначение		Применяемость									ГОСТ 25003—81 кол. 1	ГОСТ 19049—80 кол. 1		
цифровое	буквенно-цифровое									Обозначение				
2100-1978	CSDNN1616H09-H1		16·16	16	24	9	100	25	8	OSN-0903	SNUN-090304	SNUN-090304	CS-0916 CS-0920 CS-0930	BM 3-8g 8.48.05
2100-1979	CSDNN1616H09-H2							32*			SNUN-090408	—		
2100-1981	CSDNN2020K09-H1		20 20	20	30		125	25	10		SNUN-090304	SNUN-090304		
2100-1982	CSDNN2020K09-H2										SNUN-090408	—		
2100-1983	CSDNN2020K12-H2					12		36		OSN-1204	—	SNUN-120308	CS-1216 CS-1226 CS-1240	BM 4-8g 8.48.05
										OSN-1203	SNUN-120408	SNUN-120408		
2100-1984	CSDNN2525M12-H2		25·25	25	35		150		12,5	OSN-1204	—	SNUN-120308		
										OSN-1203	SNUN-120408	SNUN-120408		
2100-1985	CSDNN2525M12-H4									OSN-1204	SNUN-120808	—		
2100-1986	CSDNN3225P12-H2		32·25	32	42		170			OSN-1204	—	SNUN-120808		
										OSN-1203	SNUN-120408	SNUN-120408		
2100-1987	CSDNN3225P12-H4									OSN-1204	SNUN-120808	—		
2100-1988	CSDNN3225P15-H3					15		40		OSN-1504	SNUN-150408	SNUN-150408	CS-1526 CS-1540	BM 5-8g-8.48.05
2100-1989	CSDNN3225P15-H4										SNUN-150808	—		
2100-1991	CSDNN3232P15-H3		32·32						16	OSN-1504	SNUN-150408	SNUN-150408		
2100-1992	CSDNN3232P15-H4										SNUN-150808	—		
2100-1993	CSDNN3232P19-H3					19		45		OSN-1904	—	SNUN-190412	CS-1926 CS-1936 CS-1948	
2100-1994	CSDNN3232P19-H4										SNUN-190812	—		
2100-1995	CSDNN4040R15-H3		40·40	40	50	15	200	40	20	OSN-1504	SNUN-150408	SNUN-150408	CS-1526 CS-1540	
2100-1996	CSDNN4040R15-H4										SNUN-150808	—		
2100-1997	CSDNN4040R19-H3					19		45		OSN-1904	—	SNUN-190412	CS-1926 CS-1936 CS-1948	
2100-1998	CSDNN4040R19-H4										SNUN-190812	—		

* Изготовляются по заказу

Пример условного обозначения резца типа D, сечением $h \cdot b = 25 \cdot 25$ мм, длиной $l_1 = 150$ мм, оснащенного режущей пластиной SNUN-120408 по ГОСТ 25003—81 или по ГОСТ 19049—80:

Резец CSDNN2525M12-H2 ГОСТ 26611—85 с пластиной по ГОСТ 25003—81

или

Резец CSDNN2525M12-H2 ГОСТ 26611—85 с пластиной по ГОСТ 19049—80

То же, цифровое:

Резец 2100-1984 ГОСТ 26611—85 с пластиной по ГОСТ 25003—81

или

Резец 2100-1984 ГОСТ 26611—85 с пластиной по ГОСТ 19049—80

Тип D

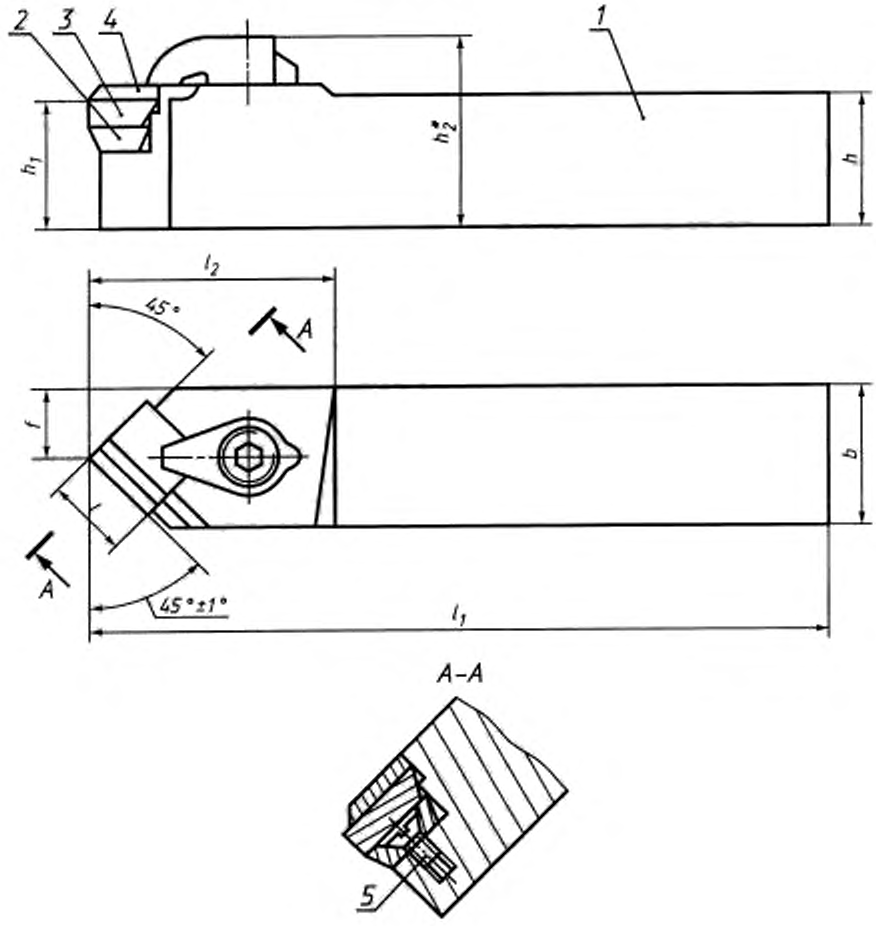

* Размер для справок.

1 — державка; *2* — опорная пластина по ГОСТ 19077—80; *3* — режущая пластина по ГОСТ 19050—80; *4* — стружколом по ГОСТ 19085—80; *5* — винт по ГОСТ 17475—80

Черт. 15

Таблица 15

мм

Прямое исполнение			Сечение резца h b h13	h_1 js14	h_2	l	l_1 k16	l_2, не более	f ±0,25	Поз. 2 Пластина опорная по ГОСТ 19077—80 кол. 1	Поз. 3 Пластина режущая по ГОСТ 19050—80 кол. 1	Поз. 4 Стружколом по ГОСТ 19085—80 кол. 1	Поз. 5 Винт по ГОСТ 17475—80 кол. 1
Обозначение		Применяемость								Обозначение			
цифровое	буквенно-цифровое												
2100-1999	CSDPN1616H09-H1		16·16	16	24	9	100	25	8	OSP-0903	SPUN-090304	CS-0916 CS-0920 CS-0930	BM3-8g 8.48.05
2100-2001	CSDPN2020K09-H1		20·20	20	30		125	36	10				
2100-2002	CSDPN2020K12-H1					12				OSP-1203	SPUN-120308	CS-1216 CS-1226 CS-1240	BM4-8g 8.48.05
2100-2003	CSDPN2020K12-H3									OSP-1204	SPUN-120408		
2100-2004	CSDPN2525M12-H1		25 25	25	35		150		12,5	OSP-1203	SPUN-120308		
2100-2005	CSDPN2525M12-H3									OSP-1204	SPUN-120408		
2100-2006	CSDPN3225P12-H1		32·25	32	42		170			OSP-1203	SPUN-120308		
2100-2007	CSDPN3225P12-H3									OSP-1204	SPUN-120408		
2100-2008	CSDPN3225P15-H3					15		40		OSP-1504	SPUN-150408	CS-1526 CS-1540	BM5-8g 8.48.05
2100-2009	CSDPN3232P15-H3		32 32						16	OSP-1504	SPUN-150408		
2100-2011	CSDPN3232P19-H3					19		45		OSP-1904	SPUN-190412	CS-1926 CS-1936 CS-1948	
2100-2012	CSDPN4040P15-H3		40·40	40	50	15	200	40	20	OSP-1504	SPUN-1504	CS-1526 CS-1540	
2100-2013	CSDPN4040P19-H3					19		45		OSP-1904	SPUN-190412	CS-1926 CS-1936 CS-1948	

Пример условного обозначения резца типа D, сечением $h \cdot b = 25 \cdot 25$ мм, длиной $l_1 = 150$ мм, оснащенного режущей пластиной SPUN-120308 по ГОСТ 19050—80, правого:

Резец CSDPN2525M12-H1 ГОСТ 26611—85

То же, цифровое:

Резец 2100-2004 ГОСТ 26611—85

Тип F

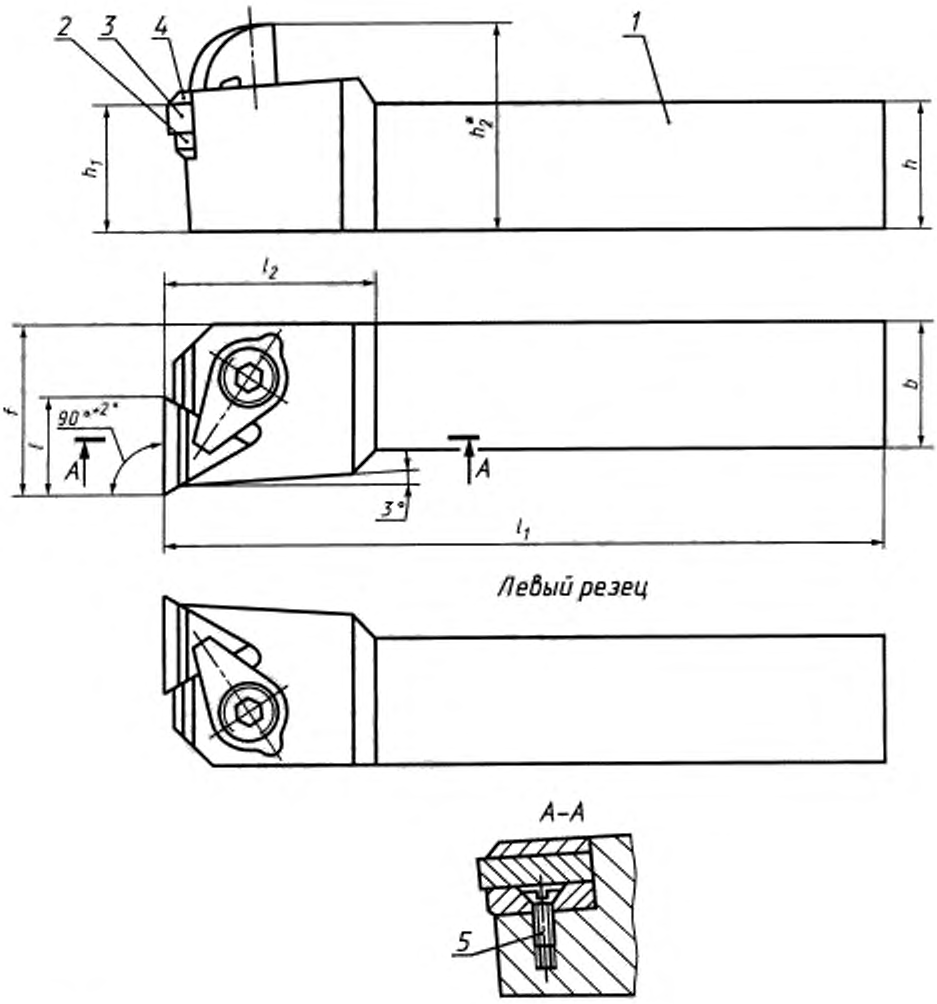

* Размер для справок.

1 — державка; *2* — опорная пластина по ГОСТ 19073—80; *3* — режущая пластина по ГОСТ 25003—81; ГОСТ 19043—80; *4* — стружколом по ГОСТ 19084—80; *5* — винт по ГОСТ 17475—80

Черт. 16

Таблица 16

мм

Правые резцы			Левые резцы			Сечение резца $h \times b$ h13	Поз. 2 Пластина опорная по ГОСТ 19073—80 кол. 1	Поз. 3 Пластина режущая по	
Обозначение		Применяемость	Обозначение		Применяемость			ГОСТ 25003—81 кол. 1	ГОСТ 19043—80 кол. 1
цифровое	буквенно-цифровое		цифровое	буквенно-цифровое			Обозначение		
2100-2014	CTFNR1616H11-H1		2100-2015	CTFNL1616H11-H1		16×16	OTN-1103	TNUN-110304	TNUN-110304
2100-2016	CTFNR2020K16-H2		2100-2017	CTFNL2020K16-H2		20×20	OTN-1604		TNUN-160308
							OTN-1603	TNUN-160408	TNUN-160408
								TNUN-160608	—
2100-2021	CTFNR2525M16-H2		2100-2022	CTFNL2525M16-H2		25×25	OTN-1604		TNUN-160308
							OTN-1603	TNUN-160408	TNUN-160408
								TNUN-160608	—
2100-2027	CTFNR3225P16-H2		2100-2028	CTFNL3225P16-H2		32×25	OTN-1604	TNUN-160608	—
							OTN-1604		TNUN-160308
							OTN-1603	TNUN-160408	TNUN-160408
								TNUN-160608	—
2100-2032	CTFNR3225P16-H4		2100-2033	CTFNL3225P16-H4			OTN-1604	TNUN-160808	—
2100-2034	CTFNR3225P22-H3		2100-2035	CTFNL3225P22-H3			OTN-2204	TNUN-220412	TNUN-220412
2100-2036	CTFNR3225P22-H4		2100-2037	CTFNL3225P22-H4				TNUN-220812	—
2100-2038	CTFNR3232P16-H2		2100-2039	CTFNL3232P16-H2		32×32	OTN-1603	TNUN-160408	TNUN-160408
								TNUN-160608	—
2100-2043	CTFNR3232P16-H4		2100-2044	CTFNL3232P16-H4			OTN-1604	TNUN-160808	—
2100-2045	CTFNR3232P22-H3		2100-2046	CTFNL3232P22-H3			OTN-2204	TNUN-220412	TNUN-220412
2100-2047	CTFNR3232P22-H4		2100-2048	CTFNL3232P22-H4				TNUN-220812	—
2100-2049	CTFNR4040R16-H2		2100-2051	CTFNL4040R16-H2		40×40	OTN-1603	TNUN-160408	TNUN-160408
								TNUN-160608	—
2100-2054	CTFNR4040R16-H4		2100-2055	CTFNL4040R16-H4			OTN-1604	TNUN-160808	—
2100-2056	CTFNR4040R22-H3		2100-2057	CTFNL4040R22-H3			OTN-2204	TNUN-220412	TNUN-220412
2100-2058	CTFNR4040R22-H4		2100-2059	CTFNL4040R22-H4				TNUN-220812	—

Продолжение табл. 16

мм

Правые резцы			Левые резцы			Сечение резца $h \times b$ h13	Поз. 4 Стружколом по ГОСТ 19084—80 кол. 1	Поз. 5 Винт по ГОСТ 17475—80 кол. 1	h_1 js14	h_2	l	l_1 k16	l_2, не более	f ±0,5
Обозначение		Применяемость	Обозначение		Применяемость		Обозначение							
цифровое	буквенно-цифровое		цифровое	буквенно-цифровое										
2100-2014	CTFNR1616H11-H1		2100-2015	CTFNL1616H11-H1		16×16	CT-1110 CT-1115	BM2-8g-6.48.05	16	24	11	100	25	20
2100-2016	CTFNR2020K16-H2		2100-2017	CTFNL2020K16-H2		20×20			20	30		125	32	25
2100-2021	CTFNR2525M16-H2		2100-2022	CTFNL2525M16-H2		25×25	CT-1614 CT-1620 CT-1628	BM3-8g 8.48.05	25	35	16	150	32 36*	32
2100-2027	CTFNR3225P16-H2		2100-2028	CTFNL3225P16-H2		32×25			32	42		170	32	
2100-2032	CTFNR3225P16-H4		2100-2033	CTFNL3225P16-H4										
2100-2034	CTFNR3225P22-H3		2100-2035	CTFNL3225P22-H3			CT-2213 CT-2225 CT-2248	BM4-8g-8.48.05			22		36	
2100-2036	CTFNR3225P22-H4		2100-2037	CTFNL3225P22-H4										
2100-2038	CTFNR3232P16-H2		2100-2039	CTFNL3232P16-H2		32×32	CT-1614 CT-1620 CT-1628	BM3-8g-8.48.05			16		32	40
2100-2043	CTFNR3232P16-H4		2100-2044	CTFNL3232P16-H4										
2100-2045	CTFNR3232P22-H3		2100-2046	CTFNL3232P22-H3			CT-2213 CT-2225 CT-2248	BM4-8g-8.48.05			22		36	
2100-2047	CTFNR3232P22-H4		2100-2048	CTFNL3232P22-H4										
2100-2049	CTFNR4040R16-H2		2100-2051	CTFNL4040R16-H2		40×40	CT-1614 CT-1620 CT-1628	BM3-8g-8.48.05	40	50	16	200	32 40*	50
2100-2054	CTFNR4040R16-H4		2100-2055	CTFNL4040R16-H4										
2100-2056	CTFNR4040R22-H3		2100-2057	CTFNL4040R22-H3			CT-2213 CT-2225 CT-2248	BM4-8g-8.48.05			22		36 40*	
2100-2058	CTFNR4040R22-H4		2100-2059	CTFNL4040R22-H4										

* Изготовляются по заказу

Пример условного обозначения резца типа F, сечением $h \cdot b = 25 \cdot 25$ мм, длиной $l_1 = 150$ мм, оснащенного режущей пластиной TNUN-160408 по ГОСТ 25003—81 или по ГОСТ 19043—80, правого:

Резец CTFNR2525M16-H2 ГОСТ 26611—85 с пластиной по ГОСТ 25003—81

или

Резец CTFNR2525M16-H2 ГОСТ 26611—85 с пластиной по ГОСТ 19043—80

То же, цифровое:

Резец 2100-2021 ГОСТ 26611—85 с пластиной по ГОСТ 25003—81

или

Резец 2100-2021 ГОСТ 26611—85 с пластиной по ГОСТ 19043—80

Тип F

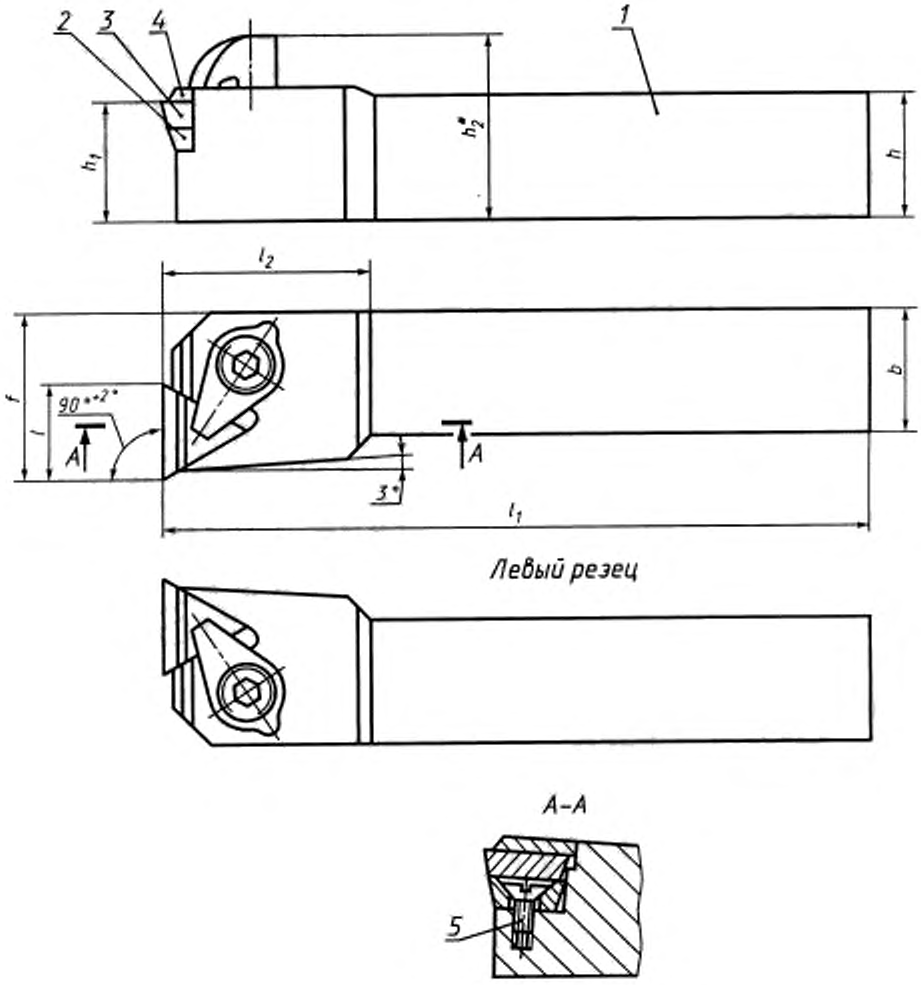

* Размер для справок.

1 — державка; *2* — опорная пластина по ГОСТ 19074—80; *3* — режущая пластина по ГОСТ 19045—80; *4* — стружколом по ГОСТ 19084—80; *5* — винт по ГОСТ 17475—80

Черт. 17

Таблица 17

мм

Правые резцы			Левые резцы			Сечение резца $h \times b$ h13	h_1 js14	h_2	l	l_1 k16	l_2, не более	f ±0,5	Поз. 2 Пластина опорная по ГОСТ 19074—80 кол. 1	Поз. 3 Пластина режущая по ГОСТ 19045—80 кол. 1	Поз. 4 Стружкоолом по ГОСТ 19084—80 кол. 1	Поз. 5 Винт по ГОСТ 17475—80 кол. 1
Обозначение		Применяемость	Обозначение		Применяемость								Обозначение			
цифровое	буквенно-цифровое		цифровое	буквенно-цифровое												
2100-2061	CTFPR1616H11-H0		2100-2062	CTFPL1616H11-H0		16×16	16	24	11	100	25	20	OTP-1102	TPUN-110304	CT-1110 CT-1115	BM2-8g-8.48.05
2100-2063	CTFPR2020K16-H1		2100-2064	CTFPL2020K16-H1		20×20	20	30	16	125	32	25	OTP-1603	TPUN-160308	CT-1614 CT-1620 CT-1628	BM3-8g-8.48.05
2100-2065	CTFPR2020K16-H3		2100-2066	CTFPL2020K16-H3									OTP-1604	TPUN-160408		
2100-2067	CTFPR2525M16-H1		2100-2068	CTFPL2525M16-H1		25×25	25	35		150	32	32	OTP-1603	TPUN-160308		
2100-2069	CTFPR2525M16-H3		2100-2071	CTFPL2525M16-H3							36*		OTP-1604	TPUN-160408		
2100-2072	CTFPR3225P16-H1		2100-2073	CTFPL3225P16-H1		32×25	32	42		170	32		OTP-1603	TPUN-160308		
2100-2074	CTFPR3225P16-H3		2100-2075	CTFPL3225P16-H3									OTP-1604	TPUN-160408		
2100-2076	CTFPR3225P22-H3		2100-2077	CTFPL3225P22-H3					22		36		OTP-2204	TPUN-220408	CT-2213 CT-2225 CT-2248	BM4-8g-8.48.05
2100-2078	CTFPR3232P16-H1		2100-2079	CTFPL3232P16-H1		32×32			16		32	40	OTP-1603	TPUN-160308	CT-1614 CT-1620 CT-1628	BM3-8g-8.48.05
2100-2081	CTFPR3232P16-H3		2100-2082	CTFPL3232P16-H3									OTP-1604	TPUN-160408		
2100-2083	CTFPR3232P22-H3		2100-2084	CTFPL3232P22-H3					22		36		OTP-2204	TPUN-220408	CT-2213 CT-2225 CT-2248	BM4-8g-8.48.05
2100-2085	CTFPR4040R16-H1		2100-2086	CTFPL4040R16-H2		40×30	40	50	16	200	32	50	OTP-1603	TPUN-160308	CT-1614 CT-1620 CT-1628	BM3-8g-8.48.05
2100-2087	CTFPR4040R16-H3		2100-2088	CTFPL4040R16-H3							40*		OTP-1604	TPUN-160408		
2100-2089	CTFPR4040R22-H3		2100-2091	CTFPL4040R22-H3					22		36 40*		OTP-2204	TPUN-220408	CT-2213 CT-2225 CT-2248	BM4-8g-8.48.05

* Изготовляются по заказу

Пример условного обозначения резца типа F, сечением $h \cdot b = 25 \cdot 25$ мм, длиной $l_1 = 150$ мм, оснащенного режущей пластиной TPUN-160308 по ГОСТ 19045—80, правого:

Резец CTFPR2525M16-H1 ГОСТ 26611—85

То же, цифровое:

Резец 2100-2067 ГОСТ 26611—85

Тип К

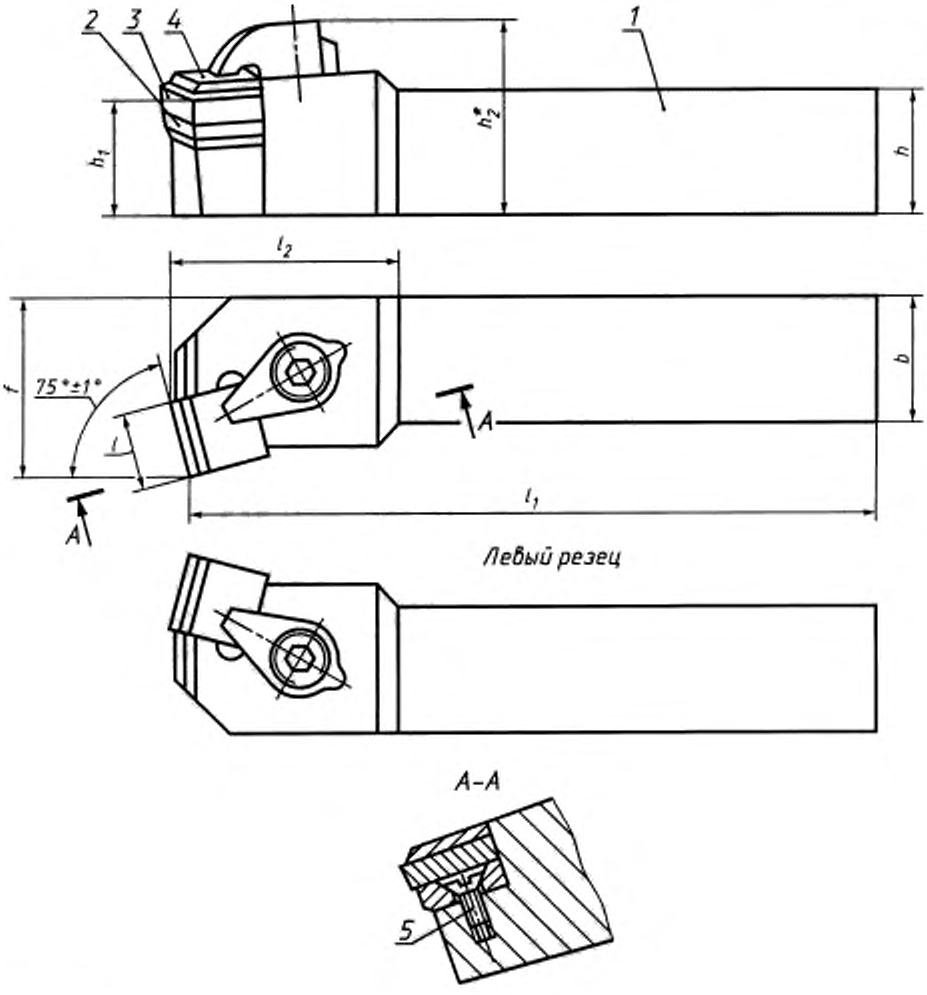

* Размер для справок.

1 — державка; *2* — опорная пластина по ГОСТ 19076—80; *3* — режущая пластина по ГОСТ 25003—81, ГОСТ 19049—80; *4* — стружколом по ГОСТ 19085—80; *5* — винт по ГОСТ 17475—80

Черт. 18

Таблица 18

мм

Правые резцы			Левые резцы			Сечение резца $h \times b$ h13	Поз. 2 Пластина опорная по ГОСТ 19076—80 кол. 1	Поз. 3 Пластина режущая по	
Обозначение		Применяемость	Обозначение		Применяемость			ГОСТ 25003—81 кол. 1	ГОСТ 19049—80 кол. 1
цифровое	буквенно-цифровое		цифровое	буквенно-цифровое			Обозначение		
2100-2092	CSKNR1212F09-H1		2100-2093	CSKNL1212F09-H1		12·12	OSN-0903	SNUN-090304	SNUN-090304
2100-2094	CSKNR1212F09-H2		2100-2095	CSKNL1212F09-H2				SNUN-090404	—
2100-2096	CSKNR1616H09-H1		2100-2097	CSKNL1616H09-H1		16·16		SNUN-090304	SNUN-090304
2100-2098	CSKNR1616H09-H2		2100-2099	CSKNL1616H09-H2				SNUN-090304	—
2100-2101	CSKNR1616H12-H2		2100-2102	CSKNL1616H12-H2			OSN-1204	—	SNUN-120308
							OSN-1203	SNUN-120408	SNUN-120408
2100-2103	CSKNR2020K12-H2		2100-2104	CSKNL2020K12-H2		20·20	OSN-1204	—	SNUN-120308
							OSN-1203	SNUN-120408	SNUN-120408
2100-2105	CSKNR2525M12-H2		2100-2106	CSKNL2525M12-H2		25·25	OSN-1204	—	SNUN-120308
							OSN-1203	SNUN-120408	SNUN-120408
2100-2107	CSKNR2525M12-H4		2100-2108	CSKNL2525M12-H4			OSN-1204	SNUN-120808	—
2100-2109	CSKNR2525M15-H3		2100-2111	CSKNL2525M15-H3			OSN-1504	SNUN-150408	SNUN-150408
2100-2112	CSKNR2525M15-H4		2100-2113	CSKNL2525M15-H4				SNUN-150808	—
2100-2114	CSKNR3225P12-H2		2100-2115	CSKNL3225P12-H2		32·25	OSN-1204	—	SNUN-120308
							OSN-1203	SNUN-120408	SNUN-120408
2100-2116	CSKNR3225P12-H4		2100-2117	CSKNL3225P12-H4			OSN-1204	SNUN-120808	
2100-2118	CSKNR3225P15-H3		2100-2119	CSKNL3225P15-H3			OSN-1504	SNUN-150408	—
2100-2121	CSKNR3225P15-H4		2100-2122	CSKNL3225P15-H4				SNUN-150808	SNUN-150408
2100-2123	CSKNR3232P15-H3		2100-2124	CSKNL3232P15-H3		32 32	OSN-1504	SNUN-150408	—
2100-2125	CSKNR3232P15-H4		2100-2126	CSKNL3232P15-H4				SNUN-150808	SNUN-150408
2100-2127	CSKNR3232P19-H3		2100-2128	CSKNL3232P19-H3			OSN-1904	—	—
2100-2129	CSKNR3232P19-H4		2100-2131	CSKNL3232P19-H4				SNUN-190812	SNUN-190412
2100-2132	CSKNR4040R15-H3		2100-2133	CSKNL4040R15-H3		40·40	OSN-1504	SNUN-150408	—
2100-2134	CSKNR4040R15-H4		2100-2135	CSKNL4040R15-H4				SNUN-150808	SNUN-150408
2100-2136	CSKNR4040R19-H3		2100-2137	CSKNL4040R19-H3			OSN-1904	—	—
2100-2138	CSKNR4040R19-H4		2100-2139	CSKNL4040R19-H4				SNUN-190812	SNUN-190412

Продолжение табл. 18

мм

Правые резцы			Левые резцы			Сечение резца $h \times b$ h13	Поз. 4 Стружколом по ГОСТ 19085—80 кол. 1	Поз. 5 Винт по ГОСТ 17475—80 кол. 1	h_1 js14	h_2	l	l_1 k16	l_2, не более	f ±0,5
Обозначение		Применяемость	Обозначение		Применяемость		Обозначение							
цифровое	буквенно-цифровое		цифровое	буквенно-цифровое										
2100-2092	CSKNR1212F09-H1		2100-2093	CSKNL1212F09-H1		12×12	CS-0916 CS-0920 CS-0930	BM3-8g 8.48.05	12	20	9	80	25 32*	16
2100-2094	CSKNR1212F09-H2		2100-2095	CSKNL1212F09-H2										
2100-2096	CSKNR1616H09-H1		2100-2097	CSKNL1616H09-H1		16×16			16	24		100		20
2100-2098	CSKNR1616H09-H2		2100-2099	CSKNL1616H09-H2										
2100-2101	CSKNR1616H12-H2		2100-2102	CSKNL1616H12-H2			CS-1216 CS-1226 CS-1240	BM4-8g 8.48.05			12		32* 36	
2100-2103	CSKNR2020K12-H2		2100-2104	CSKNL2020K12-H2		20×20			20	30		125	36	25
2100-2105	CSKNR2525M12-H2		2100-2106	CSKNL2525M12-H2		25×25			25	35	12 19*	150	36 45*	32
2100-2107	CSKNR2525M12-H4		2100-2108	CSKNL2525M12-H4										
2100-2109	CSKNR2525M15-H3		2100-2111	CSKNL2525M15-H3			CS-1526 CS-1540	BM5-8g 8.48.05			15 19*		40 45*	
2100-2112	CSKNR2525M15-H4		2100-2113	CSKNL2525M15-H4										
2100-2114	CSKNR3225P12-H2		2100-2115	CSKNL3225P12-H2		32×25	CS-1216 CS-1226 CS-1240	BM4-8g 8.48.05	32	42	12 19*	170	36 45*	
2100-2116	CSKNR3225P12-H4		2100-2117	CSKNL3225P12-H4										
2100-2118	CSKNR3225P15-H3		2100-2119	CSKNL3225P15-H3			CS-1526 CS-1540	BM5-8g 8.48.05			15 19*		40 45*	
2100-2121	CSKNR3225P15-H4		2100-2122	CSKNL3225P15-H4										
2100-2123	CSKNR3232P15-H3		2100-2124	CSKNL3232P15-H3		32×32					15		40	40
2100-2125	CSKNR3232P15-H4		2100-2126	CSKNL3232P15-H4										
2100-2127	CSKNR3232P19-H3		2100-2128	CSKNL3232P19-H3			CS-1926 CS-1936 CS-1948				19		45	
2100-2129	CSKNR3232P19-H4		2100-2131	CSKNL3232P19-H4										
2100-2132	CSKNR4040R15-H3		2100-2133	CSKNL4040R15-H3		40×40	CS-1526 CS-1540		40	50	15 25*	200	40 50*	50
2100-2134	CSKNR4040R15-H4		2100-2135	CSKNL4040R15-H4										
2100-2136	CSKNR4040R19-H3		2100-2137	CSKNL4040R19-H3			CS-1926 CS-1936 CS-1948				19 25*		45 50*	
2100-2138	CSKNR4040R19-H4		2100-2139	CSKNL4040R19-H4										

* Изготовляются по заказу.

Пример условного обозначения резца типа К, сечением $h \cdot b = 25 \cdot 25$ мм, длиной $l_1 = 150$ мм, оснащенного режущей пластиной SNUN-120408 по ГОСТ 25003—81 или по ГОСТ 19049—80, правого:

Резец CSKNR2525M12-H2 ГОСТ 26611—85 с пластиной по ГОСТ 25003—81

или

Резец CSKNR2525M12-H2 ГОСТ 26611—85 с пластиной по ГОСТ 19049—80

То же, цифровое:

Резец 2100-2105 ГОСТ 26611—85 с пластиной по ГОСТ 25003—81

или

Резец 2100-2105 ГОСТ 26611—85 с пластиной по ГОСТ 19049—80

Тип К

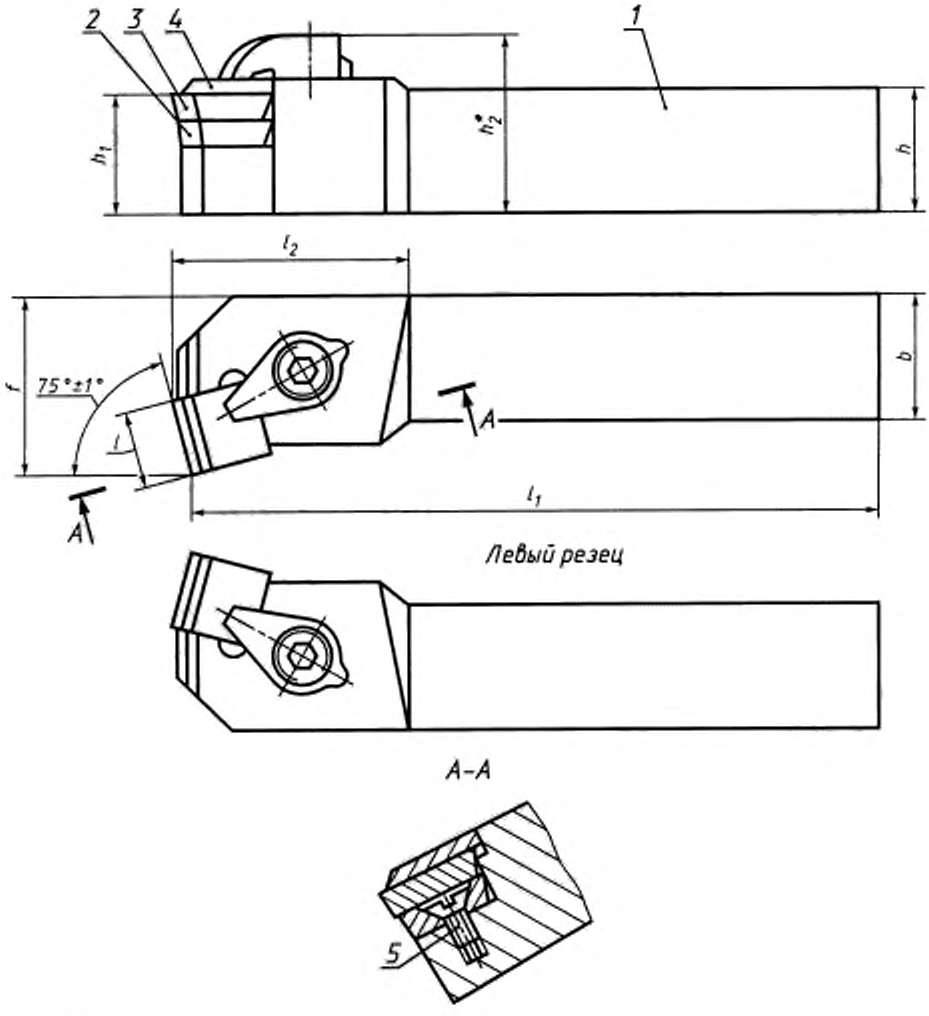

* Размер для справок.

1 — державка; *2* — опорная пластина по ГОСТ 19077—80; *3* — режущая пластина по ГОСТ 19050—80; *4* — стружколом по ГОСТ 19085—80; *5* — винт по ГОСТ 17475—80

Черт. 19

Таблица 19

мм

Правые резцы			Левые резцы			Сечение резца h b h13	h_1 js14	h_2	l	l_1 k16	l_2, не более	f +0,5	Поз. 2 Пластина опорная по ГОСТ 19077—80 кол. 1	Поз. 3 Пластина режущая по ГОСТ 19050—80 кол. 1	Поз. 4 Стружкодом по ГОСТ 19085—80 кол. 1	Поз. 5 Винт по ГОСТ 17475—80 кол. 1
Обозначение			Обозначение										Обозначение			
цифровое	буквенно-цифровое	Применяемость	цифровое	буквенно-цифровое	Применяемость											
2100-2141	CSKPR1212F09-H1		2100-2142	CSKPL1212F09-H1		12·12	12	20	9	80	25	16	OSP-0903	SPUN-090304	CS-0916 CS-0920 CS-0930	BM3-8g-8.48.05
2100-2143	CSKPR1616H09-H1		2100-2144	CSKPL1616H09-H1		16·16	16	24			32*	20				
2100-2145	CSKPR1616H12-H1		2100-2146	CSKPL1616H12-H1					12	100	32*		OSP-1203	SPUN-120308	CS-1216 CS-1226 CS-1240	BM4-8g 8.48.05
2100-2147	CSKPR1616H12-H3		2100-2148	CSKPL1616H12-H3							36		OSP-1204	SPUN-120408		
2100-2149	CSKPR2020K12-H1		2100-2151	CSKPL2020K12-H1		20·20	20	30		125	36	25	OSP-1203	SPUN-120308		
2100-2152	CSKPR2020K12-H3		2100-2153	CSKPL2020K12-H3									OSP-1204	SPUN-120408		
2100-2154	CSKPR2525M12-H1		2100-2155	CSKPL2525M12-H1		25·25	25	35	12	150	36	32	OSP-1203	SPUN-120308		
2100-2156	CSKPR2525M12-H3		2100-2157	CSKPL2525M12-H3					19*		45*		OSP-1204	SPUN-120408		
2100-2158	CSKPR2525M15-H3		2100-2159	CSKPL2525M15-H3					15 19*		40 45*		OSP-1504	SPUN-150408	CS-1526 CS-1540	BM5-8g 8.48.05
2100-2161	CSKPR3225P12-H1		2100-2162	CSKPL3225P12-H1		32·25	32	42	12 19*	170	36 45*		OSP-1203	SPUN-120308	CS-1216 CS-1226 CS-1240	BM4-8g 8.48.05
2100-2163	CSKPR3225P12-H3		2100-2164	CSKPL3225P12-H3									OSP-1204	SPUN-120408		
2100-2165	CSKPR3225P15-H3		2100-2166	CSKPL3225P15-H3					15 19*		40 45*		OSP-1504 OSP-1504	SPUN-150408 SPUN-150408	CS-1526 CS-1540	
2100-2167	CSKPR3232P15-H3		2100-2168	CSKPL3232P15-H3		32·32			15		40	40	OSP-1904	SPUN-190412	CS-1926 CS-1936 CS-1948	BM5-8g 8.48.05
2100-2169	CSKPR3232P19-H3		2100-2171	CSKPL3232P19-H3					19		45					
2100-2172	CSKPR4040R15-H3		2100-2173	CSKPL4040R15-H3		40·40	40	50	15 25*	200	40 50*	50	OSP-1504	SPUN-150408	CS-1526 CS-1540	
2100-2174	CSKPR4040R19-H3		2100-2175	CSKPL4040R19-H3					19 25*		45 50*		OSP-1904	SPUN-190412	CS-1926 CS-1938 CS-1948	

* Изготовляются по заказу.

Пример условного обозначения резца типа 18, сечением $h \cdot b = 25 \cdot 25$ мм, длиной $l_1 = 150$ мм, оснащенного режущей пластиной SPUN-120308 по ГОСТ 19050—80, правого:

Резец CSKPR2525M12-H1 ГОСТ 26611—85

То же, цифровое:

Резец 2100-2154 ГОСТ 26611—85

Тип L

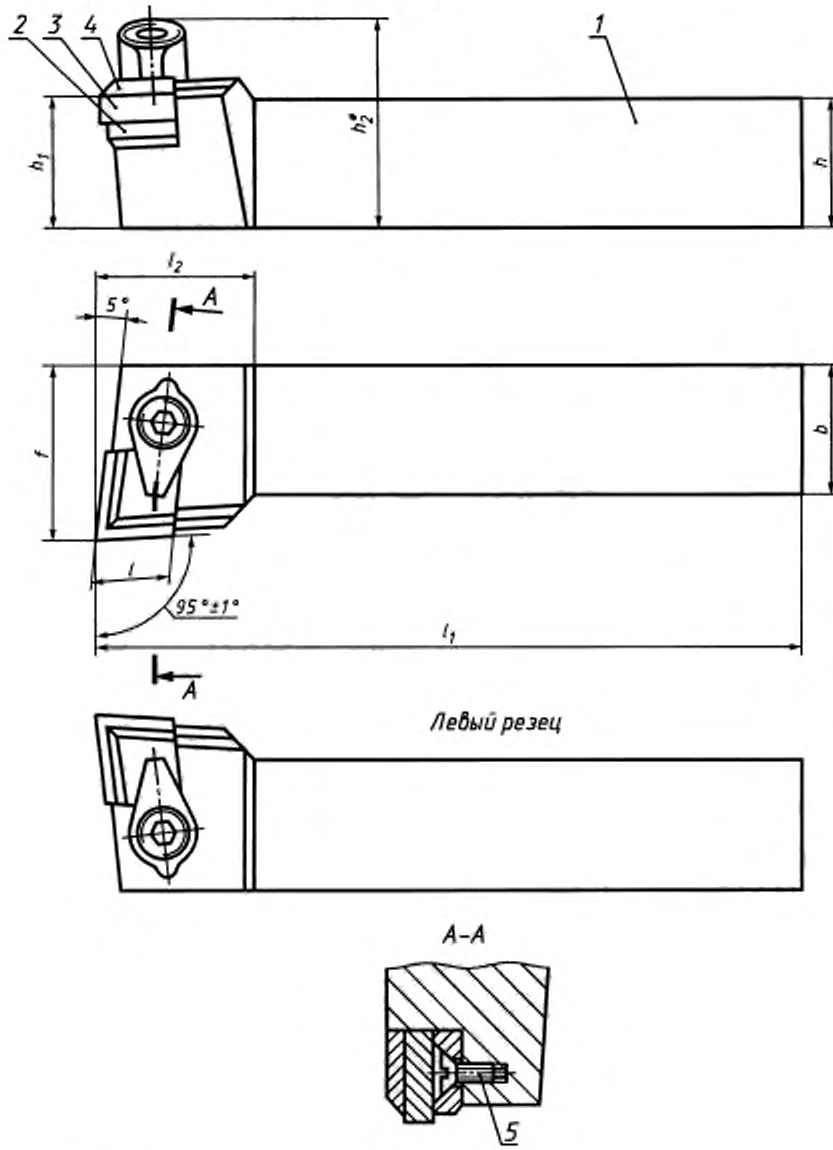

* Размер для справок.

1 — державка; *2* — опорная пластина по ГОСТ 19078—80; *3* — режущая пластина по ГОСТ 25003—81, ГОСТ 19056—80; *4* — стружколом; *5* — винт по ГОСТ 17475—80

Черт. 20

Таблица 20

мм

Правые резцы			Левые резцы			Сечение резца $h \times b$ h13	Поз. 2 Пластина опорная по ГОСТ 19078—80 кол. 1	Поз. 3 Пластина режущая по		Поз. 5 Винт по ГОСТ 17475—80 кол. 1
Обозначение		Применяемость	Обозначение		Применяемость			ГОСТ 25003—81 кол. 1	ГОСТ 19056—80 кол. 1	
цифровое	буквенно-цифровое		цифровое	буквенно-цифровое			Обозначение			
2100-2176	CCLNR2020K12-H2		2100-2177	CCLNL2020K12-H2		20×20	OCN-1203	CNUN-120408	CNUN-120408	BM4-8g-8.48.05
2100-2178	CCLNR2020K12-H4		2100-2179	CCLNL2020K12-H4			OCN-1204	CNUN-120808	—	
2100-2181	CCLNR2525M12-H3		2100-2182	CCLNL2525M12-H3		25×25		CNUN-120408	CNUN-120408	
2100-2183	CCLNR2525M12-H4		2100-2184	CCLNL2525M12-H4				CNUN-120808	—	
2100-2185	CCLNR3225P12-H3		2100-2186	CCLNL3225P12-H3		32×25		CNUN-120408	CNUN-120408	
2100-2187	CCLNR3225P12-H4		2100-2188	CCLNL3225P12-H4				CNUN-120808	—	
2100-2189	CCLNR3225P16-H3		2100-2191	CCLNL3225P16-H3			OCN-1604	—	CNUN-160412	BM5-8g-9.48.05
2100-2192	CCLNR3225P16-H4		2100-2193	CCLNL3225P16-H4				CNUN-160808	—	
2100-2194	CCLNR3232P12-H3		2100-2195	CCLNL3232P12-H3		32×32	OCN-1204	CNUN-120408	CNUN-120408	BM4-8g-8.48.05
2100-2196	CCLNR3232P12-H4		2100-2197	CCLNL3232P12-H4				CNUN-120808	—	
2100-2198	CCLNR3232P16-H3		2100-2199	CCLNL3232P16-H3			OCN-1604	—	CNUN-160412	BM5-8g-9.48.05
2100-2201	CCLNR3232P16-H4		2100-2202	CCLNL3232P16-H4				CNUN-160808	—	
2100-2203	CCLNR4040R12-H3		2100-2204	CCLNL4040R12-H3		40×40	OCN-1204	CNUN-120408	CNUN-120408	BM4-8g-8.48.05
2100-2205	CCLNR4040R12-H4		2100-2206	CCLNL4040R12-H4				CNUN-120808	—	
2100-2207	CCLNR4040R16-H3		2100-2208	CCLNL4040R16-H3			OCN-1604	—	CNUN-160412	BM5-8g-9.48.05
2100-2209	CCLNR4040R16-H4		2100-2211	CCLNL4040R16-H4				CNUN-160808	—	

Продолжение табл. 20

мм

Правые резцы			Левые резцы			Сечение резца $h \times b$ h13	h_1 j_s14	h_2	l	l_1 k16	l_2, не более	f ±0,5
Обозначение		Применяемость	Обозначение		Применяемость							
цифровое	буквенно-цифровое		цифровое	буквенно-цифровое								
2100-2176	CCLNR2020K12-H2		2100-2177	CCLNL2020K12-H2		20×20	20	30	12	125	36	25
2100-2178	CCLNR2020K12-H4		2100-2179	CCLNL2020K12-H4								
2100-2181	CCLNR2525M12-H3		2100-2182	CCLNL2525M12-H3		25×25	25	35	12 19*	150	36 45*	32
2100-2183	CCLNR2525M12-H4		2100-2184	CCLNL2525M12-H4								
2100-2185	CCLNR3225P12-H3		2100-2186	CCLNL3225P12-H3		32×25	32	42		170		
2100-2187	CCLNR3225P12-H4		2100-2188	CCLNL3225P12-H4								
2100-2189	CCLNR3225P16-H3		2100-2191	CCLNL3225P16-H3					16 19*		40 45*	
2100-2192	CCLNR3225P16-H4		2100-2193	CCLNL3225P16-H4								
2100-2194	CCLNR3232P12-H3		2100-2195	CCLNL3232P12-H3		32×32			12 19*		36 45*	40
2100-2196	CCLNR3232P12-H4		2100-2197	CCLNL3232P12-H4								
2100-2198	CCLNR3232P16-H3		2100-2199	CCLNL3232P16-H3					16 19*		40 45*	
2100-2201	CCLNR3232P16-H4		2100-2202	CCLNL3232P16-H4								
2100-2203	CCLNR4040R12-H3		2100-2204	CCLNL4040R12-H3		40×40	40	50	12 19*	200	36 45*	50
2100-2205	CCLNR4040R12-H4		2100-2206	CCLNL4040R12-H4								
2100-2207	CCLNR4040R16-H3		2100-2208	CCLNL4040R16-H3					16 19*		40 45*	
2100-2209	CCLNR4040R16-H4		2100-2211	CCLNL4040R16-H4								

* Изготовляются по заказу.

Примечание. Стружколом (поз. *4*) — по нормативно-технической документации.

Пример условного обозначения резца типа L, сечением $h \cdot b = 25 \cdot 25$ мм, длиной $l_1 = 150$ мм, оснащенного режущей пластиной CNUN-120408 по ГОСТ 19056—80, правого:

Резец CCLNR2525M12-Н3 ГОСТ 26611—85 с пластиной по ГОСТ 25003—81

или

Резец CCLNR2525M12-Н3 ГОСТ 26611—85 с пластиной по ГОСТ 19056—80

То же, цифровое:

Резец 2100-2181 ГОСТ 26611—85 с пластиной по ГОСТ 25003—81

или

Резец 2100-2181 ГОСТ 26611—85 с пластиной по ГОСТ 19056—80

Тип S

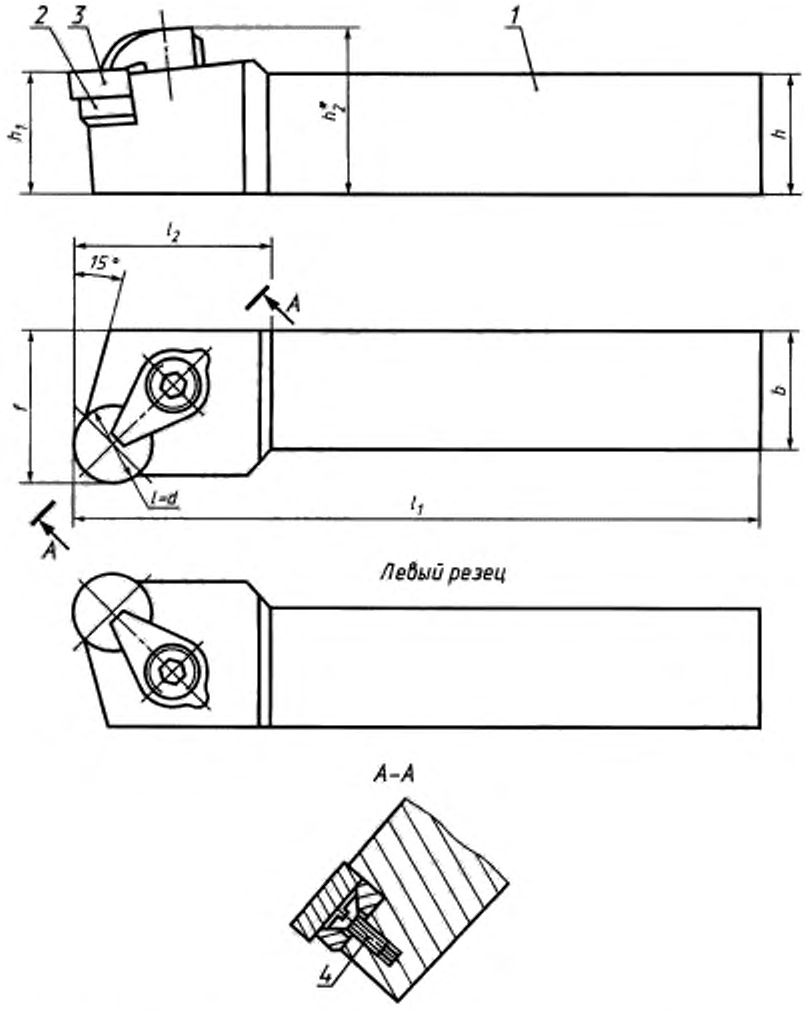

* Размер для справок.

1 — державка; *2* — опорная пластина по ГОСТ 19083—80; *3* — режущая пластина по ГОСТ 25003—81, ГОСТ 19069—80; *4* — винт по ГОСТ 17475—80

Черт. 21

Таблица 21

мм

Правые резцы			Левые резцы			Сечение резца $h \times b$ h13	h_1 j$_s$14	h_2	$l = d$	l_1 k16	l_2, не более	f ±0,5	Поз. 2 Пластина опорная по ГОСТ 19083—80 кол. 1	Поз. 3 Пластина режущая по ГОСТ 25003—81 кол. 1	Поз. 4 Винт по ГОСТ 17475—80 кол. 1
Обозначение		Применяемость	Обозначение		Применяемость								Обозначение		
цифровое	буквенно-цифровое		цифровое	буквенно-цифровое											
2100-2212	CRSNR1616H09-H1		2100-2213	CRSNL1616H09-H1		16×16	16	24	9	100	32	20	ORN-0903	RNGN-090400	BM3-8g×8.48.05
2100-2214	CRSNR2020K09-H1		2100-2215	CRSNL2020K09-H1		20×20	20	28		125		25		RNGN-090400	
2100-2216	CRSNR2020K09-H3		2100-2217	CRSNL2020K09-H3										RNGN-090700	
2100-2218	CRSNR2525M12-H1		2100-2219	CRSNL2025M12-H1		25×25	25	35	12	150	36	32	ORN-1203	RNGN-120400	BM4-8g×8.48.05
2100-2221	CRSNR3225P12-H1		2100-2222	CRSNL3225P12-H1		32×25	32	42		170		40		RNGN-120400	
2100-2223	CRSNR3225P12-H3		2100-2224	CRSNL3225P12-H3										RNGN-120800	
2100-2225	CRSNR3232P12-H1		2100-2226	CRSNL3232P12-H1		32×32								RNGN-120400	
2100-2227	CRSNR3232P12-H3		2100-2228	CRSNL3232P12-H3										RNGN-120800	
2100-2229	CRSNR4040R12-H1		2100-2231	CRSNL4040R12-H1		40×40	40	50		200		50		RNGN-120400	
2100-2232	CRSNR4040R12-H3		2100-2233	CRSNL4040R12-H3										RNGN-120800	

Пример условного обозначения резца типа S, сечением $h \times b = 25 \times 25$ мм, длиной $l_1 = 150$ мм, оснащенного режущей пластиной RNGN-120400, правого:

Резец CRSNR2525M12-H1 ГОСТ 26611—85

То же, цифровое:

Резец 2100-2218 ГОСТ 26611—85

2.1, 2.2. **(Измененная редакция, Изм. № 2).**

2.3. Допускается, по согласованию с заказчиком, изготовлять резцы измененной длины в соответствии с ГОСТ 26476—85.

2.4. Допускается в обозначении резцов глубину гнезда не указывать.

(Измененная редакция, Изм. № 1).

2.5. Элементы конструкции и геометрические параметры резцов указаны в приложении 1.

(Измененная редакция, Изм. № 2).

2.6. Технические условия — по ГОСТ 26613—85.

ПРИЛОЖЕНИЕ 1
Справочное

ЭЛЕМЕНТЫ КОНСТРУКЦИИ И ГЕОМЕТРИЧЕСКИЕ ПАРАМЕТРЫ РЕЗЦОВ

Элементы конструкции и геометрические параметры резцов указаны на черт. 1—12 и в табл. 1—12.

Типы G, A, T

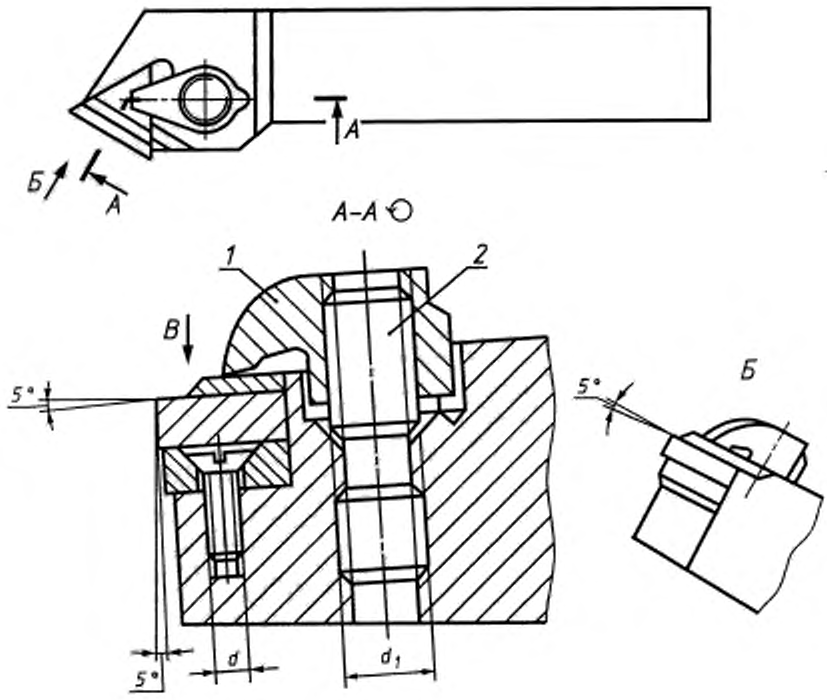

1 — прихват; *2* — винт

Черт. 1

В
Исполнение 1

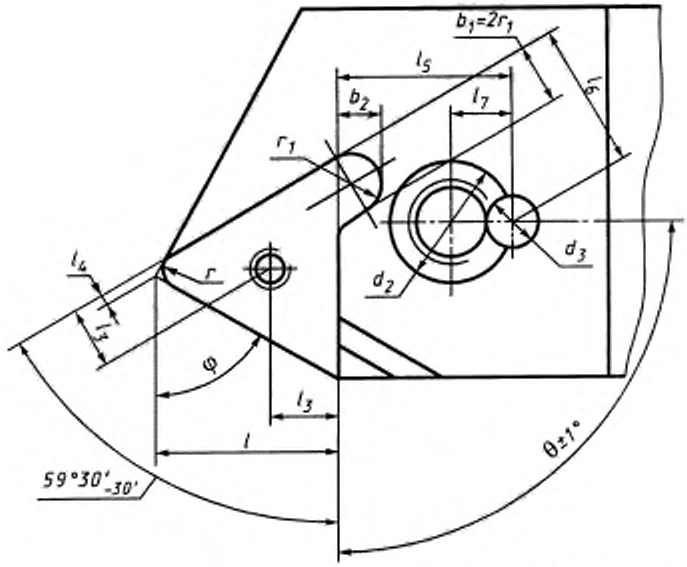

Исполнение 2
(остальное см. исполнение 1)

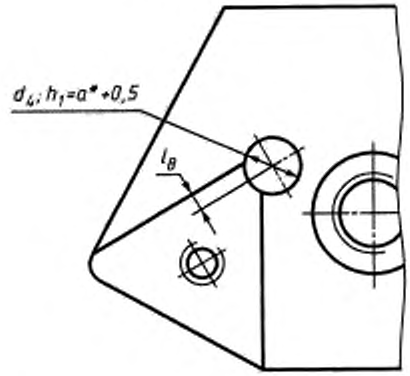

* Размер *a* приведен в табл. 1 настоящего стандарта.

Черт. 1 (продолжение)

Примечание. Вид В условно показан без режущей и опорной пластин и деталей крепления.

Таблица 1

мм

Сечение резца h b	b_2 +0,5	l h13	l_3 h12	l_4	l_c ±0,15 Тип G	l_c ±0,15 Тип A	l_c ±0,15 Тип T	l_6 ±0,15 Тип G	l_6 ±0,15 Тип A	l_6 ±0,15 Тип T	l_7 h12	l_8	d 7H	d_1 7H	d_2 B12	d_3 H12	d_4	r	r_1, не более	θ Тип G	θ Тип A	θ Тип T	φ Тип A; G	φ Тип T
12 12	2,8	8,2	3,1	0,5	11,8	10,3	11,3	8,7	11,7	5,4	4,0	1,4	M2	M6	8,2	4,2	4,5	0,4	2,0	90°	75°	105°	90°	60°
16 16	3,8	12,3	4,7	1,0	14,0	14,0	13,5	13,7	13,7	9,3	5,4	1,8	M3	M8 1	11,2	5,4	6,0	0,8	2,5					
20-20																								
25-25																								
32 25	4,5	17,2	6,4		16,4	16,4	15,6	15,9	15,9	10,8		2,0	M4				7,0	1,2	3,0					
32 32	3,8	12,3	4,7									1,8	M3				6,0	0,8	2,5					
	4,5	17,2	6,4									2,0	M4				7,0	1,2	3,0					
40 40	3,8	12,3	4,7									1,8	M3				6,0	0,8	2,5					
	4,5	17,2	6,4									2,0	M4				7,0	1,2	3,0					

Типы G, A, T

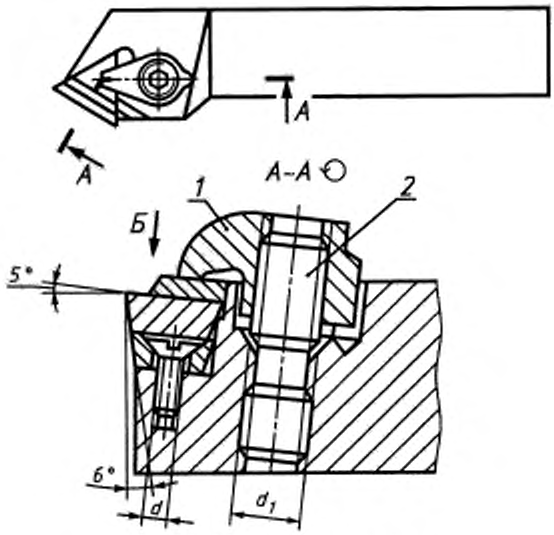

1 — прихват; *2* — винт

Черт. 2

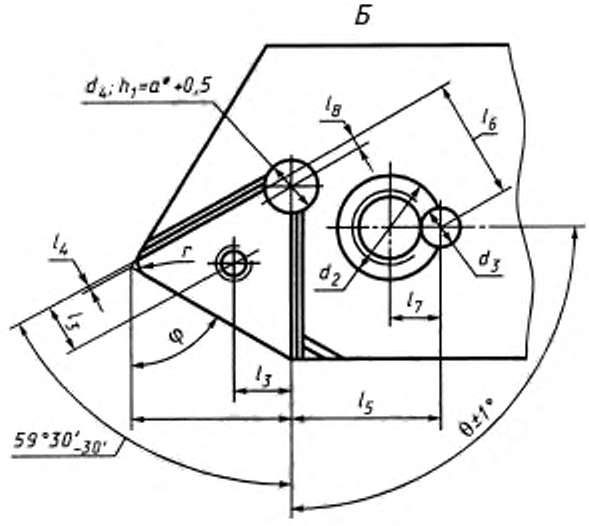

* Размер *a* приведен в табл. 1 настоящего стандарта.

Черт. 2 (продолжение)

Примечание. Вид Б условно показан без режущей и опорной пластин и деталей крепления.

Таблица 2

мм

Сечение резца $h \times b$	l h13	l_0 h12	l_4	l_1 ±0,15 Тип G	l_1 ±0,15 Тип A	l_1 ±0,15 Тип T	l_6 ±0,16 Тип G	l_6 ±0,16 Тип A	l_6 ±0,16 Тип T	L h12	l_8	d 7H	d_1 7H	d_2 B12	d_3 H12	d_4	r	θ Тип G	θ Тип A	θ Тип T	φ Тип A; G	φ Тип T
12 12	6,6	2,5	0,5	12,3	10,8	11,8	8,7	11,7	5,4	4,0	0,5	M2	M6	8,2	4,2	4,5	0,4	90°	75°			
16 16	10,2	4,0	1,0	14,5	14,5	14,0	13,2	13,2	8,8	5,4	1,0	M3	M8 1	11,2	5,4	6,0	0,8	90°		105°	90°	60°
20 20																						
25 25																						
32 25	14,2	5,3		16,9	16,9	16,3	15,2	15,2	10,1		0,8	M4				7,0	1,2					
32 32	10,2	4,0									1,0	M3				6,0	0,8					
	14,2	5,3									0,8	M4				7,0	1,2					
40 40	10,2	4,0									1,0	M3				6,0	0,8					
	14,2	5,3									0,8	M4				7,0	1,2					

Типы R, B, D

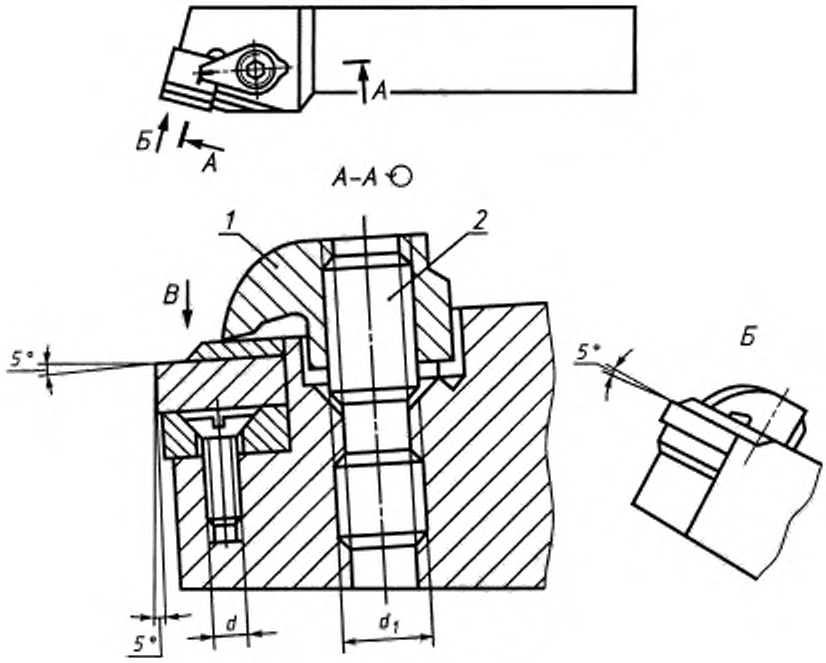

1 — прихват; *2* — винт

Черт. 3

Тип S

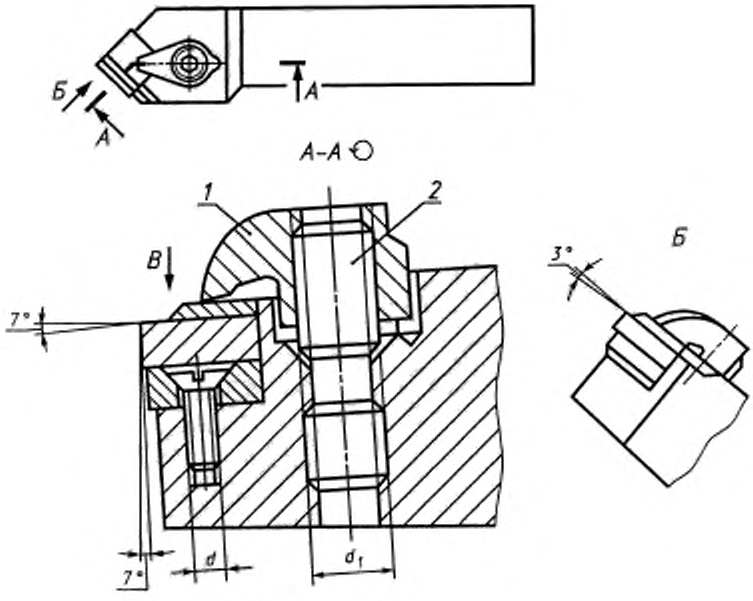

1 — прихват; *2* — винт

Черт. 3 (продолжение)

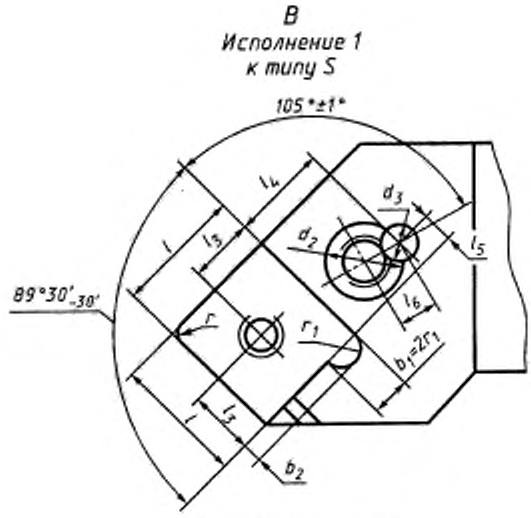

Черт. 3 (продолжение)

Примечание. Вид В условно показан без режущей и опорной пластин и деталей крепления.

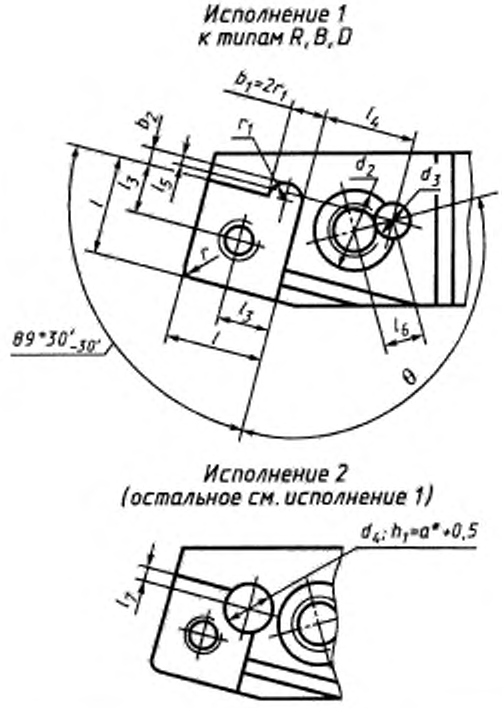

* Размер *a* приведен в табл. 1 настоящего стандарта.

Черт. 3

Таблица 3

мм

Сечение резца $h \cdot b$	Тип	b_2	l h13	l_3 h12	l_4 ±0,15 Тип			l_5 ±0,15 Тип			l_6	l_7 Тип			d 7H	d_1 7H	d_2 B12	d_3 H12	d_4	r	r_1	θ Тип			
					R, B	S	D	R, B	S	D		R, B	S	D								R	B	S	D
12·12	R; S	2,2	8,7	4,7	10,1	10,1	6,8	0,25	0,25	6,8	4,0	1,0	1,0	0,6	M3	M6	8,2	4,2	4,0	0,4	2,0	105°			
16·16	5; B; 11; 13																								
	5; 11	2,7	12,0	6,3	13,2	13,2	9,1	0,3	0,3	9,1		1,6	1,6	1,0	M4	M8 1	11,2			0,8	2,5				
20·20	7; D	2,2	8,7	4,7	9,9	10,1	6,8	1,5	0,25	6,8		1,0	1,0	0,6	M3	M6	8,2	5,4	5,5	0,4	2,0	110°	105°	135°	
	5; 7; 11; 13	2,7	12,0	6,3	12,2	13,0	9,0	1,4	0,0	9,0		1,6	1,6	1,0	M4	M8 1	11,2			0,8	2,5				
25·25	5; 11	3,2	14,8	7,8	14,0	14,6	9,7	1,3	0,6	9,7		1,0	1,0	0,5	M5					1,2	3,0				
32·25	5; 7; 11; 13	2,7	12,0	6,3	13,2	13,2	9,1	0,3	0,3	9,1	5,4	1,6	1,6	1,0	M4					0,8	2,5	105°			
32·32		3,2	14,8	7,8	14,6	14,6	9,7	0,6	0,6	9,7		1,0	1,0	0,5	M5					1,2	3,0				
40·40			18,0	9,5	14,3	14,3	9,2	0,7	0,7	9,2		1,5	1,5	0,8	M6				6,5						
			14,8	7,8	14,6	14,6	9,7	0,6	0,6	9,7		1,0	1,0	0,5	M5				5,5						
			18,0	9,5	14,3	14,3	9,2	0,7	0,7	9,2		1,5	1,5	0,8	M6				6,5						

Типы R, B, S, D

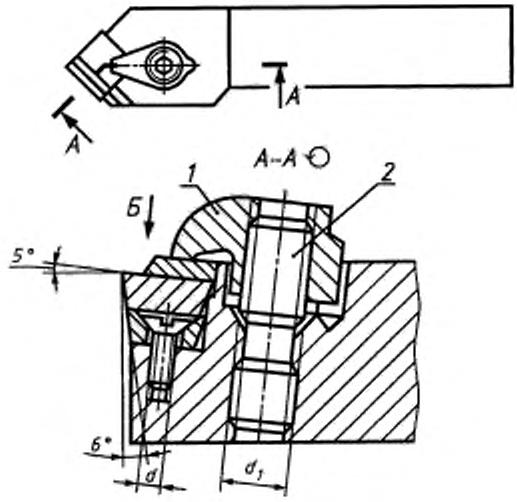

1 — прихват; *2* — винт

Черт. 4

Вид Б (повернуто)

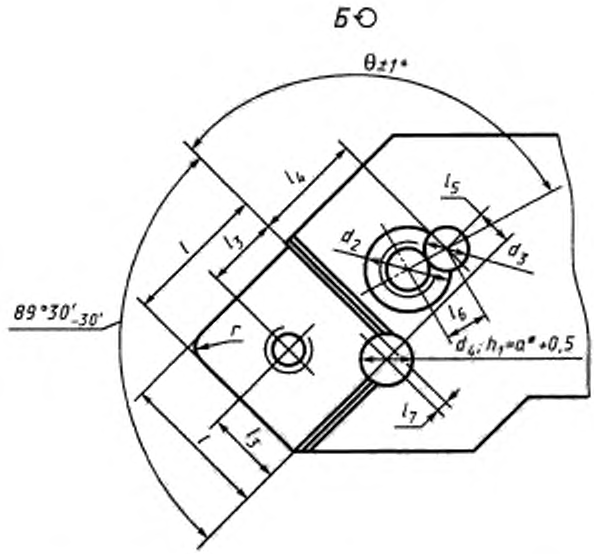

* Размер *a* приведен в табл. 1 настоящего стандарта.

Черт. 4 (продолжение)

Примечание. Вид Б условно показан без режущей и опорной пластин и деталей крепления.

Таблица 4

мм

Сечение резца h b	Тип	l h13	l_2 h12	l_4 +0,15 Тип			l_5 +0,15 Тип			l_6	l_7 Тип			d 7H	d_1 7H	d_2 B12	d_3 H12	d_4	r	θ Тип		
				R, B	S	D	R, B	S	D		R; B	S	D							B; R	S	D
12 12	R; S	7,2	4,1	10,6	10,6	7,3	0,7	0,7	7,3	4,0	1,0	1,0	0,6	M3	M6	8,2	4,2	4,0	0,4	105°	105°	135°
16 16	6; 12; B; D																					
	6; 12	10,4	5,7	13,7	13,7	9,6	0,8	0,8	9,6		1.6	1,6	1,0	M4	M 8 1	11,2			0,8			
20 20	8; 14	7.2	4,1	10,4	10,6	7,3	2,0	0,7	7,3		1,0	1,0	0,6	M3	M6	8,2			0,4			
	6; 8; 12; 14	10,4	5,7	13,0	13,7	9,7	2,3	0,8	9,7		1.6	1,6	1,0	M4	M 8 1	11,2	5,4	5.5	0,8	110°		
25 25	6; 12	12,6	6,9	14,7	15,3	10,4	2,0	0,2	10,4		1,0	1,0	0,5	M5					1,2			
32 25	6; 8; 12; 14	10,4	5,7	13,7	13,7	9,6	0,8	0,8	9,6	5,4	1.6	1,6	1,0	M4					0,8	105°		
32 32		12,6	6,9	15,3	15,3	10,4	0,2	0,2	10,4		1,0	1,0	0,5	M5					1,2			
40 40		15,8	8,5	15,0	15,0	9,9	—	—	9,9		1,5	1,5	0,8	M6								
		12,6	6,9	15,3	15,3	10,4	0,2	0,2	10,4		1,0	1,0	0,5	M5								
		15,8	8,5	15,0	15,0	9,9	—	—	9,9		1,5	1,5	0,8	M6								

Тип F

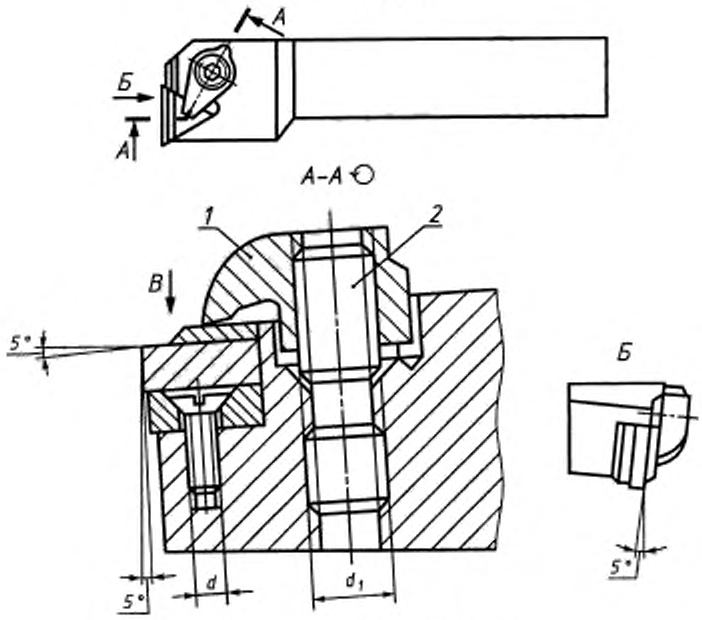

1 — прихват; *2* — винт

Черт. 5

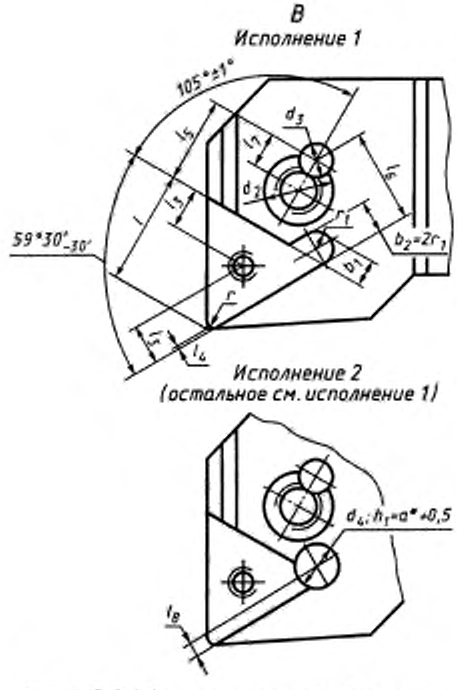

* Размер *a* приведен в табл. 1 настоящего стандарта.

Черт. 5 (продолжение)

Примечание. Вид В условно показан без режущей и опорной пластин и деталей крепления.

Таблица 5

мм

Сечение резца $h \times b$	l h13	l_3 h12	l_4	l_5 ±0,15	l_6 ±0,15	l_7 H12	l_8	b_1	d 7H	d_1 7H	d_2 B12	d_3 H12	d_4	r	r_1, не более
16×16	8,2	3,1	0,5	11,3	5,9	4,0	0,5	2,8	M2	M6	8,2	4,2	4,5	0,4	2,0
20×20	12,3	4,7	1,0	13,5	9,3	5,4	1,0	3,8	M3	M8×1	11,2	5,4	6,0	0,8	2,5
25×25															
32×25	17,2	6,4		15,6	10,8		0,8	4,5	M4				7,0	1,2	3,0
32×32	12,3	4,7		13,5	9,3		1,0	3,8	M3				6,0	0,8	2,5
	17,2	6,4		15,6	10,8		0,8	4,5	M4				7,0	1,2	3,0
40×40	12,3	4,7		13,5	9,3		1,0	3,8	M3				6,0	0,8	2,5
	17,2	6,4		15,6	10,8		0,8	4,5	M4				7,0	1,2	3,0

Тип F

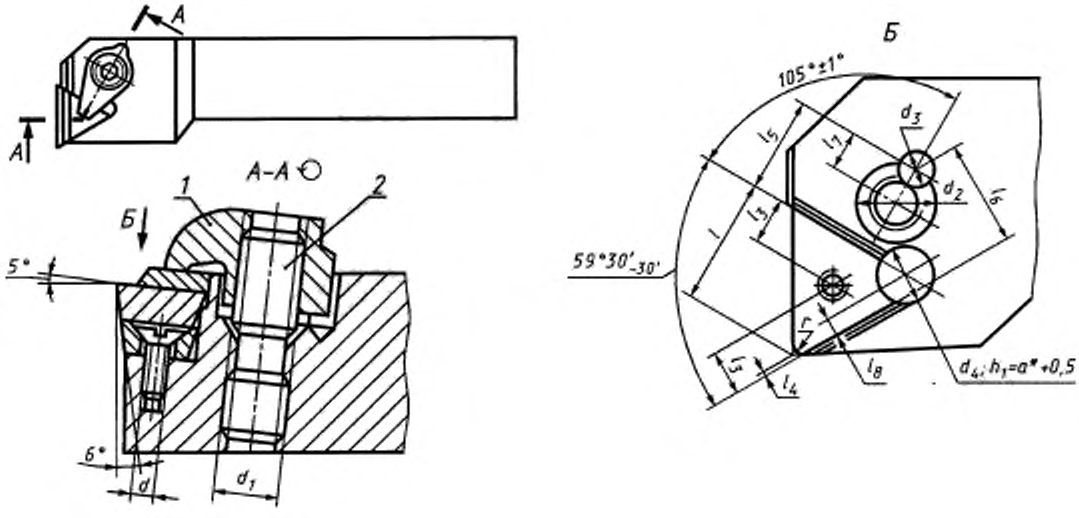

1 — прихват; *2* — винт

* Размер *a* приведен в табл. 1 настоящего стандарта.

Черт. 6 (продолжение)

Примечание. Вид Б условно показан без режущей и опорной пластин и деталей крепления.

Таблица 6

мм

Сечение резца $h \times b$	l h13	l_3 h12	l_4	l_5 ±0,15	l_6 ±0,15	l_7 H12	l_8	d 7H	d_1 7H	d_2 B12	d_3 H12	d_4	r
16×16	6,6	2,5	0,5	11,8	5,4	4,0	0,5	M2	M6	8,2	4,2	4,5	0,4
20×20	10,2	4,0	1,0	14,0	8,8	5,4	1,0	M3	M8×1	11,2	5,4	6,0	0,8
25×25													
32×25	14,2	5,3		16,3	10,1		0,8	M4				7,0	1,2
32×32													
40×40													

Тип К

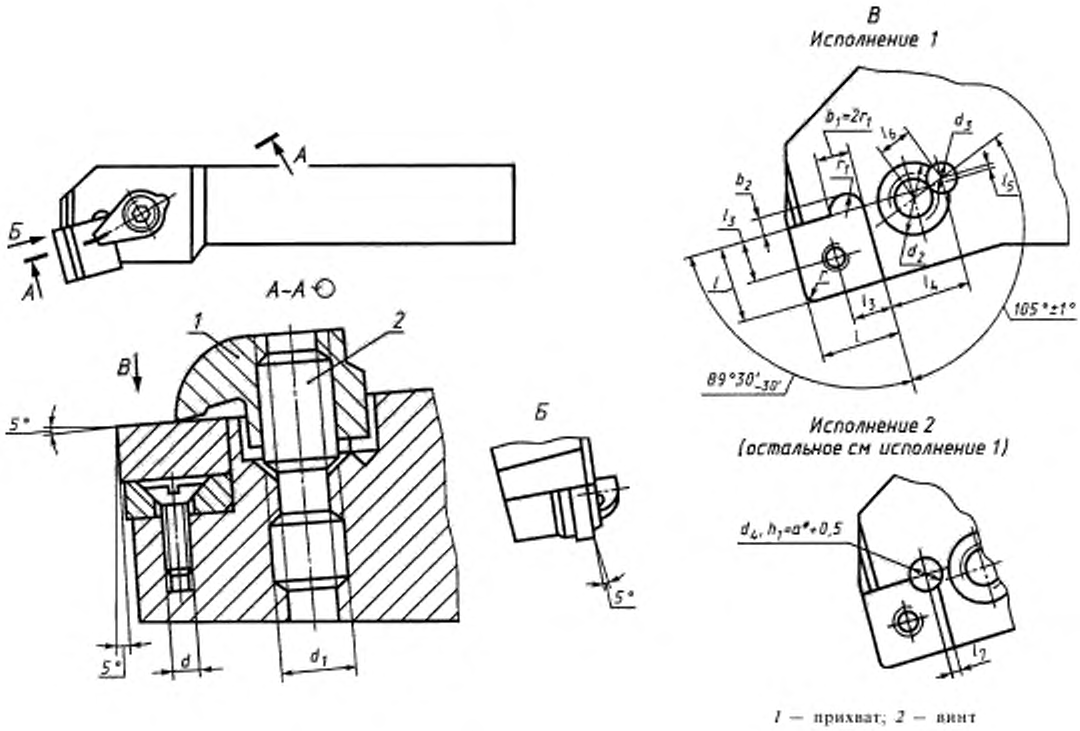

1 — прихват; *2* — винт

* Размер *a* приведен в табл. 1 настоящего стандарта.

Черт. 7 (продолжение)

Примечание. Вид В условно показан без режущей и опорной пластин и деталей крепления.

Таблица 7

мм

Сечение резца $h \times b$	l h13	l_1 h12	l_4 ±0,15	l_5 ±0,15	l_6 H12	l_7	b_2	d 7H	d_1 7H	d_2 B12	d_3 H12	d_4	r	r_1, не более
12-12	8,7	4,7	10,1	0,25	4,0	1,9	2,2	M3	M6	8,2	4,2	4,0	0,4	2,0
16-16	11,8	6,3	12,2	0,0	5,4	2,6	2,7	M4	M8·1	11,2	5,4	5,5	0,8	2,5
20-20														
25-25														
	14,9	7,9	14,6	0,6				M5						
32-25	11,8	6,3	12,2	0,0				M4						
	18,0	9,9	14,3	0,7		3,0	3,2	M6				6,5		3,0
32-32	14,9	7,9	14,6	0,6		2,6	2,7	M5				5,5	1,2	2,5
	18,0	9,4	14,3	0,7		3,0	3,2	M6				6,5		3,0
40-40	14,9	7,9	14,6	0,6		2,6	2,7	M5				5,5		2,5
	18,0	9,9	14,3	0,7		3,0	3,2	M6				6,5		3,0

Тип К

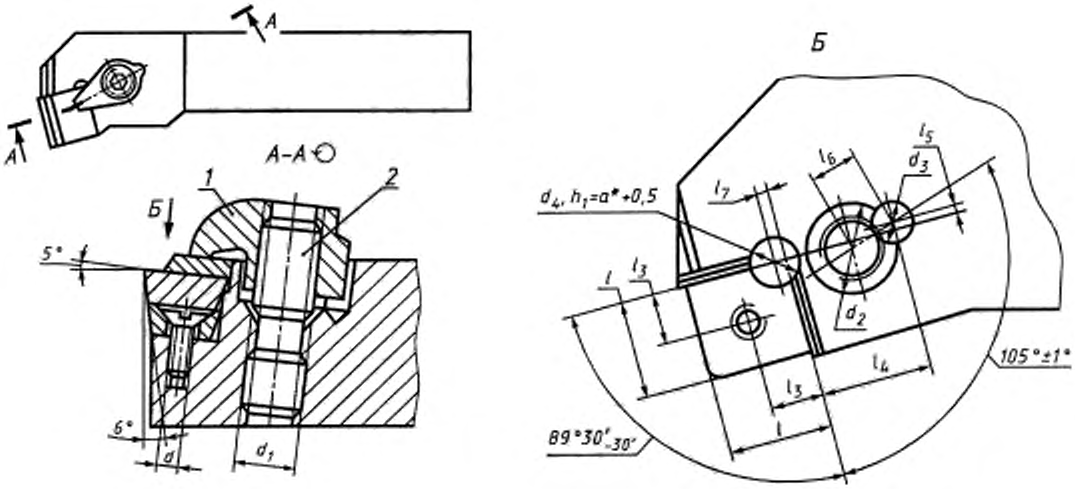

1 — прихват; *2* — винт

* Размер *a* приведен в табл. 1 настоящего стандарта.

Черт. 8

Примечание. Вид Б условно показан без режущей и опорной пластин и деталей крепления.

Таблица 8

мм

Сечение резца $h \times b$	l h13	l_1 h12	l_4 ±0,15	l_5 ±0,15	l_6 H12	l_7	d 7H	d_1 7H	d_2 B12	d_3 H12	d_4	r
12-12	7,2	4,1	10,6	0,7	4,0	1,1	M3	M6	8,2	4,2	4,0	0,4
16-16	10,4	5,7	13,0	0,8	5,4	1,6	M4	M8·1	11,2	5,4	5,5	0,8
20-20												
25-25	12,6	6,9	15,3	0,2			M5					
32-25	10,4	5,7	13,7	0,8			M4					
32-32	12,6	6,9	15,3	0,2			M5					
	15,8	8,5	15,0	—			M6				6,5	
40-40	12,6	6,9	15,3	0,2			M5				5,5	1,2
	15,8	8,5	15,0	—			M6				6,5	

Тип L

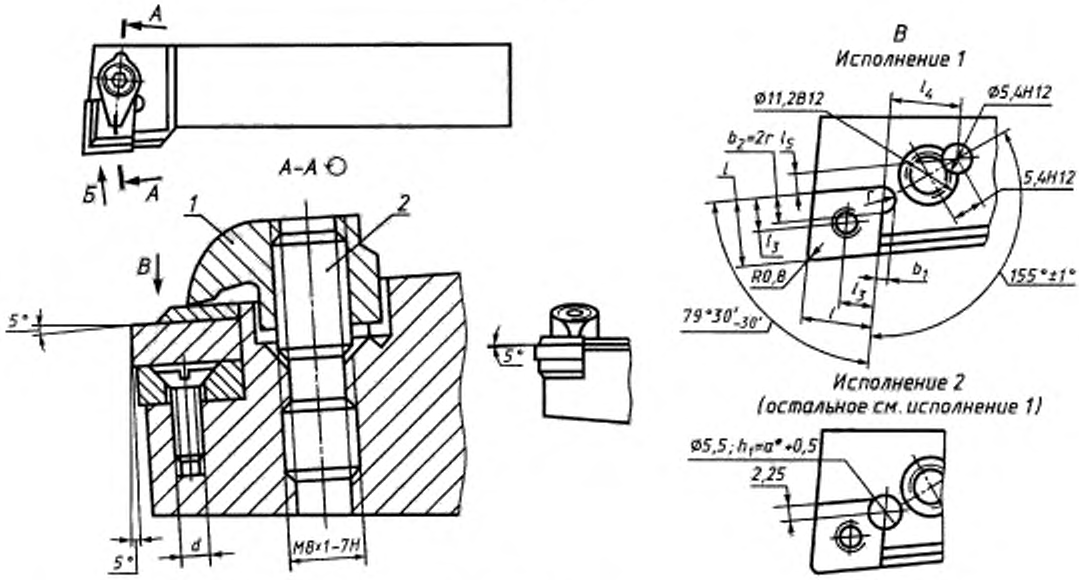

1 — прихват; *2* — винт

* Размер *a* приведен в табл. 1 настоящего стандарта.

Черт. 9 (продолжение)

Примечание. Вид В условно показан без режущей и опорной пластин и деталей крепления.

Таблица 9

мм

Сечение резца $h \times b$ h13	b_1 +0,5	l h13	l_3 h12	l_4 ±0,15	l_5 ±0,15	d 7H	r
20×20	2,7	12,0	6,3	11,8	5,0	M4	2,5
25×25							
32×25							
	3,5	14,7	7,8	12,4	6,0	M5	3,0
32×32	3,0	12,0	6,3	12,1	5,0	M4	2,5
	3,5	14,7	7,8	12,4	6,0	M5	3,0
40×40	3,0	12,0	6,3	12,1	5,0	M4	2,5
	3,5	14,7	7,8	12,4	6,0	M5	3,0

Тип S

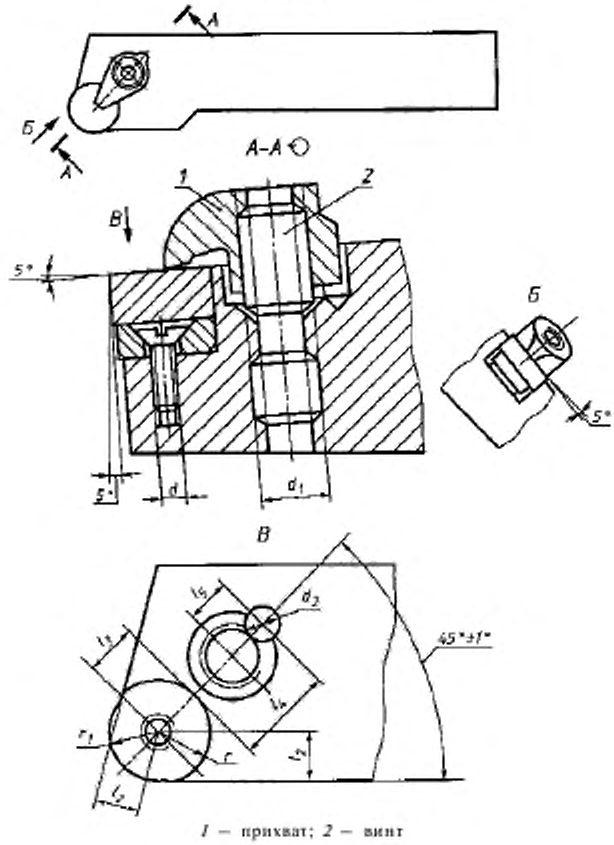

1 — прихват; *2* — винт

Черт. 10

Черт. 10 (продолжение)

Примечание. Вид В условно показан без режущей и опорной пластин и деталей крепления.

Таблица 10

мм

Сечение резца h b h13	d 7H	d_1 7H	d_2 H12	l_2 h13	l_3 h12	l_4 ±0,15	l_5 H12	r h12	r_1 h13
16-16	M3	M6	4,2	4,2	4,7	9,2	4,0	4,76	4,65
20-20									
25-25	M4	M8·1	5,4	5,9	6,4	12,0	5,4	6,35	6,25
32-25									
32-32									
40-40									

Прихват (поз. *1*)

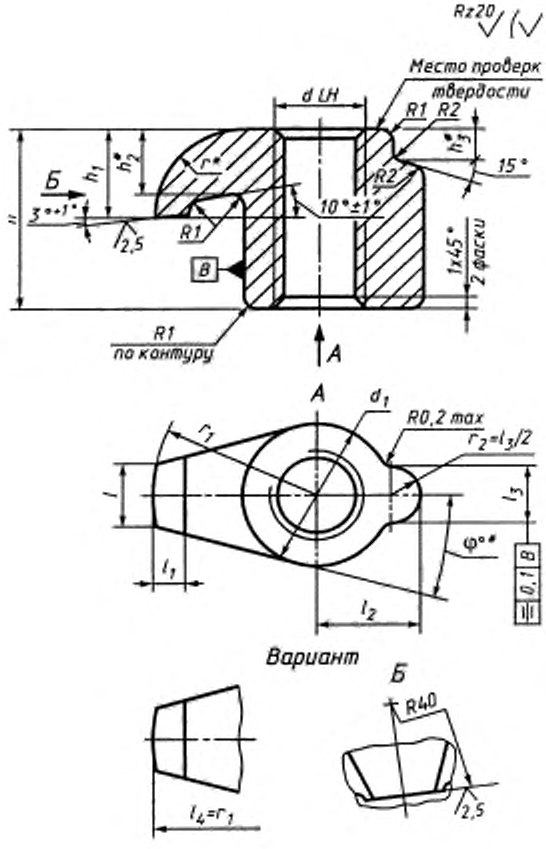

* Размеры для справок.

Черт. 11

Таблица 11

мм

φ	l ±0,2	l_1 ±0,2	l_2 ±0,2	l_3 ±0,2	h ±0,2	h_1 ±0,2	h_2	h_3	dLH 7H	d_1 ±0,2	r	r_1
16°	2,8	1,8	5,8	3,8	9,5	5,5	3,5	2,7	M6	8	5,0	10
	4,0	3,0	7,8	4,8	15,0	7,5	5,0	3,7	M8·1	11	6,5	13
13°	4,6	4,0			16,0	8,0	5,5	5,0				16

Винт (поз. *2*) с разнонаправленной резьбой к прихвату (поз. *1*)

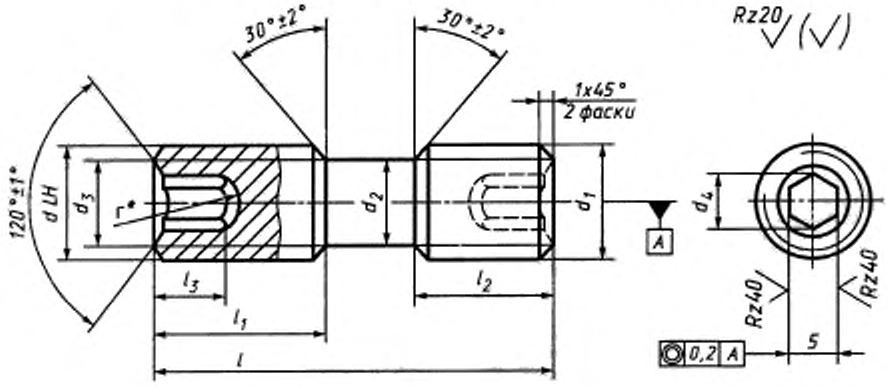

Вариант исполнения

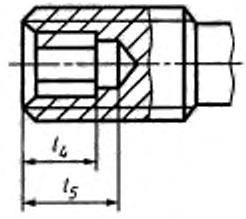

* Размер для справок.

Черт. 12

Таблица 12

мм

l ± IT16/2	l_1	l_2	l_3 ± IT16/2	l_4 ± IT16/2	l_5 ± IT16/2	dLH 6g	d_1 6g	d_2	d_3	d_4	S H11	r
18	9	6	6	6	9	M6	M6	4,8	3,0	2,9	2,5	1,9
20		8										
26	10	10	7	7	10	M8·1	M8·1	6,5	5,5	4,6	4,0	3,0
30		13										

ПРИЛОЖЕНИЕ 1. **(Измененная редакция, Изм. № 1).**
ПРИЛОЖЕНИЕ 2. **(Исключено, Изм. № 2).**

gost.e-ecolog.ru