УДК 621.979.07:006.354 Группа Г21

ГОСУДАРСТВЕННЫЙ СТАНДАРТ СОЮЗА ССР

ПАКЕТЫ ТРЕХКАССЕТНЫХ ПРЕСС-ФОРМ ДЛЯ ИЗГОТОВЛЕНИЯ МАНЖЕТ ГИДРАВЛИЧЕСКИХ УСТРОЙСТВ

Конструкция и размеры

Sets of three-cassette press moulds for manufacturing rubber U-packing seals. Design and dimensions

ГОСТ 26617—85

ОКП 39 6381

Постановлением Государственного комитета СССР по стандартам от 26 сентября 1985 г. № 3057 срок введения установлен

с 01.07.86

Несоблюдение стандарта преследуется по закону

1. Настоящий стандарт распространяется на пакеты для изготовления резиновых уплотнительных манжет по ГОСТ 14896—84 типов 1 и 3 размерами от 18×10 до 160×140 мм.

Пакеты предназначены для установки в блоки трехкассетных пресс-форм по ГОСТ 24318—80 и ГОСТ 25109—82.

2. Конструкция и размеры пакетов должны соответствовать указанным на черт. 1 и в табл. 1, 2.

Издание официальное **Перепечатка воспрещена**

★

gost.e-ecolog.ru

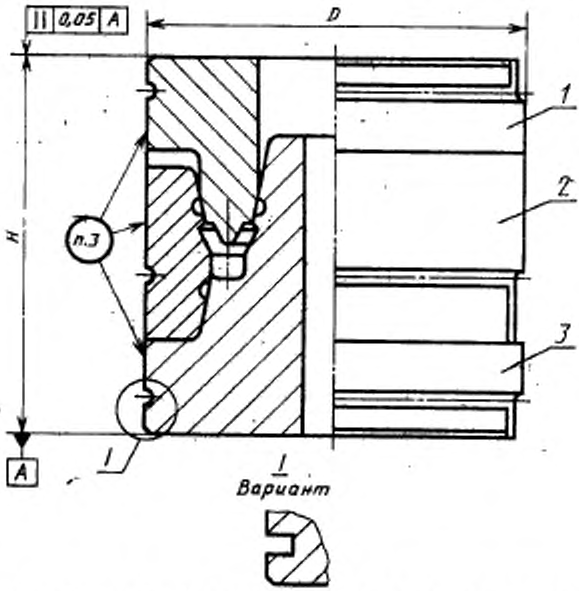

1—пуансон по табл. 1—4; 2—обойма по табл. 1, 2, 5, 6; 3—матрица по табл. 1, 2, 7, 8

Черт. 1

Таблица 1

Обозначение пакета	Применяемость	Обозначение типоразмера манжеты	D, мм	H (пред. откл. —0,1), мм	Масса, кг, не более	Поз. 1 Пуансон Кол. 1	Поз. 2 Обойма Кол. 1	Поз. 3 Матрица Кол. 1
						Обозначение		
1017—4251		1—18×10	38	60	0,520	1017—4251/001	1017—4251/002	1017—4251/003
1017—4252		1—20×12			0,513	1017—4252/001	1017—4252/002	1017—4252/003
1017—4253		1—22×14			0,511	1017—4253/001	1017—4253/002	1017—4253/003
1017—4254		1—25×15	42		0,626	1017—4254/001	1017—4254/002	1017—4254/003
1017—4255		1—26×16	45		0,724	1017—4255/001	1017—4255/002	1017—4255/003
1017—4256		1—28×18			0,714	1017—4256/001	1017—4256/002	1017—4256/003
1017—4257		1—30×20			0,720	1017—4257/001	1017—4257/002	1017—4257/003
1017—4258		1—32×22	53		0,991	1017—4258/001	1017—4258/002	1017—4258/003
1017—4259		1—35×25			0,962	1017—4259/001	1017—4259/002	1017—4259/003
1017—4261		1—36×26			0,957	1017—4261/001	1017—4261/002	1017—4261/003
1017—4262		1—37×27	60		1,245	1017—4262/001	1017—4262/002	1017—4262/003
1017—4263		1—38×28			1,238	1017—4263/001	1017—4263/002	1017—4263/003
1017—4264		1—40×30			1,227	1017—4264/001	1017—4264/002	1017—4264/003
1017—4265		1—42×32	63		1,351	1017—4265/001	1017—4265/002	1017—4265/003
1017—4266		1—45×35			1,331	1017—4266/001	1017—4266/002	1017—4266/003
1017—4267		1—46×36	71		1,692	1017—4267/001	1017—4267/002	1017—4267/003
1017—4268		1—50×40			1,662	1017—4268/001	1017—4268/002	1017—4268/003
1017—4269		1—55×45			1,610	1017—4269/001	1017—4269/002	1017—4269/003

Продолжение табл. 1

Обозначение пакета	Применяемость	Обозначение типоразмера манжеты	D, мм	H (пред. откл. −0,1), мм	Масса, кг, не более	Поз. 1 Пуансон Кол.1	Поз. 2 Обойма Кол. 1	Поз. 3 Матрица Кол. 1
						Обозначение		
1017—4271		1—56×46	71	60	1,590	1017—4271/001	1017—4271/002	1017—4271/003
1017—4272		1—60×50	75		1,794	1017—4272/001	1017—4272/002	1017—4272/003
1017—4273		1—63×48	85	70	2,723	1017—4273/001	1017—4273/002	1017—4273/003
1017—4274		1—70×55	95		3,299	1017—4274/001	1017—4274/002	1017—4274/003
1017—4275		1—71×56			3,285	1017—4275/001	1017—4275/002	1017—4275/003
1017—4276		1—78×68	105		3,847	1017—4276/001	1017—4276/002	1017—4276/003
1017—4277		1—80×65			3,835	1017—4277/001	1017—4277/002	1017—4277/003
1017—4278		1—85×70			3,518	1017—4278/001	1017—4278/002	1017—4278/003
1017—4279		1—90×75	125		5,506	1017—4279/001	1017—4279/002	1017—4279/003
1017—4281		1—100×80			5,186	1017—4281/001	1017—4281/002	1017—4281/003
1017—4282		1—110×90	135		5,856	1017—4282/001	1017—4282/002	1017—4282/003
1017—4283		1—120×100			4,843	1017—4283/001	1017—4283/002	1017—4283/003
1017—4284		1—125×105	170	80	9,247	1017—4284/001	1017—4284/002	1017—4284/003
1017—4285		1—130×110			8,354	1017—4285/001	1017—4285/002	1017—4285/003
1017—4286		1—140×120	180		9,623	1017—4286/001	1017—4286/002	1017—4286/003
1017—4287		1—145×125			8,150	1017—4287/001	1017—4287/002	1017—4287/003
1017—4288		1—160×140			7,798	1017—4288/001	1017—4288/002	1017—4288/003

Таблица 2

Обозначение пакета	Применяемость	Обозначение типоразмера манжеты	D, мм	H (пред. откл. —0,1), мм	Масса, кг, не более	Поз. 1 Пуансон Кол. 1	Поз. 2 Обойма Кол. 1	Поз. 3 Матрица Кол. 1
						Обозначение		
1017—4289		3—18×10	38	60	0,523	1017—4289/001	1017—4289/002	1017—4289/003
1017—4291		3—20×12			0,518	1017—4291/001	1017—4291/002	1017—4291/003
1017—4292		3—22×14			0,515	1017—4292/001	1017—4292/002	1017—4292/003
1017—4293		3—24×16	42		0,583	1017—4293/001	1017—4293/002	1017—4293/003
1017—4294		3—22×10	45		0,753	1017—4294/001	1017—4294/002	1017—4294/003
1017—4295		3—24×12			0,737	1017—4295/001	1017—4295/002	1017—4295/003
1017—4296		3—25×13			0,731	1017—4296/001	1017—4296/002	1017—4296/003
1017—4297		3—28×16			0,692	1017—4297/001	1017—4297/002	1017—4297/003
1017—4298		3—30×18			0,688	1017—4298/001	1017—4298/002	1017—4298/003
1017—4299		3—32×20	53		0,996	1017—4299/001	1017—4299/002	1017—4299/003
1017—4301		3—36×24			0,979	1017—4301/001	1017—4301/002	1017—4301/003
1017—4302		3—30×14	45	70	0,837	1017—4302/001	1017—4302/002	1017—4302/003
1017—4303		3—32×16	53		1,171	1017—4303/001	1017—4303/002	1017—4303/003
1017—4304		3—36×20			1,155	1017—4304/001	1017—4304/002	1017—4304/003
1017—4305		3—38×22	60		1,467	1017—4305/001	1017—4305/002	1017—4305/003

Продолжение табл. 2

Обозначение пакета	Применяемость	Обозначение типоразмера манжеты	D, мм	H (пред. откл. −0,1), мм	Масса, кг, не более	Поз. 1 Пуансон Кол. 1	Поз. 2 Обойма Кол. 1	Поз. 3 Матрица Кол. 1
						Обозначение		
1017—4306		3—40×24	60	70	1,468	1017—4306/001	1017—4306/002	1017—4306/003
1017—4307		3—40×20			1,441	1017—4307/001	1017—4307/002	1017—4307/003
1017—4308		3—42×22	63		1,589	1017—4308/001	1017—4308/002	1017—4308/003
1017—4309		3—45×25			1,570	1017—4309/001	1017—4309/002	1017—4309/003
1017—4311		3—47×27	71		1,447	1017—4311/001	1017—4311/002	1017—4311/003
1017—4312		3—48×28			1,973	1017—4312/001	1017—4312/002	1017—4312/003
1017—4313		3—50×30			1,942	1017—4313/001	1017—4313/002	1017—4313/003
1017—4314		3—52×32			1,899	1017—4314/001	1017—4314/002	1017—4314/003
1017—4315		3—56×36	75		2,190	1017—4315/001	1017—4315/002	1017—4315/003
1017—4316		3—60×40			2,144	1017—4316/001	1017—4316/002	1017—4316/003
1017—4317		3—63×43	85		2,815	1017—4317/001	1017—4317/002	1017—4317/003
1017—4318		3—65×45			2,789	1017—4318/001	1017—4318/002	1017—4318/003
1017—4319		3—70×50	95		3,487	1017—4319/001	1017—4319/002	1017—4319/003
1017—4321		3—76×56	105		3,963	1017—4321/001	1017—4321/002	1017—4321/003
1017—4322		3—80×60			3,825	1017—4322/001	1017—4322/002	1017—4322/003

Продолжение табл. 2

Обозначение пакета	Применяемость	Обозначение типоразмера манжеты	*D*, мм	*H* (пред. откл. −0,1), мм	Масса, кг, не более	Поз. 1 Пуансон Кол. 1	Поз. 2 Обойма Кол. 1	Поз. 3 Матрица Кол. 1
						Обозначение		
1017—4323		3—83×63	105	70	3,976	1017—4323/001	1017—4323/002	1017—4323/003
1017—4324		3—90×70	125		5,393	1017—4324/001	1017—4324/002	1017—4324/003
1017—4325		3—100×80			4,902	1017—4325/001	1017—4325/002	1017—4325/003
1017—4326		3—75×50	105	80	4,154	1017—4326/001	1017—4326/002	1017—4326/003
1017—4327		3—80×55			4,050	1017—4327/001	1017—4327/002	1017—4327/003
1017—4328		3—81×56			3,736	1017—4328/001	1017—4328/002	1017—4328/003
1017—4329		3—88×63			3,599	1017—4329/001	1017—4329/002	1017—4329/003
1017—4331		3—90×65	125		5,631	1017—4331/001	1017—4331/002	1017—4331/003
1017—4332		3—95×70			5,055	1017—4332/001	1017—4332/002	1017—4332/003
1017—4333		3—100×75			4,917	1017—4333/001	1017—4333/002	1017—4333/003
1017—4334		3—105×80	135		4,999	1017—4334/001	1017—4334/002	1017—4334/003
1017—4335		3—110×85			5,592	1017—4335/001	1017—4335/002	1017—4335/003
1017—4336		3—75×45	105		4,127	1017—4336/001	1017—4336/002	1017—4336/003
1017—4337		3—80×50			4,026	1017—4337/001	1017—4337/002	1017—4337/003

Продолжение табл. 2

Обозначение пакета	Применяемость	Обозначение типоразмера манжеты	*D*, мм	*H* (пред. откл. −0,1), мм	Масса, кг, не более	Поз. 1 Пуансон Кол. 1	Поз. 2 Обойма Кол. 1	Поз. 3 Матрица Кол. 1
						Обозначение		
1017—4338		3—86×56	105	80	3,574	1017—4338/001	1017—4338/002	1017—4338/003
1017—4339		3—90×60	125		5,619	1017—4339/001	1017—4339/002	1017—4339/003
1017—4341		3—93×63			5,079	1017—4341/001	1017—4341/002	1017—4341/003
1017—4342		3—100×70			4,881	1017—4342/001	1017—4342/002	1017—4342/003
1017—4343*		3—110×80	135		5,503	1017—4343/001	1017—4343/002	1017—4343/003
1017—4344		3—120×90			4,616	1017—4344/001	1017—4344/002	1017—4344/003
1017—4345		3—125×95	170		10,883	1017—4345/001	1017—4345/002	1017—4345/003
1017—4346		3—130×100			9,719	1017—4346/001	1017—4346/002	1017—4346/003
1017—4347		3—140×110			9,326	1017—4347/001	1017—4347/002	1017—4347/003
1017—4348		3—155×125	180		9,639	1017—4348/001	1017—4348/002	1017—4348/003
1017—4349		3—160×130			9,534	1017—4349/001	1017—4349/002	1017—4349/003

Пример условного обозначения пакета для изготовления манжеты 1—18×10 из резины со средней усадкой 1,5%:

ПАКЕТ 1017—4251 1,5 ГОСТ 26617—85

То же, для изготовления манжеты 3—18×10:

ПАКЕТ 1017—4289 1,5 ГОСТ 26617—85

3. Маркировать шрифтом ПО-5 по ГОСТ 2930—62:

на обойме — условное обозначение пакета (без слова «пакет»), порядковый номер пакета в партии заказа, товарный знак предприятия-изготовителя пакетов и обозначение манжеты по ГОСТ 14896—84;

на пуансоне и матрице — обозначение пакета (без слова «пакет» и обозначения стандарта), порядковый номер пакета.

Маркировку следует наносить любым способом, обеспечивающим сохранность маркировки при производстве РТИ.

4. Примеры крепления пакетов в блоках приведены в справочном приложении к ГОСТ 26618—85.

5. Технические требования — по ГОСТ 14901—79.

6. Конструкция и размеры пуансона должны соответствовать указанным на черт. 2 и в табл. 3, 4.

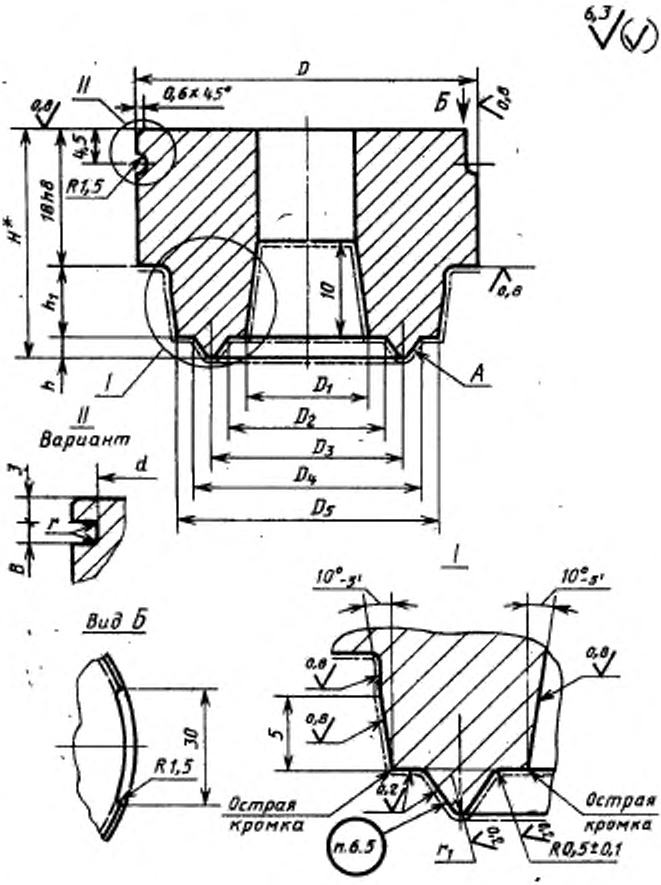

* Размер для справок.

Черт. 2

Таблица 3

Размеры, мм

Обозначение пуансона	D (пред. откл. −0,58, −0,83)	H	h_1 (поле допуска h7)	Масса, кг, не более
1017—4251/001	38	29,5	9	0,169
1017—4252/001				0,168
1017—4253/001				0,166
1017—4254/001	42	29,7		0,216
1017—4255/001	45			0,244
1017—4256/001				0,242
1017—4257/001				0,238
1017—4258/001	53			0,319
1017—4259/001				0,303
1017—4261/001				0,299
1017—4262/001	60			0,384
1017—4263/001				0,379
1017—4264/001				0,371
1017—4265/001	63			0,402
1017—4266/001				0,386
1017—4267/001	71			0,499
1017—4268/001				0,473
1017—4269/001				0,442
1017—4271/001				0 424
1017—4272/001	75			0,513
1017—4273/001	85	36,7	15	0,792
1017—4274/001	95			0,944
1017—4275/001				1,023
1017—4276/001	105			1,039
1017—4277/001				1,052
1017—4278/001				0,997

Продолжение табл. 3

Размеры, мм

Обозначение пуансона	D (пред. откл. −0,58, −0,83)	H	h_1 (поле допуска h7)	Масса, кг, не более
1017—4279/001	125	36,7	15	1,464
1017—4281/001		37,5		1,580
1017—4282/001	135			1,696
1017—4283/001				1,542
1017—4284/001	170			2,640
1017—4285/001				2,549
1017—4286/001	180			2,729
1017—4287/001				2,610
1017—4288/001				2,248

Таблица 4

Размеры, мм

Обозначение пуансона	D (пред. откл. −0,58, −0,83)	H	h_1 (поле допуска h7)	Масса, кг, не более
1017—4289/001	38	28,5	9	0,167
1017—4291/001				0,165
1017—4292/001				0,162
1017—4293/001	42			0,203
1017—4294/001	45	29,2		0,255
1017—4295/001				0,257
1017—4296/001				0,268
1017—4297/001				0,244
1017—4298/001				0,242
1017—4299/001	53			0,328
1017—4301/001				0,311
1017—4302/001	45	35,8	15	0,297

Продолжение табл. 4

Размеры, мм

Обозначение пуансона	D (пред. откл. −0,58; −0,83)	H	h_1 (поле допуска h7)	Масса, кг, не более
1017—4303/001	53	35,8	15	0,390
1017—4304/001				0,393
1017—4305/001	60			0,476
1017—4306/001				0,469
1017—4307/001		36,5		0,517
1017—4308/001	63			0,561
1017—4309/001				0,565
1017—4311/001	71			0,678
1017—4312/001				0,679
1017—4313/001				0,676
1017—4314/001				0,671
1017—4315/001	75			0,730
1017—4316/001				0,717
1017—4317/001	85			0,885
1017—4318/001				0,952
1017—4319/001	95			1,278
1017—4321/001	105			1,216
1017—4322/001				1,234
1017—4323/001				1,659
1017—4324/001	125			1,637
1017—4325/001				1,584
1017—4326/001	105	42,5	20	1,293
1017—4327/001				1,235
1017—4328/001				1,225
1017—4329/001				1,165
1017—4331/001	125			1,622
1017—4332/001				1,552

Продолжение табл. 4

Размеры, мм

Обозначение пуансона	D (пред. откл. −0,58, −0,83)	H	h_1 (поле допуска h7)	Масса, кг, не более
1017—4333/001	125	42,5	20	1,476
1017—4334/001	135			1,681
1017—4335/001				1,611
1017—4336/001	105	44,5		1,431
1017—4337/001				1,402
1017—4338/001				1,329
1017—4339/001	125			1,727
1017—4341/001				1,676
1017—4342/001				1,581
1017—4343/001	135			1,686
1017—4344/001				1,601
1017—4345/001	170			3,854
1017—4346/001				3,750
1017—4347/001				3,488
1017—4348/001	180			3,391
1017—4349/001				3,319

Пример условного обозначения пуансона для изготовления манжеты I—18×10 из резины со средней усадкой 1,5%:

ПУАНСОН 1017—4251/001 1,5 ГОСТ 26617—85

То же, для манжеты 3—18×10:

ПУАНСОН 1017—4289/001 1,5 ГОСТ 26617—85

6.1. Материал — сталь марки 40Х по ГОСТ 4543—71.

Допускается изготовление пуансонов из сталей других марок, в соответствии с ГОСТ 14901—79.

6.2. Твердость — 39...43 HRC$_э$.

При применении других марок сталей твердость должна соответствовать указанной в ГОСТ 14901—79.

6.3. Размеры и шероховатость поверхностей *А* указаны после покрытия.

6.4. Покрытие поверхностей *А*—Х18 тв. по ГОСТ 9.073—77, для манжет из резины групп 0 и 1—Х24 тв.

Поверхности с шероховатостью $Ra=0{,}2$ мкм полировать до и после покрытия.

6.5. На пуансонах для манжет с внутренним диаметром более 25 мм маркировать в зеркальном изображении условное обозначение манжеты по ГОСТ 14896—84 без слова «манжета» и обозначения стандарта, товарный знак предприятия—изготовителя манжет.

Маркировка должна быть выполнена шрифтом ПО-2—ПО-5 по ГОСТ 2930—62, глубина маркировки не должна превышать 0,2 мм.

6.6. Исполнительные размеры формообразующих поверхностей D_1, D_2, D_3, D_4, D_5, h, r_1 и значение средних усадок резины приведены в ГОСТ 26620—85.

6.7. Исполнительные размеры d, B, r приведены в справочном приложении к ГОСТ 26618—85.

6.8. Технические требования — по ГОСТ 14901—79.

7. Конструкция и размеры обоймы должны соответствовать указанным на черт. 3 и в табл. 5, 6.

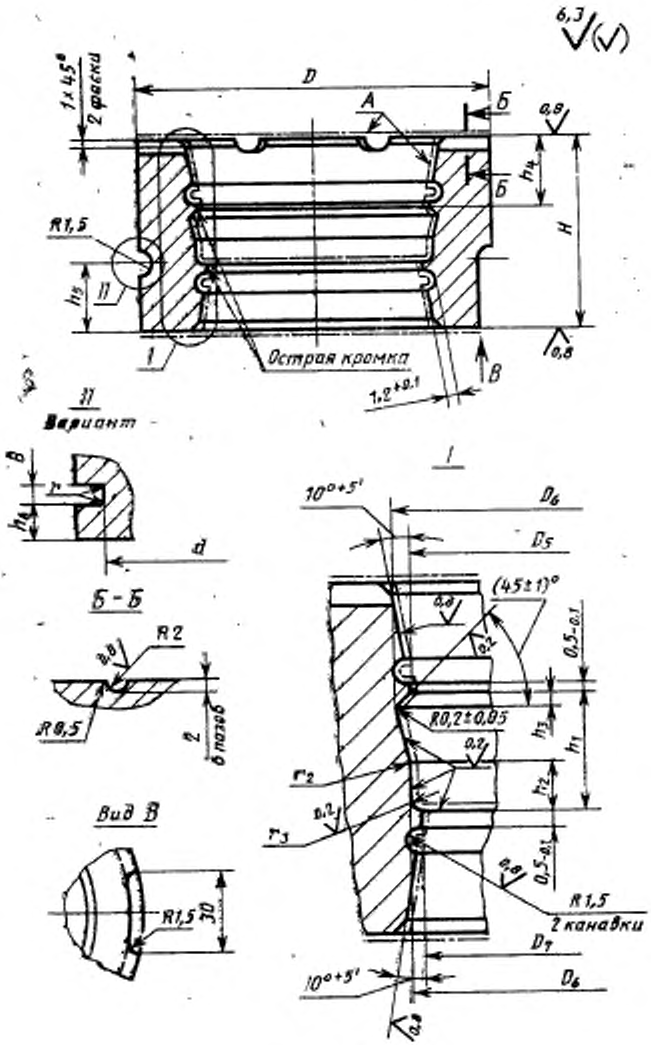
6,3
1×45°
2 фаски
D
A
Б
0,8
h4
H
R1,5
h3
II
I
Острая кромка
1,2+0,1
В
II
Вариант
I
b
h4
r
d
Б-Б
R2
R0,5
2
6 пазов
Вид В
R1,5
30
10°+5'
D6
D5
(45±1)°
0,5-0,1
R0,2±0,05
h3
h1
h2
r2
r3
R1,5
2 канавки
D7
D6

Черт. 3

Таблица 5

Размеры, мм

Обозначение обоймы	D (пред. откл. −0,58, −0,83)	H (поле допуска h6)	h_1 (поле допуска h7)	h_3	h_4	Масса, кг, не более
1017—4251/002	38	25	9	9,5	8	0,173
1017—4252/002						0,161
1017—4253/002						0,148
1017—4254/002	42					0,176
1017—4255/002	45					0,208
1017—4256/002						0,191
1017—4257/002						0,183
1017—4258/002	53					0,275
1017—4259/002						0,233
1017—4261/002						0,222
1017—4262/002	60					0,332
1017—4263/002						0,320
1017—4264/002						0,296
1017—4265/002	63					0,326
1017—4266/002						0,285
1017—4267/002	71					0,436
1017—4268/002						0,376
1017—4269/002						0,294
1017—4271/002						0,276
1017—4272/002	75					0,293
1017—4273/002	85	35	15	14,5	13	0,675
1017—4274/002	95					0,860
1017—4275/002						0,798
1017—4276/002	105					0,998
1017—4277/002						0,928
1017—4278/002						0,746
1017—4279/002	125					1,546

Продолжение табл. 5

Размеры, мм

Обозначение обоймы	D (пред. откл. −0,58, −0,83)	H (поле допуска h8)	h_4 (поле допуска h7)	h_5	h_6	Масса, кг, не более
1017—4281/002	125	35	15	14,5	13	1,127
1017—4282/002	135					1,226
1017—4283/002						0,668
1017—4284/002	170	45	15	19,5	18	2,589
1017—4285/002						2,361
1017—4286/002	180					2,517
1017—4287/002						2,201
1017—4288/002						1,188

Таблица 6

Размеры, мм

Обозначение обоймы	D (пред. откл. −0,58, −0,83)	H (поле допуска h8)	h_4 (поле допуска h7)	h_5	h_6	Масса, кг, не более
1017—4289/002	38	25	9	9,5	8	0,174
1017—4291/002						0,162
1017—4292/002						0,148
1017—4293/002	42					0,175
1017—4294/002	45					0,237
1017—4295/002						0,223
1017—4296/002						0,216
1017—4297/002						0,191
1017—4298/002						0,183
1017—4299/002						0,275
1017—4301/002						0,233
1017—4302/002	45	35	15	14,5	13	0,243
1017—4303/002	53					0,385

Продолжение табл. 6

Размеры, мм

Обозначение обоймы	D (пред. откл. −0,58; −0,83)	H (поле допуска h8)	h_4 (поле допуска h7)	h_5	h_6	Масса, кг, не более
1017—4304/002	53	35	15	14,5	13	0,326
1017—4305/002	60					0,449
1017—4306/002						0,432
1017—4307/002						0,414
1017—4308/002	63					0,458
1017—4309/002						0,400
1017—4311/002	71					0,591
1017—4312/002						0,570
1017—4313/002						0,527
1017—4314/002						0,482
1017—4315/002	75					0,387
1017—4316/002						0,411
1017—4317/002	85					0,796
1017—4318/002						0,659
1017—4319/002	95					0,854
1017—4321/002	105					1,066
1017—4322/002						0,928
1017—4323/002						0,820
1017—4324/002	125					1,542
1017—4325/002						1,125
1017—4326/002	105	45	20	19,5	18	1,283
1017—4327/002						1,054
1017—4328/002						1,007
1017—4329/002						0,660
1017—4331/002	125					1,670
1017—4332/002						1,392
1017—4333/002						1,099

Продолжение табл. 6

Размеры, мм

Обозначение обоймы	D (пред. откл. −0,68, −0,83)	H (поле допуска h8)	h_1 (поле допуска h7)	h_4	h_6	Масса, кг, не более
1017—4334/002	135	45	20	19,5	18	0,792
1017—4335/002						1,193
1017—4336/002	105					1,283
1017—4337/002						1,054
1017—4338/002						0,763
1017—4339/002	125					1,778
1017—4341/002						1,616
1017—4342/002						1,218
1017—4343/002	135					1,323
1017—4344/002						0,651
1017—4345/002	170					0,257
1017—4346/002						2,886
1017—4347/002						2,104
1017—4348/002	180					2,663
1017—4349/002						2,237

Пример условного обозначения обоймы для изготовления манжеты 1—18×10 из резины со средней усадкой 1,5%:

ОБОЙМА 1017—4251/002 1,5 ГОСТ 26617—85

То же, для манжеты 3—18×10:

ОБОЙМА 1017—4289/002 1,5 ГОСТ 26617—85

7.1. Материал — сталь марки 40Х ГОСТ 4543—71.

Допускается изготовление обойм из сталей других марок в соответствии с ГОСТ 14901—79.

7.2. Твердость — 39...43 $HRC_э$.

При применении сталей других марок твердость должна соответствовать указанной в ГОСТ 14901—79.

7.3. Размеры и шероховатость поверхностей *А* указаны после покрытия.

7.4. Покрытие поверхностей *А* — Х18 тв. по ГОСТ 9.073—77, для манжет из резины групп 0 и 1 — Х24 тв.

Поверхности с шероховатостью $Ra=0{,}2$ мкм полировать до и после покрытия.

7.5. Исполнительные размеры формообразующих поверхностей D_5, D_6, D_7, D_8, h_1, h_2, h_3, r_2, r_3 и значение средних усадок резины приведены в ГОСТ 26620—85.

7.6. Исполнительные размеры паза под крепление обоймы — *d*, *B* и *r* указаны в справочном приложении к ГОСТ 26618—85.

7.7. Технические требования — по ГОСТ 14901—79.

8. Конструкция и размеры матрицы должны соответствовать указанным на черт. 4 и в табл. 7—9.

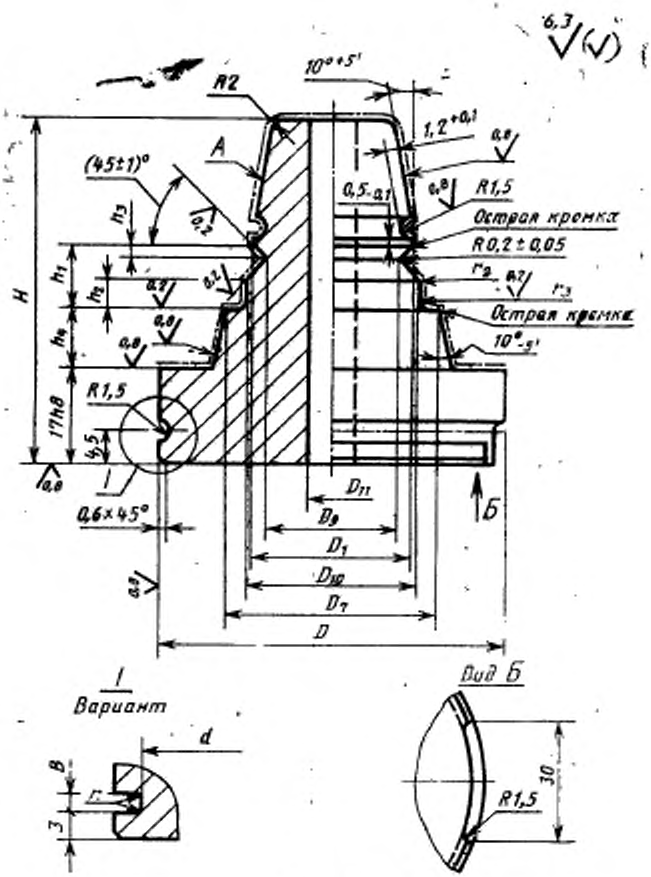
6,3
R2
10°+5'
1,2+0,1
0,8
A
(45±1)°
0,5-0,1
R1,5
Острая кромка
R0,2±0,05
H
h1
h2
h3
h4
17h8
6,5
r2
r3
Острая кромка
10°-5'
R1,5
I
0,6×45°
D11
D9
D1
D10
D7
D
Б
Вариант
d
B
r
3
Вид Б
30
R1,5

Черт. 4

Таблица 7

Размеры, мм

Обозначение матрицы	D (пред. откл. −0,58, −0,83)	D_{11} (поле допуска H14)	H	h_1 (поле допуска h7)	Масса, кг, не более
1017—4251/003	38	—	45	10	0,178
1017—4252/003					0,184
1017—4253/003					0,197
1017—4254/003	42			9	0,234
1017—4255/003	45				0,272
1017—4256/003					0,281
1017—4257/003					0,299
1017—4258/003	53				0,397
1017—4259/003					0,426
1017—4261/003					0,436
1017—4262/003	60				0,529
1017—4263/003					0,539
1017—4264/003					0,560
1017—4265/003	63				0,623
1017—4266/003					0,660
1017—4267/003	71	10			0,757
1017—4268/003					0,813
1017—4269/003		14			0,874
1017—4271/003					0,890
1017—4272/003	75	18			0,988
1017—4273/003	85	20	55	11	1,256
1017—4274/003	95	28			1,495
1017—4275/003					1,523
1017—4276/003	105	36			1,780
1017—4277/003					1,855
1017—4278/003		45			1,775
1017—4279/003	125				2,496

Продолжение табл. 7

Размеры, мм

Обозначение матрицы	D (пред. откл. −0,58, −0,83)	D_{11} (поле допуска H14)	H	h_4 (поле допуска h7)	Масса, кг не более
1017—4281/003	125	56	55	10	2,479
1017—4282/003	135	63			2,934
1017—4283/003		75			2,633
1017—4284/003	170		65		4,018
1017—4285/003		90			3,444
1017—4286/003	180				4,377
1017—4287/003		110			3,339
1017—4288/003					4,362

Таблица 8

Размеры, мм

Обозначение матрицы	D (пред. откл. −0,58, −0,83)	D_{11} (поле допуска H14)	H	h_4 (поле допуска h7)	Масса, кг, не более
1017—4289/003	38	—	45	11,0	0,182
1017—4291/003					0,191
1017—4292/003					0,205
1017—4293/003	42				0,251
1017—4294/003	45			8,5	0,247
1017—4295/003					0,257
1017—4296/003					0,263
1017—4297/003					0,281
1017—4298/003					0,295
1017—4299/003	53				0,393
1017—4301/003					0,435
1017—4302/003	45		55	10,5	0,297
1017—4303/003	53				0,396
1017—4304/003					0,436
1017—4305/003	60				0,542
1017—4306/003					0,567

Таблица 9

Размеры, мм

Обозначение матрицы	D (пред. откл. −0,58, −0,83)	$D_н$ (поле допуска H14)	H	h_4					Масса, кг, не более
				Средняя усадка резины, %					
				1,0	1,5	2,0	2,5	3,0	
				Поле допуска h7					
1017—4307/003	60	—	55	7,9	7,8	7,8	7,7	7,6	0,510
1017—4308/003	63								0,570
1017—4309/003									0,605
1017—4311/003	71	10							0,710
1017—4312/003									0,724
1017—4313/003									0,747
1017—4314/003		14							0,746
1017—4315/003	75								0,873
1017—4316/003		18							0,916
1017—4317/003	85	20							1,134
1017—4318/003									1,178
1017—4319/003	95	28							1,355
1017—4321/003	105	36							1,541
1017—4322/003									1,663
1017—4323/003		45							1,497
1017—4324/003	125								2,214
1017—4325/003		56							2,193
1017—4326/003	105	36	65	10,4	10,3	10,2	10,1	10,1	1,573
1017—4327/003									1,761
1017—4328/003		45							1,504
1017—4329/003									1,774
1017—4331/003	125								2,339
1017—4332/003		56							2,111
1017—4333/003									2,342
1017—4334/003	135	63							2,526
1017—4335/003									2,788

Продолжение табл. 9

Размеры, мм

Обозначение матрицы	D (пред. откл. −0,58, −0,83)	D_1 (поле допуска H14)	H	h_1 Средняя усадка резины, % 1,0	1,5	2,0	2,5	3,0	Масса, кг, не более
				Поле допуска h7					
1017—4336/003	105	36	65	7,8	7,7	7,7	7,6	7,5	1,413
1017—4337/003									1,570
1017—4338/003		45							1,482
1017—4339/003	125								2,114
1017—4341/003		56							1,787
1017—4342/003									2,082
1017—4343/003	135	63							2,494
1017—4344/003		75							2,364
1017—4345/003	170								3,772
1017—4346/003		90							3,083
1017—4347/003									3,734
1017—4348/003	180	110							3,585
1017—4349/003									3,978

Пример условного обозначения матрицы для изготовления манжеты 1—18×10 из резины со средней усадкой 1,5%:

МАТРИЦА 1017—4251/003 1,5 ГОСТ 26617—85

То же, для манжеты 3—18×10:

МАТРИЦА 1017—4289/003 1,5 ГОСТ 26617—85

8.1. Материал — сталь марки 40Х по ГОСТ 4543—71.

Допускается изготовление матриц из сталей других марок в соответствии с ГОСТ 14901—79.

8.2. Твердость — 39...43 HRC$_э$.

При применении сталей других марок твердость должна соответствовать указанной в ГОСТ 14901—79.

8.3. Размеры и шероховатость поверхностей *А* указаны после покрытия.

8.4. Покрытие поверхностей *А* — Х18 тв. по ГОСТ 9.073—77, для манжет из резины групп 0 и 1 — Х24 тв.

Поверхности с шероховатостью $Ra=0{,}2$ мкм полировать до и после покрытия.

8.5. Исполнительные размеры формообразующих поверхностей D_1, D_7, D_9, D_{10}, h_1, h_2, h_3, r_2, r_3 и значения средних усадок резины приведены в ГОСТ 26620—85.

8.6. Исполнительные размеры паза под крепление матрицы — d, B и r указаны в справочном приложении к ГОСТ 26618—85.

8.7. Технические требования — по ГОСТ 14901—79.

gost.e-ecolog.ru