МЕЖГОСУДАРСТВЕННЫЙ СТАНДАРТ

ТРАНСПОРТНЫЕ ПАКЕТЫ И БЛОК-ПАКЕТЫ ПИЛОПРОДУКЦИИ

ПАКЕТИРОВАНИЕ, МАРКИРОВКА, ТРАНСПОРТИРОВАНИЕ И ХРАНЕНИЕ

Издание официальное

Москва
Стандартинформ
2009

gost.e-ecolog.ru

УДК 621.869.89:006.354 Группа К29

МЕЖГОСУДАРСТВЕННЫЙ СТАНДАРТ

ТРАНСПОРТНЫЕ ПАКЕТЫ И БЛОК-ПАКЕТЫ ПИЛОПРОДУКЦИИ

Пакетирование, маркировка, транспортирование и хранение

ГОСТ 19041—85

Transportation packages and multi-packages of sawn timber. Packaging, marking, transportation and storage

МКС 79.040
ОКСТУ 0079

Дата введения 01.01.87

Настоящий стандарт распространяется на транспортные пакеты и блок-пакеты пилопродукции из древесины хвойных и лиственных пород, изготовляемые для нужд народного хозяйства и экспорта, и устанавливает требования к их пакетированию, маркировке, транспортированию и хранению.

Стандарт не распространяется на пакеты из обапола, из деталей деревянной тары, из авиационных пиломатериалов и заготовок.

Определение терминов, применяемых в стандарте, приведено в приложении 1.

1. ПАКЕТИРОВАНИЕ

1.1. Форма и размеры пакета и блок-пакета

1.1.1. Пакет и блок-пакет пилопродукции должны быть прямоугольного поперечного сечения и иметь один или оба выровненных торца (черт. 1—3).

Допускается применение пакета с уступчатой формой одного торца (черт. 1 в, г).

При железнодорожных перевозках пилопродукции для заполнения верхней суженной части железнодорожного габарита погрузки допускается применять пакеты трапециевидного сечения.

При формировании блок-пакета в нижний ряд укладывают длинные пакеты, укладывание коротких пакетов производится только в верхних рядах (черт. 3).

(Измененная редакция, Изм. № 3).

1.1.2. Размеры поперечного сечения пакетов и блок-пакетов — по ГОСТ 16369.

1.1.3. Длина пакета и блок-пакета определяется максимальной длиной пиломатериалов, из которых они формируются.

1.2. Состав пакета и блок-пакета

1.2.1. В пакет должна быть уложена пилопродукция одного сорта, одной ширины и толщины.

Примечание. Пиломатериалы, относящиеся к группе бессортных, считают за один сорт.

Породный состав укладываемой в пакет пилопродукции должен соответствовать требованиям стандартов на эту пилопродукцию.

С согласия потребителя допускается укладывание в пакет пилопродукции разных сортов и ширин при условии сохранения одинаковой ширины всех рядов в пакете.

1.2.2. В пакет укладывают пилопродукцию не более четырех смежных длин.

Допускается укладывать в пакет пилопродукцию со стыкованием по длине. При этом в крайние стопы и два—три нижних ряда пакета укладывают пилопродукцию максимальной длины без стыкования. При формировании пакета со стыкованием по длине из тонких пиломатериалов в один-два нижних ряда укладывают пиломатериалы толщиной 32 мм и более. В средней части крайних стоп, кроме двух-трех верхних и нижних рядов, допускается через ряд укладывать пилома-

Издание официальное **Перепечатка воспрещена**

Е

© Издательство стандартов, 1985
© СТАНДАРТИНФОРМ, 2009

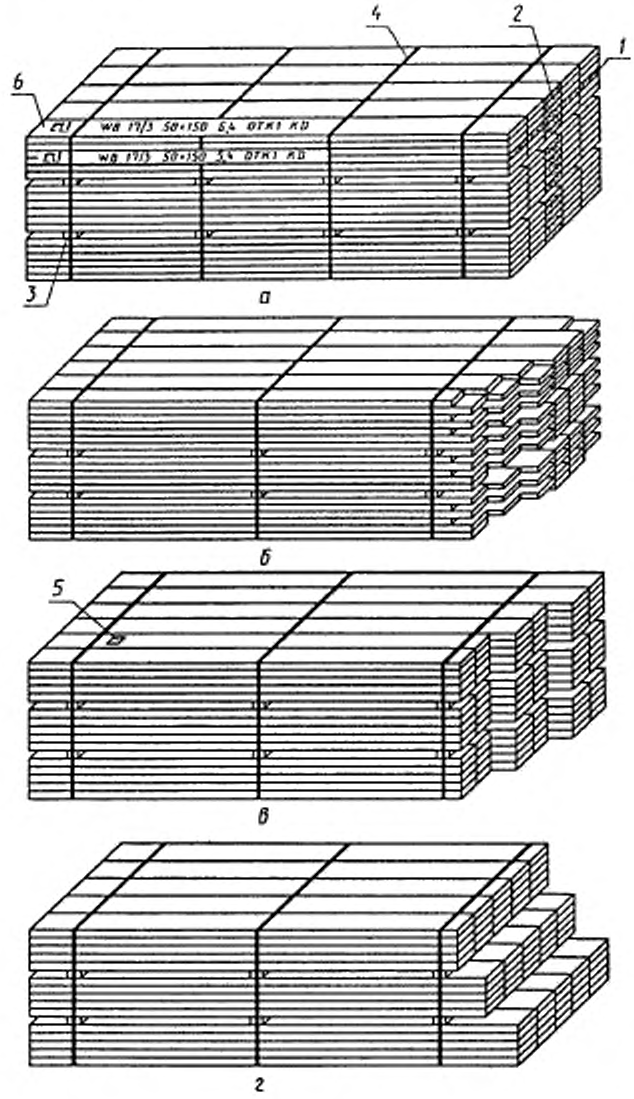

1 — ряд; *2* — стопа; *3* — прокладка; *4* — обвязка; *5* — ярлык; *6* — маркировка

Черт. 1

териалы и заготовки со стыкованием по длине (черт. 2 а, в). При формировании пакета пиломатериалов, вырабатываемых по ГОСТ 26002 и ГОСТ 9302, стыкование по длине не допускается.

При пакетировании пиломатериалов для экспорта в пакеты должны укладываться пиломатериалы одной длины. По согласованию с внешнеторговым объединением допускается укладывание в пакет пиломатериалов двух или трех смежных длин.

(Измененная редакция, Изм. № 3).

1.2.3. Блок-пакет должен состоять из пакетов одинаковой ширины и высоты, принадлежащих к одной отгрузочной партии.

1.2.4. При пакетировании пилопродукции толщиной 32 мм и более в пакетах высотой 850 мм и более должно быть два ряда прокладок, укладываемых через $^1/_3$ высоты, в пакетах высотой менее

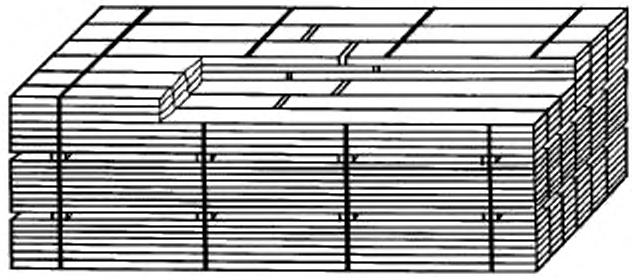

а

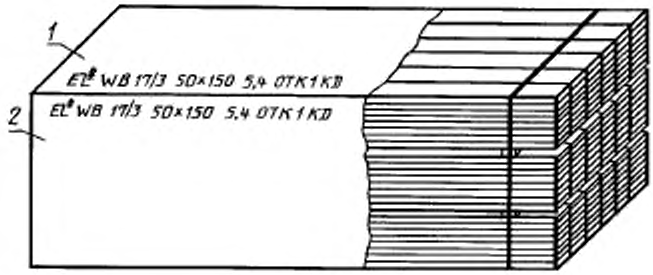

б

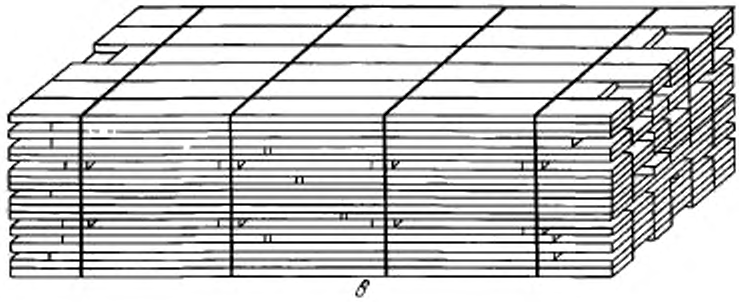

в

1 — маркировка; *2* — обертка

Черт. 2

850 мм — один ряд прокладок, укладываемых через $^1/_2$ высоты; при пакетировании пилопродукции толщиной менее 32 мм — соответственно три ряда прокладок через $^1/_4$ высоты и два ряда прокладок через $^1/_3$ высоты.

Толщина прокладок должна быть 10—25 мм, а ширина — не менее 40 мм. В одном ряду должны быть прокладки одной толщины.

При пакетировании пилопродукции допускается применять в качестве прокладок пилопродукцию, из которой формируется пакет, если толщина и длина ее не превышают размеров стандартных прокладок.

1.2.5. Количество прокладок в ряду по длине пакета должно быть:

для пакетов длиной до 3,75 м — 2 шт.;

» » » от 3,9 до 5,5 м — 3 шт.;

» » » от 5,7 и более — 4 шт.

1.2.6. Крайние прокладки размещают от торцов пакета на расстоянии 0,3—0,5 м — в пакетах

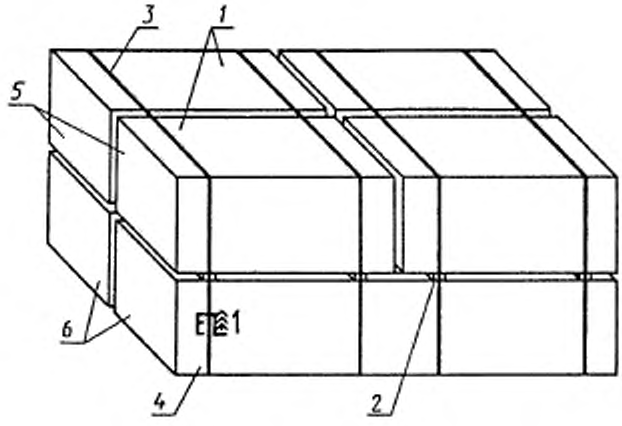

1 — пакеты; *2* — прокладка; *3* — обвязка; *4* — маркировка; *5* — верхний ряд пакетов; *6* — нижний ряд пакетов

Черт. 3

длиной до 4,0 м включ.; 0,5—0,9 м — в пакетах длиной более 4,0; средние — приблизительно на одинаковом расстоянии друг от друга и от крайних. При укладывании в пакет пилопродукции нескольких длин в соответствии с п. 1.2.2 крайние прокладки размещают на расстоянии не более 0,3 м от торца пилопродукции наименьшей длины.

Шпалы укладывают в пакет без прокладок.

(Измененная редакция, Изм. № 3).

1.2.7. Пакеты в блок-пакете разделяют прокладками толщиной от 50 до 75 мм и шириной не менее 75 мм.

Количество прокладок по длине блок-пакета должно быть таким же, как в пакетах. Если верхний ряд блок-пакета сформирован из коротких пакетов, то каждый пакет должен опираться не менее, чем на две прокладки.

1.2.8. Концы прокладок не должны выступать за боковые поверхности пакетов и блок-пакетов.

Древесина прокладок не должна иметь мягкой гнили, а для экспортных пиломатериалов также коры и червоточины.

Влажность древесины прокладок не должна быть выше влажности пакетируемой пилопродукции.

1.3. Средства пакетирования

1.3.1. Для формирования пакета пилопродукции применяют многооборотные средства пакетирования (стропы) по ГОСТ 14110 и (или) одноразовые средства пакетирования (обвязки).

При транспортировании пакетов (блок-пакетов) пилопродукции в смешанном железнодорожно-водном сообщении должны применяться стропы по ГОСТ 14110.

Допускается применение одноразовых средств пакетирования.

(Измененная редакция, Изм. № 2).

1.3.2. Количество строп на пакете должно быть равно двум.

1.3.3. Обвязки должны быть изготовлены из стальной холоднокатаной низкоуглеродистой, нагартовой ленты нормальной точности изготовления по ГОСТ 3560, шириной 20 мм и толщиной 0,5 мм с временным сопротивлением разрыву не менее 600 Н/мм^2 или стальной проволоки по ГОСТ 3282 диаметром 4 мм с временным сопротивлением разрыву не менее 300 Н/мм^2.

Количество обвязок на пакете должно быть равно количеству вертикальных рядов прокладок.

Обвязки должны быть расположены на пакете в местах размещения прокладок или рядом с ними на расстоянии, не превышающем ширины последних.

В зависимости от вида соединения концов ленты устанавливаются два типа обвязок: с пломбовым и с беспломбовым соединениями.

Соединение концов проволочной обвязки производится путем скрутки ее концов.

Усилие натяжения обвязки должно быть не менее 2000 Н.

Концы разовых обвязок из стальной ленты и ее заменителей должны быть прижаты к пакету и иметь длину не более 100 мм.

(Измененная редакция, Изм. № 3).

1.3.4. При формировании пакетов пилопродукции допускается применять брусково-проволочную обвязку. Обвязка состоит из двух деревянных брусков (верхнего и нижнего) сечением 50 × 100 мм, длина которых на 100 мм больше ширины пакета, и из двух боковых проволочных стяжек из проволоки по ГОСТ 3282 диаметром 4 мм в две нити. Пакеты длиной 4—6,5 м скрепляют тремя обвязками, более короткие — двумя. Две крайние обвязки устанавливают на расстоянии 0,3—0,9 м от концов пакета, а третья — посередине пакета.

1.3.5. Обвязки из стальной проволоки и брусково-проволочные обвязки не применяются при формировании транспортных пакетов пилопродукции для экспорта.

1.3.6. Допускается применение других обвязочных материалов, по прочности соответствующих указанным.

1.3.7. Контроль на соответствие обвязок требованиям настоящего стандарта предприятие-поставщик пиломатериалов должен осуществлять во время приемосдаточных испытаний пакетов упакованной пилопродукции. При этом испытаниям подвергают 5 % обвязок от общего их количества, но не менее 6.

1.3.8. Проверка обвязки на соответствие усилия ее натяжения требованию настоящего стандарта производится прибором ИН-400 или по величине прогиба при оттягивании обвязки с усилием 100 Н в середине боковой ветви. Величина прогиба должна быть не более 10 мм на длине 1 м.

1.3.9. Пакетирование пилопродукции, предназначенной для районов Крайнего Севера и приравненных к ним местностей, — по ГОСТ 15846.

1.3.10. При отгрузке сухой пилопродукции (с влажностью не более 22 %) пакет обертывается водонепроницаемой бумагой (черт. 2*б*) или в пакете прокладывается водонепроницаемая бумага или пленка под верхний ряд пилопродукции.

2. МАРКИРОВКА

2.1. Пакет пилопродукции должен иметь ярлык размером 80 × 120 мм, на котором средствами, обеспечивающими сохранность маркировки, наносят следующие реквизиты:

наименование грузополучателя;

наименование пункта назначения;

наименование предприятия-изготовителя или его товарный знак;

наименование пилопродукции с указанием сорта (группы качества), породы древесины, размеров поперечного сечения, мм;

количество пилопродукции в пакете или блок-пакете, м^3;

обозначение стандарта на пилопродукцию.

Для шпал дополнительно указывают их тип без указания размера поперечного сечения.

Ярлык должен быть изготовлен из древесно-волокнистой плиты, бумаги или фанеры, вложен в прозрачный водонепроницаемый конверт и крепиться проволокой или шпагатом к пакету в наиболее удобных, хорошо просматриваемых местах. Пример заполнения ярлыка дан в приложении 2.

(Измененная редакция, Изм. № 3).

2.2. Маркировка пакета обрезной пилопродукции для экспорта должна наноситься на верхнюю и боковую поверхности пакета с правой стороны от выравненного торца на расстоянии 75—100 мм от верхнего правого бокового ребра и торца (см. черт. 1*а* и 2*б*).

Маркировку наносят несмываемой краской в одну строку, высота букв и цифр 100 мм. Расстояние между маркировочными знаками (наборами букв, цифр, символов) должно быть не менее 100 мм. По согласованию с потребителем высота букв и цифр допускается 45 мм. Допускаемое отклонение по высоте маркировочных знаков +5 мм.

Товарный знак В/О «Экспортлес»

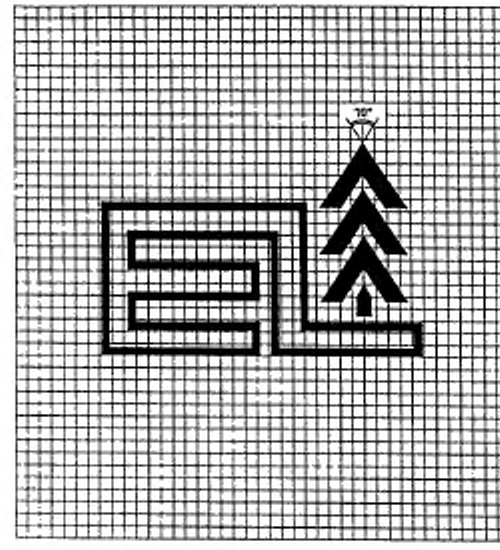

Черт. 4

Маркировка пакета необрезной пилопродукции, предназначенной для экспорта, должна наноситься на ярлык или на верхний ряд пакета на расстоянии 75—100 мм от правого бокового ребра.

Маркировка пакета должна содержать следующие реквизиты:

товарный знак В/О «Экспортлес» (черт. 4);

номер партии (коносамента);

номер пакета;

сечение пиломатериалов, мм;

длину пакета, м;

штамп технического контроля;

штамп KD (сведение о камерной сушке).

(Измененная редакция, Изм. № 1).

2.3. Маркировка блок-пакета обрезной пилопродукции должна наноситься на боковую поверхность нижнего пакета на уровне $^2/_3$ высоты пакета и на расстоянии 150 мм от торца.

Высота букв и цифр — 100 мм.

Маркировка блок-пакета необрезной пилопродукции должна наноситься на ярлык, который крепится сбоку блок-пакета к его крайней обвязке.

На ярлыке должны быть указаны:

маркировочный знак изготовителя;

номер блок-пакета.

3. ТРАНСПОРТИРОВАНИЕ И ХРАНЕНИЕ

3.1. Пакетированная пилопродукция транспортируется транспортом всех видов в соответствии с правилами перевозки грузов и Техническими условиями погрузки и крепления грузов, утвержденными МПС.

(Измененная редакция, Изм. № 3).

3.2. Пакеты и блок-пакеты сухой пилопродукции при погрузке, транспортировании и выгрузке должны быть защищены от атмосферных осадков.

3.3. Пакеты и блок-пакеты сухой пилопродукции должны храниться в закрытых складах. Допускается ее хранение на открытых складах, если пакеты и блок-пакеты защищены водонепроницаемой бумагой или пленкой, или, в случаях, когда штабеля пакетов и блок-пакетов закрыты крышками и боковыми щитами.

3.4. Формирование штабелей пакетов и блок-пакетов пилопродукции, выбор и подготовка территории склада должны соответствовать требованиям ГОСТ 3808.1 и ГОСТ 7319.

В закрытых складах высота фундамента должна быть не менее 300 мм.

ПРИЛОЖЕНИЕ 1
Справочное

ТЕРМИНЫ, ПРИМЕНЯЕМЫЕ В СТАНДАРТЕ, И ИХ ОПРЕДЕЛЕНИЯ

1. Транспортный пакет — по ГОСТ 21391.
2. Транспортный блок-пакет — по ГОСТ 21391.
3. Ряд пакета пилопродукции — пилопродукция одной толщины, уложенная на пласть кромками друг к другу с выравненными торцами с одной или двух сторон.
4. Стопа пакета пилопродукции — пилопродукция одной толщины, а для заготовок и обрезных пиломатериалов и одной ширины, уложенная пластью друг на друге с выравненными торцами с одной или двух сторон.
5. Прокладка пакета и блок-пакета пилопродукции — элемент связи стоп в пакете и блок-пакете в виде деревянной планки.
6. Обвязка — по ГОСТ 21391.
7. Обертка — упаковочный элемент, обеспечивающий защиту пиломатериалов в пакете и блок-пакете от вредного атмосферного воздействия и загрязнения.
8. Маркировка — по ГОСТ 17527.

ПРИЛОЖЕНИЕ 2
Обязательное

ПРИМЕР ЗАПОЛНЕНИЯ ЯРЛЫКА

на пилопродукцию, изготовленную для нужд народного хозяйства

Лидские железнодорожные мастерские

Лида, Белорусской

Беломорский ЛДК

Пиломатериалы I сорта, сосна, 25 × 100

6,4 м^3

ГОСТ 8486—86

ИНФОРМАЦИОННЫЕ ДАННЫЕ

1. **РАЗРАБОТАН И ВНЕСЕН Министерством лесной, целлюлозно-бумажной и деревообрабатывающей промышленности СССР**

2. **УТВЕРЖДЕН И ВВЕДЕН В ДЕЙСТВИЕ Постановлением Государственного комитета СССР по стандартам от 20.12.85 № 4314**

3. **ВЗАМЕН ГОСТ 19041—73**

4. **Стандарт полностью соответствует МС ИСО 4472—83**

5. **ССЫЛОЧНЫЕ НОРМАТИВНО-ТЕХНИЧЕСКИЕ ДОКУМЕНТЫ**

Обозначение НТД, на который дана ссылка	Номер пункта, приложения
ГОСТ 3282—74	1.3.3, 1.3.4
ГОСТ 3560—73	1.3.3
ГОСТ 3808.1—80	3.4
ГОСТ 7319—80	3.4
ГОСТ 8486—86	Приложение 2
ГОСТ 9302—83	1.2.2
ГОСТ 14110—97	1.3.1
ГОСТ 15846—2002	1.3.9
ГОСТ 16369—96	1.1.2
ГОСТ 17527—2003	Приложение 1
ГОСТ 21391—84	Приложение 1
ГОСТ 26002—83	1.2.2

6. **Снято ограничение срока действия стандарта Постановлением Госстандарта СССР от 13.03.91 № 251**

7. **ИЗДАНИЕ (сентябрь 2009 г.) с Изменениями № 1, 2, 3, утвержденными в марте 1987 г., июне 1988 г., марте 1991 г. (ИУС 7—87, 10—88, 6—91)**

gost.e-ecolog.ru