УДК 621.983.3.02-229.6-52:006.354 Группа Г22

ГОСУДАРСТВЕННЫЙ СТАНДАРТ СОЮЗА ССР

МЕХАНИЗМЫ ШАРИКО-КЛИНОВЫЕ ДЛЯ ПОДАЧИ ПРОВОЛОКИ ДИАМЕТРОМ от 1 до 3 мм

Основные и присоединительные размеры

Ball-wedge mechanisms for wire feeding, diameter from 1 to 3 mm. Basic and coupling dimensions

ГОСТ 26391—84

ОКП 39 6190

Постановлением Государственного комитета СССР по стандартам от 20 декабря 1984 г. № 4845 срок введения установлен

с 01.01.86

Несоблюдение стандарта преследуется по закону

1. Основные и присоединительные размеры шарико-клиновых механизмов должны соответствовать указанным на чертеже.

Издание официальное Перепечатка воспрещена

gost.e-ecolog.ru

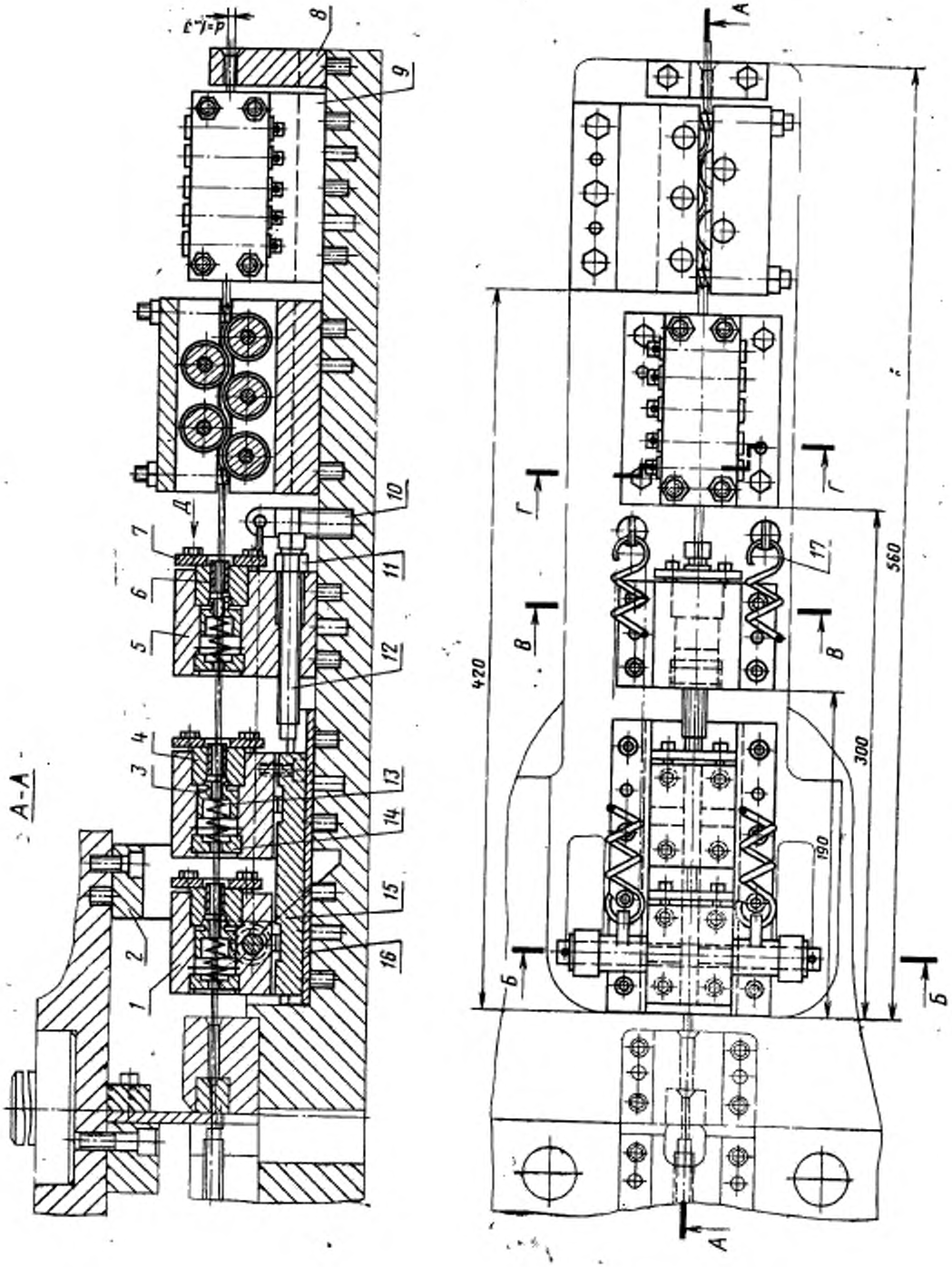
A-A
1
2
3
4
5
6
7
8
9
10
11
12
13
14
15
16
17
Д
А
Б
В
Г
420
560
300
190

Б-Б повернуто

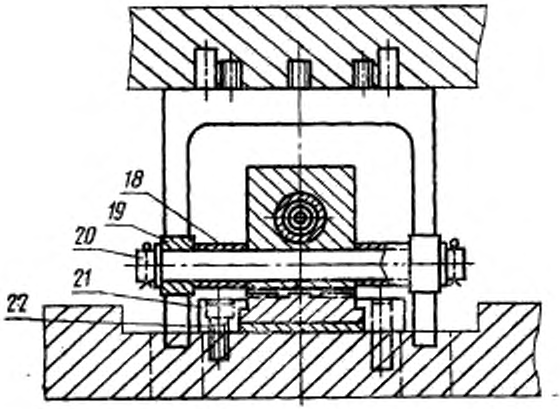

В-В повернуто

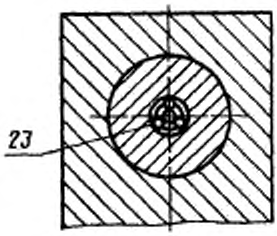

Вид Д

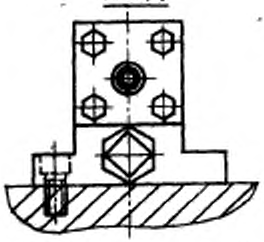

Г-Г повернуто

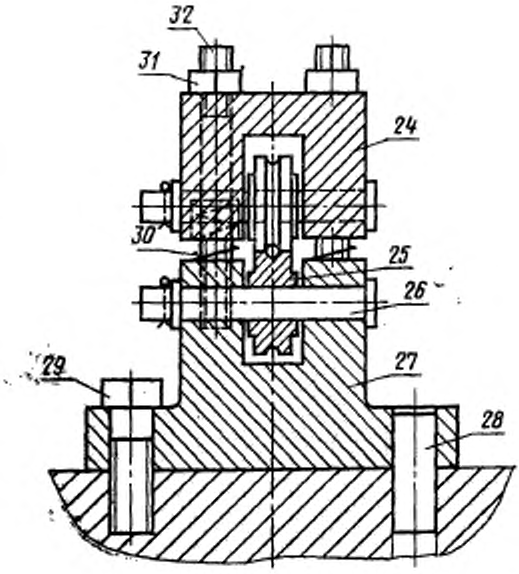

1—подвижная каретка; *2*—клин; *3*—сепаратор; *4*—обойма; *5*—неподвижная каретка; *6*—втулка; 7—крышка; *8*—подставка; *9*—корпус; *10*—винт; *11*—гайка по ГОСТ 5927—70; *12*—винт; *13*—пружина по ГОСТ 18793—80; *14*—пробка; *15*—ползушка; *16*—подкладка; *17*—пружина по ГОСТ 18794—80; *18*—ушко; *19*—ролик; *20*- ось; *21*—направляющая планка; *22*—винт по ГОСТ 11738—84; *23*—шарик; *24*—крышка; *25*—ролик; *26*—ось; *27*—корпус; *28*—штифт по ГОСТ 3128—70; *29*—болт по ГОСТ 7805—70; *30*—пружина по ГОСТ 18793—80; *31*—гайка по ГОСТ 5927—70; *32*—шпилька по ГОСТ 22036—76

gost.e-ecolog.ru