УДК 621.983.5.073.06:006.354 Группа Г22

ГОСУДАРСТВЕННЫЙ СТАНДАРТ СОЮЗА ССР

Штампы для листовой штамповки

БЛОКИ ШТАМПОВ С ОСЕВЫМ РАСПОЛОЖЕНИЕМ НАПРАВЛЯЮЩИХ УЗЛОВ СКОЛЬЖЕНИЯ

Конструкция и размеры

Sheet stamping dies.
Die sets with axially positioned guide sliding assemblies.
Design and dimensions

ГОСТ 13126—83
(СТ СЭВ 3324—81)
Взамен
ГОСТ 13126—75

ОКП 39 6330

Постановлением Государственного комитета СССР по стандартам от 22 сентября 1983 г. № 4494 срок введения установлен с 01.07.84

Несоблюдение стандарта преследуется по закону

1. Настоящий стандарт распространяется на блоки штампов с осевым расположением направляющих узлов скольжения с плитами из чугунного и стального литья.

Стандарт соответствует СТ СЭВ 3324—81 в части исполнения блоков А, В, С.

2. Блоки штампов с осевым расположением направляющих узлов скольжения должны изготовляться пяти исполнений:

1 — с плитами из чугунного и стального литья;

2 — с плитами уменьшенной толщины из чугунного и стального литья;

3 — с плитами из чугунного литья с приливами;

4 — с плитами из чугунного и стального литья с встречным расположением колонок и втулок;

5 — с плитами уменьшенной толщины из чугунного и стального литья со встречным расположением колонок и втулок.

3. Конструкция и размеры блоков должны соответствовать:

исполнения 1 — указанным на черт. 1 и в табл. 1 и 3;

исполнения 2 — указанным на черт. 1 и в табл. 2 и 4;

исполнения 3 — указанным на черт. 2 и в табл. 1 и 5;

исполнения 4 — указанным на черт. 3 и в табл. 6 и 8;

исполнения 5 — указанным на черт. 3 и в табл. 7 и 9.

Издание официальное ★ Перепечатка воспрещена

Переиздание. Март 1986 г.

gost.e-ecolog.ru

Исполнения 1 и 2

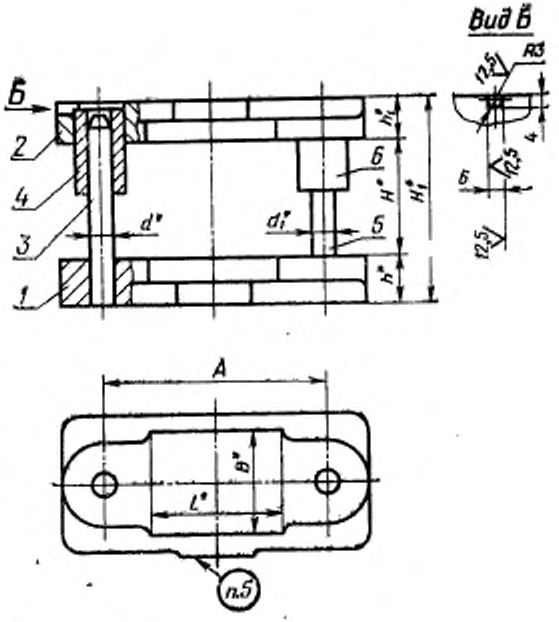

* Размеры для справок.

Черт. 1

Исполнение 3

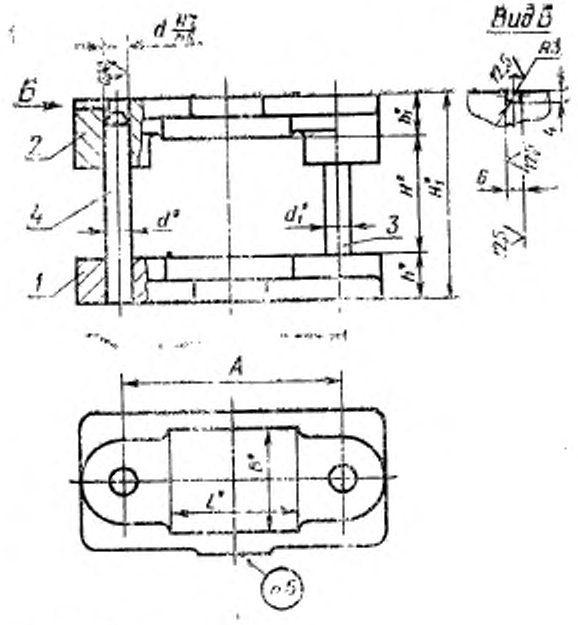

* Размеры для справок.

Черт. 2

Таблица 1

Размеры, мм

Обозначение блока		Применяемость		Размеры рабочей плоскости		d	d_1	Расстояние при нижнем положении верхней плиты				h	h_1	A	Масса, кг, не более
								H		H_1					
Исполнение															
1	3	1	3	L	B			Наим.	Наиб.	Наим.	Наиб.				
1004-4731	1004-4991			63	50	16	14	50	60	107	117	32	25	120	4,88
1004-4732	1004-4992							60	70	117	127				4,91
1004-4733	1004-4993							70	80	127	137				4,94
1004-4734	1004-4994			80	63	20	18	55	65			40	32	150	9,18
1004-4735	1004-4995							65	75	137	147				9,23
1004-4736	1004-4996							75	85	147	157				9,27
1004-4737	1004-4997							60	75	136	151				10,89
1004-4738	1004-4998							75	90	151	166				10,98
1004-4739	1004-4999							90	105	166	181				11,03
1004-4741	1004-5001			100		25	22	70	85	151	166	45	36	170	14,64
1004-4742	1004-5002							85	100	166	181				14,71
1004-4743	1004-5003							100	115	181	196				14,81
1004-4744	1004-5004			125				70	85	151	166			200	16,17
1004-4745	1004-5005							85	100	166	181				16,24
1004-4746	1004-5006							100	115	181	196				16,38
1004-4747	1004-5007			80	80			70	85	151	166			150	15,99
1004-4748	1004-5008							85	100	166	181				16,06
1004-4749	1004-5009							100	115	181	196				16,20
1004-4751	1004-5011			100				70	85	151	166			170	17,24
1004-4752	1004-5012							85	100	166	181				17,31
1004-4753	1004-5013							100	115	181	196				17,45
1004-4754	1004-5014			125				80	95	161	176			200	19,19
1004-4755	1004-5015							95	110	176	191				19,26
1004-4756	1004-5016							110	125	191	206				19,40
1004-4757	—			160		32	28	80	95	175	190	50	45	250	27,19
1004-4758	1004-5017							95	110	190	205				29,86
1004-4759	1004-5018							110	125	205	220				29,98
1004-4761	—			200				80	95	175	190			300	32,20
1004-4762	1004-5019							95	110	190	205				34,48
1004-4763	1004-5021							110	125	205	220				34,59
1004-4764	—			100	100			80	95	175	190			200	27,46
1004-4765	1004-5022							95	110	190	205				29,75
1004-4766	1004-5023							110	125	205	220				29,86
1004-4767	—			125				80	95	175	190			220	29,28
1004-4768	1004-5024							95	110	190	205				32,37
1004-4769	1004-5025							110	125	205	220				32,49

Продолжение табл. 1

Размеры, мм

Обозначение блока		Применяемость		Размеры рабочей плоскости		d	d_1	Расстояние при нижнем положении верхней плиты				h	h_1	A	Масса, кг, не более
								H		H_1					
Исполнение				L	B			Наим.	Наиб.	Наим.	Наиб.				
1	3	1	3												
1004-4771	1004-5026			160	100	32	28	90	110	185	205	50	45	250	34,95
1004-4772	1004-5027							110	130	205	225				35,18
1004-4773	1004-5028							130	150	225	245				35,40
1004-4774	1004-5029			200				90	110	185	205			300	39,64
1004-4775	1004-5031							110	130	205	225				39,86
1004-4776	1004-5032							130	150	225	245				40,08
1004-4777	1004-5033			250				90	110	185	205			340	43,26
1004-4778	1004-5034							110	130	205	225				43,48
1004-4779	1004-5035							130	150	225	245				43,70
1004-4781	1004-5036			125	125			90	110	185	205			220	36,51
1004-4782	1004-5037							110	130	205	225				36,73
1004-4783	1004-5038							130	150	225	245				36,95
1004-4784	1004-5039			160				90	110	185	205			250	40,13
1004-4785	1004-5041							110	130	205	225				40,36
1004-4786	1004-5042							130	150	225	245				40,58
1004-4787	1004-5043			200				95	115	201	221	56	50	300	50,51
1004-4788	1004-5044							115	135	221	241				50,76
1004-4789	1004-5045							135	155	241	261				50,87
1004-4791	1004-5046			250				95	115	201	221			340	50,13
1004-4792	1004-5047							115	135	221	241				59,35
1004-4793	1004-5048							135	155	241	261				59,46
1004-4794	1004-5049			320				95	115	201	221			420	60,50
1004-4795	1004-5051							115	135	221	241				60,14
1004-4796	1004-5052							135	155	241	261				60,84
1004-4797	1004-5053			160	160			95	115	201	221			250	50,89
1004-4798	1004-5054							115	135	221	241				51,11
1004-4799	1004-5055							135	155	241	261				51,22
1004-4801	1004-5056			200				95	115	201	221			300	58,82
1004-4802	1004-5057							115	135	221	241				59,04
1004-4803	1004-5058							135	155	241	261				59,15
1004-4804	1004-5059			250		40	36	100	125	219	244	63	56	360	83,32
1004-4805	1004-5061							125	150	244	269				83,67
1004-4806	1004-5062							150	175	269	294				84,03
1004-4807	1004-5063			320				100	125	219	244			440	96,23
1004-4808	1004-5064							125	150	244	269				96,58
1004-4809	1004-5065							150	175	269	294				96,94

Продолжение табл. 1

Размеры, мм

Обозначение блока		Применяемость		Размеры рабочей плоскости		d	d_1	Расстояние при нижнем положении верхней плиты				h	h_1	A	Масса, кг, не более
								H		H_1					
Исполнение				L	B			Наим.	Наиб.	Наим.	Наиб.				
1	3	1	3												
1004-4811	1004-5066			400	160	40	36	100	125	219	244	63	56	530	110,77
1004-4812	1004-5067							125	150	244	269				111,12
1004-4813	1004-5068							150	175	269	294				111,48
1004-4814	1004-5069			200	200			100	125	219	244			320	87,83
1004-4815	1004-5071							125	150	244	269				88,18
1004-4816	1004-5072							150	175	269	294				88,54
1004-4817	1004-5073			250				100	125	219	244			360	96,21
1004-4818	1004-5074							125	150	244	269				96,56
1004-4819	1004-5075							150	175	269	294				96,92
1004-4821	1004-5076			320				110	135	229	254			440	115,92
1004-4822	1004-5077							135	160	254	279				116,45
1004-4823	1004-5078							160	185	279	304				116,81
1004-4824	1004-5079			400				110	135	237	262	71			144,42
1004-4825	1004-5081							135	160	262	287				144,98
1004-4826	1004-5082							160	185	287	312				145,53
1004-4827	1004-5083			500				110	135	237	262			630	172,37
1004-4828	1004-5084							135	160	262	287				172,93
1004-4829	1004-5085							160	185	287	312				173,48
1004-4831	1004-5086			250	250			110	135	237	262			380	134,83
1004-4832	1004-5087							135	160	262	287				135,39
1004-4833	1004-5088							160	185	287	312				135,94
1004-4834	1004-5089			320				110	135	237	262			440	152,12
1004-4835	1004-5091							135	160	262	287				152,68
1004-4836	1004-5092							160	185	287	312				153,23
1004-4837	1004-5093			400		50	45	120	150	263	293	80	63	530	191,46
1004-4838	1004-5094							150	180	293	323				192,58
1004-4839	1004-5095							180	210	323	353				193,14
1004-4841	1004-5096			500				120	150	263	293			630	227,59
1004-4842	1004-5097							150	180	293	323				228,70
1004-4843	1004-5098							180	210	323	353				229,26
1004-4844	1004-5099			630				120	150	263	293			750	264,39
1004-4845	1004-5101							150	180	293	323				265,50
1004-4846	1004-5102							180	210	323	353				266,06
1004-4847	1004-5103			320	320			120	150	263	293			440	202,75
1004-4848	1004-5104							150	180	293	323				203,86
1004-4849	1004-5105							180	210	323	353				204,42

Продолжение табл. 1

Размеры, мм

Обозначение блока		Применяемость		Размеры рабочей плоскости		d	d_1	Расстояние при нижнем положении верхней плиты				h	h_1	A	Масса, кг, не более
								H		H_1					
Исполнение				L	B			Наим.	Наиб.	Наим.	Наиб.				
1	3	1	3												
1004-4851	1004-5106			400	320	63	56	120	150	290	320	90	80	560	320,93
1004-4852	1004-5107							150	180	320	350				322,84
1004-4853	1004-5108							180	210	350	380				323,56
1004-4854	1004-5109			500				130	160	300	330			650	363,03
1004-4855	1004-5111							160	190	330	360				364,07
1004-4856	1004-5112							190	220	360	390				365,66
1004-4857	1004-5113			630				130	160	300	330			800	425,74
1004-4858	1004-5114							160	190	330	360				426,78
1004-4859	1004-5115							190	220	360	390				428,37

Пример условного обозначения блока 2-го класса точности размерами L=63 мм, B=50 мм, $H_{наим}$=50 мм, исполнения 1 с плитами из чугуна:

Блок 1004-4731—12 ГОСТ 13126—83

То же, блока 3-го класса точности:

Блок 1004-4731—13 ГОСТ 13126—83

То же, блока 2-го класса точности с плитами из стали:

Блок 1004-4731—22 ГОСТ 13126—83

То же, блока 3-го класса точности:

Блок 1004-4731—23 ГОСТ 13126—83

То же, блока 2-го класса точности исполнения 3 с плитами из чугуна:

Блок 1004-4991—12 ГОСТ 13126—83

То же, блока 3-го класса точности:

Блок 1004-4991—13 ГОСТ 13126—83

Таблица 2

Размеры, мм

Обозначение блока исполнения 2	Применяемость	Размеры рабочей плоскости		d	d_1	Расстояние при нижнем положении верхней плиты				h	h_1	A	Масса, кг, не более
						H		H_1					
		L	B			Наим.	Наиб.	Наим.	Наиб.				
1004-4871		80	63	20	18	60	75	117	132	32	25	140	7,18
1004-4872						75	90	132	147				7,23
1004-4873						90	105	147	162				7,27
1004-4874						60	75	117	132			150	7,31
1004-4875						75	90	132	147				7,36
1004-4876						90	105	147	162				7,40
1004-4877		100		25	22	70	85	134	149	36	28	170	10,31
1004-4878						85	100	149	164				10,38
1004-4879						100	115	164	179				10,52

Продолжение табл. 2

Размеры, мм

Обозначение блока исполнения 2	Применяемость	Размеры рабочей плоскости		d	d_1	Расстояние при нижнем положении верхней плиты				h	h_1	A	Масса, кг, не более
						H		H_1					
		L	B			Наим.	Наиб.	Наим.	Наиб.				
1004-4881		125	63	25	22	70	85	134	149	36	28	200	11,53
1004-4882						85	100	149	164				11,60
1004-4883						100	115	164	179				11,74
1004-4884		80	80			70	85	134	149			150	11,01
1004-4885						85	100	149	164				11,08
1004-4886						100	115	164	179				11,22
1004-4887		100				70	85	134	149			160	11,62
1004-4888						85	100	149	164				11,69
1004-4889						100	115	164	179				11,83
1004-4891						70	85	134	149			170	11,99
1004-4892						85	100	149	164				11,75
1004-4893						100	115	164	179				11,89
1004-4894		125				80	95	152	167	40	32	190	16,45
1004-4895						95	110	167	182				16,51
1004-4896						110	125	182	197				16,65
1004-4897						80	95	152	167			200	16,90
1004-4898						95	110	167	182				17,96
1004-4899						110	125	182	197				17,10
1004-4901		160		32	28	80	95	152	167			250	22,02
1004-4902						95	110	167	182				22,13
1004-4903						110	125	182	197				22,35
1004-4904		200				80	95	152	167			300	26,30
1004-4905						95	110	167	182				26,41
1004-4906						110	125	182	197				26,63
1004-4907		100	100			80	95	152	167			200	22,66
1004-4908						95	110	167	182				22,77
1004-4909						110	125	182	197				22,99
1004-4911		125				80	95	152	167			220	24,79
1004-4912						95	110	167	182				24,90
1004-4913						110	125	182	197				25,12
1004-4914		160				90	110	171	191	45	36	250	29,67
1004-4915						110	130	191	211				29,89
1004-4916						130	150	211	231				30,11
1004-4917		200				90	110	171	191			300	33,61
1004-4918						110	130	191	211				33,83
1004-4919						130	150	211	231				34,05

Продолжение табл. 2

Размеры, мм

Обозначение блока исполнения 2	Применяемость	Размеры рабочей плоскости		d	d_1	Расстояние при нижнем положении верхней плиты				h	h_1	A	Масса, кг, не более
						H		H_1					
		L	B			Наим.	Наиб.	Наим.	Наиб.				
1004-4921		250	100	32	28	90	110	171	191	45	36	340	36,76
1004-4922						110	130	191	211				36,98
1004-4923						130	150	211	231				37,20
1004-4924		125	125			90	110	171	191			220	30,49
1004-4925						110	130	191	211				30,71
1004-4926						130	150	211	231				30,94
1004-4927		160				90	110	171	191			250	34,37
1004-4928						110	130	191	211				34,58
1004-4929						130	150	211	231				34,81
1004-4931		200				95	115	185	205	50	40	280	40,68
1004-4932						115	135	205	225				40,90
1004-4933						135	155	225	245				41,13
1004-4934						95	115	185	205			300	40,73
1004-4935						115	135	205	225				41,00
1004-4936						135	155	225	245				41,18
1004-4937		250				95	115	185	205			340	44,90
1004-4938						115	135	205	225				45,12
1004-4939						135	155	225	245				45,35
1004-4941		320				95	115	185	205			420	52,92
1004-4942						115	135	205	225				53,14
1004-4943						135	155	225	245				53,37
1004-4944		160	160			95	115	185	205			250	41,75
1004-4945						115	135	205	225				41,97
1004-4946						135	155	225	245				42,20
1004-4947		200				95	115	185	205			280	50,49
1004-4948						115	135	205	225				50,71
1004-4949						135	155	225	246				50,94
1004-4951						95	115	185	205			300	47,75
1004-4952						115	135	205	225				47,97
1004-4953						135	155	225	245				48,20
1004-4954		250		40	36	100	125	201	226	56	45	360	70,98
1004-4955						125	150	226	251				71,34
1004-4956						150	175	251	276				71,86
1004-4957		320				100	125	201	226			440	82,43
1004-4958						125	150	226	251				82,79
1004-4959						150	175	251	276				83,33

Продолжение табл. 2

Размеры, мм

Обозначение блока исполнения 2	Применяемость	Размеры рабочей плоскости		d	d_1	Расстояние при нижнем положении верхней плиты, H		H_1		h	h_1	A	Масса, кг, не более
		L	B			Наим.	Наиб.	Наим.	Наиб.				
1004-4961		400	160	40	36	100	125	201	226	56	45	530	95,08
1004-4962						125	150	226	251				95,44
1004-4963						150	175	251	276				95,98
1004-4964		200	200			100	125	201	226			320	75,97
1004-4965						125	150	226	251				76,33
1004-4966						150	175	251	276				76,87
1004-4967		250				100	125	201	226			360	83,09
1004-4968						125	150	226	251				83,45
1004-4969						150	175	251	276				83,99
1004-4971		320				110	135	223	248	63	50	440	109,61
1004-4972						135	160	248	273				109,96
1004-4973						160	185	273	298				110,32
1004-4974		400		50	45	110	135	223	248			530	132,22
1004-4975						135	160	248	273				132,50
1004-4976						160	185	273	298				133,62
1004-4977		250	250			110	135	223	248			380	119,15
1004-4978						135	160	248	273				119,43
1004-4979						160	185	273	298				120,55
1004-4981		320				110	135	223	248			440	133,84
1004-4982						135	160	248	273				134,12
1004-4983						160	185	273	298				135,15
1004-4984		400				120	150	247	277	71	56	530	175,32
1004-4985						150	180	277	307				176,44
1004-4986						180	210	307	337				177,00
1004-4987		320	320			120	150	247	277			440	180,46
1004-4988						150	180	277	307				181,58
1004-4989						180	210	307	337				182,14

Пример условного обозначения блока 2-го класса точности размерами L=100 мм, B=63 мм, $H_{наим}$=70 мм, исполнения 2, с плитами из чугуна:

Блок 1004-4877—12 ГОСТ 13126—83

То же, блока 3-го класса точности:

Блок 1004-4877—13 ГОСТ 13126—83

То же, блока 2-го класса точности, с плитами из стали:

Блок 1004-4877—22 ГОСТ 13126—83

То же, блока 3-го класса точности:

Блок 1004-4877—23 ГОСТ 13126—83

Таблица 3

Обозначение блока исполнения 1	Поз. 1 Плита нижняя Кол. 1		Поз. 2 Плита верхняя Кол. 1		Поз.3 Колонна по ГОСТ 13118—83 Кол. 1	Поз. 4 Втулка по ГОСТ 13120—83 Кол. 1	Поз. 5 Колонна по ГОСТ 13118—83 Кол. 1	Поз. 6 Втулка по ГОСТ 13120—83 Кол. 1.
	Обозначение плиты	Обозначение заготовки по ГОСТ 13113—83	Обозначение плиты	Обозначение заготовки по ГОСТ 13113—83	Обозначения			
1004-4731	1004-4731/001	1022-4642	1004-4731/002	1022-4611	1030-5969	1032-2485	1030-5959	1032-2468
1004-4732					1030-5971	1032-2488	1030-5961	1032-2472
1004-4733					1030-5972		1030-5962	
1004-4734	1004-4734/001	1022-4644	1004-4734/002	1022-4643	1030-5992	1032-2527	1030-5981	1032-2506
1004-4735					1030-5993		1030-5982	
1004-4736					1030-5994		1030-5983	
1004-4737	1004-4737/001	1022-4651	1004-4737/002	1022-4649	1030-5992	1032-2528	1030-5981	1032-2507
1004-4738					1030-5994		1030-5983	
1004-4739					1030-5995		1030-5984	
1004-4741	1004-4741/001	1022-4654	1004-4741/002	1022-4653	1030-6017		1030-6003	
1004-4742					1030-6018		1030-6004	
1004-4743					1030-6021		1030-6006	
1004-4744	1004-4744/001	1022-4657	1004-4744/002	1022-4656	1030-6017		1030-6003	
1004-4745					1030-6018		1030-6004	
1004-4746					1030-6021		1030-6006	
1004-4747	1004-4747/001	1022-4661	1004-4747/002	1022-4659	1030-6017	1032-2576	1030-6003	1032-2552
1004-4748					1030-6018		1030-6004	
1004-4749					1030-6021		1030-6006	
1004-4751	1004-4751/001	1022-4666	1004-4751/002	1022-4665	1030-6017		1030-6003	
1004-4752					1030-6018		1030-6004	
1004-4753					1030-6021		1030-6006	
1004-4754	1004-4754/001	1022-4673	1004-4754/002	1022-4669	1030-6018		1030-6004	
1004-4755					1030-6019		1030-6005	
1004-4756					1030-6022		1030-6007	
1004-4757	1004-4757/001	1022-4677	1004-4757/002	1022-4676	1030-6045		1030-6032	
1004-4758					1030-6047		1030-6034	
1004-4759					1030-6048		1030-6035	
1004-4761	1004/4761/001	1022-4682	1004-4761/002	1022-4681	1030-6045		1030-6032	
1004-4762					1030-6047		1030-6034	
1004-4763					1030-6048		1030-6035	
1004-4764	1004-4764/001	1022-4686	1004-4764/002	1022-4685	1030-6045	1032-2643	1030-6032	1032-2608
1004-4765					1030-6047		1030-6034	
1004-4766					1030-6048		1030-6035	
1004-4767	1004-4767/001	1022-4691	1004-4767/002	1022-4689	1030-6045		1030-6032	
1004-4768					1030-6047		1030-6034	
1004-4769					1030-6048		1030-6035	

Продолжение табл. 3

Обозначение блока исполнения 1	Поз. 1 Плита нижняя Кол. 1		Поз. 2 Плита верхняя Кол. 1		Поз. 3 Колонка по ГОСТ 13118—83 Кол. 1	Поз. 4 Втулка по ГОСТ 13120—83 Кол. 1	Поз. 5 Колонка по ГОСТ 13118—83 Кол. 1	Поз. 6 Втулка по ГОСТ 13120—83 Кол. 1
	Обозначение плиты	Обозначение заготовки по ГОСТ 13113—83	Обозначение плиты	Обозначение заготовки по ГОСТ 13113—83	Обозначения			
1004-4771	1004-4771/001	1022-4694	1004-4771/002	1022-4693	1030-6046	1032-2643	1030-6033	1032-2608
1004-4772					1030-6048		1030-6035	
1004-4773					1030-6051		1030-6037	
1004-4774	1004-4774/001	1022-4697	1004-4774/002	1022-4696	1030-6046		1030-6033	
1004-4775					1030-6048		1030-6035	
1004-4776					1030-6051		1030-6037	
1004-4777	1004-4777/001	1022-4701	1004-4777/002	1022-4699	1030-6046		1030-6033	
1004-4778					1030-6048		1030-6035	
1004-4779					1030-6051		1030-6037	
1004-4781	1004-4781/001	1022-4704	1004-4781/002	1022-4703	1030-6046		1030-6033	
1004-4782					1030-6048		1030-6035	
1004-4783					1030-6051		1030-6037	
1004-4784	1004-4784/001	1022-4707	1004-4784/002	1022-4706	1030-6046		1030-6033	
1004-4785					1030-6048		1030-6035	
1004-4786					1030-6051		1030-6037	
1004-4787	1004-4787/001	1022-4713	1004-4787/002	1022-4712	1030-6048	1032-2644	1030-6035	1032-2609
1004-4788					1030-6051		1030-6037	
1004-4789					1030-6052		1030-6038	
1004-4791	1004-4791/001	1022-4716	1004-4791/002	1022-4715	1030-6048		1030-6035	
1004-4792					1030-6051		1030-6037	
1004-4793					1030-6052		1030-6038	
1004-4794	1004-4794/001	1022-4719	1004-4794/002	1022-4718	1030-6048		1030-6035	
1004-4795					1030-6051		1030-6037	
1004-4796					1030-6052		1030-6038	
1004-4797	1004-4797/001	1022-4723	1004-4797/002	1022-4722	1030-6048		1030-6035	
1004-4798					1030-6051		1030-6037	
1004-4799					1030-6052		1030-6038	
1004-4801	1004-4801/001	1022-4728	1004-4801/002	1022-4727	1030-6048		1030-6035	
1004-4802					1030-6051		1030-6037	
1004-4803					1030-6052		1030-6038	
1004-4804	1004-4804/001	1022-4732	1004-4804/002	1022-4731	1030-6074	1032-2696	1030-6061	1032-2669
1004-4805					1030-6076		1030-6063	
1004-4806					1030-6077		1030-6064	
1004-4807	1004-4807/001	1022-4735	1004-4807/002	1022-4734	1030-6074		1030-6061	
1004-4808					1030-6076		1030-6063	
1004-4809					1030-6077		1030-6064	

Продолжение табл. 3

Обозначение блока исполнения 1	Поз. 1 Плита нижняя Кол. 1		Поз. 2 Плита верхняя Кол. 1		Поз. 3 Колонна по ГОСТ 13118—83 Кол. 1	Поз. 4 Втулка по ГОСТ 13120—83 Кол. 1	Поз. 5 Колонна по ГОСТ 13118—83 Кол. 1	Поз. 6 Втулка по ГОСТ 13120—83 Кол. 1
	Обозначение плиты	Обозначение заготовки по ГОСТ 13113—83	Обозначение плиты	Обозначение заготовки по ГОСТ 13113—83	Обозначение			
1004-4811	1004-4811/001	1022-4738	1004-4811/002	1022-4737	1030-6074	1032-2696	1030-6061	1032-2669
1004-4812					1030-6076		1030-6063	
1004-4813					1030-6077		1030-6064	
1004-4814	1004-4814/001	1022-4742	1004-4814/002	1022-4741	1030-6074		1030-6061	
1004-4815					1030-6076		1030-6063	
1004-4816					1030-6077		1030-6064	
1004-4817	1004-4817/001	1022-4745	1004-4817/002	1022-4744	1030-6074		1030-6061	
1004-4818					1030-6076		1030-6063	
1004-4819					1030-6077		1030-6064	
1004-4821	1004-4821/001	1022-4748	1004-4821/002	1022-4747	1030-6075	1032-2701	1030-6062	1032-2674
1004-4822					1030-6077		1030-6064	
1004-4823					1030-6078	1032-2755	1030-6065	1032-2724
1004-4824	1004-4824/001	1022-4753	1004-4824/002	1022-4751	1030-6105		1030-6089	
1004-4825					1030-6106		1030-6091	
1004-4826					1030-6107		1030-6092	
1004-4827	1004-4827/001	1022-4755	1004-4827/002	1022-4754	1030-6105		1030-6089	
1004-4828					1030-6106		1030-6091	
1004-4829					1030-6107		1030-6092	
1004-4831	1004-4831/001	1022-4759	1004-4831/002	1022-4757	1030-6105		1030-6089	
1004-4832					1030-6106		1030-6091	
1004-4833					1030-6107		1030-6092	
1004-4834	1004-4834/001	1022-4764	1004-4834/002	1022-4762	1030-6105		1030-6089	
1004-4835					1030-6106		1030-6091	
1004-4836					1030-6107		1030-6092	
1004-4837	1004-4837/001	1022-4768	1004-4837/002	1022-4766	1030-6106	1032-2761	1030-6091	1032-2729
1004-4838					1030-6108		1030-6093	
1004-4839					1030-6109		1030-6094	
1004-4841	1004-4841/001	1022-4771	1004-4841/002	1022-4769	1030-6106		1030-6091	
1004-4842					1030-6108		1030-6093	
1004-4843					1030-6109		1030-6094	
1004-4844	1004-4844/001	1022-4773	1004-4844/002	1022-4772	1030-6106		1030-6091	
1004-4845					1030-6108		1030-6093	
1004-4846					1030-6109		1030-6094	
1004-4847	1004-4847/001	1022-4777	1004-4847/002	1022-4775	1030-6106		1030-6091	
1004-4848					1030-6108		1030-6093	
1004-4849					1030-6109		1030-6094	

Продолжение табл. 3

Обозначение блока исполнения 1	Поз. 1 Плита нижняя Кол. 1		Поз. 2 Плита верхняя Кол. 1		Поз. 3 Колонка по ГОСТ 13118—83 Кол. 1	Поз. 4 Втулка по ГОСТ 13120—83 Кол. 1	Поз. 5 Колонка по ГОСТ 13118—83 Кол. 1	Поз. 6 Втулка по ГОСТ 13120—83 Кол. 1
	Обозначение плиты	Обозначение заготовки по ГОСТ 13113—83	Обозначение плиты	Обозначение заготовки по ГОСТ 13113—83	Обозначение			
1004-4851	1004-4851/001	1022-4779	1004-4851/002	1022-4778	1030-6131	1032-2812	1030-6116	1032-2785
1004-4852					1030-6133		1030-6118	
1004-4853					1030-6134		1030-6119	
1004-4854	1004-4854/001	1022-4782	1004-4854/002	1022-4781	1030-6132		1030-6117	
1004-4855					1030-6133		1030-6118	
1004-4856					1030-6135		1030-6121	
1004-4857	1004-4857/001	1022-4784	1004-4857/002	1022-4783	1030-6132		1030-6117	
1004-4858					1030-6133		1030-6118	
1004-4859					1030-6135		1030-6121	

Таблица 4

Обозначение блока исполнения 2	Поз. 1 Плита нижняя Кол. 1		Поз. 2 Плита верхняя Кол. 1		Поз. 3 Колонка по ГОСТ 13118—83 Кол. 1	Поз. 4 Втулка по ГОСТ 13120—83 Кол. 1	Поз. 5 Колонка по ГОСТ 13118—83 Кол. 1	Поз. 6 Втулка по ГОСТ 13120—83 Кол. 1
	Обозначение плиты	Обозначение заготовки по ГОСТ 13113—83	Обозначение плиты	Обозначение заготовки по ГОСТ 13113—83	Обозначение			
1004-4871	1004-4871/001	1022-4647	1004-4871/002	1002-4645	1030-5991	1032-2525	1030-5979	1032-2504
1004-4872					1030-5992		1030-5981	
1004-4873					1030-5993		1030-5982	
1004-4874	1004-4874/001	1022-4648	1004-4874/002	1002-4646	1030-5991		1030-5979	
1004-4875					1030-5992		1030-5981	
1004-4876					1030-5993		1030-5982	
1004-4877	1004-4877/001	1022-4653	1004-4877/002	1002-4652	1030-6015	1032-2574	1030-6001	1032-2549
1004-4878					1030-6016		1030-6002	
1004-4879					1030-6018		1030-6004	
1004-4881	1004-4881/001	1022-4656	1004-4881/002	1002-4655	1030-6015		1030-6001	
1004-4882					1030-6016		1030-6002	
1004-4883					1030-6018		1030-6004	
1004-4884	1004-4884/001	1022-4659	1004-4884/002	1002-4658	1030-6015		1030-6001	
1004-4885					1030-6016		1030-6002	
1004-4886					1030-6018		1030-6004	
1004-4887	1004-4887/001	1022-4664	1004-4887/002	1002-4662	1030-6015		1030-6001	
1004-4888					1030-6016		1030-6002	
1004-4889					1030-6018		1030-6004	
1004-4891	1004-4891/001	1022-4665	1004-4891/002	1002-4663	1030-6015		1030-6001	
1004-4892					1030-6016		1030-6002	
1004-4893					1030-6018		1030-6004	

Продолжение табл. 4

Обозначение блока исполнения 2	Поз. 1 Плита нижняя Кол. 1		Поз. 2 Плита верхняя Кол. 1		Поз. 3 Колонка по ГОСТ 13118—83 Кол. 1	Поз. 4 Втулка по ГОСТ 13120—83 Кол. 1	Поз. 5 Колонка по ГОСТ 13118—83 Кол. 1	Поз. 6 Втулка по ГОСТ 13120—83 Кол. 1
	Обозначение плиты	Обозначение заготовки по ГОСТ 13113—83	Обозначение плиты	Обозначение заготовки по ГОСТ 13113—83	Обозначения			
1004-4894	1004-4894/001	1022-4671	1004-4894/002	1022-4667	1030-6017	1032-2575	1030-6003	1032-2551
1004-4895					1030-6018		1030-6004	
1004-4896					1030-6021		1030-6006	
1004-4897	1004-4897/001	1022-4672	1004-4897/002	1022-4668	1030-6017		1030-6003	
1004-4898					1030-6018		1030-6004	
1004-4899					1030-6021		1030-6006	
1004-4901	1004-4901/001	1022-4675	1004-4901/002	1022-4674	1030-6043	1032-2634	1030-6029	1032-2599
1004-4902					1030-6044		1030-6031	
1004-4903					1030-6046		1030-6033	
1004-4904	1004-4904/001	1022-4679	1004-4904/002	1022-4678	1030-6043		1030-6029	
1004-4905					1030-6044		1030-6031	
1004-4906					1030-6046		1030-6033	
1004-4907	1004-4907/001	1022-4684	1004-4907/002	1022-4683	1030-6043		1030-6029	
1004-4908					1030-6044		1030-6031	
1004-4909					1030-6046		1030-6033	
1004-4911	1004-4911/001	1022-4688	1004-4911/002	1022-4687	1030-6043		1030-6029	
1004-4912					1030-6044		1030-6031	
1004-4913					1030-6046		1030-6033	
1004-4914	1004-4914/001	1022-4693	1004-4914/002	1022-4692	1030-6045	1032-2641	1030-6032	1032-2606
1004-4915					1030-6047		1030-6034	
1004-4916					1030-6049		1030-6036	
1004-4917	1004-4917/001	1022-4696	1004-4917/002	1022-4695	1030-6045		1030-6032	
1004-4918					1030-6047		1030-6034	
1004-4919					1030-6049		1030-6036	
1004-4921	1004-4921/001	1022-4699	1004-4921/002	1022-4698	1030-6045		1030-6032	
1004-4922					1030-6047		1030-6034	
1004-4923					1030-6049		1030-6036	
1004-4924	1004-4924/001	1022-4703	1004-4924/002	1022-4702	1030-6045		1030-6032	
1004-4925					1030-6047		1030-6034	
1004-4926					1030-6049		1030-6036	
1004-4927	1004-4927/001	1022-4706	1004-4927/002	1022-4705	1030-6045		1030-6032	
1004-4928					1030-6047		1030-6034	
1004-4929					1030-6049		1030-6036	
1004-4931	1004-4931/001	1022-4711	1004-4931/002	1022-4708	1030-6046	1032-2642	1030-6033	1032-2607
1004-4932					1030-6048		1030-6035	
1004-4933					1030-6051		1030-6037	

Продолжение табл. 4

Обозначение блока исполнения 2	Поз. 1 Плита нижняя Кол. 1		Поз. 2 Плита верхняя Кол. 1		Поз. 3 Колонка по ГОСТ 13118—83 Кол. 1	Поз. 4 Втулка по ГОСТ 13120—83 Кол. 1	Поз. 5 Колонка по ГОСТ 13118—83 Кол. 1	Поз. 6 Втулка по ГОСТ 13120—83 Кол. 1
	Обозначение плиты	Обозначение заготовки по ГОСТ 13113—83	Обозначение плиты	Обозначение заготовки по ГОСТ 13113—83	Обозначение			
1004-4934	1004-4934/001	1022-4712	1004-4934/002	1022-4709	1030-6046	1032-2642	1030-6033	1032-2607
1004-4935					1030-6048		1030-6035	
1004-4936					1030-6051		1030-6037	
1004-4937	1004-4937/001	1022-4715	1004-4937/002	1022-4714	1030-6046		1030-6033	
1004-4938					1030-6048		1030-6035	
1004-4939					1030-6051		1030-6037	
1004-4941	1004-4941/001	1022-4718	1004-4941/002	1022-4717	1030-6046		1030-6033	
1004-4942					1030-6048		1030-6035	
1004-4943					1030-6051		1030-6037	
1004-4944	1004-4944/001	1022-4722	1004-4944/002	1022-4721	1030-6046		1030-6033	
1004-4945					1030-6048		1030-6035	
1004-4946					1030-6051		1030-6037	
1004-4947	1004-4947/001	1022-4726	1004-4947/002	1022-4724	1030-6046		1030-6033	
1004-4948					1030-6048		1030-6035	
1004-4949					1030-6051		1030-6037	
1004-4951	1004-4951/001	1022-4727	1004-4951/002	1022-4725	1030-6046		1030-6033	
1004-4952					1030-6048		1030-6035	
1004-4953					1030-6051		1030-6037	
1004-4954	1004-4954/001	1022-4731	1004-4954/002	1022-4729	1030-6073	1032-2694	1030-6059	1032-2667
1004-4955					1030-6075		1030-6062	
1004-4956					1030-6077		1030-6064	
1004-4957	1004-4957/001	1022-4734	1004-4957/002	1022-4733	1030-6073		1030-6059	
1004-4958					1030-6075		1030-6062	
1004-4959					1030-6077		1030-6064	
1004-4961	1004-4961/001	1022-4737	1004-4961/002	1022-4736	1030-6073		1030-6059	
1004-4962					1030-6075		1030-6062	
1004-4963					1030-6077		1030-6064	
1004-4964	1004-4964/001	1022-4741	1004-4964/002	1022-4739	1030-6073		1030-6059	
1004-4965					1030-6075		1030-6062	
1004-4966					1030-6077		1030-6064	
1004-4967	1004-4967/001	1022-4744	1004-4967/002	1022-4743	1030-6073		1030-6059	
1004-4968					1030-6075		1030-6062	
1004-4969					1030-6077		1030-6064	
1004-4971	1004-4971/001	1022-4748	1004-4971/002	1022-1746	1030-6075	1032-2699	1030-6062	1032-2673
1004-4972					1030-6076		1030-6063	
1004-4973					1030-6078		1030-6065	

Продолжение табл. 4

Обозначение блока исполнения 2	Поз. 1 Плита нижняя Кол. 1		Поз. 2 Плита верхняя Кол. 1		Поз. 3 Колонка по ГОСТ 13118—83 Кол. 1	Поз. 4 Втулка по ГОСТ 13120—83 Кол. 1	Поз. 5 Колонка по ГОСТ 13118—83 Кол. 1	Поз. 6 Втулка по ГОСТ 13120—83 Кол. 1
	Обозначение плиты	Обозначение заготовки по ГОСТ 13113—83	Обозначение плиты	Обозначение заготовки по ГОСТ 13113—83	Обозначение			
1004-4974	1004-4974/001	1022-4752	1004-4974/002	1022-4749	1030-6104	1032-2754	1030-6088	1032-2723
1004-4975					1030-6105		1030-6089	
1004-4976					1030-6107		1030-6092	
1004-4977	1004-4977/001	1022-4758	1004-4977/002	1022-4756	1030-6104		1030-6088	
1004-4978					1030-6105		1030-6089	
1004-4979					1030-6107		1030-6092	
1004-4981	1004-4981/001	1022-4763	1004-4981/002	1022-4761	1030-6104		1030-6088	
1004-4982					1030-6105		1030-6089	
1004-4983					1030-6107		1030-6092	
1004-4984	1004-4984/001	1022-4767	1004-4984/002	1022-4765	1030-6105	1032-2759	1030-6089	1032-2728
1004-4985					1030-6107		1030-6092	
1004-4986					1030-6108		1030-6093	
1004-4987	1004-4987/001	1022-4776	1004-4987/002	1022-4774	1030-6105		1030-6089	
1004-4988					1030-6107		1030-6092	
1004-4989					1030-6108		1030-6093	

Таблица 5

Обозначение блока исполнения 3	Поз. 1 Плита нижняя Кол. 1		Поз. 2 Плита верхняя Кол. 1		Поз. 3 Колонка по ГОСТ 13118—83 Кол. 1	Поз. 4 Колонка по ГОСТ 13118—83 Кол. 1
	Обозначение плиты	Обозначение заготовки по ГОСТ 13113—83	Обозначение плиты	Обозначение заготовки по ГОСТ 13113—83	Обозначение	
1004-4991	1004-4991/001	1022-4642	1004-4991/002	1022-4791	1030-5969	1030-5959
1004-4992					1030-5971	1030-5961
1004-4993					1030-5972	1030-5962
1004-4994	1004-4994/001	1022-4644	1004-4994/002	1022-4792	1030-5992	1030-5981
1004-4995					1030-5993	1030-5982
1004-4996					1030-5994	1030-5983
1004-4997	1004-4997/001	1022-4651	1004-4997/002	1022-4793	1030-5992	1030-5981
1004-4998					1030-5994	1030-5983
1004-4999					1030-5995	1030-5984
1004-5001	1004-5001/001	1022-4654	1004-5001/002	1022-4794	1030-6017	1030-6003
1004-5002					1030-6018	1030-6004
1004-5003					1030-6019	1030-6006
1004-5004	1004-5004/001	1022-4657	1004-5004/002	1022-4795	1030-6017	1030-6003
1004-5005					1030-6018	1030-6004
1004-5006					1030-6021	1030-6006

Продолжение табл. 5

Обозначение блока исполнения 3	Поз. 1 Плита нижняя Кол. 1.		Поз. 2 Плита верхняя Кол. 1		Поз. 3 Колонка по ГОСТ 13118—83 Кол. 1	Поз. 4 Колонка по ГОСТ 13118—83 Кол. 1
	Обозначение плиты	Обозначение заготовки по ГОСТ 13113—83	Обозначение плиты	Обозначение заготовки по ГОСТ 13113—83	Обозначение	
1004-5007	1004-5007/001	1022-4661	1004-5007/002	1022-4796	1030-6017	1030-6003
1004-5008					1030-6018	1030-6004
1004-5009					1030-6021	1030-6006
1004-5011	1004-5011/001	1022-4666	1004-5011/002	1022-4797	1030-6017	1030-6003
1004-5012					1030-6018	1030-6004
1004-5013					1030-6021	1030-6006
1004-5014	1004-5014/001	1022-4673	1004-5014/002	1022-4798	1030-6018	1030-6004
1004-5015					1030-6019	1030-6005
1004-5016					1030-6022	1030-6007
1004-5017	1004-5017/001	1022-4677	1004-5017/002	1022-4799	1030-6047	1030-6034
1004-5018					1030-6048	1030-6035
1004-5019	1004-5019/001	1022-4682	1004-5019/002	1022-4801	1030-6047	1030-6034
1004-5021					1030-6048	1030-6035
1004-5022	1004-5022/001	1022-4686	1004-5022/002	1022-4802	1030-6047	1030-6034
1004-5023					1030-6048	1030-6035
1004-5024	1004-5024/001	1022-4691	1004-5024/002	1022-4803	1030-6047	1030-6034
1004-5025					1030-6048	1030-6035
1004-5026	1004-5026/001	1022-4694	1004-5026/002	1022-4804	1030-6046	1030-6033
1004-5027					1030-6048	1030-6035
1004-5028					1030-6051	1030-6037
1004-5029	1004-5029/001	1022-4697	1004-5029/002	1022-4805	1030-6046	1030-6033
1004-5031					1030-6048	1030-6035
1004-5032					1030-6051	1030-6037
1004-5033	1004-5033/001	1022-4701	1004-5033/002	1022-4806	1030-6046	1030-6033
1004-5034					1030-6048	1030-6035
1004-5035					1030-6051	1030-6037
1004-5036	1004-5036/001	1022-4704	1004-5036/002	1022-4807	1030-6046	1030-6033
1004-5037					1030-6048	1030-6035
1004-5038					1030-6051	1030-6037
1004-5039	1004-5039/001	1022-4707	1004-5039/002	1022-4808	1030-6046	1030-6033
1004-5041					1030-6048	1030-6035
1004-5042					1030-6051	1030-6037
1004-5043	1004-5043/001	1022-4713	1004-5043/002	1022-4809	1030-6048	1030-6035
1004-5044					1030-6051	1030-6037
1004-5045					1030-6052	1030-6038
1004-5046	1004-5046/001	1022-4716	1004-5046/002	1022-4811	1030-6048	1030-6035
1004-5047					1030-6051	1030-6037
1004-5048					1030-6052	1030-6038

Продолжение табл. 6

Обозначение блока исполнения 3	Поз. 1 Плита нижняя Кол. 1		Поз. 2 Плита верхняя Кол. 1		Поз. 3 Колонна по ГОСТ 13118—83 Кол. 1.	Поз. 4 Колонна по ГОСТ 13118—83 Кол. 1.
	Обозначение плиты	Обозначение заготовки по ГОСТ 13113—83	Обозначение плиты	Обозначение заготовки по ГОСТ 13113—83	Обозначения	
1004-5049	1004-5049/001	1022-4719	1004-5049/002	1022-4812	1030-6048	1030-6035
1004-5051					1030-6051	1030-6037
1004-5052					1030-6052	1030-6038
1004-5053	1004-5053/001	1022-4723	1004-5053/002	1022-4813	1030-6048	1030-6035
1004-5054					1030-6051	1030-6037
1004-5055					1030-6052	1030-6038
1004-5056	1004-5056/001	1022-4728	1004-5056/002	1022-4814	1030-6048	1030-6035
1004-5057					1030-6051	1030-6037
1004-5058					1030-6052	1030-6038
1004-5059	1004-5061/001	1022-4732	1004-5061/002	1022-4815	1030-6074	1030-6061
1004-5061					1030-6076	1030-6063
1004-5062					1030-6077	1030-6064
1004-5063	1004-5063/001	1022-4735	1004-5063/002	1022-4816	1030-6074	1030-6061
1004-5064					1030-6076	1030-6063
1004-5065					1030-6077	1030-6064
1004-5066	1004-5066/001	1022-4738	1004-5066/002	1022-4817	1030-6074	1030-6061
1004-5067					1030-6076	1030-6063
1004-5068					1030-6077	1030-6064
1004-5069	1004-5069/001	1022-4742	1004-5069/002	1022-4818	1030-6074	1030-6061
1004-5071					1030-6076	1030-6063
1004-5072					1030-6077	1030-6064
1004-5073	1004-5073/001	1022-4745	1004-5073/002	1022-4819	1030-6074	1030-6061
1004-5074					1030-6076	1030-6063
1004-5075					1030-6077	1030-6064
1004-5076	1004-5076/001	1022-4748	1004-5076/002	1022-4821	1030-6075	1030-6062
1004-5077					1030-6077	1030-6064
1004-5078					1030-6078	1030-6065
1004-5079	1004-5079/001	1022-4753	1004-5079/002	1022-4822	1030-6105	1030-6089
1004-5081					1030-6106	1030-6091
1004-5082					1030-6107	1030-6092
1004-5083	1004-5083/001	1022-4755	1004-5083/002	1022-4823	1030-6105	1030-6089
1004-5084					1030-6106	1030-6091
1004-5085					1030-6107	1030-6092
1004-5086	1004-5086/001	1022-4759	1004-5086/002	1022-4824	1030-6105	1030-6089
1004-5087					1030-6106	1030-6091
1004-5088					1030-6107	1030-6092

Продолжение табл. 5

Обозначение блока исполнения 3	Поз. 1 Плита нижняя Кол. 1		Поз. 2 Плита верхняя Кол. 1		Поз. 3 Колонка по ГОСТ 13118—83 Кол. 1.	Поз. 4 Колонка по ГОСТ 13118—83 Кол. 1
	Обозначение плиты	Обозначение заготовки по ГОСТ 13113—83	Обозначение плиты	Обозначение заготовки по ГОСТ 13113—83	Обозначения	
1004-5089	1004-5087/001	1022-4764	1004-5088/002	1022-4825	1030-6105	1030-6089
1004-5091					1030-6106	1030-6091
1004-5092					1030-6107	1030-6092
1004-5093	1004-5093/001	1022-4768	1004-5093/002	1022-4826	1030-6106	1030-6091
1004-5094					1030-6108	1030-6093
1004-5095					1030-6109	1030-6094
1004-5096	1004-5096/001	1022-4771	1004-5096/002	1022-4827	1030-6106	1030-6091
1004-5097					1030-6108	1030-6093
1004-5098					1030-6109	1030-6094
1004-5099	1004-5099/001	1022-4773	1004-5099/002	1022-4828	1030-6106	1030-6091
1004-5101					1030-6108	1030-6093
1004-5102					1030-6109	1030-6094
1004-5103	1004-5103/001	1022-4777	1004-5103/002	1022-4829	1030-6106	1030-6091
1004-5104					1030-6108	1030-6093
1004-5105					1030-6109	1030-6094
1004-5106	1004-5106/001	1022-4779	1004-5106/002	1022-4831	1030-6131	1030-6116
1004-5107					1030-6133	1030-6118
1004-5108					1030-6134	1030-6119
1004-5109	1004-5109/001	1022-4782	1004-5109/002	1022-4832	1030-6132	1030-6117
1004-5111					1030-6133	1030-6118
1004-5112					1030-6135	1030-6121
1004-5113	1004-5113/001	1022-4784	1004-5113/002	1022-4833	1030-6132	1030-6117
1004-5114					1030-6133	1030-6118
1004-5115					1030-6135	1030-6121

Исполнения 4 и 5

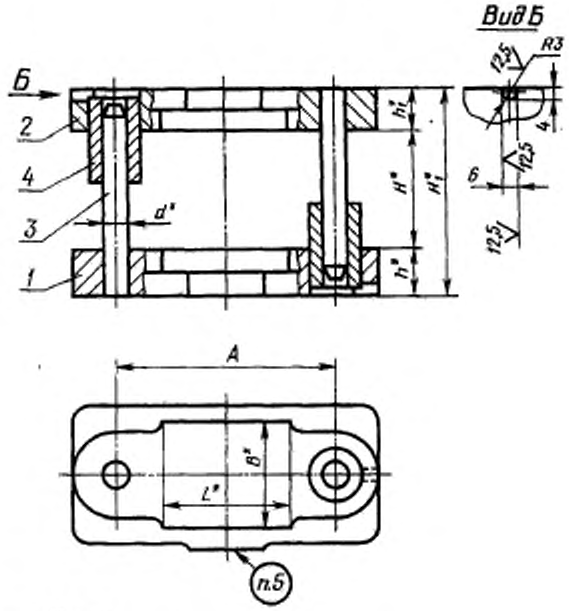

* Размеры для справок.

Черт. 3

Таблица 6

Размеры, мм

Обозначение блока исполнения 4	Применяемость	Размеры рабочей плоскости L	Размеры рабочей плоскости B	d	Расстояние при нижнем положении верхней плиты H Наим.	H Наиб.	H_1 Наим.	H_1 Наиб.	h	h_1	A	Масса, кг, не более
1004-5121		63	50	16	50	60	107	117	32	25	120	4,61
1004-5122					60	70	117	127				4,71
1004-5123					70	80	127	137				4 74
1004-5124		80		20	55	65			40	32	150	8,95
1004-5125					65	75	137	147				9,00
1004-5126					75	85	147	157				9,05
1004-5127			63		60	75	136	151		36		10,28
1004-5128					75	90	151	166				10,34
1004-5129					90	105	166	181				10,49
1004-5131		100		25	70	85	151	166	45		170	13,95
1004-5132					85	100	166	181				14,03
1004-5133					100	115	181	196				14,18
1004-5134		125			70	85	151	166			200	15,50
1004-5135					85	100	166	181				15,60
1004-5136					100	115	181	196				15,72

Продолжение табл. 6

Размеры, мм

Обозначение блока исполнения 4	Применяемость	Размеры рабочей плоскости L	Размеры рабочей плоскости B	d	Расстояние при нижнем положении верхней плиты H Наим.	H Наиб.	H_1 Наим.	H_1 Наиб.	h	h_1	A	Масса, кг, не более
1004-5137		80	80	25	70	85	151	166	45	36	150	15,30
1004-5138					85	100	166	181				15,38
1004-5139					100	115	181	196				15,53
1004-5141		100			70	85	151	166			170	16,56
1004-5142					85	100	166	181				16,64
1004-5143					100	115	181	196				16,79
1004-5144		125			80	95	161	176			200	19,22
1004-5145					95	110	176	191				19,35
1004-5146					110	125	191	206				19,60
1004-5147		160		32	80	95	175	190	50	45	250	28,23
1004-5148					95	110	190	205				28,49
1004-5149					110	125	205	220				28,61
1004-5151		200			80	95	175	190			300	33,46
1004-5152					95	110	190	205				33,71
1004-5153					110	125	205	220				33,84
1004-5154		100	100		80	95	175	190			200	27,73
1004-5155					95	110	190	205				27,98
1004-5156					110	125	205	220				28,11
1004-5157		125			80	95	175	190			220	31,11
1004-5158					95	110	190	205				31,36
1004-5159					110	125	205	220				31,49
1004-5161		160			90	110	185	205			250	33,93
1004-5162					110	130	205	225				34,19
1004-5163					130	150	225	245				34,44
1004-5164		200			90	110	185	205			300	37,87
1004-5165					110	130	205	225				38,13
1004-5166					130	150	225	245				38,38
1004-5167		250			90	110	185	205			340	41,47
1004-5168					110	130	205	225				41,73
1004-5169					130	150	225	245				41,98
1004-5171		125	125		90	110	185	205			220	34,64
1004-5172					110	130	205	225				34,90
1004-5173					130	150	225	245				35,15
1004-5174		160			90	110	185	205			250	34,73
1004-5175					110	130	205	225				34,98
1004-5176					130	150	225	245				35,24
1004-5177		200			95	115	201	221	56	50	300	47,88
1004-5178					115	135	221	241				48,14
1004-5179					135	155	241	261				48,26

Продолжение табл. 6

Размеры, мм

Обозначение блока исполнения 4	Применяемость	Размеры рабочей плоскости L	Размеры рабочей плоскости B	d	Расстояние при нижнем положении верхней плиты H Наим.	H Наиб.	H_1 Наим.	H_1 Наиб.	h	h_1	A	Масса, кг, не более
1004-5181		250	125	32	95	115	201	221	56	50	340	54,64
1004-5182					115	135	221	241				51,89
1004-5183					135	155	241	261				52,02
1004-5184		320			95	115	201	221			420	60,82
1004-5185					115	135	221	241				61,07
1004-5186					135	155	241	261				61,20
1004-5187		160	160		95	115	201	221			250	47,77
1004-5188					115	135	221	241				48,03
1004-5189					135	155	241	261				48,15
1004-5191		200			95	115	201	221			300	56,49
1004-5192					115	135	221	241				56,74
1004-5193					135	155	241	261				56,86
1004-5194		250		40	100	125	219	244	63	56	360	80,28
1004-5195					125	150	244	269				80,67
1004-5196					150	175	269	294				81,07
1004-5197		320			100	125	219	244			440	93,38
1004-5198					125	150	244	269				93,77
1004-5199					150	175	269	294				94,16
1004-5201		400			100	125	219	244			530	107,91
1004-5202					125	150	244	269				108,30
1004-5203					150	175	269	294				108,70
1004-5204		200	200		100	125	219	244			320	85,37
1004-5205					125	150	244	269				85,77
1004-5206					150	175	269	294				86,17
1004-5207		250			100	125	219	244			360	93,73
1004-5208					125	150	244	269				94,13
1004-5209					150	175	269	294				94,53
1004-5211		320			110	135	229	254			440	113,72
1004-5212					135	160	254	279				114,32
1004-5213					160	185	279	304				114,71
1004-5214		400		50	110	135	237	262	71		530	147,38
1004-5215					135	160	262	287				148,00
1004-5216					160	185	287	312				148,62
1004-5217		500			110	135	237	262			630	169,06
1004-5218					135	160	262	287				169,68
1004-5219					160	185	287	312				170,29

Продолжение табл. 6

Размеры, мм

Обозначение блока исполнения 4	Применяемость	Размеры рабочей плоскости L	Размеры рабочей плоскости B	d	Расстояние при нижнем положении верхней плиты H наим.	Расстояние при нижнем положении верхней плиты H наиб.	Расстояние при нижнем положении верхней плиты H_1 наим.	Расстояние при нижнем положении верхней плиты H_1 наиб.	h	h_1	A	Масса, кг, не более
1004-5221		250	250	50	110	135	237	262	71	56	380	133,20
1004-5222					135	160	262	287				133,82
1004-5223					160	185	287	312				134,44
1004-5224		320			110	135	237	262			440	151,64
1004-5225					135	160	262	287				152,26
1004-5226					160	185	287	312				152,86
1004-5227		400			120	150	263	293	80	63	530	194,96
1004-5228					150	180	293	323				196,20
1004-5229					180	210	323	353				196,80
1004-5231		500			120	150	263	293			630	208,40
1004-5232					150	180	293	323				209,62
1004-5233					180	210	323	353				210,23
1004-5234		630			120	150	263	293			750	241,38
1004-5235					150	180	293	323				242,62
1004-5236					180	210	323	353				243,23
1004-5237		320	320		120	150	263	293			440	201,18
1004-5238					150	180	293	323				202,42
1004-5239					180	210	323	353				203,03
1004-5241		400		63	120	150	290	320	90	80	560	317,74
1004-5242					150	180	320	350				320,02
1004-5243					180	210	350	380				320,68
1004-5244		500			130	160	300	330			650	359,91
1004-5245					160	190	330	360				361,21
1004-5246					190	220	360	390				362,85
1004-5247		630			130	160	300	330			800	423,59
1004-5248					160	190	330	360				424,88
1004-5249					190	220	360	390				426,53

Пример условного обозначения блока 2-го класса точности размерами L=63 мм, B=50 мм, $H_{наим}$=50 мм, исполнения 4, с плитами из чугуна:

Блок 1004-5121—12 ГОСТ 13126—83

То же, блока 3-го класса точности:

Блок 1004-5121—13 ГОСТ 13126—83

То же, блока 2-го класса точности, с плитами из стали:

Блок 1004-5121—22 ГОСТ 13126—83

То же, блока 3-го класса точности:

Блок 1004-5121—23 ГОСТ 13126—83

Таблица 7

Размеры, мм

Обозначение блока исполнения 5	Применяемость	Размеры рабочей плоскости		d	Расстояние при нижнем положении верхней плиты				h	h_1	A	Масса, кг, не более
					H		H_1					
		L	B		Наим.	Наиб.	Наим.	Наиб.				
1004-5251		80	63	20	60	75	117	132	32	25	150	7,36
1004-5252					75	90	132	147				7,42
1004-5253					90	105	147	162				7,46
1004-5254		100		25	70	85	134	149	36	28	170	10,51
1004-5255					85	100	149	164				10,58
1004-5256					100	115	164	179				10,74
1004-5257		125			70	85	134	149			200	11,73
1004-5258					85	100	149	164				11,81
1004-5259					100	115	164	179				11,96
1004-5261		80	80		70	85	134	149			150	11,21
1004-5262					85	100	149	164				11,29
1004-5263					100	115	164	179				11,44
1004-5264		100			70	85	134	149			170	12,15
1004-5265					85	100	149	164				12,23
1004-5266					100	115	164	179				12,38
1004-5267		125			80	95	152	167			200	17,10
1004-5268					95	110	167	182				17,18
1004-5269					110	125	182	197				17,33
1004-5271		160		32	80	95	152	167	40	32	250	22,48
1004-5272					95	110	167	182				22,61
1004-5273					110	125	182	197				22,86
1004-5274		200			80	95	152	167			300	26,85
1004-5275					95	110	167	182				26,98
1004-5276					110	125	182	197				27,23
1004-5277		100	100		80	95	152	167			200	22,88
1004-5278					95	110	167	182				23,01
1004-5279					110	125	182	197				23,26
1004-5281		125			80	95	152	167			220	24,88
1004-5282					95	110	167	182				25,01
1004-5283					110	125	182	197				25,26
1004-5284		160			90	110	171	191	45	36	250	29,79
1004-5285					110	130	191	211				30,04
1004-5286					130	150	211	231				30,29

Продолжение табл. 7

Размеры, мм

Обозначение блока исполнения 5	Применяемость	Размеры рабочей плоскости L	Размеры рабочей плоскости B	d	Расстояние при нижнем положении верхней плиты H наим.	Расстояние при нижнем положении верхней плиты H наиб.	Расстояние при нижнем положении верхней плиты H_1 наим.	Расстояние при нижнем положении верхней плиты H_1 наиб.	h	h_1	A	Масса, кг, не более
1004-5287		200	100	32	90	110	171	191	45	36	300	33,85
1004-5288					110	130	191	211				34,10
1004-5289					130	150	211	231				34,35
1004-5291		250			90	110	171	191			340	37,00
1004-5292					110	130	191	211				37,25
1004-5293					130	150	211	231				37,51
1004-5294		125	125		90	110	171	191			220	30,76
1004-5295					110	130	191	211				31,01
1004-5296					130	150	211	231				31,26
1004-5297		160			90	110	171	191			250	34,61
1004-5298					110	130	191	211				34,86
1004-5299					130	150	211	231				35,11
1004-5301		200			95	115	185	205	50	40	300	42,23
1004-5302					115	135	205	225				42,49
1004-5303					135	155	225	245				42,74
1004-5304		250			95	115	185	205			340	45,18
1004-5305					115	135	205	225				45,44
1004-5306					135	155	225	245				45,69
1004-5307		320			95	115	185	205			420	53,20
1004-5308					115	135	205	225				53,45
1004-5309					135	155	225	245				53,71
1004-5311		160	160		95	115	185	205			250	42,03
1004-5312					115	135	205	225				42,29
1004-5313					135	155	225	245				42,54
1004-5314		200			95	115	185	205			300	49,73
1004-5315					115	135	205	225				49,99
1004-5316					135	155	225	245				50,24
1004-5317		250		40	100	125	201	226	56	45	360	73,93
1004-5318					125	150	226	251				74,32
1004-5319					150	175	251	276				74,92
1004-5321		320			100	125	201	226			440	82,99
1004-5322					125	150	226	251				83,38
1004-5323					150	175	251	276				83,97
1004-5324		400			100	125	201	226			530	95,64
1004-5325					125	150	226	251				96,03
1004-5326					150	175	251	276				96,62

Продолжение табл. 7

Размеры, мм

Обозначение блока исполнения 5	Применяемость	Размеры рабочей плоскости L	Размеры рабочей плоскости B	d	Расстояние при нижнем положении верхней плиты H Наим.	H Наиб.	H_1 Наим.	H_1 Наиб.	h	h_1	A	Масса, кг, не более
1004-5327		200	200	40	100	125	201	226	56	45	320	76,53
1004-5328					125	150	226	251				76,92
1004-5329					150	175	251	276				77,51
1004-5331		250			100	125	201	226			360	83,65
1004-5332					125	150	226	251				84,04
1004-5333					150	175	251	276				84,63
1004-5334		320			110	135	223	248	63	50	440	109,70
1004-5335					135	160	248	273				109,90
1004-5336					160	185	273	298				110,68
1004-5337		400		50	110	135	223	248			530	133,17
1004-5338					135	160	248	273				133,48
1004-5339					160	185	273	298				134,71
1004-5341		250	250		110	135	223	248			380	120,10
1004-5342					135	160	248	273				120,41
1004-5343					160	185	273	298				121,64
1004-5344		320			110	135	223	248			440	134,79
1004-5345					135	160	248	273				135,10
1004-5346					160	185	273	298				136,33
1004-5347		400			120	150	247	277	71	56	530	176,36
1004-5348					150	180	277	307				177,59
1004-5349					180	210	307	337				178,22
1004-5351		320	320		120	150	247	277			440	182,12
1004-5352					150	180	277	307				182,74
1004-5353					180	210	307	337				183,36

Пример условного обозначения блока 2-го класса точности размерами L=80 мм, B=63 мм, $H_{наим}$=60 мм, исполнения 5, с плитами из чугуна:

Блок 1004-5251—12 ГОСТ 13126—83

То же, блока 3-го класса точности:

Блок 1004-5251—13 ГОСТ 13126—83

То же, блока 2-го класса точности, с плитами из стали:

Блок 1004-5251—22 ГОСТ 13126—83

То же, блока 3-го класса точности:

Блок 1004-5251—23 ГОСТ 13126—83

Таблица 8

Обозначение блока исполнения 4	Поз. 1 Плита нижняя Кол. 1		Поз. 2 Плита верхняя Кол. 1		Поз. 3 Колонка по ГОСТ 13118—83 Кол. 2	Поз. 4 Втулка по ГОСТ 13120—83 Кол. 2
	Обозначение плиты	Обозначение заготовки по ГОСТ 13113—83	Обозначение плиты	Обозначение заготовки по ГОСТ 13113—83	Обозначения	
1004-5121	1004-5121/001	1022-4642	1004-5121/002	1022-4641	1030-5969	1032-2485
1004-5122					1030-5971	1032-2488
1004-5123					1030-5972	
1004-5124	1004-5124/001	1022-4644	1004-5124/002	1022-4643	1030-5992	1032-2527
1004-5125					1030-5993	
1004-5126					1030-5994	
1004-5127	1004-5127/001	1022-4651	1004-5127/002	1022-4649	1030-5992	1032-2528
1004-5128					1030-5994	
1004-5129					1030-5995	
1004-5131	1004-5131/001	1022-4654	1004-5131/002	1022-4653	1030-6017	1032-2576
1004-5132					1030-6018	
1004-5133					1030-6021	
1004-5134	1004-5134/001	1022-4657	1004-5134/002	1022-4655	1030-6017	
1004-5135					1030-6018	
1004-5136					1030-6021	
1004-5137	1004-5137/001	1022-4661	1004-5137/002	1022-4659	1030-6017	
1004-5138					1030-6018	
1004-5139					1030-6021	
1004-5141	1004-5141/001	1022-4666	1004-5141/002	1022-4665	1030-6017	
1004-5142					1030-6018	
1004-5143					1030-6021	
1004-5144	1004-5144/001	1022-4673	1004-5144/002	1022-4669	1030-6018	
1004-5145					1030-6019	
1004-5146					1030-6022	
1004-5147	1004-5147/001	1022-4677	1004-5147/002	1022-4676	1030-6045	1032-2643
1004-5148					1030-6047	
1004-5149					1030-6048	
1004-5151	1004-5151/001	1022-4682	1004-5151/002	1022-4681	1030-6045	
1004-5152					1030-6047	
1004-5153					1030-6048	
1004-5154	1004-5154/001	1022-4686	1004-5154/002	1022-4685	1030-6045	
1004-5155					1030-6047	
1004-5156					1030-6048	
1004-5157	1004-5157/001	1022-4691	1004-5157/002	1022-4689	1030-6045	
1004-5158					1030-6047	
1004-5159					1030-6048	

Продолжение табл. 8

Обозначение блока исполнения 4	Поз. 1 Плита нижняя Кол. 1		Поз. 2 Плита верхняя Кол. 1		Поз. 3 Колонна по ГОСТ 13118—83 Кол. 2	Поз. 4 Втулка по ГОСТ 13120—83 Кол. 2
	Обозначение плиты	Обозначение заготовки по ГОСТ 13113—83	Обозначение плиты	Обозначение заготовки по ГОСТ 13113—83	Обозначения	
1004-5161	1004-5161/001	1022-4694	1004-5161/002	1022-4693	1030-6046	1032-2643
1004-5162					1030-6048	
1004-5163					1030-6051	
1004-5164	1004-5164/001	1022-4697	1004-5164/002	1022-4696	1030-6046	
1004-5165					1030-6048	
1004-5166					1030-6051	
1004-5167	1004-5167/001	1022-4701	1004-5167/002	1022-4699	1030-6046	
1004-5168					1030-6048	
1004-5169					1030-6051	
1004-5171	1004-5171/001	1022-4704	1004-5171/002	1022-4703	1030-6046	
1004-5172					1030-6048	
1004-5173					1030-6051	
1004-5174	1004-5174/001	1022-4707	1004-5174/002	1022-4706	1030-6046	
1004-5175					1030-6048	
1004-5176					1030-6051	
1004-5177	1004-5177/001	1022-4713	1004-5177/002	1022-4712	1030-6048	1032-2645
1004-5178					1030-6051	
1004-5179					1030-6052	
1004-5181	1004-5181/001	1022-4716	1004-5181/002	1022-4715	1030-6048	
1004-5182					1030-6051	
1004-5183					1030-6052	
1004-5184	1004-5184/001	1022-4719	1004-5184/002	1022-4718	1030-6048	
1004-5185					1030-6051	
1004-5186					1030-6052	
1004-5187	1004-5187/001	1022-4723	1004-5187/002	1022-4722	1030-6048	1032-2644
1004-5188					1030-6051	
1004-5189					1030-6052	
1004-5191	1004-5191/001	1022-4728	1004-5191/002	1022-4727	1030-6048	
1004-5192					1030-6051	
1004-5193					1030-6052	
1004-5194	1004-5194/001	1022-4732	1004-5194/002	1022-4731	1030-6074	1032-2696
1004-5195					1030-6076	
1004-5196					1030-6077	
1004-5197	1004-5197/001	1022-4735	1004-5197/002	1022-4734	1030-6074	
1004-5198					1030-6076	
1004-5199					1030-6077	

Продолжение табл. 8

Обозначение блока исполнения 4	Поз. 1 Плита нижняя Кол. 1		Поз. 2 Плита верхняя Кол. 1		Поз. 3 Колонка по ГОСТ 13118—83 Кол. 2	Поз. 4 Втулка по ГОСТ 13120—83 Кол. 2
	Обозначение плиты	Обозначение заготовки по ГОСТ 13113—83	Обозначение плиты	Обозначение заготовки по ГОСТ 13113—83	Обозначения	
1004-5201	1004-5201/001	1022-4738	1004-5201/002	1022-4737	1030-6074	1032-2696
1004-5202					1030-6076	
1004-5203					1030-6077	
1004-5204	1004-5204/001	1022-4742	1004-5204/002	1022-4741	1030-6074	
1004-5205					1030-6076	
1004-5206					1030-6077	
1004-5207	1004-5207/001	1022-4745	1004-5207/002	1022-4744	1030-6074	
1004-5208					1030-6076	
1004-5209					1030-6077	
1004-5211	1004-5211/001	1022-4748	1004-5211/002	1022-4747	1030-6075	1032-2701
1004-5212					1030-6077	
1004-5213					1030-6078	
1004-5214	1004-5214/001	1022-4753	1004-5214/002	1022-4751	1030 6105	1032-2755
1004-5215					1030-6106	
1004-5216					1030-6107	
1004-5217	1004-5217/001	1022-4755	1004-5217/002	1022-4754	1030-6105	
1004-5218					1030-6106	
1004-5219					1030-6107	
1004-5221	1004-5221/001	1022-4759	1004-5221/002	1022-4757	1030-6105	
1004-5222					1030-6106	
1004-5223					1030-6107	
1004-5224	1004-5224/001	1022-4764	1004-5224/002	1022-4762	1030-6105	
1004-5225					1030-6106	
1004-5226					1030-6107	
1004-5227	1004-5227/001	1022-4768	1004-5227/002	1022-4766	1030-6106	1032-2761
1004-5228					1030-6108	
1004-5229					1030-6109	
1004-5231	1004-5231/001	1022-4771	1004-5231/002	1022-4769	1030-6106	
1004-5232					1030-6108	
1004-5233					1030-6109	
1004-5234	1004-5234/001	1022-4773	1004-5234/002	1022-4772	1030-6106	
1004-5235					1030-6108	
1004-5236					1030-6109	
1004-5237	1004-5237/001	1022-4777	1004-5237/002	1022-4775	1030-6106	
1004-5238					1030-6108	
1004-5239					1030-6109	

Продолжение табл. 8

Обозначение блока исполнения 4	Поз. 1 Плита нижняя Кол. 1		Поз. 2 Плита верхняя Кол. 1		Поз. 3 Колонка по ГОСТ 13118—83 Кол. 2	Поз. 4 Втулка по ГОСТ 13120—83 Кол. 2
	Обозначение плиты	Обозначение заготовки по ГОСТ 13113—83	Обозначение плиты	Обозначение заготовки по ГОСТ 13113—83	Обозначения	
1004-5241	1004-5241/001	1022-4779	1004-5241/002	1022-4778	1030-6131	1032-2812
1004-5242					1030-6133	
1004-5243					1030-6134	
1004-5244	1004-5244/001	1022-4782	1004-5244/002	1022-4781	1030-6132	
1004-5245					1030-6133	
1004-5246					1030-6135	
1004-5247	1004-5247/001	1022-4784	1004-5247/002	1022-4783	1030-6132	
1004-5248					1030-6133	
1004-5249					1030-6135	

Таблица 9

Обозначение блока исполнения 5	Поз. 1 Плита нижняя Кол. 1		Поз. 2 Плита верхняя Кол. 1		Поз. 3 Колонка по ГОСТ 13118—83 Кол. 2	Поз. 4 Втулка по ГОСТ 13120—83 Кол. 2
	Обозначение плиты	Обозначение заготовки по ГОСТ 13113—83	Обозначение плиты	Обозначение заготовки по ГОСТ 13113—83	Обозначения	
1004-5251	1004-5251/001	1022-4648	1004-5251/002	1022-4646	1030-5991	1032-2525
1004-5252					1030-5992	
1004-5253					1030-5993	
1004-5254	1004-5254/001	1022-4653	1004-5254/002	1022-4652	1030-6015	1032-2574
1004-5255					1030-6016	
1004-5256					1030-6018	
1004-5257	1004-5257/001	1022-4656	1004-5257/002	1022-4655	1030-6015	
1004-5258					1030-6016	
1004-5259					1030-6018	
1004-5261	1004-5261/001	1022-4659	1004-5261/002	1022-4658	1030-6015	
1004-5262					1030-6016	
1004-5263					1030-6018	
1004-5264	1004-5264/001	1022-4665	1004-5264/002	1022-4663	1030-6015	
1004-5265					1030-6016	
1004-5266					1030-6018	
1004-5267	1004-5267/001	1022-4672	1004-5267/002	1022-4668	1030-6017	1032-2575
1004-5268					1030-6018	
1004-5269					1030-6021	
1004-5271	1004-5271/001	1022-4675	1004-5271/002	1022-4674	1030-6043	1032-2634
1004-5272					1030-6044	
1004-5273					1030-6046	

Продолжение табл. 9

Обозначение блока исполнения 5	Поз. 1 Плита нижняя Кол. 1		Поз. 2 Плита верхняя Кол. 1		Поз. 3 Колонка по ГОСТ 13118—83 Кол. 2	Поз. 4 Втулка по ГОСТ 13120—83 Кол. 2
	Обозначение плиты	Обозначение заготовки по ГОСТ 13113—83	Обозначение плиты	Обозначение заготовки по ГОСТ 13113—83	Обозначение	
1004-5274	1004-5274/001	1022-4679	1004-5274/002	1022-4678	1030-6043	1032-2634
1004-5275					1030-6044	
1004-5276					1030-6046	
1004-5277	1004-5277/001	1022-4684	1004-5277/002	1022-4683	1030-6043	
1004-5278					1030-6044	
1004-5279					1030-6046	
1004-5281	1004-5281/001	1022-4688	1004-5281/002	1022-4687	1030-6043	
1004-5282					1030-6044	
1004-5283					1030-6046	
1004-5284	1004-5284/001	1022-4693	1004-5284/002	1022-4692	1030-6045	1032-2641
1004-5285					1030-6047	
1004-5286					1030-6049	
1004-5287	1004-5287/001	1022-4696	1004-5287/002	1022-4695	1030-6045	
1004-5288					1030-6047	
1004-5289					1030-6049	
1004-5291	1004-5291/001	1022-4699	1004-5291/002	1022-4698	1030-6045	
1004-5292					1030-6047	
1004-5293					1030-6049	
1004-5294	1004-5294/001	1022-4703	1004-5294/002	1022-4702	1030-6045	
1004-5295					1030-6047	
1004-5296					1030-6049	
1004-5297	1004-5297/001	1022-4706	1004-5297/002	1022-4705	1030-6045	
1004-5298					1030-6047	
1004-5299					1030-6049	
1004-5301	1004-5301/001	1022-4712	1004-5301/002	1022-4709	1030-6046	1032-2642
1004-5302					1030-6048	
1004-5303					1030-6051	
1004-5304	1004-5304/001	1022-4715	1004-5304/002	1022-4714	1030-6046	
1004-5305					1030-6048	
1004-5306					1030-6051	
1004-5307	1004-5307/001	1022-4718	1004-5307/002	1022-4717	1030-6046	
1004-5308					1030-6048	
1004-5309					1030-6051	
1004-5311	1004-5311/001	1022-4722	1004-5311/002	1022-4721	1030-6046	
1004-5312					1030-6048	
1004-5313					1030-6051	

Продолжение табл. 9

Обозначение блока исполнения 5	Поз. 1 Плита нижняя Кол. 1.		Поз. 2 Плита верхняя Кол. 1.		Поз. 3 Колонка по ГОСТ 13118—83 Кол. 2	Поз. 4 Втулка по ГОСТ 13120—83 Кол. 2
	Обозначение плиты	Обозначение заготовки по ГОСТ 13113—83	Обозначение плиты	Обозначение заготовки по ГОСТ 13113—83	Обозначения	
1004-5314	1004-5314/001	1022-4727	1004-5314/002	1022-4725	1030-6046	1032-2642
1004-5315					1030-6048	
1004-5316					1030-6051	
1004-5317	1004-5317/001	1022-4731	1004-5317/002	1022-4729	1030-6073	1032-2694
1004-5318					1030-6075	
1004-5319					1030-6077	
1004-5321	1004-5321/001	1022-4734	1004-5321/002	1022-4733	1030-6073	
1004-5322					1030-6075	
1004-5323					1030-6077	
1004-5324	1004-5324/001	1022-4737	1004-5324/002	1022-4736	1030-6073	
1004-5325					1030-6075	
1004-5326					1030-6077	
1004-5327	1004-5327/001	1022-4741	1004-5327/002	1022-4739	1030-6073	
1004-5328					1030-6075	
1004-5329					1030-6077	
1004-5331	1004-5331/001	1022-4744	1004-5331/002	1022-4743	1030-6073	
1004-5332					1030-6075	
1004-5333					1030-6077	
1004-5334	1004-5334/001	1022-4748	1004-5334/002	1022-4746	1030-6075	1032-2699
1004-5335					1030-6076	
1004-5336					1030-6078	
1004-5337	1004-5337/001	1022-4752	1004-5337/002	1022-4749	1030-6104	1032-2754
1004-5338					1030-6105	
1004-5339					1030-6107	
1004-5341	1004-5341/001	1022-4758	1004-5341/002	1022-4756	1030-6104	
1004-5342					1030-6105	
1004-5343					1030-6107	
1004-5344	1004-5344/001	1022-4763	1004-5344/002	1022-4761	1030-6104	
1004-5345					1030-6105	
1004-5346					1030-6107	
1004-5347	1004-5347/001	1022-4767	1004-5347/002	1022-4765	1030-6105	1032-2759
1004-5348					1030-6107	
1004-5349					1030-6108	
1004-5351	1004-5351/001	1022-4775	1004-5351/002	1022-4773	1030-6105	1032-2761
1004-5352					1030-6107	
1004-5353					1030-6108	

4. Закрепление колонок и втулок и размеры отверстий под колонки и втулки в плитах блока — по ГОСТ 13130—83.

5. Технические условия — по ГОСТ 13130—83.

6. Маркировать: условное обозначение блока без наименования и товарный знак предприятия-изготовителя.

gost.e-ecolog.ru

маркировку наносить на опорную поверхность верхней плиты электрохимическим способом или на бирку.