УДК 621.643.062.219:006.354 Группа Г18

ГОСУДАРСТВЕННЫЙ СТАНДАРТ СОЮЗА ССР

Сборочные единицы и детали трубопроводов

ОПОРЫ ДЛЯ КОЛЕН НА P_y св. 10 до 100 МПа (св. 100 до 1000 кгс/см²)

Конструкция и размеры

ГОСТ 22797—83

Assembly units and pipeline parts. Abutment for bends for P_{nom} 9,81—98,1 MPa (100—1000 kgf/cm²). Construction and dimensions

ОКП 36 4700

Дата введения 01.01.85

1. Настоящий стандарт распространяется на опоры для колен трубопроводов, применяемых на предприятиях отраслей нефтехимической промышленности и для производства минеральных удобрений, на P_y св. 10 до 100 МПа (св. 100 до 1000 кгс/см²) и D_y от 40 до 200 мм при температуре среды от минус 50 до плюс 510 °С.

2. Конструкция и размеры опор должны соответствовать указанным на черт. 1—5 и в табл. 1—5.

(Измененная редакция, Изм. № 1).

3. Сварные швы — по ГОСТ 5264—80, тип шва ТЗ—Р—К.

4. Материал опор — сталь марки 10, 20 по ГОСТ 1050—88 для минимальной температуры применения минус 30 °С; сталь марок 09Г2С, 10Г2С1 категории 5 по ГОСТ 19281—89 для минимальной температуры применения минус 50 °С.

5. Технические требования — по ГОСТ 22790—89.

Издание официальное

Настоящий стандарт не может быть полностью или частично воспроизведен, тиражирован и распространен без разрешения Госстандарта СССР

gost.e-ecolog.ru

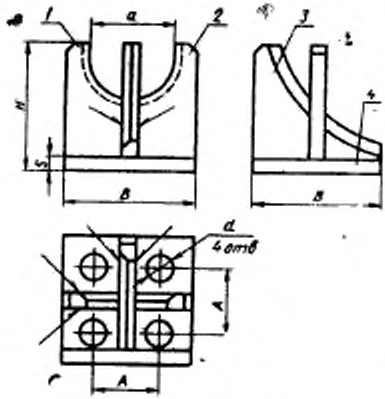

1 — ребро левое; *2* — ребро правое; *3* — косынка; *4* — основание

Черт. 1

Таблица 1

Размеры в мм

Обозначение опоры	Исполнение, условный проход колена	H	B	A	a	d	s	Поз. 1. Ребро левое	Поз. 2. Ребро правое	Поз. 3. Косынка	Поз. 4. Основание	Масса, кг, не более
								Количество				
								1	1	1	1	
								Обозначение деталей				
65	1—40	94	100	75	67	14	12	65/1	65/2	65/3	65/4	1,6
70	2—40				72			70/1	70/2	70/3		1,5
75	3—40				78			75/1	75/2	75/3		
85	1—50	119	120	90	88			85/1	85/2	85/3	85/4	2,5
100	4—40; 2—50; 1—65				100			100/1	100/2	100/3		2,4
115	4—50; 2—65	139	140	110	118	18	14	115/1	115/2	115/3	115/4	3,3
125	3—65; 1—80	168	160	120	128		20	125/1	125/2	125/3	125/4	7,1
140	4—65; 2—80; 1—100				138			140/1	140/2	140/3		6,7
150	3—80	199	200	150	152	22	25	150/1	150/2	150/3	150/4	11,8
160	2—100				160			160/1	160/2	160/3		11,6
170	4—80; 3—100; 1—125				170			170/1	170/2	170/3		11,5
190	4—100; 2—125	228	220	180	188		28	190/1	190/2	190/3	190/4	18,6

Продолжение табл. 1

Размеры в мм

Обозначение опоры	Исполнение, условный проход колена	*H*	*B*	*A*	*a*	*d*	*s*	Поз. 1. Ребро левое	Поз. 2. Ребро правое	Поз. 3. Косынка	Поз. 4. Основание	Масса, кг, не более
								Количество				
								1	1	1	1	
								Обозначение деталей				
205	3—125; 1—150	278	280	200	200	22	28	205/1	205/2	205/3	205/4	27,6
230	2—150				210			230/1	230/2	230/3		27,3
240	4—125				228			240/1	240/2	240/3		27,1
255	3—150; 1—200	319	320	240	240		34	255/1	255/2	255/3	255/4	41,9
290	4—150; 2—200	348	350	270	270		40	290/1	290/2	290/3	290/4	59,6
315	3—200	368	370	290	276			315/1	315/2	315/3	315/4	68,4

Пример условного обозначения опоры для колена исполнения 2, D_y 150 мм:

Опора 230—ГОСТ 22797—83

Поз. 1. Ребро левое

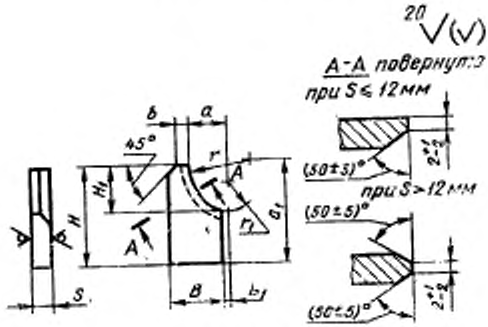

Черт. 2

Таблица 2

Размеры в мм

Обозначение ребра	r	r_1	B	b	b_1	H	H_1	s	a	a_1	Масса, кг, не более
65/1	65	27	46	10	4	82	46	8	34	84	0,2
70/1	55	30							36	82	
75/1	70	33					50		39	85	
85/1	95	36	55			107	65		44	107	0,3
100/1	88	38					68		50	109	
115/1	105	48	65			125	79		59	128	
125/1	130	54	75		5	148	89	10	64	151	0,8
140/1	108	56					85		69	154	0,7
150/1	140	60	93	15	6	174	96	12	76	187	1,0
160/1	154	67					103		80	184	
170/1							99		85	198	0,9
190/1	186	73	103		7	200	120	14	94	222	2,0
205/1	202	77	132	20		250	134		100	266	3,9
230/1	206	85					120		105	285	3,8
240/1	180	95					128		114	272	3,7
255/1	178	94	151		8	285	134	16	120	306	5,9
290/1	209	112	164		10	308	140	20	135	346	8,0
315/1	250	117	174	30		326	137		138	390	9,7

Поз. 2. Ребро правое

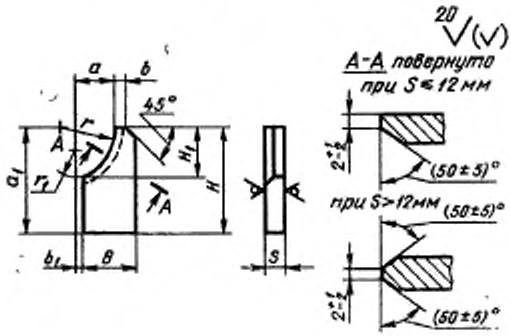

Черт. 3

Таблица 3

Размеры в мм

Обозначение ребра	r	r_1	B	b	b_1	H	H_1	s	a	a_1	Масса, кг, на фолев
65/2	65	27	45	10	4	82	46	8	34	84	0,2
70/2	55	30							36	82	
75/2	70	33					50		39	85	
85/2	95	36	55			107	65		44	107	0,4
100/2	88	38					68		50	109	0,3
115/2	105	48	65			125	79		59	128	0,4
125/2	130	54	75		5	148	89	10	64	151	0,9
140/2	108	56					85		69	154	0,8
150/2	140	60	93	15	6	174	96	12	76	187	1,1
160/2	154	67					103		80	184	1,0
170/2							99		85	198	
190/2	186	73	103	20	7	200	120	14	94	222	2,1
205/2	202	77	132			250	134		100	266	4,0
220/2	206	85					120		105	285	3,9
240/2	180	95					128		114	272	3,2
255/2	178	94	151		8	285	134	16	120	306	5,9
290/2	209	112	164		10	308	140	20	135	346	8,0
315/2	250	117	174	30		328	137		138	390	9,7

Поз. 3. Косынка

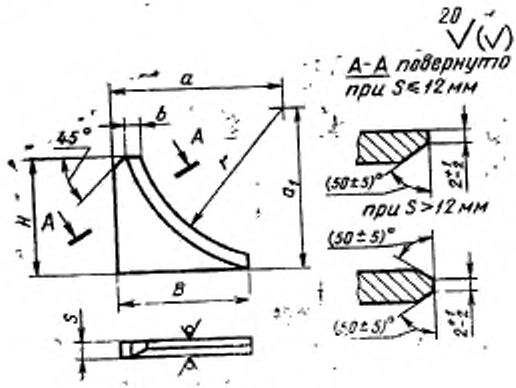

Черт. 4

Таблица 4

Размеры в мм

Обозначение косынки	r	B	b	H	s	a	a_1	Масса, кг, не более
65/3	121	100	10	82	8	132	127	0,4
70/3	130					137	132	0,3
75/3	132							
85/3	147	120		107		160	150	0,5
100/3	160					165	160	
115/3	193	140		125		200	190	0,6
125/3	218	160		148	10	235	219	0,9
140/3	236					245	237	0,7
150/3	261	200	15	174	12	280	269	1,9
160/3	266							1,8
170/3	282					290	284	
190/3	302	220		200	14	315	309	2,9
205/3	430	280	20	250		460	403	2,6
230/3	462					480	446	2,5
240/3	468							2,4
255/3	555	320		285	16	580	515	3,0
290/3	602	350		308	20	625	567	5,3
315/3	664	370	30	328		682	631	6,1

Поз. 4. Основание

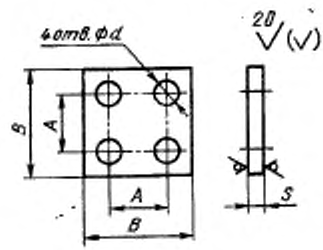

Черт. 5

Таблица 5

Размеры в мм

Обозначение основания	B	s	A	d	Масса, кг, не более
66/4	100	12	75	14	0,9
85/4	120		90		1,4
115/4	140	14	110	18	2,2
125/4	160	20	120		4,6
160/4	200	25	150	22	7,9
190/4	220	28	180		11,7
205/4	280		200		17,3
255/4	320	34	240		27,4
290/4	350	40	270		38,6
315/4	370		290		43,1

ИНФОРМАЦИОННЫЕ ДАННЫЕ

1. **РАЗРАБОТАН И ВНЕСЕН** Министерством химического и нефтяного машиностроения

РАЗРАБОТЧИКИ

Б. И Вагайцев (руководитель темы); М. И. Миль; Е. Я. Нейман; А. П. Корчагин, канд. техн. наук; А. Д. Головнев

2. **УТВЕРЖДЕН И ВВЕДЕН В ДЕЙСТВИЕ** Постановлением Государственного комитета СССР по стандартам от 25.11.83 № 5518

3. Срок проверки — 1993 г.

4. ВЗАМЕН ГОСТ 22797—77

5. ССЫЛОЧНЫЕ НОРМАТИВНО-ТЕХНИЧЕСКИЕ ДОКУМЕНТЫ

Обозначение НТД, на который дана ссылка	Номер пункта
ГОСТ 1050—88	4
ГОСТ 5264—80	3
ГОСТ 19281—89	4
ГОСТ 22790—89	5

6. Переиздание (июль 1991 г.) с Изменением № 1, утвержденным в декабре 1988 г.

7. Ограничение срока действия снято Постановлением Государственного комитета СССР по стандартам от 23.12.88 № 4515

gost.e-ecolog.ru