УДК 621.643.4.063:006.354 Группа Г18

ГОСУДАРСТВЕННЫЙ СТАНДАРТ СОЮЗА ССР

Сборочные единицы и детали трубопроводов

ТРОЙНИКИ ПРОХОДНЫЕ С ОТВЕТВЛЕНИЯМИ И ФЛАНЦАМИ НА P_y св. 10 до 100 МПа (св. 100 до 1000 кгс/см²)

Конструкция и размеры

ГОСТ 22802—83

Assembly units and pipeline parts.
Flanged and armed open T-branches
for P_{nom} 9,81—98,1 MPa (100—1000 kgf/cm²).
Construction and dimensions

ОКП 36 4700

Дата введения 01.01.85

1. Настоящий стандарт распространяется на проходные тройники с ответвлениями и резьбовыми фланцами для трубопроводов с линзовым уплотнением, применяемых на предприятиях отраслей нефтехимической промышленности и для производства минеральных удобрений, на P_y св. 10 до 100 МПа (св. 100 до 1000 кгс/см²) к $D_y \times D_y$ от 40×6 до 200×32 мм при температуре среды от минус 50 до плюс 510 °С.

2. Конструкция и размеры тройников должны соответствовать указанным на черт. 1, 2 и в таблице.

(Измененная редакция, Изм. № 1).

3. Присоединительные резьбовые концы — по ГОСТ 9400—81.

4. Технические требования — по ГОСТ 22790—89.

Издание официальное

Настоящий стандарт не может быть полностью или частично воспроизведен, тиражирован и распространен без разрешения Госстандарта СССР

gost.e-ecolog.ru

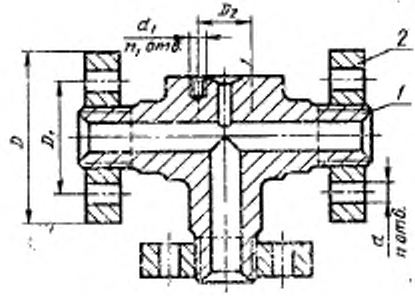

1 — тройник; *2* — фланец по ГОСТ 9399—81

Черт. 1

Поз. *1*. Тройник

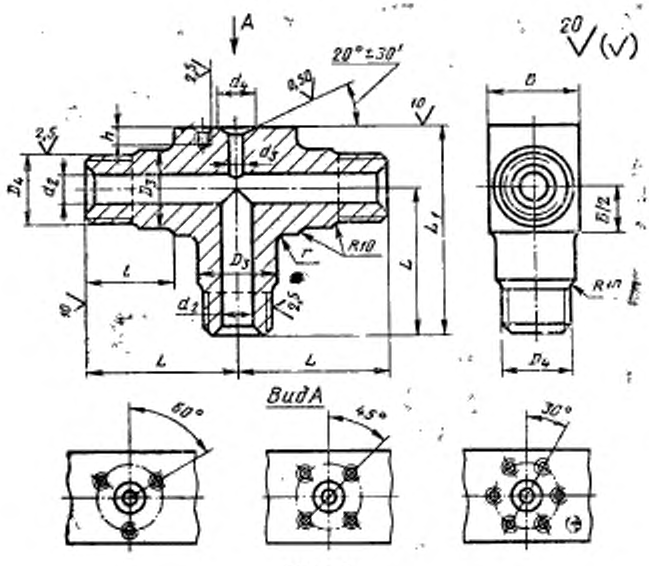

Черт. 2

Размеры в мм

Условные проходы $D_y \times D_y$	Исполнение детали	D	D_1	D_3	d	n	d_1	n_1	D_2	D_4
40×6	2	165	115	42	24	6	M14	3	66	M64×3
	3								70	
	4	200	145	42	29				85	M80×3
40×10	4			60			M16			
40×15	4			68						
50×6	2			42			M14			
	4	225	170		33				105	M100×3
50×10	2	200	145	60	29		M16		85	M80×3
	4	225	170		33				105	M100×3
50×15	2	200	145	68	29				85	M80×3
	4	225	170		33				105	M100×3
65×6	2			42			M14		115	M110×3
	3	245	185							
	4	260	195		36				130	M125×4
65×10	2	225	170	60	33		M16		105	M100×3
	3	245	185						115	M110×3
	4	260	195		36				130	M125×4
65×15	2	225	170	68	33				105	M100×3
	3	245	185						115	M110×3
	4	260	195		36				130	M125×4
80×6	1	245	185	42	33		M14		115	M110×3
	2	260	195		36				130	M125×4
	3	290	220		39	8			140	M135×4
	4	300	235						160	M155×4

Продолжение

Размеры в мм

Условные проходы $D_y \times D'_y$	d_1	d_3	d_4	L	L_1	l	B	r	h	Масса тройника с фаской, кг, не более
40×6	40	6	10	150	210	90	70	12	25	19,4
							75			29,3
40×10		10	18	170	240	100	90		28	38,6
40×15		15	28							38,5
50×6	55	6	10	200	280	110	115	20	25	35,4
	60									63,3
50×10	55	10	18	170	240	100	90	12	28	35,4
	60			200	280	110	115	20		63,3
50×15	55	15	28	170	240	100	90	12		35,3
	60			200	280	110	115	20		63,2
65×6	70	6	10	235	320	125	125		25	57,9
					325		140	40		85,9
65×10		10	18	200	280	110	115	20	28	105,4
				235	320	125	125			57,9
					325		140	40		85,7
65×15		15	28	200	280	110	115	20		105,3
				235	320	125	125			57,8
					325		140	40		85,7
80×6	85	6	10		320		125	20	25	105,2
	90				325		140	40		75,2
	85			260	380	140	155			92,6
					400		170	60		148,1
										222,3

Продолжение

Размеры в мм

Условные проходы $D_y \times D'_y$	Исполнение детали	D	D_1	D_2	d	n	d_1	n_1	D_3	D_4
80×10	1	245	185	60	33	6	M16	3	115	M110×3
	2	260	195		36				130	M125×4
	3	290	220		39				140	M135×4
	4	300	235			8			160	M155×4
80×15	1	245	185	68	33	6			115	M110×3
	2	260	195		36				130	M125×4
	3	290	220		39				140	M135×4
	4	300	235			8			160	M155×4
100×6	1	260	195	42	36	6	M14		130	M125×4
	2	290	220		39				140	M135×4
	3	300	235			8			160	M155×4
	4	330	255		42				180	M175×6
100×10	1	260	195	60	36	6	M16		130	M125×4
	2	290	220		39				140	M135×4
	3	300	235		39	8			160	M155×4
	4	330	255		42				180	M175×6
100×15	1	260	195	68	36	6			130	M125×4
	2	290	220		39				140	M135×4
	3	300	235			8			160	M155×4
	4	330	255		42				180	M175×6
125×6	1	300	235	42	39	8	M14		160	M155×4
	2	330	255		42				180	M175×6
	3	400	305		48				195	M190×6
	4		315						220	M215×6

Продолжение

Размеры в мм

Условные проходы $D_y \times D_y$	d_2	d_3	d_4	L	L_1	l	B	r	h	Масса тройника с фланцами, кг, не более
80×10	85	10	18	235	320	125	125	20	28	75,2
	90				325		140	40		92,5
				290	385	140	155			148,0
					400		170	60		222,2
80×15	85	15	28	235	320	125	125	20		75,1
	90				325		140	40		92,3
				290	385	140	155			148,9
	85				400		170	60		222,1
100×6	100	6	10	235	325	125	140	40	25	85,3
				290	385	140	155			139,4
					400		170	60		168,7
					410		190			232,9
100×10		10	18	235	325	125	140	40	28	85,3
				290	385	140	155			139,6
					400		170	60		168,9
					410		190			232,8
100×15		15	28	235	325	125	140	40		85,1
				290	385	140	155			139,6
					400		170	60		168,6
					410		190			232,7
125×6	120	6	10		400		170		25	146,8
					410		190			199,7
				360	480	175	210			345,5
					500		240			406,4

Продолжение

Размеры в мм

Условные проходы $D_y \times D'_y$	Исполнение детали	D	D_1	D_2	d	n	d_1	n_1	D_3	D_4
125×10	1	300	235	60	39	8	M16	3	160	M155×4
	2	330	255		42				180	M175×6
	3	400	305		48				195	M190×6
	4		315						220	M215×6
125×15	1	300	235	68	39				160	M155×4
	2	330	255		42				180	M175×6
	3	400	305		48				195	M190×6
	4		315						220	M215×6
150×6	1		305	42			M14		195	M190×6
	2		315						220	M215×6
	3	460	360		55				245	M240×6
	4	480	380		59				275	M265×6
150×10	1	400	305	60	48		M16		195	M190×6
	2		315						220	M215×6
	3	460	360		55				245	M240×6
	4	480	380		59				275	M265×6
150×15	1	400	305	68	48				195	M190×6
	2		315						220	M215×6
	3	460	360		55				245	M240×6
	4	480	380		59				275	M265×6
200×6	1	460	360	42	55	10	M14		245	M240×6
	2	480	380		59				275	M265×6
	3	570	460						300	M295×6

Продолжение

Размеры в мм

Условные проходы $D_y \times D'_y$	d_1	d_2	d_3	L	L_1	l	B	r	h	Масса тройника с фланцами, кг, не более
125×10	120	10	18	290	400	140	170	60	28	146,8
					410		190			199,6
				360	480	175	210			345,4
					500		240			406,4
125×15		15	28	290	400	140	170			146,6
					410		190			199,5
				360	480	175	210			345,3
					500		240			406,2
150×6	150	6	10	360	480	175	210		25	292,9
					500		240			344,3
				435	590	220	270			604,2
					605		300			778,0
150×10		10	18	360	480	175	210		28	292,9
					500		240			354,3
				435	590	220	270			604,2
					605		300			777,9
150×15		15	28	360	480	175	210			292,8
					500		240			344,1
				435	590	220	270			604,1
					605		300			777,8
200×6	195	6	10	435	590	220	270		35	503,0
					605		300			662,9
				510	705	220	320			1080,9

Продолжение

Размеры в мм

Условные проходы $D_y \times D'_y$	Исполнение детали	D	D_1	D_2	d	n	d_1	n_1	D_3	D_4
200×10	1	460	360	60	55	8	M16	3	245	M240×6
	2	480	380		59				275	M265×6
	3	570	460			10			300	M295×6
200×15	1	460	360	68	55	8			245	M240×6
	2	480	380		59				275	M265×6
	3	570	460			10			300	M295×6
200×25	1	460	360	80	55	8		4	245	M240×6
	2	480	380		59				275	M265×6
	3	570	460			10			300	M295×6
200×32	1	460	360	95	55	8	M20		245	M240×6
	2	480	380		59				275	M265×6
	3	570	460	115		10	M22	6	300	M295×6

Продолжение

Размеры в мм

Условные проходы $D_y \times D'_y$	d_2	d_3	d_4	L	L_1	l	B	r	h	Масса тройника с фланцами, кг, не более
200×10	195	10	18	435	590	220	270	60	28	503,0
					605		300			662,8
				520	705	230	320			1080,8
200×15		15	28	435	590	220	270			502,9
					605		300			662,7
				520	705	230	320			1080,7
200×25		25	37	435	590	220	270			502,9
					605		300			662,5
				520	705	230	320			1080,5
200×32		32	43	435	590	220	270		36	502,0
					605		300			661,9
			48	520	705	230	320		38	1079,8

Примечание. Резьбу М135×4 при проектировании новых установок не применять.

Пример условного обозначения тройника с фланцами исполнения 4, D_y 65 мм и D'_y 10 мм, на условное давление P_y 100 МПа согласно табл. 1 ГОСТ 22790—89, из стали марки 20Х3МВФ:

Тройник 4—65×10—100—20Х3МВФ—ГОСТ 22802—83

ИНФОРМАЦИОННЫЕ ДАННЫЕ

1. **РАЗРАБОТАН И ВНЕСЕН** Министерством химического и нефтяного машиностроения

РАЗРАБОТЧИКИ

Б. И Вагайцев (руководитель темы); М. И. Миль; Е. Я. Нейман; А. П. Корчагин, канд. техн. наук; А. Д. Головнев

2. **УТВЕРЖДЕН И ВВЕДЕН В ДЕЙСТВИЕ** Постановлением Государственного комитета СССР по стандартам от 25.11.83 № 5519

3. Срок проверки — 1993 г.

4. **ВЗАМЕН ГОСТ 22802—77**

5. **ССЫЛОЧНЫЕ НОРМАТИВНО-ТЕХНИЧЕСКИЕ ДОКУМЕНТЫ**

Обозначение НТД, на который дана ссылка	Номер пункта
ГОСТ 9399—81	2
ГОСТ 9400—81	3
ГОСТ 22790—89	4

6. Переиздание (июль 1991 г.) с Изменением № 1, утвержденным в декабре 1988 г.

7. Ограничение срока действия снято Постановлением Государственного комитета СССР по стандартам от 23.12.88 № 4516

gost.e-ecolog.ru