УДК 621.983.073-229.31:006.354 Группа Г22

ГОСУДАРСТВЕННЫЙ СТАНДАРТ СОЮЗА ССР

БУФЕРА С ВИНТОВЫМИ ЦИЛИНДРИЧЕСКИМИ ПРУЖИНАМИ С ПРОВАЛЬНЫМ ОТВЕРСТИЕМ ДЛЯ ШТАМПОВ ЛИСТОВОЙ ШТАМПОВКИ

Конструкция и размеры

Cylindrical helical spring buffers with body-size hole for sheet stamping dies. Design and dimensions

ГОСТ 22189—83

Взамен ГОСТ 22189—76

ОКП 39 6330

Постановлением Государственного комитета СССР по стандартам от 25 января 1983 г. № 363 срок введения установлен

с 01.01.84

Несоблюдение стандарта преследуется по закону

1. Конструкция и размеры буферов должны соответствовать указанным на черт. 1 и в табл. 1 и 2.

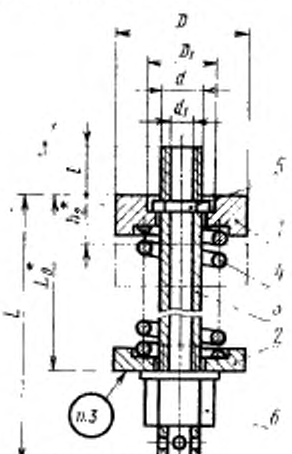

Размеры для справок

* L_0 — высота в свободном состоянии;

h_2 — наибольшая рабочая деформация (сжатие) буфера

Черт. 1

Издание официальное ★

Перепечатка воспрещена

gost.e-ecolog.ru

Таблица 1

Размеры в мм

Обозначение буфера	Применяемость	P_2^*, Н(кгс)	h_2	D	D_1	d	d_1	L	L_0	l	Масса, кг, не более
1085-2594		3150 (315)	30,2	78	55	M30	20	187	121,9	38	2,80
1085-2595				98							3,50
1085-2571			45,4	78				222	159,1		3,07
1085-2572				98							3,77
1085-2573			75,6	78				297	233,5		3,64
1085-2574				98							4,34
1085-2575			136,1	78				447	382,3		4,79
1085-2576				98							5,49
1085-2596		5300 (530)	37,2	98	77	M42	30	258	163,5	52	6,03
1085-2597				135							8,16
1085-2577			52,1	98				298	204,3		6,53
1085-2578				135							8,66
1085-2579			81,8	98				373	285,9		7,47
1085-2581				135							9,60
1085-2582			126,5	98				498	408,3		9,02
1085-2583				135							11,15
1085-2584		9500 (950)	42,7	135	89	M48	36	310	206,0	60	12,22
1085-2585				195							17,11
1085-2586			76,9	135				415	312,5		14,51
1085-2587				195							20,00
1085-2588			136,6	135				600	498,8		18,58
1085-2589				195							24,07
1085-2598		16000 (1600)	30,0					310	181,5		20,35
1085-2591			50,0					350	246,5		22,22
1085-2592			80,0					470	344,0		25,19
1085-2593			140,0					640	539,0		31,02

* P_2 — усилие буфера при наибольшей рабочей деформации (сжатие).

Таблица 2

Обозначение буфе, а	Поз. 1. Шайба верхняя Кол. 1	Поз. 2. Шайба нижняя Кол. 1	Поз. 3. Шток полый по ГОСТ 22158—13 Кол. 1	Поз. 4. Пружина по ГОСТ 18793—80 Кол. 1	Поз. 5. Гайка по ГОСТ 5915—70 Кол. 1	Поз. 6. Гайка по ГОСТ 5918—69 Кол. 1
	Обозначения					
1085-2594	1085-2594/001	1085-2594/002	1085-2876	1086-1092	M30.6.05	7003-0308
1085-2595	1085-2595/001					
1085-2571	1085-2594/001		1085-2861	1086-1093		
1085-2572	1085-2595/001					
1085-2573	1085-2594/001		1085-2862	1086-1095		
1085-2574	1085-2595/001					
1085-2575	1085-2594/001		1085-2863	1086-1099		
1085-2576	1085-2595/001					
1085-2596	1085-2596/001	1085-2596/002	1085-2878	1086-1169	M42.6.05	7003-0310
1085-2597	1085-2597/001					
1085-2577	1085-2596/001		1085-2865	1086-1171		
1085-2578	1085-2597/001					
1085-2579	1085-2596/001		1085-2866	1086-1173		
1085-2581	1085-2597/001					
1085-2582	1085-2596/001		1085-2868	1086-1176		
1085-2583	1085-2597/001					
1085-2584	1085-2584/001	1085-2584/002	1085-2881	1086-1217	M48.6.05	7003-0311

Продолжение табл. 2

Размеры в мм

Обозначение буфера	Поз. 1. Шайба верхняя Кол. 1	Поз. 2. Шайба нижняя Кол. 1	Поз. 3. Шток полый по ГОСТ 22198—83 Кол. 1	Поз. 4. Пружина по ГОСТ 18793—80 Кол. 1	Поз. 5. Гайка по ГОСТ 5916—70 Кол. 1	Поз. 6. Гайка по ГОСТ 8918—69 Кол. 1
	Обозначения					
1085-2585	1085-2585/001	1085-2584/002	1085-2881	1086-1217	М48,6,05	7003-0311
1085-2586	1085-2584/001		1085-2872	1086-1222		
1085-2587	1085-2585/001					
1085-2588	1085-2584/001		1085-2874	1086-1226		
1085-2589	1085-2585/001					
1085-2590	1085-2598/001	1085-2596/002	1085-2881	1086-1244		
1085-2591			1085-2871	1086-1246		
1085-2592			1085-2873	1086-1248		
1085-2593			1085-2875	1086-1252		

Пример условного обозначения буфера с винтовой цилиндрической пружиной с провальным отверстием усилием P_2=3150 Н и размерами D=78 мм, h_2=30,2 мм:

Буфер 1085-2594 ГОСТ 22189—83

2. Технические условия — по ГОСТ 22202—83.

3. Маркировать: обозначение буфера, обозначение настоящего стандарта и товарный знак предприятия-изготовителя.

4. Пример применения буфера с винтовой цилиндрической пружиной с провальным отверстием дан в справочном приложении.

5. Конструкция и размеры верхних шайб (поз. 1) должны соответствовать указанным на черт. 2 и в табл. 3.

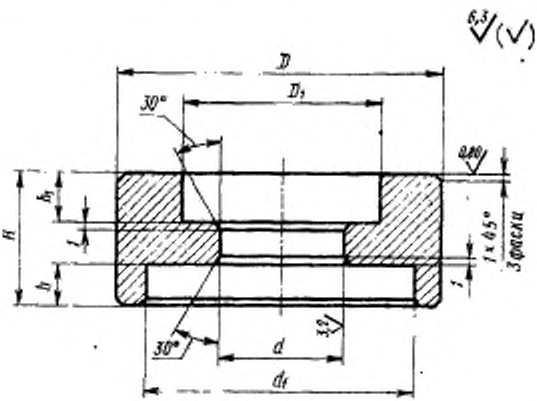

Черт. 2

Таблица 3

Размеры в мм

Обозначение шайбы	D	D_2	d	d_1	H	h	h_1	Масса, кг, не более
1085-2594/001	78	55	31	65	32	10	12,5	0,65
1085-2595/001	98							1,35
1085-2596/001		77	43	72	40		16,5	1,29
1085-2597/001	135							3,42
1085-2584/001		89	49	102	45	14	18,5	3,07
1085-2585/001	195							8,56
1085-2598/001				122	50	16		9,12

Пример условного обозначения верхней шайбы размерами $D=78$ мм, $d=31$ мм:

Шайба 1085-2594/001 ГОСТ 22189—83

5.1. Материал — сталь марки 45 по ГОСТ 1050—74.

5.2. Твердость $HRC_э$ 42 . . . 46,5.

6. Конструкция и размеры нижних шайб (поз. 2) должны соответствовать указанным на черт. 3 и в табл. 4.

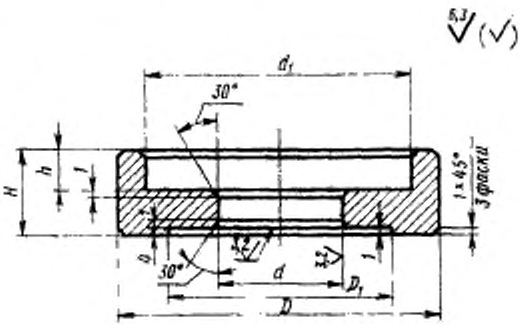

Черт. 3

Таблица 4

Размеры в мм

Обозначение шайбы	D	D_1 (поле допуска H12)	d	d_1	H	h	Масса, кг, не более
1085-2594/002	78	58	31	65	22	10	0,44
1085-2596/002	90	80	43	72	25		0,65
1085-2584/002	125	90	49	102	32	14	1,78
1085-2598/002	140			122	36	16	2,89

Пример условного обозначения нижней шайбы размерами $D=78$ мм, $d=31$ мм:

Шайба 1085-2594/002 ГОСТ 22189-83

6.1. Материал — сталь марки 45 по ГОСТ 1050—74.

ПРИЛОЖЕНИЕ
Справочное

Пример применения буфера с винтовой цилиндрической пружиной с провальным отверстием для штампов листовой штамповки

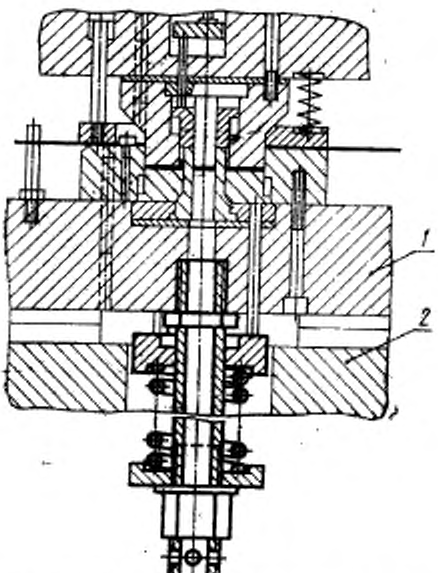

1—нижняя плита штампа; *2*—подштамповая плита пресса

gost.e-ecolog.ru