УДК 621.643.4.063:006.354 Группа Г18

ГОСУДАРСТВЕННЫЙ СТАНДАРТ СОЮЗА ССР

Сборочные единицы и детали трубопроводов

ТРОЙНИКИ-ВСТАВКИ С ФЛАНЦАМИ НА P_y св. 10 до 100 МПа

(св. 100 до 1000 кгс/см²)

Конструкция и размеры

Assembly units and pipeline parts. Flanged inserting T-branches for P_{nom} 9,81—98,1 MPa (100—1000 kgf/cm²). Construction and dimensions

ОКП 36 4700

ГОСТ 22805—83

Взамен ГОСТ 22805—77

Постановлением Государственного комитета СССР по стандартам от 25 ноября 1983 г. № 5520 срок введения установлен

с 01.01.85

1. Настоящий стандарт распространяется на тройники-вставки с резьбовыми фланцами для трубопроводов с линзовым уплотнением, применяемых на предприятиях отраслей нефтехимической промышленности и для производства минеральных удобрений, на P_y св. 10 до 100 МПа (св. 100 до 1000 кгс/см²) и $D_y \times D'_y$ от 32×6 до 200×50 мм при температуре среды от минус 50 до плюс 510°С.

2. Конструкция и размеры тройников-вставок должны соответствовать указанным на черт. 1, 2 и в таблице.

3. Присоединительные резьбовые концы — по ГОСТ 9400—81.

4. Технические требования — по ГОСТ 22790—89.

Издание официальное

Настоящий стандарт не может быть полностью или частично воспроизведен, тиражирован и распространен без разрешения Госстандарта СССР

gost.e-ecolog.ru

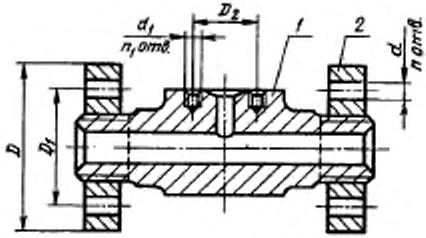

1 — тройник-вставка; *2* — фланец по ГОСТ 9399—81

Черт. 1

Поз. *1*. Тройник-вставка

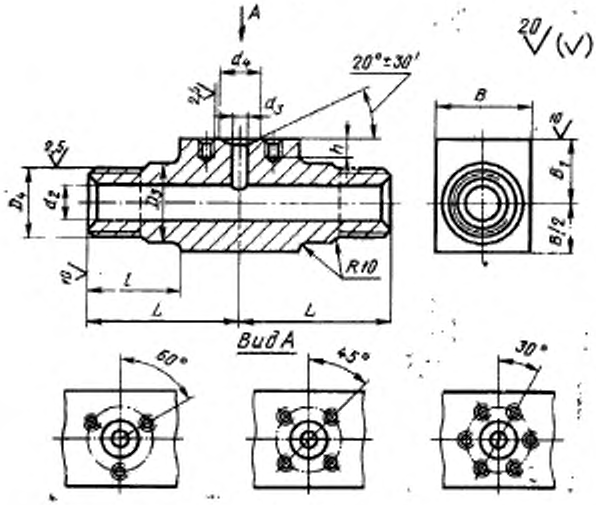

Черт. 2

Размеры в мм

Условные проходы $D_y \times D_y$	Исполнение детали	D	D_1	D_2	d	n	d_1	n_1	D_3	D_4
32×6	2	135	95	42	22	4	M14	3	52	M48×2
	3	165	115		24	6			60	M56×3
	4								70	M64×3
40×6	2								66	
	3								70	
	4	200	145	60	29		M16		85	M80×3
40×10	4			68						
40×15	4									
50×6	2			42			M14			
	4	225	170		33		M16		105	M100×3
50×10	2	200	145	60	29				85	M80×3
	4	225	170		33				105	M100×3
50×15	2	200	145	68	29				85	M80×3
	4	225	170		33				105	M100×3
50×25	2	200	145	80	29			4	85	M80×3
	3	225	170	95	33				105	M100×3
	4						M20			
65×6	2			42			M14	3		
	3	245	185						115	M110×3
	4	260	195		36				130	M125×4
65×10	2	225	170	60	33		M16		105	M100×3
	3	245	185						115	M110×3
	4	260	195		36				130	M125×4

Продолжение

Размеры в мм

Условные проходы $D_y \times D'_y$	d_2	d_3	d_4	L	l	B	B_1	h	Масса тройника-вставки с фланцами, кг, не более
32×6	32	6	10	120	75	60	50	25	9,7
				150	90		55		15,7
						75	60		17,8
	40					70			18,2
40×6						75			17,2
				170	100	90	70		26,7
40×10		10	18					28	28,7
40×15		15	28						28,5
50×6	55	6	10					25	26,4
	60			200	110	115	80		48,4
50×10	55	10	18	170	100	90	70	28	26,3
	60			200	110	115	80		48,3
50×15	55	15	28	170	100	90	70		26,3
	60			200	110	115	80		48,4
50×25	55	25	37	170	100	90	70		26,1
	60			200	110	115	80		48,1
			40					36	48,1
65×6	70	6	10	235	125	125	85	25	45,6
						140	90		66,7
									79,6
65×10		10	18	200	110	115	80	28	45,6
				235	125	125	85		66,6
						140	90		79,5

Продолжение

Размеры в мм

Условное проход $D_y \times D_y$	Исполнение детали	D	D_1	D_2	d	n	d_1	n_1	D_3	D_4
65×15	2	225	170	68	33	6	M16	3	105	M100×3
	3	245	185						115	M110×3
	4	260	195		36				130	M125×4
65×25	2	225	170	80	33			4	105	M100×3
	3	245	185						115	M110×3
	4	260	195	95	36		M20		130	M125×4
80×6	1	245	185	42	33		M14	3	115	M110×3
	2	260	195		36				130	M125×4
	3	290	220		39				140	M135×4
	4	300	235			8			160	M155×4
80×10	1	245	185	60	33	6	M16		115	M110×3
	2	260	195		36				130	M125×4
	3	290	220		39				140	M135×4
	4	300	235			8			160	M155×4
80×15	1	245	185	68	33	6			115	M110×3
	2	260	195		36				130	M125×4
	3	290	220		39				140	M135×4
	4	300	235			8			160	M155×4
80×25	1	245	185	80	33	6		4	115	M110×3
	2	260	195		36				130	M125×4
	3	290	220		39				140	M135×4
	4	300	235	95		8	M20		160	M155×4
100×6	1	260	195	42	36	6	M14	3	130	M125×4
	2	290	220		39				140	M135×4

Продолжение

Размеры в мм

Условный проход $D_y \times D'_y$	d_3	d_6	d_4	L	l	B	B_1	h	Масса трой-ника-вставки с фланцами, кг, не более
65×15	70	15	28	200	110	115	80	28	45,1
				235	125	125	85		66,5
						140	90		79,4
65×25		25	37	200	110	115	80		44,9
				235	125	125	85		66,4
			40			140	90	36	79,3
80×6	85	6	10			125	85	25	57,8
	90					140	90		68,0
				290	140	155	95		113,0
	85					170	110		132,5
80×10	90	10	18	235	125	125	85	28	58,6
						140	90		70,4
				290	140	155	95		113,0
	85					170	110		132,3
80×15	90	15	28	235	125	125	85		58,4
						140	90		70,3
				290	140	155	95		112,8
	85					170	110		132,3
80×25	90	25	37	235	125	125	85		58,4
						140	90		70,2
				290	140	155	95		112,7
	85		40			170	110	36	132,2
100×6	100	6	10	235	125	140	90	25	70,4
				290	140	155	95		113,0

Продолжение

Размеры в мм

Условные проходы $D_y \times D'_y$	Исполнение детали	D	D_1	D_2	d	n	d_1	n_1	D_3	D_4
100×6	3	300	235	42	39	8	M14	3	160	M155×4
	4	330	255		42				180	M175×6
100×10	1	260	195	60	36	6	M16		130	M125×4
	2	290	220		39				140	M135×4
	3	300	235			8			160	M155×4
	4	330	255		42				180	M175×6
100×15	1	260	195	68	36	6			130	M125×4
	2	290	220		39				140	M135×4
	3	300	235			8			160	M155×4
	4	330	255		42				180	M175×6
100×25	1	260	195	80	36	6		4	130	M125×4
	2	290	220		39				140	M135×4
	3	300	235			8			160	M155×4
	4	330	255	95	42		M20		180	M175×6
125×6	1	300	235	42	39		M14	3	160	M155×4
	2	330	255		42				180	M175×6
	3	400	305		48				195	M190×6
	4		315						220	M215×6
125×10	1	300	235	60	39		M16		160	M155×4
	2	330	255		42				180	M175×6
	3	400	305		48				195	M190×6
	4		315						220	M215×6
125×15	1	300	235	68	39				160	M155×4
	2	330	255		42				180	M175×6

Продолжение

Размеры в мм

Условные проходы $D_y \times D'_y$	d_1	d_2	d_4	L	l	B	B_1	h	Масса тройника-вставки с фланцами, кг, не более
100×6	100	6	10	290	140	170	110	25	132,5
						190	120		176,1
100×10		10	18	235	125	140	90	28	70,3
				290	140	155	95		113,0
						170	110		132,3
						190	120		176,0
100×15		15	28	235	125	140	90		70,2
				290	140	155	95		112,8
						170	110		132,3
						190	120		176,8
100×25		25	37	235	125	140	90		70,1
				290	140	155	95		112,7
						170	110		132,3
			40			190	120	36	175,6
125×6	120	6	10	290	140	170	110	25	130,5
						190	120		178,4
				360	175	210			260,1
						240	140		327,1
125×10		10	18	290	140	170	110	28	130,5
						190	120		178,3
				360	175	210			260,1
						240	140		327,0
125×15		15	28	290	140	170	110		130,4
						190	120		178,3

Продолжение

Размеры в мм

Условные проходы $D_y \times D'_y$	Исполнение детали	D	D_1	D_2	d	n	d_1	n_1	D_3	D_4
125×15	3	400	305	68	48	8	M16	3	195	M190×6
	4		315						220	M215×6
125×25	1	300	235	80	39			4	160	M155×4
	2	330	255		42				180	M175×6
	3	400	305		48				195	M190×6
	4		315						220	M215×6
125×32	1	300	235	95	39		M20		160	M155×4
	2	330	255		42				180	M175×6
	3	400	305	115	48		M22	6	195	M190×6
	4		315						220	M215×6
150×6	1		305	42			M14	3	195	M190×6
	2		315						220	M215×6
	3	460	360		55				245	M240×6
	4	480	380		59				275	M265×6
150×10	1	400	305	60	48		M16		195	M190×6
	2		315						220	M215×6
	3	460	360		55				245	M240×6
	4	480	380		59				275	M265×6
150×15	1	400	305	68	48				195	M190×6
	2		315						220	M215×6
	3	460	360		55				245	M240×6
	4	480	380		59				275	M265×6
150×25	1	400	305	80	48			4	195	M190×6
	2		315						220	M215×6

Продолжение

Размеры в мм

Условные проходы $D_y \times D'_y$	d_2	d_3	d_4	L	l	B	B_1	h	Масса тройника-ветвики с фланцами, кг, не более
125×15	120	15	28	360	175	210	120	28	260,0
						240	140		327,0
125×25		25	37	290	140	170	110		130,4
						190	120		178,1
				360	175	210		36	259,9
			40			240	140		326,9
125×32		32	43	290	140	170	110		130,4
						190	120		178,0
			48	360	175	210		38	259,9
			55			240	140		326,8
150×6	150	6	10			210	120	25	224,2
						240	140		327,1
				435	220	270	155		486,8
						300	170		633,9
150×10		10	18	360	175	210	120	28	224,1
						240	140		327,0
				435	220	270	155		486,7
						300	170		633,8
150×15		15	28	360	175	210	120		221,9
						240	140		267,0
				435	220	270	155		452,4
						300	170		603,6
150×25		25	37	360	175	210	120		221,7
						240	140		266,9

Продолжение

Размеры в мм

Условные проходы $D_y \times D'_y$	Исполнение детали	D	D_1	D_2	d	n	d_1	n_1	D_3	D_4
150×25	3	460	360	80	55	8	M16	4	245	M240×6
	4	480	380	95	59		M20		275	M265×6
150×32	1	400	305		48				195	M190×6
	2		315						220	M215×6
	3	460	360	115	55		M22	6	245	M240×6
	4	480	380		59				275	M265×6
200×6	1	460	360	42	55		M14	3	245	M240×6
	2	480	380		59				275	M265×6
	3	570	460			10	M16		300	M295×6
200×10	1	460	360	60	55	8			245	M240×6
	2	480	380		59				275	M265×6
	3	570	460			10			300	M295×6
200×15	1	460	360	68	55	8			245	M240×6
	2	480	380		59				275	M265×6
	3	570	460			10			300	M295×6
200×25	1	460	360	80	55	8		4	245	M240×6
	2	480	380		59				275	M265×6
	3	570	460			10			300	M295×6
200×32	1	460	360	95	55	8	M20		245	M240×6
	2	480	380	115	59				275	M265×6
	3	570	460			10	M22	6	300	M295×6
200×40	1	460	360		55	8			245	M240×6
	2	480	380		59				275	M265×6
	3	570	460			10			300	M295×6

Продолжение

Размеры в мм

Условные проходы $D_y \times D'_y$	d_2	d_3	d_4	L	l	B	B_1	h	Масса тройника-вставки с фланцами, кг, не более
150×25	150	25	37	435	220	270	155	28	452,3
			40			300	170	36	603,5
150×32		32	43	360	175	210	120		221,4
						240	140		266,8
			48	435	220	270	155	38	452,3
			55			300	170		603,4
200×6	195	6	10			270	155	25	452,6
						300	170		603,6
				520	230	320	185		928,6
200×10		10	18	435	220	270	155	28	452,5
						300	170		603,5
				520	230	320	185		928,4
200×15		15	28	435	220	270	155		452,4
						300	170		603,4
				520	230	320	185		928,3
200×25		25	37	435	220	270	155		452,3
						300	170		603,4
				520	230	320	185		928,2
200×32		32	43	435	220	270	155	36	452,3
						300	170		603,2
			48	520	230	320	185	38	928,2
200×40		40	55	435	220	270	155		452,2
						300	170		603,2
				520	230	320	185		928,2

Продолжение

Размеры в мм

Условные проходы $D_y \times D'_y$	Исполнение детали	D	D_1	D_2	d	n	d_1	n_1	D_3	D_4
200×50	1	460	360	145	55	8	M27	6	245	M240×6
	2	480	380		59				275	M265×6
	3	570	460	170		10	M30		300	M295×6

Продолжение

Размеры в мм

Условные проходы $D_y \times D'_y$	d_2	d_3	d_4	L	l	B	B_1	h	Масса тройника-вставки с фланцами, кг, не более
200×50	195	55	72	435	220	270	155	46	452,3
						300	170		603,3
		60	82	520	230	320	185	52	928,1

Примечание. Резьбу М135×4 при проектировании новых установок не применять.

Пример условного обозначения тройника-вставки с фланцами, исполнения 4, D_y 65 мм и D'_y 6 мм, на условное давление P_y 100 МПа согласно табл. 1 ГОСТ 22790—89, из стали марки 20Х3МВФ:

Тройник-вставка 4—65×6—100—20Х3МВФ — ГОСТ 22805—83

gost.e-ecolog.ru