УДК 621.983.5.073.061:006.354 Группа Г22

ГОСУДАРСТВЕННЫЙ СТАНДАРТ СОЮЗА ССР

Штампы для листовой штамповки

ПЛИТЫ-ЗАГОТОВКИ ПРОМЕЖУТОЧНЫЕ ДЛЯ ШТАМПОВ С ДИАГОНАЛЬНЫМ РАСПОЛОЖЕНИЕМ НАПРАВЛЯЮЩИХ УЗЛОВ СКОЛЬЖЕНИЯ

Конструкция и размеры

Sheet stamping dies.
Intermediate plates-blanks for dies with diagonally positioned guide sliding assemblies.
Design and dimensions

ОКП 39 6330

ГОСТ 21884—83

(СТ СЭВ 3325—81)

Взамен ГОСТ 21884—76

Постановлением Государственного комитета СССР по стандартам от 22 сентября 1983 г. № 4503 срок введения установлен

с 01.07.84

Несоблюдение стандарта преследуется по закону

1. Настоящий стандарт распространяется на заготовки промежуточных плит из чугунного и стального литья для штампов с диагональным расположением направляющих узлов скольжения.

Стандарт полностью соответствует СТ СЭВ 3325—81.

2. Заготовки промежуточных плит для штампов с диагональным расположением направляющих узлов скольжения должны изготовляться двух исполнений:

1 — для штампов совмещенного действия;

2 — для штампов с верхним прижимом.

3. Конструкция и размеры заготовок плит должны соответствовать указанным на черт. 1, 2 и в таблице.

Исполнение 1

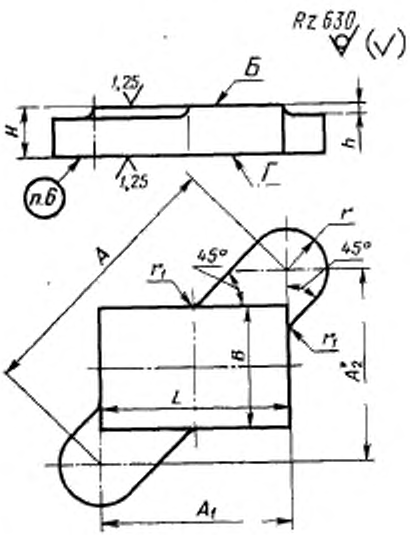

* Размер для справок.

Черт. 1

Исполнение 2

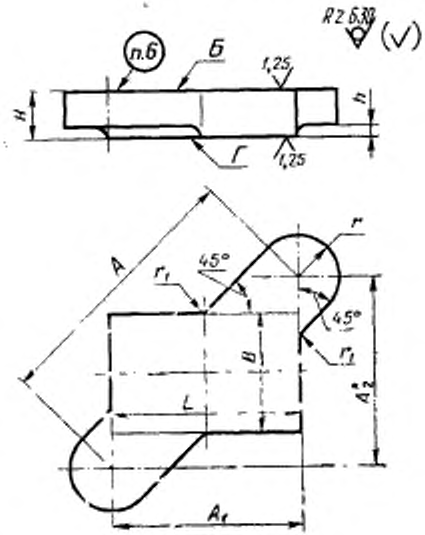

* Размер для справок.

Черт. 2

Издание официальное ★

Перепечатка воспрещена

gost.e-ecolog.ru

Размеры, мм

Обозначение промежуточной плиты		Применяемость		Размеры рабочей плоскости		H	h	A	A_1	A_2	r	r_1	Масса, кг, не более
Исполнение				L	B								
1	2	1	2										
1022-5071	1022-5111			80	50	20	8	150	80	126,9	28	10	1,46
1022-5072	1022-5112			100				160	100	124,9			1,70
1022-5073	1022-5113			80	63				80	138,6			1,60
1022-5074	1022-5114			100				170	100	137,5	36		2,05
1022-5075	1022-5115			125				190	125	143,1			2,45
1022-5076	1022-5116			160				220	160	151,0			2,85
1022-5077	1022-5117			80	80			170	80	150,0			2,15
1022-5078	1022-5118			100				190	100	161,6			2,50
1022-5079	1022-5119			125				200	125	156,1			2,80
1022-5081	1022-5121			160				240	160	178,9	45	16	3,85
1022-5082	1022-5122			200				260	200	166,1			4,20
1022-5083	1022-5123			100	100			220	100	196,0			3,40
1022-5084	1022-5124			125					125	181,0			3,60
1022-5085	1022-5125			160		25	9	250	160	192,1			5,42
1022-5086	1022-5126			200				280	200	196,0			6,23
1022-5087	1022-5127			250				320	250	199,8			7,23
1022-5088	1022-5128			320				380	320	204,9			8,64
1022-5089	1022-5129			125	125			250	125	216,5			5,35
1022-5091	1022-5131			160				280	160	229,8			7,40
1022-5092	1022-5132			200				300	200	223,6			7,20
1022-5093	1022-5133			250				340	250	230,4			8,50
1022-5094	1022-5134			320				400	320	240,0			10,26
1022-5095	1022-5135			160	160			300	160	253,8			7,25
1022-5096	1022-5136			200				320	200	249,8			8,40
1022-5097	1022-5137			250		32	12	380	250	286,2	56	25	14,35
1022-5098	1022-5138			320				420	320	272,0			16,75
1022-5099	1022-5139			200	200			380	200	323,1			14,30
1022-5101	1022-5141			250				400	250	312,3			16,45
1022-5102	1022-5142			320				460	320	330,5			20,20
1022-5103	1022-5143			400				530	400	347,7	65	40	25,52
1022-5104	1022-5144			250	250			460	250	386,1			21,06
1022-5105	1022-5145			320				500	320	384,2			25,16
1022-5106	1022-5146			400					400	391,9			37,60
1022-5107	1022-5147			320	320	40	15	560	320	459,6			38,24

Пример условного обозначения плиты размерами $L=80$ мм, $B=50$ мм, исполнения 1, из чугуна:

Плита 1022-5071—1 ГОСТ 21884—83

То же, из стали:

Плита 1022-5071—2 ГОСТ 21884—83

То же, исполнения 2, из чугуна:

Плита 1022-5111—1 ГОСТ 21884—83

4. Материал — чугун марки СЧ 25 по ГОСТ 1412—79 или сталь марки 45 Л по ГОСТ 977—75.

Допускается применение серого чугуна и литейной конструкционной стали с минимальным временным сопротивлением разрыву:

для чугуна R_m =240 МПа, для стали R_m=480 МПа.

5. Допуск параллельности плоскостей Б и Г — по 7-й степени точности ГОСТ 24643—81.

6. Технические условия — по ГОСТ 13130—83.

7. Маркировать: условное обозначение плиты без наименования и товарный знак предприятия-изготовителя. Маркировку наносить электрохимическим или электроискровым способом. Допускается маркировать на бирке для партии.

gost.e-ecolog.ru