14672-83
14673-83
14674-83
14676-83
14678-83

ГОСУДАРСТВЕННЫЕ СТАНДАРТЫ
СОЮЗА ССР

ШТАМПЫ ДЛЯ ЛИСТОВОЙ ШТАМПОВКИ

БЛОКИ С ШАРИКОВЫМИ НАПРАВЛЯЮЩИМИ

ГОСТ 14672–83 (СТ СЭВ 3325–81),
ГОСТ 14673–83 (СТ СЭВ 3324–81),
ГОСТ 14674–83 (СТ СЭВ 3327–81),
ГОСТ 14676–83 (СТ СЭВ 3328–81),
ГОСТ 14678–83 (СТ СЭВ 3328–81)

Издание официальное

Цена 90 коп.

ГОСУДАРСТВЕННЫЙ КОМИТЕТ СССР ПО СТАНДАРТАМ
Москва

gost.e-ecolog.ru

ГОСУДАРСТВЕННЫЕ СТАНДАРТЫ
СОЮЗА ССР

ШТАМПЫ ДЛЯ ЛИСТОВОЙ ШТАМПОВКИ
БЛОКИ С ШАРИКОВЫМИ НАПРАВЛЯЮЩИМИ

ГОСТ 14672–83 (СТ СЭВ 3325–81),
ГОСТ 14673–83 (СТ СЭВ 3324–81),
ГОСТ 14674–83 (СТ СЭВ 3327–81),
ГОСТ 14676–83 (СТ СЭВ 3328–81),
ГОСТ 14678–83 (СТ СЭВ 3328–81)

Издание официальное

МОСКВА — 1984

РАЗРАБОТАНЫ Министерством станкостроительной и инструментальной промышленности

ИСПОЛНИТЕЛИ

З. Л. Федерас, В. А. Бугайлишкис, Е. И. Соловей, И. С. Маркус, Ч. И. Дуко, З. А. Ицкович, Л. Э. Байко, С. Г. Жеймо, З. М. Рыбакова

ВНЕСЕНЫ Министерством станкостроительной и инструментальной промышленности

Зам. министра **Н. А. Паничев**

УТВЕРЖДЕНЫ И ВВЕДЕНЫ В ДЕЙСТВИЕ Постановлениями Государственного комитета СССР по стандартам от 22 сентября 1983 г. № 4498—4501

© Издательство стандартов, 1984

УДК 621.983.5.073.06:006.354

Группа Г22

ГОСУДАРСТВЕННЫЙ СТАНДАРТ СОЮЗА ССР

Штампы для листовой штамповки

БЛОКИ ШТАМПОВ С ДИАГОНАЛЬНЫМ РАСПОЛОЖЕНИЕМ ШАРИКОВЫХ НАПРАВЛЯЮЩИХ УЗЛОВ

Конструкция и размеры

Sheet stamping dies.
Die sets with diagonally positioned guide ball assemblies.
Design and dimensions

ОКП 39 6330

ГОСТ 14672—83

(СТ СЭВ 3325—81)

Взамен ГОСТ 14672—80

Постановлением Государственного комитета СССР по стандартам от 22 сентября 1983 г. № 4498 срок введения установлен

с 01.07.84

Несоблюдение стандарта преследуется по закону

1. Настоящий стандарт распространяется на блоки штампов с диагональным расположением шариковых направляющих узлов и с плитами из стального литья.

Стандарт соответствует СТ СЭВ 3325—81 в части исполнения блоков D.

2. Блоки штампов с диагональным расположением шариковых направляющих узлов должны изготовляться двух исполнений:

1 — с колонками, закрепленными в нижней плите;

2 — со встречным расположением колонок и втулок.

3. Конструкция и размеры блоков должны соответствовать:

исполнения 1 — указанным на черт. 1 и в табл. 1, 2;

исполнения 2 — указанным на черт. 2 и в табл. 3, 4.

Издание официальное ★

Перепечатка воспрещена

Исполнение 1

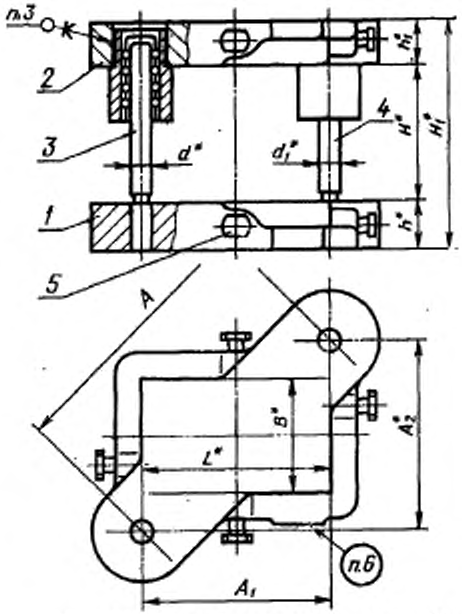

Для блоков при L равном или меньше B

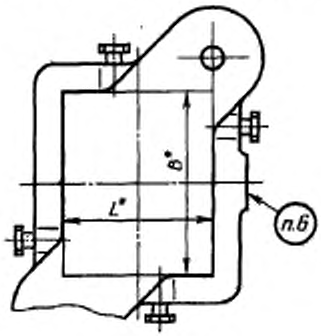

* Размеры для справок.

Черт. 1

$H_{наим.}$ — наименьшая закрытая высота пакета, устанавливаемого на блок;
$H_{наиб.}$ — наибольшая высота пакета в раскрытом состоянии;
$H_{1\ наим.}$ — наименьшая закрытая высота блока;
$H_{1\ наиб.}$ — наибольшая высота блока в раскрытом состоянии.

Пример условного обозначения блока размерами $L=100$ мм, $B=63$ мм, $H_{наим.}=70$ мм, исполнения 1:

Блок 1004-5821 ГОСТ 14672—83

Таблица 1

Размеры, мм

Обозначение блока исполнения 1	Применяемость	Размеры рабочей плоскости L	Размеры рабочей плоскости B	H Наим.	H Наиб.	H_1 Наим.	H_1 Наиб.	h	h_1	d	d_1	A_2	A_1	A_3	Масса, кг, не более
1004-5821		100	63	70	120	151	201	45	36	25	22	170	100	137,5	16,06
1004-5822				85	130	166	211								16,11
1004-5823				100	150	181	231								16,26
1004-5824		125		70	120	151	201					190	125	143,1	17,80
1004-5825				85	130	166	211								17,85
1004-5826				100	150	181	231								18,00
1004-5827		160		70	120	151	201					220	160	151,0	20,79
1004-5828				85	130	166	211								20,84
1004-5829				100	150	181	231								20,99
1004-5831		80	80	70	120	151	201					170	80	150,0	16,26
1004-5832				85	130	166	211								16,31
1004-5833				100	150	181	231								16,46
1004-5834		100		70	120	151	201					190	100	161,6	18,45
1004-5835				85	130	166	211								18,50
1004-5836				100	150	181	231								18,65
1004-5837		125		85	130	166	211					200	125	156,1	19,97
1004-5838				95	140	176	221								20,04
1004-5839				110	160	191	241								20,18
1004-5841		160		80	145	175	240	50	45	32	28	240	160	178,9	32,19
1004-5842				100	165	195	260								32,41
1004-5843				110	175	205	270								32,52
1004-5844		200		80	145	175	240					260	200	166,1	34,03
1004-5845				100	160	195	255								34,23
1004-5846				110	175	205	270								34,36
1004-5847		80	100	70	120	151	201	45	36	25	22	190	80	172,3	18,03
1004-5848				85	130	166	211								18,08
1004-5849				100	150	181	231								18,23
1004-5851		100		80	145	175	240	50	45	32	28	220	100	196,0	28,82

Продолжение табл. 1

Размеры, мм

Обозначение блока исполнения 1	Применяемость	Размеры рабочей плоскости L	Размеры рабочей плоскости B	H Наим.	H Наиб.	H_1 Наим.	H_1 Наиб.	h	h_1	d	d_1	A	A_1	A_2	Масса, кг, не более
1004-5852		100	100	100	165	195	260	50	45	32	28	220	100	196,0	29,04
1004-5853				110	175	205	270								29,15
1004-5854		125		80	145	175	240						125	181,0	29,87
1004-5855				100	165	195	260								30,09
1004-5856				110	175	205	270								30,20
1004-5857		160		90	155	185	250					250	160	192,1	35,66
1004-5858				110	175	205	270								35,88
1004-5859				130	195	225	290								37,10
1004-5861		200		90	155	185	250					280	200	196,0	42,42
1004-5862				110	175	205	270								42,64
1004-5863				130	195	225	290								42,86
1004-5864		250		90	155	185	250					320	250	199,8	47,83
1004-5865				110	175	205	270								48,05
1004-5866				130	195	225	290								48,27
1004-5867		320		90	155	185	250					380	320	204,9	55,28
1004-5868				110	175	205	270								55,50
1004-5869				130	195	225	290								55,72
1004-5871		80	125	85	130	166	211	45	36	25	22	220	80	205,0	21,26
1004-5872				95	140	176	221								21,33
1004-5873				110	160	191	241								21,47
1004-5874		100		80	145	175	240	50	45	32	28	240	100	218,2	31,48
1004-5875				100	166	195	260								31,70
1004-5876				110	175	205	270								31,81
1004-5877		125		90	155	185	250					250	125	216,5	37,54
1004-5878				110	175	205	270								37,76
1004-5879				130	195	225	290								37,98
1004-5881		160		90	155	185	250					280	160	229,8	44,63
1004-5882				110	175	205	270								44,85

Продолжение табл. 1

Размеры, мм

Обозначение блока исполнения 1	Применяемость	Размеры рабочей плоскости		H		H_1		h	h_1	d	d_1	A	A_1	A_2	Масса, кг, не более
		L	B	Наим.	Наиб.	Наим.	Наиб.								
1004-5883		160	125	130	195	225	290	50	45	32	28	280	160	229,8	50,90
1004-5884		200		95	165	201	271	56	50			300	200	223,6	50,74
1004-5885				115	185	221	291								50,96
1004-5886				135	195	241	301								51,08
1004-5887		250		95	165	201	271					340	250	230,4	58,53
1004-5888				115	185	221	291								58,75
1004-5889				135	195	241	301								58,87
1004-5891		320		95	165	201	271					400	320	240,0	67,68
1004-5892				115	185	221	291								67,90
1004-5893				135	195	241	301								68,02
1004-5894		80	160	80	145	175	240	50	45			260	80	247,4	31,91
1004-5895				100	165	195	260								32,13
1004-5896				110	175	205	270								32,24
1004-5897		100		90	155	185	250					280	100	261,5	36,21
1004-5898				110	175	205	270								36,49
1004-5899				130	195	225	290								36,66
1004-5901		125		90	155	185	250						125	250,5	41,26
1004-5902				110	175	205	270								41,48
1004-5903				130	195	225	290								41,70
1004-5904		160		95	165	201	271	56	50			300	160	253,8	53,31
1004-5905				115	185	221	291								53,53
1004-5906				135	195	241	301								53,65
1004-5907		200		95	165	201	271					320	200	249,8	59,50
1004-5908				115	185	221	291								59,72
1004-5909				135	195	241	301								59,84
1004-5911		250		100	170	219	289	63	56	40	36	380	250	286,2	90,23
1004-5912				125	190	244	309								90,60
1004-5913				140	210	259	329								97,00

Продолжение табл. 1

Размеры, мм

Обозначение блока исполнения 1	Применяемость	Размеры рабочей плоскости L	Размеры рабочей плоскости B	H Наим.	H Наиб.	H_1 Наим.	H_1 Наиб.	h	h_1	d	d_1	A	A_1	A_2	Масса, кг, не более
1004-5914		320	160	100	170	219	289	63	56	40	36	420	320	272,0	101,40
1004-5915				125	190	244	309								101,80
1004-5916				140	210	259	329								102,10
1004-5917		200	200	100	170	219	289					380	200	323,1	89,40
1004-5918				125	190	244	309								89,80
1004-5919				140	210	259	329								90,10
1004-5921		250		100	170	219	289					400	250	312,3	98,90
1004-5922				125	190	244	309								99,30
1004-5923				140	210	259	329								99,60
1004-5924		320		110	195	229	314					460	320	330,5	118,50
1004-5925				140	225	259	344								119,10
1004-5926				160	245	279	364								119,30
1004-5927		400		110	195	237	322	71		50	45	530	400	347,7	164,20
1004-5928				135	215	262	342								164,80
1004-5929				160	235	287	362								165,30
1004-5931		250	250	110	195	237	322					460	250	386,1	140,90
1004-5932				135	215	262	342								141,50
1004-5933				160	235	287	362								142,10
1004-5934		320		110	195	237	322					500	320	384,2	160,00
1004-5935				135	215	262	342								160,44
1004-5936				160	235	287	362								161,00
1004-5937		400		120	205	263	348	80	63			560	400	391,9	204,70
1004-5938				160	245	303	388								205,80
1004-5939				180	265	323	408								206,40
1004-5941		320	320	120	205	263	348						320	459,6	206,00
1004-5942				160	245	303	388								207,00
1004-5943				180	265	323	408								207,50

Таблица 2

Обозначение блока исполнения 1	Поз. 1 Плита нижняя Кол. 1		Поз. 2 Плита верхняя Кол. 1		Поз. 3 Узел направляющий шариковый по ГОСТ 14676—83 Кол. 1	Поз. 4 Узел направляющий шариковый по ГОСТ 14676—83 Кол. 1	Поз. 5 Штырь по ГОСТ 18816—80	
	Обозначение плиты	Обозначение заготовки по ГОСТ 13110—83	Обозначение плиты	Обозначение заготовки по ГОСТ 13111—83	Обозначения			Кол.
1004-5821	1004-5821/001	1022-4009	1004-5821/002	1022-4169	1030-6279	1030-6255	—	—
1004-5822					1030-6281	1030-6256		
1004-5823					1030-6283	1030-6258		
1004-5824	1004-5824/001	1022-4012	1004-5824/002	1022-4172	1030-6279	1030-6255		
1004-5825					1030-6281	1030-6256		
1004-5826					1030-6283	1030-6258		
1004-5827	1004-5827/001	1022-4014	1004-5827/002	1022-4174	1030-6279	1030-6255		
1004-5828					1030-6281	1030-6256		
1004-5829					1030-6283	1030-6258		
1004-5831	1004-5831/001	1022-4016	1004-5831/002	1022-4176	1030-6279	1030-6255		
1004-5832					1030-6281	1030-6256		
1004-5833					1030-6283	1030-6258		
1004-5834	1004-5834/001	1022-4018	1004-5834/002	1022-4178	1030-6279	1030-6255		
1004-5835					1030-6281	1030-6256		
1004-5836					1030-6283	1030-6258		
1004-5837	1004-5837/001	1022-4022	1004-5837/002	1022-4182	1030-6281	1030-6256		
1004-5838					1030-6282	1030-6257		
1004-5839					1030-6284	1030-6259		
1004-5841	1004-5841/001	1022-4024	1004-5841/002	1022-4184	1030-6415	1030-6329	1097-0001	4
1004-5842					1030-6417	1030-6332		
1004-5843					1030-6418	1030-6333		
1004-5844	1004-5844/001	1022-4026	1004-5844/002	1022-4186	1030-6415	1030-6329		
1004-5845					1030-6417	1030-6332		
1004-5846					1030-6418	1030-6333		
1004-5847	1004-5847/001	1022-4028	1004-5847/002	1022-4188	1030-6279	1030-6255	—	—
1004-5848					1030-6281	1030-6256		
1004-5849					1030-6283	1030-6258		
1004-5851	1004-5851/001	1022-4031	1004-5851/002	1022-4191	1030-6415	1030-6329		
1004-5852					1030-6417	1030-6332		
1004-5853					1030-6418	1030-6333		
1004-5854	1004-5854/001	1022-4033	1004-5854/002	1022-4193	1030-6415	1030-6329		
1004-5855					1030-6417	1030-6332		
1004-5856					1030-6418	1030-6333		
1004-5857	1004-5857/001	1022-4035	1004-5857/002	1022-4195	1030-6416	1030-6331	1097-0001	4
1004-5858					1030-6418	1030-6333		
1004-5859					1030-6421	1030-6335		
1004-5861	1004-5861/001	1022-4037	1004-5861/002	1022-4197	1030-6416	1030-6331		8
1004-5862					1030-6418	1030-6333		
1004-5863					1030-6421	1030-6335		

Продолжение табл. 2

Обозначение блока исполнения 1	Поз. 1 Плита нижняя Кол. 1		Поз. 2 Плита верхняя Кол. 1		Поз. 3 Узел направляющий шариковый по ГОСТ 14676—83 Кол. 1	Поз. 4 Узел направляющий шариковый по ГОСТ 14676—83 Кол. 1	Поз. 5 Штырь по ГОСТ 18816—80	
	Обозначение плиты	Обозначение заготовки по ГОСТ 13110—83	Обозначение плиты	Обозначение заготовки по ГОСТ 13111—83	Обозначения			Кол.
1004-5864	1004-5864/001	1022-4039	1004-5864/002	1022-4199	1030-6416	1030-6331	1097-0001	8
1004-5865					1030-6418	1030-6333		
1004-5866					1030-6421	1030-6335		
1004-5867	1004-5867/001	1022-4042	1004-5867/002	1022-4202	1030-6416	1030-6331		
1004-5868					1030-6418	1030-6333		
1004-5869					1030-6421	1030-6335		
1004-5871	1004-5871/001	1022-4044	1004-5871/002	1022-4204	1030-6281	1030-6256	—	—
1004-5872					1030-6282	1030-6257		
1004-5873					1030-6284	1030-6259		
1004-5874	1004-5874/001	1022-4046	1004-5874/002	1022-4206	1030-6415	1030-6329		
1004-5875					1030-6417	1030-6332		
1004-5876					1030-6418	1030-6333		
1004-5877	1004-5877/001	1022-4048	1004-5877/002	1022-4208	1030-6416	1030-6331	1097-0001	8
1004-5878					1030-6418	1030-6333		
1004-5879					1030-6421	1030-6335		
1004-5881	1004-5881/001	1022-4052	1004-5881/002	1022-4212	1030-6416	1030-6331		
1004-5882					1030-6418	1030-6333		
1004-5883					1030-6421	1030-6335		
1004-5884	1004-5884/001	1022-4055	1004-5884/002	1022-4215	1030-6446	1030-6361		
1004-5885					1030-6448	1030-6363		
1004-5886					1030-6449	1030-6364		
1004-5887	1004-5887/001	1022-4057	1004-5887/002	1022-4217	1030-6446	1030-6361		
1004-5888					1030-6448	1030-6363		
1004-5889					1030-6449	1030-6364		
1004-5891	1004-5891/001	1022-4059	1004-5891/002	1022-4219	1030-6446	1030-6361		
1004-5892					1030-6448	1030-6363		
1004-5893					1030-6449	1030-6364		
1004-5894	1004-5894/001	1022-4062	1004-5894/002	1022-4222	1030-6415	1030-6329	—	—
1004-5895					1030-6417	1030-6332		
1004-5896					1030-6418	1030-6333		
1004-5897	1004-5897/001	1022-4064	1004-5897/002	1022-4224	1030-6416	1030-6331		4
1004-5898					1030-6418	1030-6333		
1004-5899					1030-6421	1030-6335		
1004-5901	1004-5901/001	1022-4066	1004-5901/002	1022-4226	1030-6416	1030-6331	1097-0001	8
1004-5902					1030-6418	1030-6333		
1004-5903					1030-6421	1030-6335		
1004-5904	1004-5904/001	1022-4068	1004-5904/002	1022-4228	1030-6446	1030-6361		
1004-5905					1030-6448	1030-6363		
1004-5906					1030-6449	1030-6364		

Продолжение табл. 2

Обозначение блока исполнения 1	Поз. 1 Плита нижняя Кол. 1		Поз. 2 Плита верхняя Кол. 1		Поз. 3 Узел направляющий шариковый по ГОСТ 14676—83 Кол. 1	Поз. 4 Узел направляющий шариковый по ГОСТ 14676—83 Кол. 1	Поз. 5 Штырь по ГОСТ 18816—80	
	Обозначение плиты	Обозначение заготовки по ГОСТ 13110—83	Обозначение плиты	Обозначение заготовки по ГОСТ 13111—83	Обозначения			Кол.
1004-5907	1004-5907/001	1022-4072	1004-5907/002	1022-4232	1030-6446	1030-6361	1097-0001	8
1004-5908					1030-6448	1030-6363		
1004-5909					1030-6449	1030-6364		
1004-5911	1004-5911/001	1022-4074	1004-5911/002	1022-4234	1030-6539	1030-6485		
1004-5912					1030-6542	1030-6487		
1004-5913					1030-6543	1030-6488		
1004-5914	1004-5914/001	1022-4076	1004-5914/002	1022-4236	1030-6539	1030-6485		
1004-5915					1030-6542	1030-6487		
1004-5916					1030-6543	1030-6488		
1004-5917	1004-5917/001	1022-4083	1004-5917/002	1022-4243	1030-6539	1030-6485		
1004-5918					1030-6542	1030-6487		
1004-5919					1030-6543	1030-6488		
1004-5921	1004-5921/001	1022-4085	1004-5921/002	1022-4245	1030-6539	1030-6485		
1004-5922					1030-6542	1030-6487		
1004-5923					1030-6543	1030-6488		
1004-5924	1004-5924/001	1022-4087	1004-5924/002	1022-4247	1030-6556	1030-6502	1097-0002	
1004-5925					1030-6558	1030-6504		
1004-5926					1030-6559	1030-6505		
1004-5927	1004-5927/001	1022-4089	1004-5927/002	1022-4249	1030-6751	1030-6624		
1004-5928					1030-6752	1030-6625		
1004-5929					1030-6753	1030-6626		
1004-5931	1004-5931/001	1022-4098	1004-5931/002	1022-4258	1030-6751	1030-6624		
1004-5932					1030-6752	1030-6625		
1004-5933					1030-6753	1030-6626		
1004-5934	1004-5934/001	1022-4101	1004-5934/002	1022-4261	1030-6751	1030-6624		
1004-5935					1030-6752	1030-6625		
1004-5936					1030-6753	1030-6626		
1004-5937	1004-5937/001	1022-4103	1004-5937/002	1022-4263	1030-6804	1030-6677		
1004-5938					1030-6806	1030-6679		
1004-5939					1030-6807	1030-6681		
1004-5941	1004-5941/001	1022-4113	1004-5941/002	1022-4273	1030-6804	1030-6677		
1004-5942					1030-6806	1030-6679		
1004-5943					1030-6807	1030-6681		

Исполнение 2

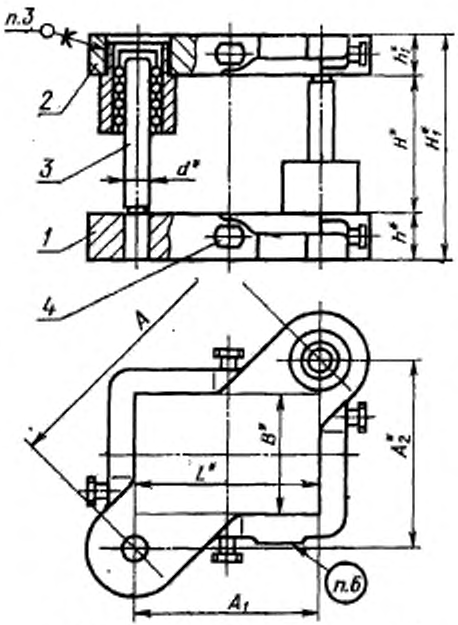

Для блоков при L равном или меньше B

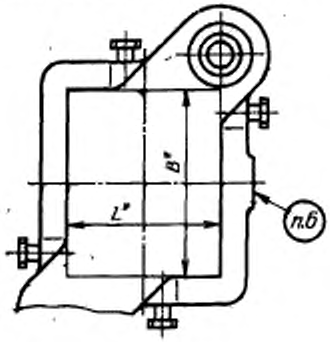

* Размеры для справок.

Черт. 2

Таблица 3

Размеры, мм

Обозначение блока исполнения 2	Применяемость	Размеры рабочей плоскости		H		H_1		h	h_1	d	A	A_1	A_2	Масса, кг, не более
		L	B	Наим.	Наиб.	Наим.	Наиб.							
1004-5981		100	63	70	120	151	201	45	36	25	170	100	137,5	16,23
1004-5982				85	130	166	211							16,29
1004-5983				100	150	181	231							16,45
1004-5984		125		70	120	151	201				190	125	143,1	17,97
1004-5985				85	130	166	211							18,03
1004-5986				100	150	181	231							18,19
1004-5987		160		70	120	151	201				220	160	151,0	20,96
1004-5988				85	130	166	211							21,02
1004-5989				100	150	181	231							21,18
1004-5991		80	80	70	120	151	201				170	80	150,0	16,43
1004-5992				85	130	166	211							16,49
1004-5993				100	150	181	231							16,65
1004-5994		100		70	120	151	201				190	100	161,6	18,62
1004-5995				85	130	166	211							18,68
1004-5996				100	150	181	231							18,84
1004-5997		125		85	130	166	211				200	125	156,1	20,15
1004-5998				95	140	176	221							20,23
1004-5999				110	160	191	241							20,39
1004-6001		160		80	145	175	240	50	45	32	240	160	178,9	32,63
1004-6002				100	165	195	260							32,87
1004-6003				110	175	205	270							32,99
1004-6004		200		80	145	175	240				260	200	166,1	34,79
1004-6005				100	160	195	255							35,03
1004-6006				110	175	205	270							35,15
1004-6007		80	100	70	120	151	201	45	36	25	190	80	172,3	18,20
1004-6008				85	130	166	211							18,26
1004-6009				100	150	181	231							18,42
1004-6011		100		80	145	175	240	50	45	32	220	100	196,0	29,26
1004-6012				100	165	195	260							29,50
1004-6013				110	175	205	270							29,62
1004-6014		125		80	145	175	240					125	181,0	30,29
1004-6015				100	165	195	260							30,54
1004-6016				110	175	205	270							30,65
1004-6017		160		90	155	185	250				250	160	192,1	36,01
1004-6018				110	175	205	270							36,35
1004-6019				130	195	225	290							36,61
1004-6021		200		90	155	185	250				280	200	196,0	42,87
1004-6022				110	175	205	270							43,11
1004-6023				130	195	225	290							43,37

Продолжение табл. 3

Размеры, мм

Обозначение блока исполнения 2	Применяемость	Размеры рабочей плоскости L	Размеры рабочей плоскости B	H Наим.	H Наиб.	H_1 Наим.	H_1 Наиб.	h	h_1	d	A	A_1	A_2	Масса, кг, не более
1004-6024		250	100	90	155	185	250	50	45	32	320	250	199,8	48,28
1004-6025				110	175	205	270							48,52
1004-6026				130	195	225	290							48,78
1004-6027		320		90	155	185	250				380	320	204,9	55,73
1004-6028				110	175	205	270							55,97
1004-6029				130	195	225	290							56,23
1004-6031		80	125	85	130	166	211	45	36	25	220	80	205,0	21,44
1004-6032				95	140	176	221							21,52
1004-6033				110	160	191	241							21,68
1004-6034		100		80	145	175	240	50	45	32	240	100	218,2	31,92
1004-6035				100	165	195	260							32,16
1004-6036				110	175	205	270							32,28
1004-6037		125		90	155	185	250				250	125	216,5	38,00
1004-6038				110	175	205	270							38,23
1004-6039				130	195	225	290							38,50
1004-6041		160		90	155	185	250				280	160	229,8	45,08
1004-6042				110	175	205	270							45,32
1004-6043				130	195	225	290							45,58
1004-6044		200		95	165	201	271	56	50		300	200	223,6	51,21
1004-6045				115	185	221	291							51,50
1004-6046				135	195	241	301							51,61
1004-6047		250		95	165	201	271				340	250	230,4	55,85
1004-6048				115	185	221	291							56,11
1004-6049				135	195	241	301							56,25
1004-6051		320		95	165	201	271				400	320	240,0	68,15
1004-6052				115	185	221	291							67,01
1004-6053				135	195	241	301							68,60
1004-6054		80	160	80	145	175	240	50	45		260	80	247,4	32,35
1004-6055				100	165	195	260							32,60
1004-6056				110	175	205	270							32,71
1004-6057		100		90	155	185	250				280	100	261,5	36,66
1004-6058				110	175	205	270							36,90
1004-6059				130	195	225	290							37,16
1004-6061		125		90	155	185	250					125	250,5	41,71
1004-6062				110	175	205	270							41,95
1004-6063				130	195	225	290							42,30
1004-6064		160		95	165	201	271	56	50		300	160	253,8	53,80
1004-6065				115	185	221	291							54,04
1004-6066				135	195	241	291							54,20

Продолжение табл. 3

Размеры, мм

Обозначение блока исполнения 2	Применяемость	Размеры рабочей плоскости		H		H_1		h	h_1	d	A	A_1	A_2	Масса, кг, не более
		L	B	Наим.	Наиб.	Наим.	Наиб.							
1004-6067		200	160	95	165	201	271	56	50	32	320	200	249,8	59,00
1004-6068				115	185	221	291							59,30
1004-6069				135	195	241	301							59,37
1004-6071		250		100	170	219	289	63	56	40	380	250	286,2	90,70
1004-6072				125	190	244	309							91,10
1004-6073				140	210	259	329							91,50
1004-6074		320		100	170	219	289				420	320	272,0	101,90
1004-6075				125	190	244	309							102,30
1004-6076				140	210	259	329							102,70
1004-6077		200	200	100	170	219	289				380	200	323,1	89,90
1004-6078				125	190	244	309							90,30
1004-6079				140	210	259	329							90,70
1004-6081		250		100	170	219	289				400	250	312,3	99,40
1004-6082				125	190	244	309							99,80
1004-6083				140	210	259	329		56					100,20
1004-6084		320		110	195	229	314				460	320	330,5	118,90
1004-6085				140	225	259	344							119,40
1004-6086				160	245	279	364							119,80
1004-6087		400		110	195	237	322	71		50	530	400	347,7	165,00
1004-6088				135	215	262	342							165,60
1004-6089				160	235	287	362							166,20
1004-6091		250	250	110	195	237	322				460	250	386,1	141,80
1004-6092				135	215	262	342							142,40
1004-6093				160	235	287	362							143,00
1004-6094		320		110	195	237	322				500	320	384,2	160,70
1004-6095				135	215	262	342							161,30
1004-6096				160	235	287	362							162,00
1004-6097		400		120	205	263	348	80	63		560	400	391,9	205,60
1004-6098				160	245	303	388							206,80
1004-6099				180	265	323	408							207,40
1004-6101		320	320	120	205	263	348					320	459,6	206,80
1004-6102				160	245	303	388							208,00
1004-6103				180	265	323	408							208,70

$H_{наим.}$ — наименьшая закрытая высота пакета, устанавливаемого на блок;
$H_{наиб.}$ — наибольшая высота пакета в раскрытом состоянии;
$H_{1\ наим.}$ — наименьшая закрытая высота блока;
$H_{1\ наиб.}$ — наибольшая высота в раскрытом состоянии.

Пример условного обозначения блока размерами $L=100$ мм, $B=63$ мм, $H_{наим.}=70$ мм, исполнения 2:

Блок 1004-5981 ГОСТ 14672—83

Таблица 4

Обозначение блока исполнения 2	Поз. 1 Плита нижняя Кол. 1		Поз. 2 Плита верхняя Кол. 1		Поз. 3 Узел направляющий шарнирный по ГОСТ 14676—83 Кол. 2	Поз. 4 Штырь по ГОСТ 18816—80	
	Обозначение плиты	Обозначение заготовки по ГОСТ 13110—83	Обозначение плиты	Обозначение заготовки по ГОСТ 13111—83	Обозначение		Кол.
1004-5981	1004-5981/001	1022-4009	1004-5981/002	1022-4169	1030-6279	—	—
1004-5982					1030-6281		
1004-5983					1030-6283		
1004-5984	1004-5984/001	1022-4012	1004-5984/002	1022-4172	1030-6279		
1004-5985					1030-6281		
1004-5986					1030-6283		
1004-5987	1004-5987/001	1022-4014	1004-5987/002	1022-4174	1030-6279		
1004-5988					1030-6281		
1004-5989					1030-6283		
1004-5991	1004-5991/001	1022-4016	1004-5991/002	1022-4176	1030-6279		
1004-5992					1030-6281		
1004-5993					1030-6283		
1004-5994	1004-5994/001	1022-4018	1004-5994/002	1022-4178	1030-6279		
1004-5995					1030-6281		
1004-5996					1030-6283		
1004-5997	1004-5997/001	1022-4022	1004-5997/002	1022-4182	1030-6281		
1004-5998					1030-6282		
1004-5999					1030-6284		
1004-6001	1004-6001/001	1022-4024	1004-6001/002	1022-4184	1030-6415	1097-0001	4
1004-6002					1030-6417		
1004-6003					1030-6418		
1004-6004	1004-6004/001	1022-4026	1004-6004/002	1022-4186	1030-6415		
1004-6005					1030-6417		
1004-6006					1030-6418		
1004-6007	1004-6007/001	1022-4028	1004-6007/002	1022-4188	1030-6279	—	—
1004-6008					1030-6281		
1004-6009					1030-6283		
1004-6011	1004-6011/001	1022-4031	1004-6011/002	1022-4191	1030-6415		
1004-6012					1030-6417		
1004-6013					1030-6418		
1004-6014	1004-6014/001	1022-4033	1004-6014/002	1022-4193	1030-6415		
1004-6015					1030-6417		
1004-6016					1030-6418		
1004-6017	1004-6017/001	1022-4035	1004-6017/002	1022-4195	1030-6416	1097-0001	4
1004-6018					1030-6418		
1004-6019					1030-6421		
1004-6021	1004-6021/001	1022-4037	1004-6021/002	1022-4197	1030-6416		8
1004-6022					1030-6418		
1004-6023					1030-6421		

Продолжение табл. 4

Обозначение блока исполнения 2	Поз. 1 Плита нижняя Кол. 1		Поз. 2 Плита верхняя Кол. 1		Поз. 3 Узел направляющий шариковый по ГОСТ 14576—83 Кол. 2	Поз. 4 Штырь по ГОСТ 18816—80	
	Обозначение плиты	Обозначение заготовки по ГОСТ 13110—83	Обозначение плиты	Обозначение заготовки по ГОСТ 13111—83	Обозначение		Кол.
1004-6024	1004-6024/001	1022-4039	1004-6024/002	1022-4199	1030-6416	1097-0001	8
1004-6025					1030-6418		
1004-6026					1030-6421		
1004-6027	1004-6027/001	1022-4042	1004-6027/002	1022-4202	1030-6416		
1004-6028					1030-6418		
1004-6029					1030-6421		
1004-6031	1004-6031/001	1022-4044	1004-6031/002	1022-4204	1030-6281	—	—
1004-6032					1030-6282		
1004-6033					1030-6284		
1004-6034	1004-6034/001	1022-4046	1004-6034/002	1022-4206	1030-6415		
1004-6035					1030-6417		
1004-6036					1030-6418		
1004-6037	1004-6037/001	1022-4048	1004-6037/002	1022-4208	1030-6416	1097-0001	8
1004-6038					1030-6418		
1004-6039					1030-6421		
1004-6041	1004-6041/001	1022-4052	1004-6041/002	1022-4212	1030-6416		
1004-6042					1030-6418		
1004-6043					1030-6421		
1004-6044	1004-6044/001	1022-4055	1004-6044/002	1022-4215	1030-6446		
1004-6045					1030-6448		
1004-6046					1030-6449		
1004-6047	1004-6047/001	1022-4057	1004-6047/002	1022-4217	1030-6446		
1004-6048					1030-6448		
1004-6049					1030-6449		
1004-6051	1004-6051/001	1022-4059	1004-6051/002	1022-4219	1030-6446		
1004-6052					1030-6448		
1004-6053					1030-6449		
1004-6054	1004-6054/001	1022-4062	1004-6054/002	1022-4222	1030-6415	—	—
1004-6055					1030-6417		
1004-6056					1030-6418		
1004-6057	1004-6057/001	1022-4064	1004-6057/002	1022-4224	1030-6416	1097-0001	4
1004-6058					1030-6418		
1004-6059					1030-6421		
1004-6061	1004-6061/001	1022-4066	1004-6061/002	1022-4226	1030-6416		8
1004-6062					1030-6418		
1004-6063					1030-6421		
1004-6064	1004-6064/001	1022-4068	1004-6064/002	1022-4228	1030-6446		
1004-6065					1030-6448		
1004-6066					1030-6449		

Продолжение табл. 4

Обозначение блока исполнения 2	Поз. 1 Плита нижняя Кол. 1		Поз. 2 Плита верхняя Кол. 1		Поз. 3 Узел направляющий шариковый по ГОСТ 14676—83 Кол. 2	Поз. 4 Штырь по ГОСТ 18816—80	
	Обозначение плиты	Обозначение заготовки по ГОСТ 13110—83	Обозначение плиты	Обозначение заготовки по ГОСТ 13111—83	Обозначение		Кол.
1004-6067	1004-6067/001	1022-4072	1004-6067/002	1022-4232	1030-6446	1097-0001	8
1004-6068					1030-6448		
1004-6069					1030-6449		
1004-6071	1004-6071/001	1022-4074	1004-6071/002	1022-4234	1030-6539		
1004-6072					1030-6542		
1004-6073					1030-6543		
1004-6074	1004-6074/001	1022-4076	1004-6074/002	1022-4236	1030-6539		
1004-6075					1030-6542		
1004-6076					1030-6543		
1004-6077	1004-6077/001	1022-4083	1004-6077/002	1022-4243	1030-6539		
1004-6078					1030-6542		
1004-6079					1030-6543		
1004-6081	1004-6081/001	1022-4085	1004-6081/002	1022-4245	1030-6539		
1004-6082					1030-6542		
1004-6083					1030-6543		
1004-6084	1004-6084/001	1022-4087	1004-6084/002	1022-4247	1030-6556	1097-0002	
1004-6085					1030-6558		
1004-6086					1030-6559		
1004-6087	1004-6087/001	1022-4089	1004-6087/002	1022-4249	1030-6751		
1004-6088					1030-6752		
1004-6089					1030-6753		
1004-6091	1004-6091/001	1022-4098	1004-6091/002	1022-4258	1030-6751		
1004-6092					1030-6752		
1004-6093					1030-6753		
1004-6094	1004-6094/001	1022-4101	1004-6094/002	1022-4261	1030-6751		
1004-6095					1030-6752		
1004-6096					1030-6753		
1004-6097	1004-6097/001	1022-4103	1004-6097/002	1022-4263	1030-6804		
1004-6098					1030-6806		
1004-6099					1030-6807		
1004-6101	1004-6101/001	1022-4113	1004-6101/002	1022-4273	1030-6804		
1004-6102					1030-6806		
1004-6103					1030-6807		

4. Закрепление шариковых направляющих узлов и размеры отверстий под колонки и втулки в плитах блока — по ГОСТ 13130—83.

5. Отверстия под транспортные резьбовые штыри — по ГОСТ 18816—80. Отверстия должны располагаться в центре приливов плит по ГОСТ 13110—83 и ГОСТ 13111—83.

6. Технические условия — по ГОСТ 13130—83.

7. Маркировать: условное обозначение блока без наименования и товарный знак предприятия-изготовителя.

тся наносить маркировку электрохимическим или электроискровым способом на базовой поверхности верхней плиты.

gost.e-ecolog.ru