МЕЖГОСУДАРСТВЕННЫЙ СТАНДАРТ

МАТРИЦЫ С УДЛИНЕННО-ПРОДОЛГОВАТЫМ ОТВЕРСТИЕМ

КОНСТРУКЦИЯ И РАЗМЕРЫ

Издание официальное

БЗ 12—2004

Москва
Стандартинформ
2006

gost.e-ecolog.ru

УДК 621.979.073:006.354 Группа Г22

М Е Ж Г О С У Д А Р С Т В Е Н Н Ы Й С Т А Н Д А Р Т

МАТРИЦЫ С УДЛИНЕННО-ПРОДОЛГОВАТЫМ ОТВЕРСТИЕМ

Конструкция и размеры

Female dies with elongated oblong hole.
Construction and dimensions

ГОСТ 16646—80

Взамен ГОСТ 16646—71

МКС 25.120.10
ОКП 39 9800

Постановлением Государственного комитета СССР по стандартам от 04.03.80 № 1010 дата введения установлена

01.01.81

Ограничение срока действия снято Постановлением Госстандарта СССР от 26.06.85 № 1967

1. Конструкция и размеры матриц с удлиненно-продолговатым отверстием должны соответствовать указанным на чертеже и в таблице.

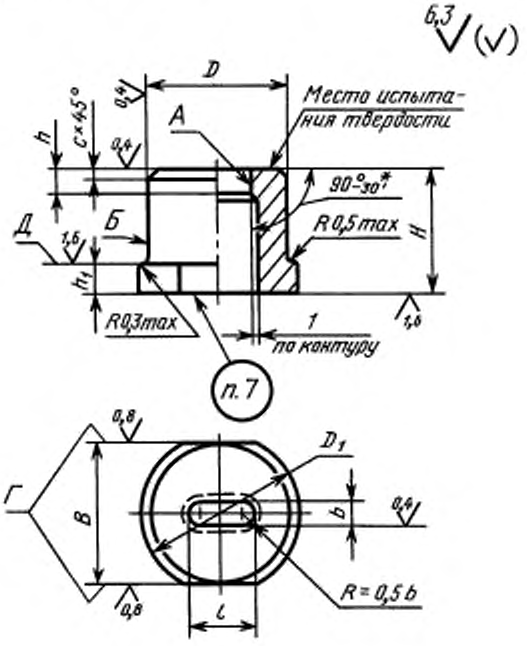

* См. п. 1.6 ГОСТ 16675—80.

Издание официальное ★ Перепечатка воспрещена

Издание (февраль 2006 г.) с Изменением № 1, утвержденным в июне 1985 г. (ИУС 10—85).

© Издательство стандартов, 1980
© Стандартинформ, 2006

Размеры в мм

Обозначение заготовки матрицы	Применяемость	b H7, H9	l H7, H9	H	D=B n6	D_1	h	h_1 +0,1	c	Масса, кг, не более
1112-1344		От 8 до 10	От 24 до 28	16	56	60	5	4	1,6	0,270
1112-1345				20			6	6		0,350
1112-1346				25			7			0,435
1112-1347				28			8			0,485
1112-1348				32			9			0,545
1112-1349				36			10	8		0,610
1112-1351				40			12			0,670
1112-1352		Св. 8 до 14	Св. 28 до 32	16	60	65	5	4	2,5	0,310
1112-1353				20			6	6		0,383
1112-1354				25			7			0,485
1112-1355				28			8			0,552
1112-1356				32			9			0,612
1112-1357				36			10	8		0,655
1112-1358				40			12			0,760
1112-1359		Св. 8 до 18	Св. 32 до 36	16	63	67	5	4		0,340
1112-1361				20			6	6		0,433
1112-1362				25			7			0,512
1112-1363				28			8			0,592
1112-1364				32			9			0,662
1112-1365				36			10	8		0,740
1112-1366				40			12			0,810
1112-1367		Св. 8 до 21	Св. 36 до 40	16	67	71	5	4		0,410
1112-1368				20			6	6		0,510
1112-1369				25			7			0,590
1112-1371				28			8			0,648
1112-1372				32			9			0,735
1112-1373				36			10	8		0,815
1112-1374				40			12			0,910

Примечание. Масса подсчитана для минимальных рабочих размеров матрицы.

Пример условного обозначения заготовки матрицы размерами b в интервале от 8 до 10 мм, l в интервале от 24 до 28 мм, H=16 мм, из стали марки У10А по ГОСТ 1435—90:

Матрица 1112-1344 У10А ГОСТ 16646—80

Пример записи в спецификации чертежа штампа для матрицы рабочими размерами b=9 мм (из интервала от 8 до 10 мм), l=25 мм (из интервала от 24 до 28 мм) с полем допуска по Н9, H=16 мм, из стали марки У10А по ГОСТ 1435—90:

Матрица 1112-1344—9×25 Н9—У10А ГОСТ 16646—80

2. Допуск симметричности поверхности *А* относительно поверхности *Б* для матриц с полем допуска рабочих размеров b и l:

- по Н7 — не ниже 5 степени точности;
- по Н9 — не ниже 7 степени точности по ГОСТ 24643—81.

1, 2. **(Измененная редакция, Изм. № 1).**

3. Допуск параллельности поверхности *Г* относительно прямолинейных участков поверхности *А* — не ниже 7 степени точности по ГОСТ 24643—81.

4. Допуск цилиндричности поверхности *Б* на всей длине — не ниже 7 степени точности по ГОСТ 24643—81.

5. Допуск торцового биения поверхности *Д* относительно поверхности *Б* — не ниже 7 степени точности по ГОСТ 24643—81.

6. Технические условия — по ГОСТ 16675—80.

7. Маркировать: условное обозначение и товарный знак предприятия-изготовителя на бирке, а размеры b и l и их поля допусков — на изделии.

8. Пример применения матриц с удлиненно-продолговатым отверстием указан в приложении.

ПРИЛОЖЕНИЕ
Справочное

ПРИМЕР ПРИМЕНЕНИЯ МАТРИЦ С УДЛИНЕННО-ПРОДОЛГОВАТЫМ ОТВЕРСТИЕМ

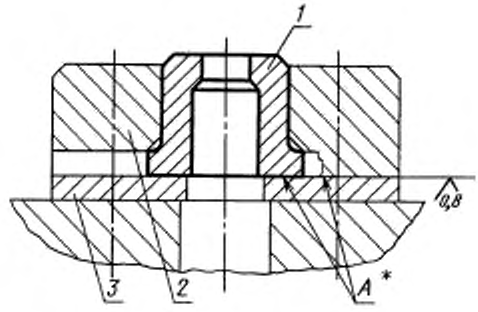

* Поверхности *А* обработать совместно.

1 — матрица; *2* — державка по ГОСТ 16652—80;
3 — подкладная плитка по ГОСТ 16669—80

Редактор *В.Н. Копысов*
Технический редактор *В.Н. Прусакова*
Корректор *М.И. Першина*
Компьютерная верстка *В.И. Грищенко*

Подписано в печать 21.03.2006. Формат 60×84 1/8. Бумага офсетная. Гарнитура Таймс. Печать офсетная. Усл. печ. л. 0,47. Уч.-изд. л. 0,35. Тираж 45 экз. Зак. 186. С 2621.

ФГУП «Стандартинформ». 123995 Москва, Гранатный пер., 4.
gost.e-ecolog.ru @gostinfo.ru
Набрано во ФГУП «Стандартинформ» на ПЭВМ.
Отпечатано в филиале ФГУП «Стандартинформ» — тип. «Московский печатник», 105062 Москва, Лялин пер., 6

gost.e-ecolog.ru