УДК 621.643.42:006.354 Группа Г18

ГОСУДАРСТВЕННЫЙ СТАНДАРТ СОЮЗА ССР

Сборочные единицы и детали трубопроводов

ОТВОДЫ ЛИНЗОВЫЕ С ФЛАНЦАМИ НА P_y св. 10 до 63 МПа (св. 100 до 630 кгс/см²)

Конструкция и размеры

ГОСТ 22808—83

Assembly units and pipeline parts. Flanged lens arms for P_{nom} 9,81—63 MPa (100—630 kgf/cm²). Construction and dimensions

ОКП 36 4700

Дата введения 01.01.85

1. Настоящий стандарт распространяется на линзовые отводы с резьбовыми фланцами для трубопроводов с линзовым уплотнением, применяемых на предприятиях отраслей нефтехимической промышленности и для производства минеральных удобрений, на P_y св. 10 до 63 МПа (св. 100 до 630 кгс/см²) и $D_y \times D_y$ от 6×6 до 200×15 мм при температуре среды от минус 50 до плюс 510°С.

2. Конструкция и размеры отводов должны соответствовать указанным на черт. 1—6 и в табл. 1—3.

1, 2. **(Измененная редакция, Изм. № 1).**

3. Присоединительные резьбовые концы — по ГОСТ 9400—81.

4. Технические требования — по ГОСТ 22790—89.

Издание официальное

Настоящий стандарт не может быть полностью или частично воспроизведен, тиражирован и распространен без разрешения Госстандарта СССР

gost.e-ecolog.ru

Для D_y от 6 до 25 мм и D'_y от 6 до 15 мм

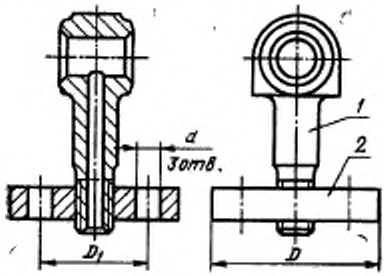

1 — линзовый отвод; *2* — фланец по ГОСТ 9399—81

Черт. 1

Поз. *1*. Линзовый отвод

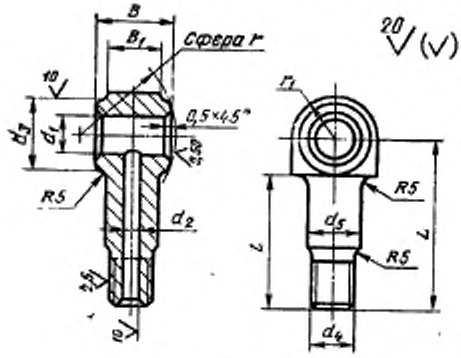

Черт. 2

Таблица 1

Размеры в мм

Условные проходы $D_y \times D_y$	Исполнение детали	D	D_1	d	d_1	d_2	d_3	d_4	d_5	L	l	B	B_1	r Номин.	r Пред. откл.	r_1	Масса отвода с фланцами, кг, не более
6×6	4	70	42	16	6	6	14	M16×1,5	18	80	70	35	28	12	±0,2	10,0	0,6
10×6					11		22			90	75	40		20	±0,3	15,0	0,7
10×10		95	60	18		10		M24×2	26	105	95						1,4
15×6	2	70	42	16	15	6	30	M16×1,5	18	95	75			30		20,0	0,8
15×10		95	60	18		10		M24×2	26	115	95						1,5
15×15		105	68			15		M33×2	33			50	38				2,0
25×6		70	42	16	25	6	40	M16×1,5	18	100	80	40	30	45		22,5	0,8
25×10		95	60	18		10		M24×2	26	120	100						1,6
25×15		105	68			15		M33×2	33			50	38				2,1

Для D_y от 25 до 200 мм и D_y' 6 мм

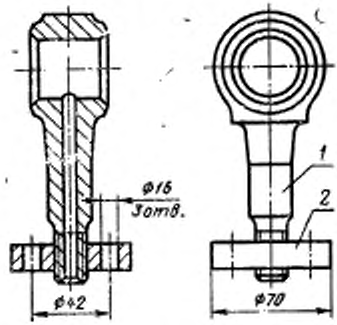

1 — линзовый отвод; *2* — фланец по ГОСТ 9399—81

Черт. 3

Поз. *1*. Линзовый отвод

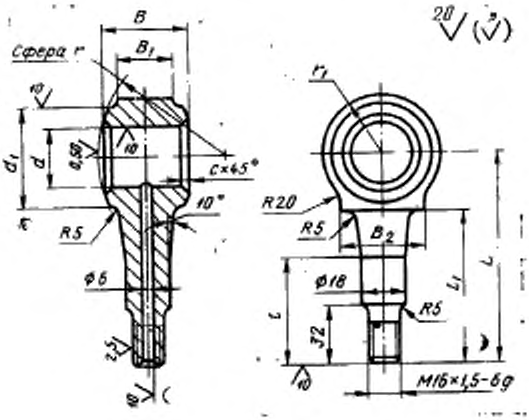

Черт. 4

Таблица 2

Размеры в мм

Условные проходы $D_y \times D_y$	Исполнение детали	d	d_1	L	l	l_1	B	B_1	B_2	r Номин.	r Пред. откл.	r_1	c	Масса отвода с фланцами, кг, не более
25×6	4	25	40	110	50	80	40	28	35	45	±0,3	27,5	0,5	1,0
32×6	2	32	50	125	65	90			45	60	±0,4	30,0		1,2
	4											32,5		1,3
40×6	2	40	58	140		100	45		40	73		42,5		1,2
	4					95								1,9
50×6	2	60	76	155	60	90	50		50	98		60,0		2,6
	4													3,0
65×6	2	70	92	170	70	95				115		50,0		2,1
	4					100						66,0		3,5
80×6	2	90	120	190	75	105	55	30		140	±0,5	62,5	1,0	2,8
	4											77,5		4,5
100×6	2	100	132	205					55	160		73,0		4,0
	4											87,5		5,7
125×6	2	120	162	240	90	120	60			200				5,3
	4											105,0		8,1
150×6	2	155	192	280	100	130	70		60	243		130,0		10,0
	4													11,4
200×6	2	195	240	335	145	175				310	±0,6	135,0		
	3											148,0		14,2

Для D_y от 25 до 200 мм и D_y' 10 и 15 мм

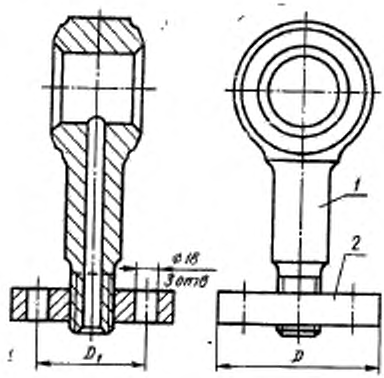

1 — линзовый отвод; *2* — фланец по ГОСТ 9399—81

Черт. 5

Поз. *1*. Линзовый отвод

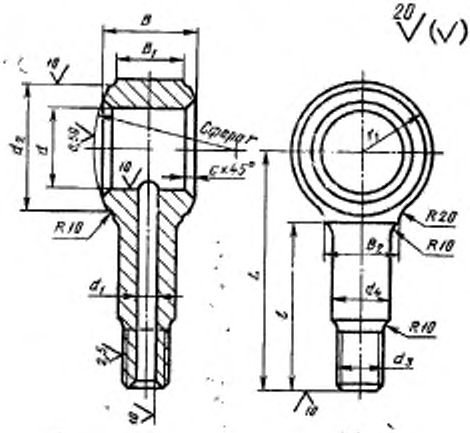

Черт. 6

Таблица 3

Размеры в мм

Условные проходы $D_y \times D'_y$	Исполнение детали	D	D_1	d	d_1	d_2	d_3	d_4	L	l	B	B_1	B_2	r Номин.	r Пред. откл.	r_1	c	Масса отвода с фланцами, кг, не более
25×10	4	95	60	25	10	40	M24×2	25	130	100	40	28	35	45	±0,3	27,5	0,5	1,7
32×10	2			32		50							45	60		30,0		1,8
	4								145	110						32,5		1,7
32×15	2	105	68		15		M33×2	35	130	100	50	38				30,0		2,3
40×10	2	95	60	40	10	58	M24×2	25	145	110	40	28		73		32,5		1,9
	4								160	120	45	30	40			42,5		2,6
50×10	2			55						115					±0,4			2,2
	4					76			175	110	50			98		60,0		3,6
50×15	2	105	68	60	15		M33×2	35	160	115	55	40	50			42,5		2,9
	4								175	110	60					60,0		4,7
65×10	2	95	60	70	10	92	M24×2	25		120	50	30		115		50,0		2,7
	4								190							66,0		4,1

Продолжение табл. 3

Размеры в мм

Условные проходы $D_y \times D'_y$	Исполнение детали	D	D_1	d	d_1	d_2	d_3	d_4	L	l	B	B_1	B_2	r		r_1	r_2	Масса отводов с фланцами, кг, не более
														Номин.	Пред. откл.			
65×15	2	109	68	70	15	92	M33×2	35	175	120	60	40	50	115	±0,4	50,0	0,5	3,5
	4								190							66,0		5,3
80×10	2	95	60	85	10	120	M24×2	25	210	125	50	30		140		62,5	1,0	3,4
	4										55					77,5		5,1
80×15	2	105	68		15		M33×2	35	190	120	60	40				62,5		4,3
	4								210	125	65					77,5		6,6
100×10	2	95	60	100	10	132	M24×2	25	225		55	30		160	±0,5	73,0		4,6
	4															87,5		5,3
100×15	2	105	68		15		M33×2	35	210		65	40				73,0		5,8
	4								225							87,5		13,0
125×10	2	95	60	120	10	162	M24×2	25			55	30	55	200				5,8
	4								260	140	60					105,0		8,6

Продолжение табл. 3

Размеры в мм

Условные проходы, $D_y \times D'_y$	Исполнение детали	D	D_1	d	d_1	d_2	d_3	d_4	L	l	B	B_1	B_2	r Номин.	r Пред. откл.	r_1	c	Масса отвода с фланцами, кг, не более
125×15	2	105	68	120	15	162	M33×2	35	225	125	65	40	55	200	±0,5	87,5	1,0	7,2
	4								260	140	70					105,0		11,0
150×10	2	95	60	150	10	192	M24×2	25			60	30	60	243		105	1,5	7,5
	4								300	150	70					130		12,6
150×15	2	105	68		15		M33×2	35	260	140	70	40	55			105		9,2
	4								300	150	80					130		5,3
200×10	2	95	60	195	10	240	M24×2	25			70	30	60	310	±0,6	135		11,9
	3								350	190						148		14,7
200×15	2	105	68		15		M33×2	35	300	150	80	40				135		14,4
	3								350	190						148		18,3

Пример условного обозначения линзового отвода с фланцами исполнения 2, D_y 65 мм и D'_y 15 мм, на условное давление P_y 50 МПа согласно табл. 1 ГОСТ 22790—89, из стали марки 20Х3МВФ:

Отвод 2—65×15—50—20Х3МВФ — ГОСТ 22808—83

ИНФОРМАЦИОННЫЕ ДАННЫЕ

1. **РАЗРАБОТАН И ВНЕСЕН** Министерством химического и нефтяного машиностроения

РАЗРАБОТЧИКИ

Б. И. Вагайцев (руководитель темы); **М. И. Миль; Е. Я. Нейман; А. П. Корчагин,** канд. техн. наук; **А. Д. Головнев**

2. **УТВЕРЖДЕН И ВВЕДЕН В ДЕЙСТВИЕ** Постановлением Государственного комитета СССР по стандартам от 25.11.83 № 5520

3. Срок проверки — 1993 г.

4. **ВЗАМЕН ГОСТ 22808—77**

5. **ССЫЛОЧНЫЕ НОРМАТИВНО-ТЕХНИЧЕСКИЕ ДОКУМЕНТЫ**

Обозначение НТД, на который дана ссылка	Номер пункта
ГОСТ 9399—81	2
ГОСТ 9400—81	3
ГОСТ 22790—89	4

6. Переиздание (июль 1991 г.) с Изменением № 1, утвержденным в декабре 1988 г.

7. Ограничение срока действия снято Постановлением Государственного комитета СССР по стандартам от 23.12.88 № 4516

gost.e-ecolog.ru