к ГОСТ 14678 83 Штампы для листовой штамповки. Сепараторы для шарико-вых направляющих узлов. Конструкция и размеры

В каком месте	Напечатано	Должно быть
Пункт 7. Таблица 2. Графы		
D_1	h8	h9
d	H8	H9
d_1	6,1	5,1

(ИУС № 10 1986 г.)

gost.e-ecolog.ru

УДК 621.983.5.073-219.2:006.354

Группа Г22

ГОСУДАРСТВЕННЫЙ СТАНДАРТ СОЮЗА ССР

Штампы для листовой штамповки
СЕПАРАТОРЫ ДЛЯ ШАРИКОВЫХ НАПРАВЛЯЮЩИХ УЗЛОВ
Конструкция и размеры

Sheet stamping dies.
Retainers for guide ball assemblies.
Design and dimensions

ГОСТ 14678—83

(СТ СЭВ 3328—81)

Взамен ГОСТ 14678—80

ОКП 39 6330

Постановлением Государственного комитета СССР по стандартам от 22 сентября 1983 г. № 4501 срок введения установлен

с 01.07.84

Несоблюдение стандарта преследуется по закону

1. Стандарт полностью соответствует СТ СЭВ 3328—81.
2. Конструкция и размеры сепараторов должны соответствовать указанным на черт. 1 и в табл. 1.

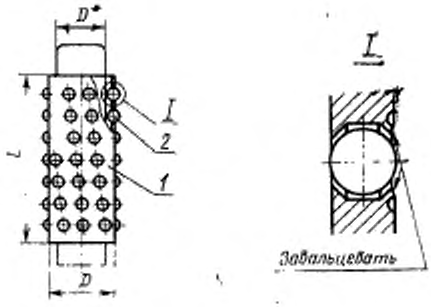

* Размер для справок.

Черт. 1

Таблица 1

Размеры, мм

Обозначение сепаратора	Применяемость	Диаметр колонки D	D_1	L	Масса, кг, не более	Поз. 1 Корпус сепаратора Кол. 1	Поз. 2 Шарик по ГОСТ 3722—81	
						Обозначение		Кол.
1032-3321		14	19,4	26	0,02	1032-3321/001		48
1032-3322				56	0,05	1032-3322/001		108
1032-3323		16	21,4	26	0,02	1032-3323/001		48
1032-3324				56	0,06	1032-3324/001		108
1032-3325		18	23,4	26	0,03	1032-3325/001		48
1032-3326				56	0,07	1032-3326/001		108
1032-3327				71	0,08	1032-3327/001		132
1032-3328		20	25,4	26	0,03	1032-3328/001		48
1032-3329				56	0,07	1032-3329/001		108
1032-3331				71	0,09	1032-3331/001		132
1032-3332		22	27,4	26	0,03	1032-3332/001		48
1032-3333				56	0,07	1032-3333/001		108
1032-3334				71	0,11	1032-3334/001		132
1032-3335				90	0,17	1032-3335/001	*H* 3—20	168
1032-3336		25	30,4	26	0,04	1032-3336/001		48
1032-3337				56	0,09	1032-3337/001		108
1032-3338				71	0,11	1032-3338/001		132
1032-3339				90	0,15	1032-3339/001		168
1032-3341		28	33,4	26	0,04	1032-3341/001		48
1032-3342				32	0,06	1032-3342/001		60
1032-3343				40	0,08	1032-3343/001		72
1032-3344				71	0,13	1032-3344/001		132
1032-3345				90	0,16	1032-3345/001		168
1032-3346		32	37,4	26	0,05	1032-3346/001		48
1032-3347				32	0,07	1032-3347/001		60
1032-3348				40	0,09	1032-3348/001		72
1032-3349				71	0,14	1032-3349/001		132
1032-3351				90	0,19	1032-3351/001		168
1032-3352		36	43,3	40	0,12	1032-3352/001		75
1032-3353				71	0,21	1032-3353/001		150
1032-3354				90	0,27	1032-3354/001		180
1032-3355				100	0,30	1032-3355/001		195
1032-3356				110	0,33	1032-3356/001		225
1032-3357		40	47,3	40	0,14	1032-3357/001	*H* 4—20	75
1032-3358				71	0,24	1032-3358/001		150
1032-3359				90	0,30	1032-3359/001		180
1032-3361				100	0,32	1032-3361/001		195
1032-3362				110	0,37	1032-3362/001		225

Продолжение табл. 1

Размеры, мм

Обозначение сепаратора	Применяемость	Диаметр колонки D	D_1	L	Масса, кг, не более	Поз. 1 Корпус сепаратора Кол. 1	Поз. 2 Шарик по ГОСТ 3722—81	
						Обозначение		Кол.
1032-3363		45	52,2	40	0,15	1032-3363/001	*H*4—20	75
1032-3364				50	0,18	1032-3364/001		105
1032-3365				71	0,25	1032-3365/001		150
1032-3366				90	0,32	1032-3366/001		180
1032-3367				100	0,40	1032-3367/001		195
1032-3368				110	0,41	1032-3368/001		225
1032-3369				120	0,42	1032-3369/001		240
1032-3371		50	57,2	40	0,16	1032-3371/001		75
1032-3372				50	0,20	1032-3372/001		105
1032-3373				71	0,28	1032-3373/001		150
1032-3374				90	0,36	1032-3374/001		180
1032-3375				100	0,40	1032-3375/001		195
1032-3376				110	0,43	1032-3376/001		225
1032-3377				120	0,47	1032-3377/001		240
1032-3378		56	65,2	63	0,34	1032-3378/001	*H*5—20	126
1032-3379				110	0,59	1032-3379/001		234
1032-3381				120	0,66	1032-3381/001		252
1032-3382				140	0,76	1032-3382/001		306
1032-3383		63	72,2	63	0,39	1032-3383/001		126
1032-3384				110	0,67	1032-3384/001		234
1032-3385				120	0,74	1032-3385/001		252
1032-3386				140	0,85	1032-3386/001		306

Пример условного обозначения сепаратора с размером $L=26$ мм для направляющего узла с диаметром колонки $D=14$ мм:

Сепаратор 1032-3321 ГОСТ 14678—83

3. Сепаратор должен собираться с шариками из одной партии.
4. Шарики в сепараторе должны свободно вращаться и не выпадать.
5. Технические условия — по ГОСТ 13130—83.
6. Маркировать для партии на бирке: условное обозначение без наименования и товарный знак предприятия-изготовителя.
7. Конструкция и размеры корпуса сепаратора должны соответствовать указанным на черт. 2 и в табл. 2.

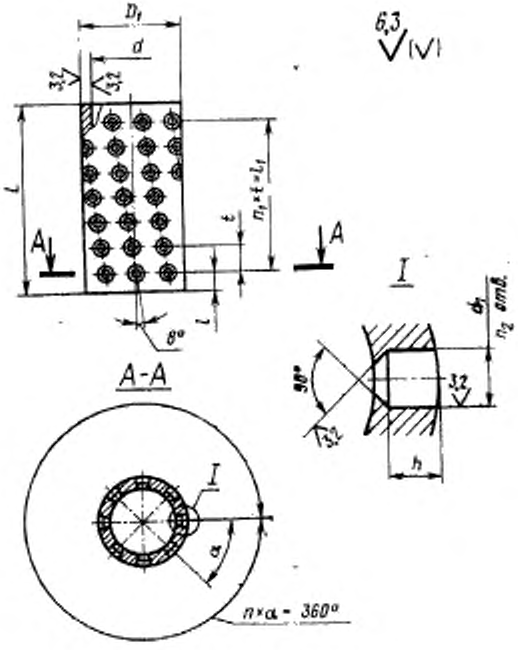

D_1
d
3,2
3,2
6,3
(V)
L
$n_1 \times t = L_1$
t
A
A
l
8°
A-A
I
d_1
n_2 отв.
90°
3,2
3,2
h
I
α
$n \times \alpha = 360°$

Черт. 2

Таблица 2

Размеры, мм

Обозначение корпуса сепаратора	Диаметр колонки D	D_1 (поле допуска h8)	d (поле допуска r8)	d_1 (поле допуска H11)	L	l	l_1	t	h	n	n_1	n_2	α	Масса, кг, не более
1032-3321/001	14	19,4	14,6	3,1	26	4,0	18	6	1,8	12	3	48	30°	0,02
1032-3322/001					56		48				8	108		0,05
1032-3323/001	16	21,4	16,6		26		18				3	48		0,03
1032-3324/001					56		48				8	108		0,06
1032-3325/001	18	23,4	18,6		26		18				3	48		0,03
1032-3326/001					56		48				8	108		0,06
1032-3327/001					71	5,5	60				10	132		0,09
1032-3328/001	20	25,4	20,6		26	4,0	18				3	48		0,03
1032-3329/001					56		48				8	108		0,06
1032-3331/001					71	5,5	60				10	132		0,09
1032-3332/001	22	27,4	22,6		26	4,0	18				3	48		0,03
1032-3333/001					56		48				8	108		0,07
1032-3334/001					71	5,5	60				10	132		0,10
1032-3335/001					90	6,0	78				13	168		0,13
1032-3336/001	25	30,4	25,6		26	4,0	18				3	48		0,04
1032-3337/001					56		48				8	108		0,08
1032-3338/001					71	5,5	60				10	132		0,12
1032-3339/001					90	6,0	78				13	168		0,15
1032-3341/001	28	33,4	28,6		26	4,0	18				3	48		0,04
1032-3342/001					32		24				4	60		0,05
1032-3343/001					40	5,0	30				5	72		0,07
1032-3344/001					71	5,5	60				10	132		0,12
1032-3345/001					90	6,0	78				13	168		0,14
1032-3346/001	32	37,4	32,6		26	4,0	18				3	48		0,05
1032-3347/001					32		24				4	60		0,06
1032-3348/001					40	5,0	30				5	72		0,08
1032-3349/001					71	5,5	60				10	132		0,13
1032-3351/001					90	6,0	78				13	168		0,17
1032-3352/001	36	43,3	36,7	4,1	40	6,0	28	7	2,4	15	4	75	24°	0,11
1032-3353/001					71	4,0	63				9	150		0,19
1032-3354/001					90	6,5	77				11	180		0,25
1032-3355/001					100	8,0	84				12	195		0,28
1032-3356/001					110	6,0	98				14	225		0,30
1032-3357/001	40	47,3	40,7		40		28				4	75		0,13
1032-3358/001					71	4,0	63				9	150		0,22
1032-3359/001					90	6,5	77				11	180		0,28
1032-3361/001					100	8,0	84				12	195		0,30
1032-3362/001					110	6,0	98				14	225		0,34
1032-3363/001	45	52,2	45,8		40		28				4	75		0,14

Продолжение табл. 2

Размеры, мм

Обозначение корпуса сепаратора	Диаметр колонки D	D_1 (поле допуска E8)	d (поле допуска H8)	d_1 (поле допуска H11)	L	t	l_1	t	h	n	n_1	n_2	α	Масса, кг, не более
1032-3364/001	45	52,2	45,8	4,1	50	4,0	42	7	2,4	15	6	105	24°	0,17
1032-3365/001					71		63				9	150		0,24
1032-3366/001					90	6,5	77				11	180		0,30
1032-3367/001					100	8,0	84				12	195		0,38
1032-3368/001					110	6,0	98				14	225		0,35
1032-3369/001					120	7,5	105				15	240		0,40
1032-3371/001	50	57,2	50,8		40	6,0	28				4	75		0,15
1032-3372/001					50	4,0	42				6	105		0,19
1032-3373/001					71		63				9	150		0,27
1032-3374/001					90	6,5	77				11	180		0,34
1032-3375/001					100	8,0	84				12	195		0,38
1032-3376/001					110	6,0	98				14	225		0,41
1032-3377/001					120	7,5	105				15	240		0,45
1032-3378/001	56	65,2	56,8	5,1	63		48	8	3,2	18	6	126	20°	0,33
1032-3379/001					110	7,0	96				12	234		0,57
1032-3381/001					120	8,0	104				13	252		0,63
1032-3382/001					140	6,0	128				16	306		0,73
1032-3383/001	63	72,2	63,8	6,1	63	7,5	48				6	126		0,38
1032-3384/001					110	7,0	96				12	234		0,65
1032-3385/001					120	8,0	104				13	252		0,72
1032-3386/001					140	6,0	128				16	306		0,83

Пример условного обозначения корпуса сепаратора размером $L=26$ мм для направляющего узла с диаметром колонки $D=14$ мм:

Корпус сепаратора 1032-3321/001 ГОСТ 14678—83

7. Материал — сталь марки 20 по ГОСТ 1050—74.

Допускается изготовление корпуса сепаратора из конструкционной стали с минимальным временным сопротивлением разрыву R_m =380 МПа или из пластмассы и цветных сплавов.

СОДЕРЖАНИЕ

ГОСТ 14672—83 (СТ СЭВ 3325—81)	Штампы для листовой штамповки. Блоки штампов с диагональным расположением шариковых направляющих узлов. Конструкция и размеры	3
ГОСТ 14673—83 (СТ СЭВ 3324—81)	Штампы для листовой штамповки. Блоки штампов с осевым расположением шариковых направляющих узлов. Конструкция и размеры	19
ГОСТ 14674—83 (СТ СЭВ 3327—81)	Штампы для листовой штамповки. Блоки штампов с четырьмя шариковыми направляющими узлами. Конструкция и размеры	32
ГОСТ 14676—83 (СТ СЭВ 3328—81)	Штампы для листовой штамповки. Узлы направляющие шариковые для штампов. Конструкция и размеры	40
ГОСТ 14678—83 (СТ СЭВ 3328—81)	Штампы для листовой штамповки. Сепараторы для шариковых направляющих узлов. Конструкция и размеры	159

Редактор *А. Л. Владимиров*
Технический редактор *В. Н. Малькова*
Корректор *Н. Л. Шнайдер*

gost.e-ecolog.ru

Сдано в наб. 20.10.83 Подп. к печ. 22.12.83 20,5 п. л. 18,43 уч.-изд. л. Тир. 30000 Цена 90 коп.

Ордена «Знак Почета» Издательство стандартов, 123840, Москва, ГСП, Новопресненский пер., 3.
Калужская типография стандартов, ул. Московская, 256. Зак. 2868