Вн. изм. №2 (пус. 9-91)

17034-82
изм. 1,2 +

ГОСУДАРСТВЕННЫЙ СТАНДАРТ
СОЮЗА ССР

# МУФТЫ БЫСТРОСОЕДИНЯЕМЫЕ ГИДРАВЛИЧЕСКИХ СИСТЕМ СЕЛЬСКОХОЗЯЙСТВЕННЫХ ТРАКТОРОВ

## ЗОНЫ РАСПОЛОЖЕНИЯ

## ГОСТ 17034—82
## (СТ СЭВ 2320—80)

Издание официальное

Цена 3 коп.

ГОСУДАРСТВЕННЫЙ КОМИТЕТ СССР ПО СТАНДАРТАМ
Москва

gost.e-ecolog.ru

**РАЗРАБОТАН** Министерством тракторного и сельскохозяйственного машиностроения

**ИСПОЛНИТЕЛИ**

А. Д. Кабалдин, М. А. Захаров, В. П. Шевчук, В. Е. Брунов, П. А. Бадюля, Б. А. Взоров, Б. А. Любимов, В. А. Иванов, М. Я. Кацман, Д. Е. Флеер, С. С. Голованов, Я. И. Файнштейн, В. А. Филиппова, И. П. Горяев

**ВНЕСЕН** Министерством тракторного и сельскохозяйственного машиностроения

Зам. министра Г. С. Кирпченко

**УТВЕРЖДЕН И ВВЕДЕН В ДЕЙСТВИЕ** Постановлением Государственного комитета СССР по стандартам от 20 мая 1982 г. № 2004

УДК 629.114.2—585.2—578:006.354 Группа Д25

ГОСУДАРСТВЕННЫЙ СТАНДАРТ СОЮЗА ССР

# МУФТЫ БЫСТРОСОЕДИНЯЕМЫЕ ГИДРАВЛИЧЕСКИХ СИСТЕМ СЕЛЬСКОХОЗЯЙСТВЕННЫХ ТРАКТОРОВ

**Зоны расположения**

Clutches for quick coupling of hydraulic systems of agricultural tractor. Displacement zones

**ГОСТ 17034—82**

**(СТ СЭВ 2320—80)**

ОКП 47 6003

Взамен ГОСТ 17034—71

Постановлением Государственного комитета СССР по стандартам от 20 мая 1982 г. № 2004 срок действия установлен

с 01.01 1983 г.
до 01.01 1988 г.

Несоблюдение стандарта преследуется по закону

1. Настоящий стандарт распространяется на быстросоединяемые муфты гидравлических систем сельскохозяйственных тракторов и сельскохозяйственных модификаций промышленных тракторов классов от 0,6 до 6 включ., предназначенные для соединения с гидравлическими системами сельскохозяйственных машин, сцепок и прицепов, агрегатируемых с указанными тракторами.

Стандарт не распространяется на муфты гидросистем самоходных шасси, гидролиний цилиндров навесных устройств тракторов и выводов, специально предназначенных для подсоединения гидромоторов непрерывного действия активных рабочих органов сельскохозяйственных машин.

Стандарт полностью соответствует стандарту СЭВ 2320—80.

2. Задняя зона расположения охватывающих полумуфт и ее размеры должны соответствовать черт. 1 и табл. 1.

Боковые зоны расположения охватывающих полумуфт и их размеры должны соответствовать черт. 2 и табл. 2.

Размеры зон даны для колесных тракторов при положении управляемых колес, соответствующем прямолинейному движению, при шинах, соответствующих комплектации трактора по основному назначению, указанному изготовителем, и статических радиусах качения по ГОСТ 7463—80.

Издание официальное Перепечатка воспрещена

© Издательство стандартов, 1982

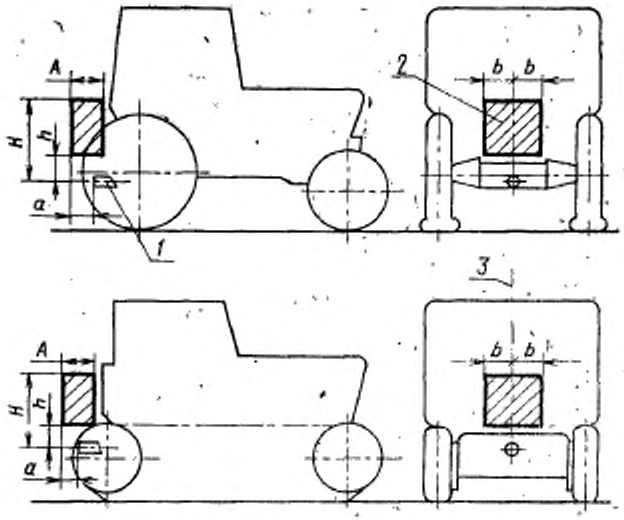


1—вал отбора мощности; 2—задняя зона расположения полумуфт; 3—продольная плоскость симметрии расположения движителей

Черт. 1

Таблица 1

мм

| Тяговый класс трактора | A | a | H | h | b |
|---|---|---|---|---|---|
| От 0,6 до 2 включ. | 250 | 50 | 700 | 250 | 350 |
| Св. 2 до 6 включ. | 350 | 100 | | 350 | |

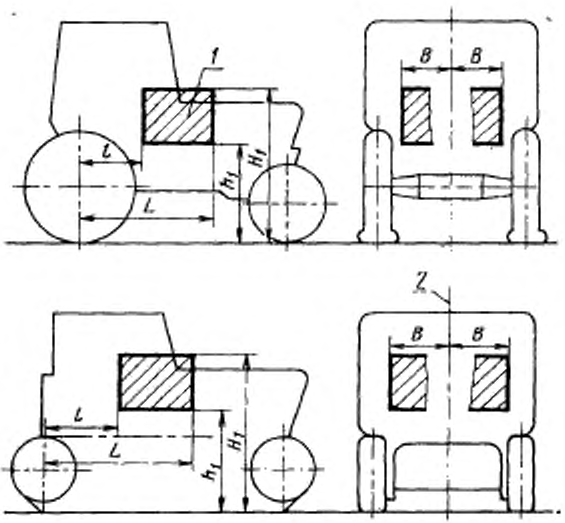


*1*—боковая зона расположения полумуфт; *2*—продольная плоскость симметрии расположения движителей

Черт. 2

Таблица 2

мм

| Тяговый класс трактора | $L$ | $l$ | $H_1$ не менее | $h_1$ | $B$ |
|---|---|---|---|---|---|
| 0,6 | 1200 | 600 | 1300 | 650 | 300 |
| Св. 0,6 до 2 включ. | 1600 | 800 | | | 500 |
| Св. 2 до 4 включ. | 2000 | 1400 | 1500 | 850 | 600 |
| Св. 4 до 6 включ. | | 1200 | | | |

3. По требованию потребителя допускается установка в регламентируемых настоящим стандартом зонах охватываемых полумуфт.

Группа Д25

**Изменение № 1 ГОСТ 17034—82 Муфты быстросоединяемые гидравлических систем сельскохозяйственных тракторов. Зоны расположения**

**Утверждено и введено в действие Постановлением Государственного комитета СССР по управлению качеством продукции и стандартам от 14.02.90 № 204**

**Дата введения 01.07.90**

Пункт 2. Таблица 1. Графа *H*. Заменить значение: 700 на 800;
графа *b*. Заменить значение: 350 на 500.

(ИУС № 5 1990 г.)

## Д. ТРАНСПОРТНЫЕ СРЕДСТВА И ТАРА

Группа Д25

**Изменение № 2 ГОСТ 17034—82 Муфты быстросоединяемые гидравлических систем сельскохозяйственных тракторов. Зоны расположения**

**Утверждено и введено в действие Постановлением Комитета стандартизации и метрологии СССР от 06.06.91 № 810**

**Дата введения 01.08.91**

На обложке и первой странице под обозначением стандарта указать обозначение: (ИСО 5675—81).

Пункт 1. Второй абзац. Заменить слова: «самоходных шасси» на «тракторов, технические задания на разработку которых утверждены до введения в действие настоящего стандарта и их модернизаций, самоходных шасси»;

дополнить абзацем: «Требования настоящего стандарта являются обязательными».

(ИУС № 9 1991 г.)

Редактор *Е. И. Глазкова*
Технический редактор *А. Г. Каширин*
Корректор *Л. А. Пономарева*

Сдано в наб. 04.05.82 Подп. к печ. 29.07.82. 0,375 п. л. 0,22 уч.-изд. л. Тир. 10000 Цена 3 коп.

Издательство стандартов, 123557, Москва, Новопресненский пер., 3.
Типография стандартов, ул. Московская, 256. Зак. 1559

gost.e-ecolog.ru