ГОСУДАРСТВЕННЫЙ СТАНДАРТ
СОЮЗА ССР

АППАРАТЫ КИНОКОПИРОВАЛЬНЫЕ ДЛЯ КОНТАКТНОЙ ПЕЧАТИ 70-, 35- и 16-мм КИНОФИЛЬМОВ

ЭКСПОНИРУЕМЫЕ ПОЛЯ. РАЗМЕРЫ И РАСПОЛОЖЕНИЕ. МЕТОДЫ КОНТРОЛЯ

ГОСТ 13137—82

Издание официальное

ГОСУДАРСТВЕННЫЙ КОМИТЕТ СССР ПО СТАНДАРТАМ
Москва

gost.e-ecolog.ru

УДК 771.428:006.354 Группа У93

ГОСУДАРСТВЕННЫЙ СТАНДАРТ СОЮЗА ССР

АППАРАТЫ КИНОКОПИРОВАЛЬНЫЕ ДЛЯ КОНТАКТНОЙ ПЕЧАТИ 70-, 35- И 16-мм КИНОФИЛЬМОВ

Экспонируемые поля. Размеры и расположение. Методы контроля

Printers for contact printing of 70-; 35- and 16-mm motion picture films. Exposed areas Dimensions and location Test methods

ГОСТ 13137—82

ОКП 44 6414 0000 — 44 6417 0000

Взамен ГОСТ 13137—67

Постановлением Государственного комитета СССР по стандартам от 27 декабря 1982 г. № 5134 срок действия установлен

с 01.01. 84
до 01.01. 89

Несоблюдение стандарта преследуется по закону

Настоящий стандарт распространяется на кинокопировальные аппараты для контактной печати 70-, 35- и 16-мм кинофильмов и устанавливает размеры и расположение экспонируемых полей изображения, фонограммы и методы их контроля.

1. РАЗМЕРЫ И РАСПОЛОЖЕНИЕ

1.1. Размеры и расположение экспонируемых полей 70-, 35- и 32 (2×16)-мм кинокопировальных аппаратов должны соответствовать указанным на черт. 1—3 и в таблице.

Издание официальное Перепечатка воспрещена

Переиздание. Март 1983г.
© Издательство стандартов, 1983

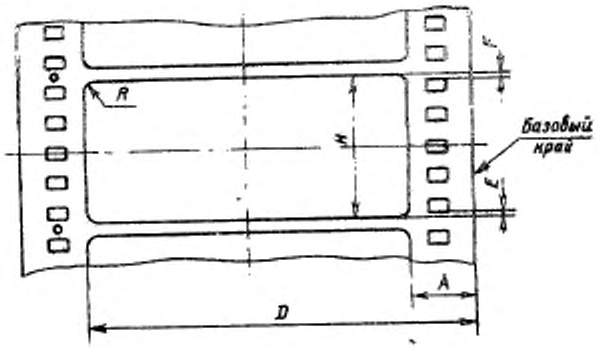

Черт. 1

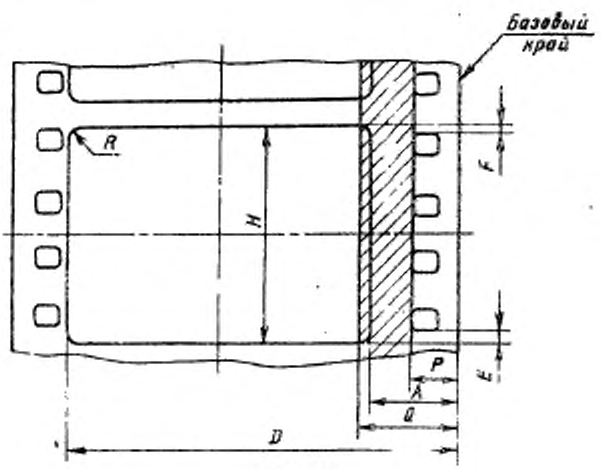

Черт. 2

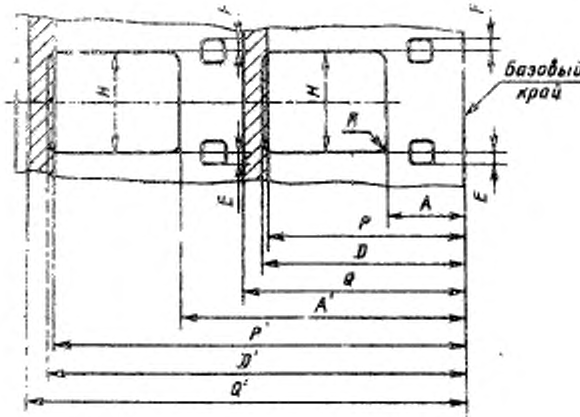

Черт. 3

мм

Наименование размера	Обозначение	Размеры экспонируемых полей кинокопировальных аппаратов		
		70-мм	35-мм	32(2×16)-мм
Расстояние от базового края кинопленки до ближайшей границы экспонируемого поля изображения	A	$8{,}50_{-0{,}2}$	$7{,}80^{+0{,}10}_{-0{,}20}$ $\leqslant 5{,}05$*	$2{,}90_{-0{,}30}$
Расстояние от базового края кинопленки до ближайшей границы второго экспонируемого поля изображения	A'	—	—	$18{,}85_{-0{,}30}$
Расстояние от базового края кинопленки до дальней границы экспонируемого поля изображения	D	$51{,}40^{+0{,}30}$	$29{,}90^{+0{,}30}$ $\geqslant 29{,}90$*	$13{,}20^{+0{,}25}_{-0{,}10}$
Расстояние от базового края кинопленки до дальней границы второго экспонируемого поля изображения	D'	—	—	$29{,}15^{+0{,}25}_{-0{,}10}$

Продолжение

мм

Наименование размера	Обозначение	Размеры экспонируемых полей кинокопировальных аппаратов		
		70-мм	35-мм	32(2×16)-мм
Расстояние от базового края кинопленки до ближайшей границы экспонируемого поля фонограммы	P	—	$4,90_{-0,20}$	$13,10^{+0,20}_{-0,10}$
Расстояние от базового края кинопленки до ближайшей границы экспонируемого поля второй фонограммы	P'	—	—	$29,05^{+0,20}_{-0,10}$
Расстояние от базового края до дальней границы экспонируемого поля фонограммы	Q	—	$7,80_{-0,15}$	$15,50^{+0,45}$
Расстояние от базового края кинопленки до дальней границы экспонируемого поля второй фонограммы	Q'	—	—	$31,45^{+0,45}$
Высота поля изображения	H	$23,80^{+0,10}$	$19,10^{+0,10}$	$7,65^{+0,05}$
Симметричность расположения экспонируемого поля изображения относительно перфораций	$E-F$	<0,20		
Радиус сопряжения между вертикальными и горизонтальными краями экспонируемого поля изображения	P	0,50	0,80	0,50

Примечания:

1. Звездочкой помечены размеры для кинокопировальных аппаратов, предназначенных для получения промежуточных позитивов с 35-мм негативов, снятых по способу универсального формата кадра.

2. Для размеров D и P, D' и P' должны быть соблюдены условия: $D-P>0,05$ и $D'-P'>0,05$.

1.2 Вертикальные края экспонируемого поля изображения должны быть параллельны базовому краю кинопленки.

Допуск параллельности не должен превышать:

$\pm 10'$ для 70-мм;

$\pm 15'$ для 35- и 32(2×16)-мм кинокопировальных аппаратов.

2. МЕТОДЫ КОНТРОЛЯ

2.1 Контроль экспонируемых полей следует проводить при помощи микроскопа или другого бесконтактного измерительного прибора, обеспечивающего допускаемую погрешность измерения линейных величин не более 5 мкм, угловых — не более 1′.

2.2. Проверка размеров и расположения экспонируемых полей изображения и фонограммы должна быть проведена путем раздельного экспонирования участков изображения и фонограммы одной и той же кинопленки. Проверку проводят при прямом и обратном ходе аппарата.

2.3. Для контроля следует применять кинопленку:

70-мм по ГОСТ 11272—78;

35-мм по ГОСТ 4896—80;

32(2×16)-мм по ГОСТ 20904—82.

2.4. Условия экспонирования и химико-фотографической обработки должны обеспечивать получение плотности экспонируемого поля 1,3±0,2 Обработка кинопленки должна быть проведена в соответствии с регламентом, установленным для кинопленки данного типа Размеры и расположение экспонируемых полей следует проверять в течение 24 ч после их обработки.

9 г 09.83. 0,5 п. л. 0,29 уч.-изд. л. Тир. 1000 Цена 3 коп.

gost.e-ecolog.ru

Ордена «Знак Почета» Издательство стандартов, 123840, Москва ГСП.
Новопресненский пер., д. 3
Вильнюсская типография Издательства стандартов ул. Миндауго, 12/14. Зак. 4951