ГОСУДАРСТВЕННЫЙ СТАНДАРТ
СОЮЗА ССР

СКАМЬЯ ОПТИЧЕСКАЯ ТРАПЕЦЕИДАЛЬНОГО ПРОФИЛЯ

ОСНОВНЫЕ И СОПРЯГАЕМЫЕ РАЗМЕРЫ. ТЕХНИЧЕСКИЕ ТРЕБОВАНИЯ

ГОСТ 12995—82

Издание официальное

Цена 3 коп.

ГОСУДАРСТВЕННЫЙ КОМИТЕТ СССР ПО СТАНДАРТАМ
Москва

gost.e-ecolog.ru

УДК 681.7.072.6 : 006.354 Группа П41

ГОСУДАРСТВЕННЫЙ СТАНДАРТ СОЮЗА ССР

СКАМЬЯ ОПТИЧЕСКАЯ ТРАПЕЦЕИДАЛЬНОГО ПРОФИЛЯ

Основные и сопрягаемые размеры. Технические требования

Optical bench of trapezoidal profile. Main and conjugated dimensions. Technical requirements

ГОСТ 12995—82

Взамен ГОСТ 12995—67

ОКП 44 3490

Постановлением Государственного комитета СССР по стандартам от 29 июля 1982 г. № 2948 срок введения установлен

с 01.01.84

Несоблюдение стандарта преследуется по закону

Настоящий стандарт распространяется на оптическую скамью трапецеидального профиля с направляющими типа «ласточкин хвост», предназначенную для установки оптических приборов, спектральных устройств, отдельных деталей и приспособлений и перемещений их параллельно оптической, визирной осям, и устанавливает основные и сопрягаемые размеры рельса и рейтеров.

1. ОСНОВНЫЕ И СОПРЯГАТЕЛЬНЫЕ РАЗМЕРЫ

1.1. Основными размерами оптической скамьи являются: длина и высота рельса, длина основания рейтера и расстояние от края основания до центра колонки рейтера (черт. 1—3).

1.2. Сопрягаемыми размерами оптической скамьи являются: ширина направляющей рельса и угол «ласточкина хвоста» (черт. 2), угол у опорной поверхности рейтера и посадочный диаметр колонки рейтера (черт. 3).

1.3. Основные и сопрягаемые размеры рельса должны соответствовать указанным на черт. 2, рейтера — на черт. 3.

Издание официальное **Перепечатка воспрещена**

Переиздание. Июль 1987 г.

© Издательство стандартов, 1988

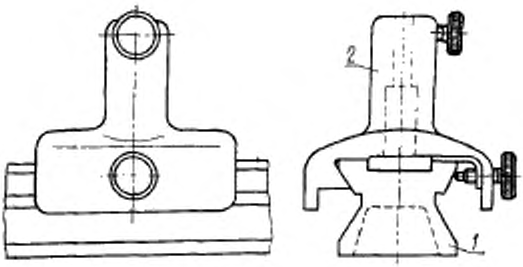

1—рельс; *2*—рейтер

Черт. 1

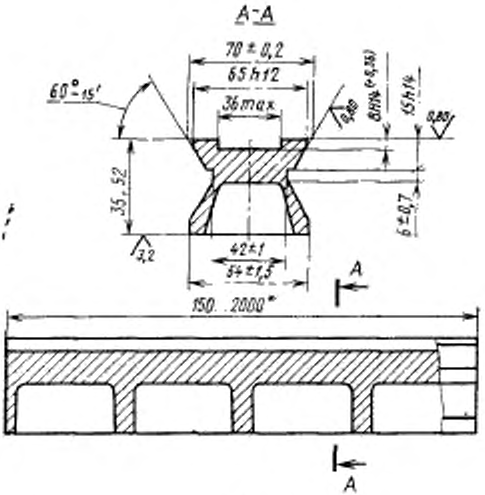

Черт. 2

---

* Размер назначают в интервале от 150 до 500 мм через 50 мм, в интервале от 500 до 2000 мм через 250 мм. Неуказанные предельные отклонения размеров: отверстий — по H14, валов — по h14, остальных — по $\pm \frac{IT14}{2}$.

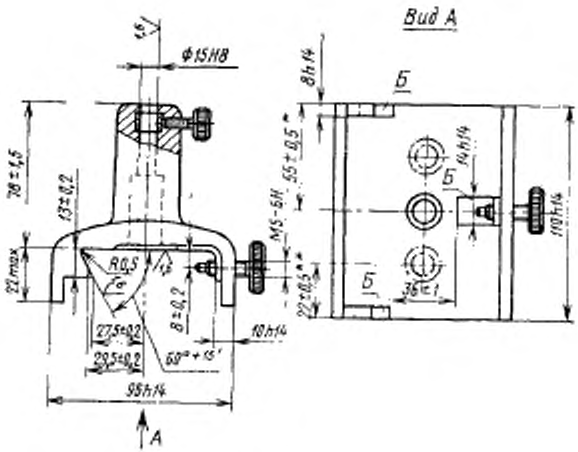

Черт. 3

* Размер относится к симметричному расположению колонки рейтера относительно краев основания.

** Размер относится к асимметричному расположению колонки рейтера относительно краев основания.

Примечания:

1. Черт. 1—3 не определяют конструкцию.

2. Допускается по согласованию между потребителем и изготовителем изготовлять рейтеры с колонками, основаниями и опорными поверхностями других размеров.

2. ТЕХНИЧЕСКИЕ ТРЕБОВАНИЯ

2.1. Оптические скамьи трапецеидального профиля следует изготовлять в соответствии с требованиями настоящего стандарта по рабочим чертежам, утвержденным в установленном порядке.

2.2. В процессе изготовления внутренние напряжения рельса должны быть сняты.

2.3. Допуск плоскостности сопрягаемых поверхностей рельса и рейтеров и двух направлениях (по длине направляющих и по ширине) должен соответствовать степени точности 10 по ГОСТ 24643—81.

2.4. Допуск прямолинейности направляющих рельса в горизонтальной плоскости по длине должен соответствовать степени точности 12 по ГОСТ 24643—81.

2.5. Допуск плоскостности трех опорных поверхностей *Б* рейтера относительно общей прилегающей плоскости — 0,1 мм.

2.6. Допуск перпендикулярности оси колонки относительно трех опорных поверхностей *Б* рейтера должен соответствовать степени точности 8 по ГОСТ 24643—81.

2.7. В зависимости от расположения колонки относительно краев основания рейтеры изготовляют симметричными и асимметричными.

Редактор *В. М. Лысенкина*
Технический редактор *Э. В. Митяй*
Корректор *Г. И. Чуйко*

Сдано в наб. 12.10.87 **Подп. в печ.** 26.01.88 0,5 усл. п. л. 0,5 усл. кр.-отт. 0,19 уч.-изд. л. Тираж 3000 Цена 3 коп.

gost.e-ecolog.ru

Почета» Издательство стандартов, 123840, Москва, ГСП, Новопресненский пер., д. 3.
Вильнюсская типография Издательства стандартов, ул. Миндауго, 12/14. Зак. 4370.