УДК 621.914.2 : 006.354

Группа Г23

ГОСУДАРСТВЕННЫЙ СТАНДАРТ СОЮЗА ССР

ФРЕЗЫ ОТРЕЗНЫЕ ДЛЯ ОБРАБОТКИ ЛЕГКИХ СПЛАВОВ

Конструкция и размеры

ГОСТ 16230—81

Cutting-off saws for machining light alloys. Design and dimensions

ОКП 39183

Дата введения 01.01.83

1. Настоящий стандарт распространяется на отрезные фрезы диаметром D от 63 до 200 мм для обработки легких сплавов.

2. Конструкция и размеры фрез должны соответствовать указанным на чертеже и в таблице.

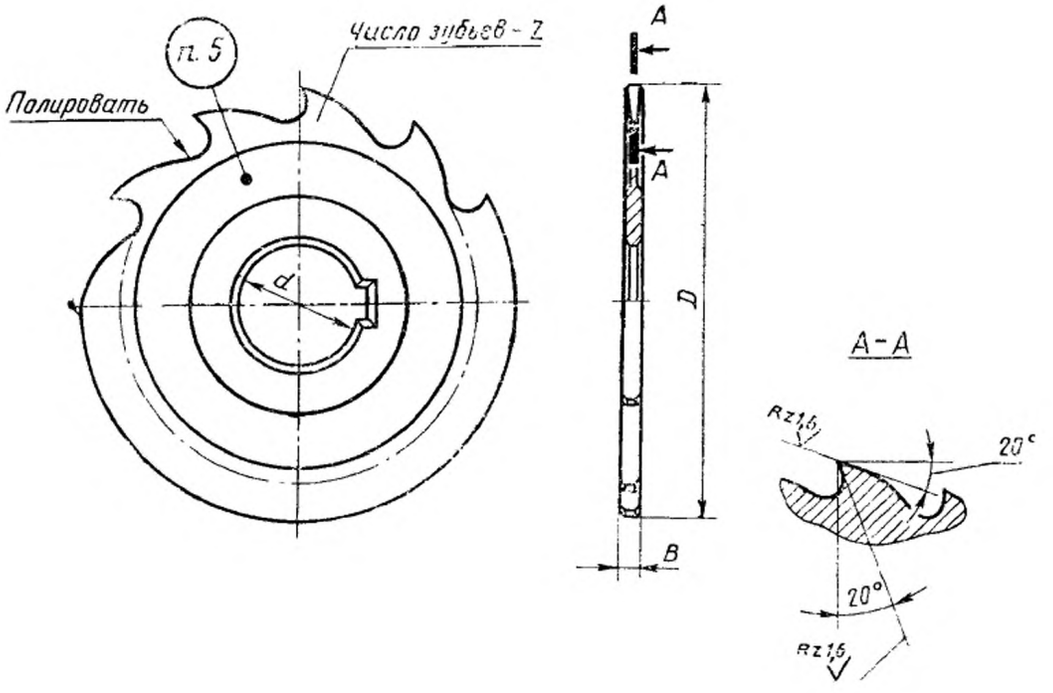

gost.e-ecolog.ru

Размеры, мм

Обозначение фрез	Применяемость	D	B		d	Число зубьев z
			Номин.	Пред. откл.		
2254-0502		63	1,2	±0,08	16	16
2254-0503			1,6			
2254-0504			2,0			14
2254-0505			2,5			
2254-0506		80	1,2		22	16
2254-0508			1,6			
2254-0509			2,0			14
2254-0510			2,5			
2254-0511			3,0			12
2254-0513		100	1,2			18
2254-0514			1,6			
2254-0515			2,0			16
2254-0516			2,5			
2254-0517			3,0			12
2254-0518		125	1,6		27	16
2254-0519			2,0			14
2254-0520			2,5			
2254-0521			3,0			12
2254-0522			4,0	±0,10		
2254-0523		160	2,0	±0,08	32	14
2254-0524			2,5			
2254-0525			3,0			12
2254-0526			4,0	±0,10		
2254-0527		200	3,0	±0,08		18
2254-0528			4,0	±0,10		
2254-0529			5,0			16

Примечание. Фрезы диаметром D 100 мм допускается изготовлять с посадочным отверстием $d=27$ мм, диаметром D 125 мм с посадочным отверстием $d=22$ мм.

Пример условного обозначения фрезы диаметром $D=100$ мм, шириной $B=2$ мм:

Фреза 2254-0515 ГОСТ 16230—81

3. Размеры шпоночного паза — по ГОСТ 9472—83.

4. **(Исключен, Изм. № 1).**

5. Маркировать: обозначение фрезы, ширину фрезы, марку стали и товарный знак предприятия-изготовителя.

6. Технические требования — по ГОСТ 2679—73.

7. **(Исключен, Изм. № 1).**

8. Элементы конструкции, размеры и геометрические параметры фрез указаны в приложении.

ПРИЛОЖЕНИЕ
Рекомендуемое

ЭЛЕМЕНТЫ КОНСТРУКЦИИ, РАЗМЕРЫ И ГЕОМЕТРИЧЕСКИЕ ПАРАМЕТРЫ ФРЕЗ

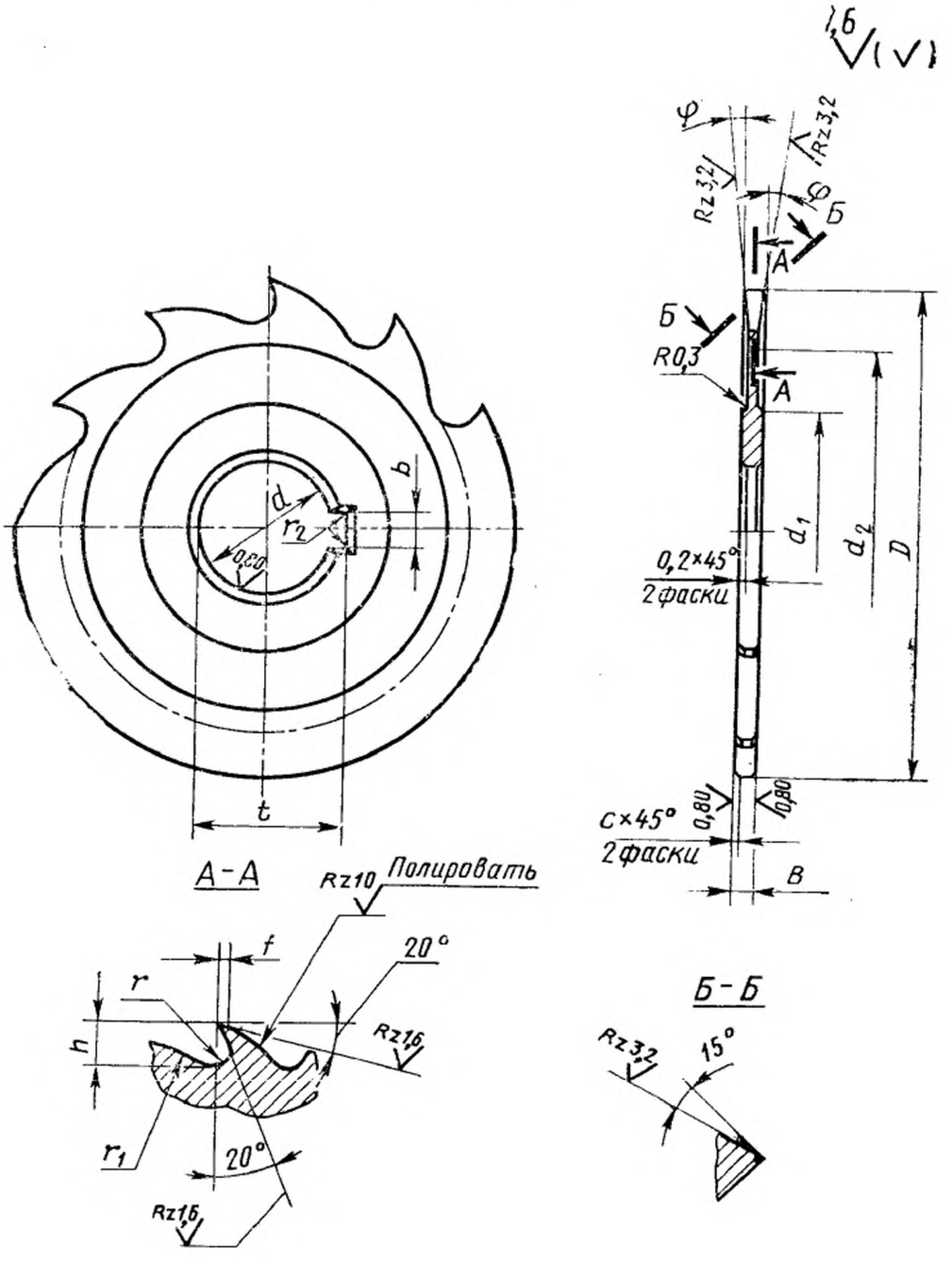

Размеры, мм

Диаметр фрезы D	Ширина фрезы B	d H7	d_1	d_2	b B12	t H14	c	r	r_1	r_2, не более	h	f	φ
63	1,2	16	30	48	—	—	—	2,5	15	—	5,4	0,8	1°
	1,6						0,3						
	2,0						0,4				6,0		
	2,5				4	17,7	0,5			0,6			1°30′
80	1,2	22	40	60	—	—	—	3,0	20	—	6,2		1°
	1,6						0,3						
	2,0						0,4				6,8		
	2,5				6	24,1	0,5			1,0			1°30′
	3,0						0,6						2°
100	1,2		45	80	—	—	—	3,5	25	—	8,2	1,0	1°
	1,6						0,3						
	2,0						0,4				9,0		
	2,5				6	24,1	0,5			1,0			1°30′
	3,0						0,6						2°
125	1,6	27		100	—	—	0,3	4,0		—	10,0	1,2	1°30′
	2,0						0,4						
	2,5						0,5			1,2			2°
	3,0				7	29,8	0,6				11,0		3°
	4,0						0,8						

Продолжение

Размеры, мм

Диаметр фрезы D	Ширина фрезы B	d H7	d_1	d_2	b B12	t H14	c	r	r_1	r_2, не более	h	f	φ
160	2,0	32	50	135	—	—	0,4	5,0	35	—	11	1,2	1°30′
	2,5				8	34,8	0,5			1,2			2°
	3,0						0,6				12		
	4,0						0,8						3°
200	3,0			170			0,6				11	1,6	2°
	4,0						0,8						2°30′
	5,0										22		3°

ИНФОРМАЦИОННЫЕ ДАННЫЕ

1. **УТВЕРЖДЕН И ВВЕДЕН В ДЕЙСТВИЕ Постановлением Государственного комитета СССР по стандартам от 30.04.81 № 2268**

2. **Срок проверки — 1996 г.**
   Периодичность проверки — 10 лет

3. **ВЗАМЕН ГОСТ 16230—70**

4. **ССЫЛОЧНЫЕ НОРМАТИВНО-ТЕХНИЧЕСКИЕ ДОКУМЕНТЫ**

Обозначение НТД, на который дана ссылка	Номер пункта
ГОСТ 2679—73	6
ГОСТ 9472—83	3

5. **Переиздание (май 1990 г.) с Изменением № 1, утвержденным в декабре 1987 г. (ИУС 3—88)**

gost.e-ecolog.ru