МЕЖГОСУДАРСТВЕННЫЙ СТАНДАРТ

РЕЙСШИНЫ ДЕРЕВЯННЫЕ

ТЕХНИЧЕСКИЕ УСЛОВИЯ

Издание официальное

БЗ 2—98

ИПК ИЗДАТЕЛЬСТВО СТАНДАРТОВ
Москва

gost.e-ecolog.ru

УДК 744.341:006.354 Группа Т75

МЕЖГОСУДАРСТВЕННЫЙ СТАНДАРТ

РЕЙСШИНЫ ДЕРЕВЯННЫЕ

Технические условия

ГОСТ 7286—81

Wooden T-squares.
Specifications

ОКП 53 8920

Дата введения 01.07.82

Настоящий стандарт распространяется на деревянные рейсшины, предназначенные для выполнения чертежно-графических работ.

1. ТИПЫ И ОСНОВНЫЕ РАЗМЕРЫ

1.1. Деревянные рейсшины следует изготовлять следующих типов:
РДД — рейсшины с двухпланочной головкой;
РДО — рейсшины с однопланочной головкой;
РДР — рейсшины с роликами.
1.2. Основные размеры рейсшин должны соответствовать указанным на черт. 1—4 и в таблице.

Рейсшина типа РДД

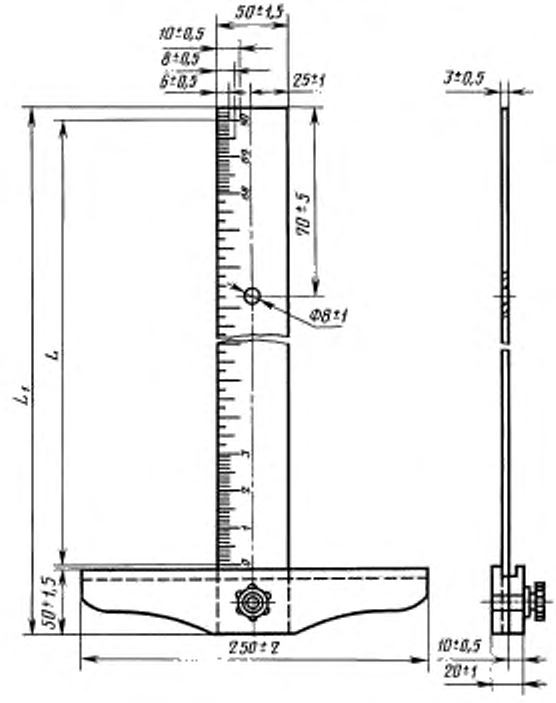

Черт. 1

Издание официальное Перепечатка воспрещена

© Издательство стандартов, 1981
© ИПК Издательство стандартов, 1998
Переиздание с Изменениями

Рейсшина типа РДР

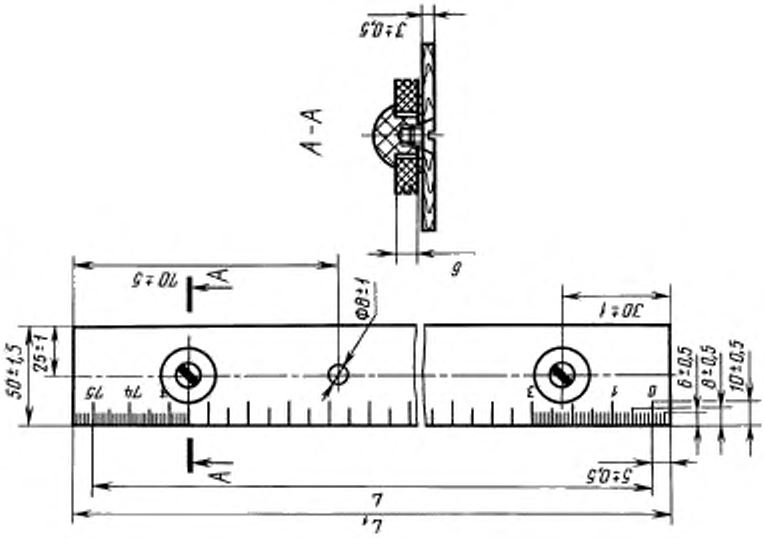

Черт. 3

Рейсшина типа РДО

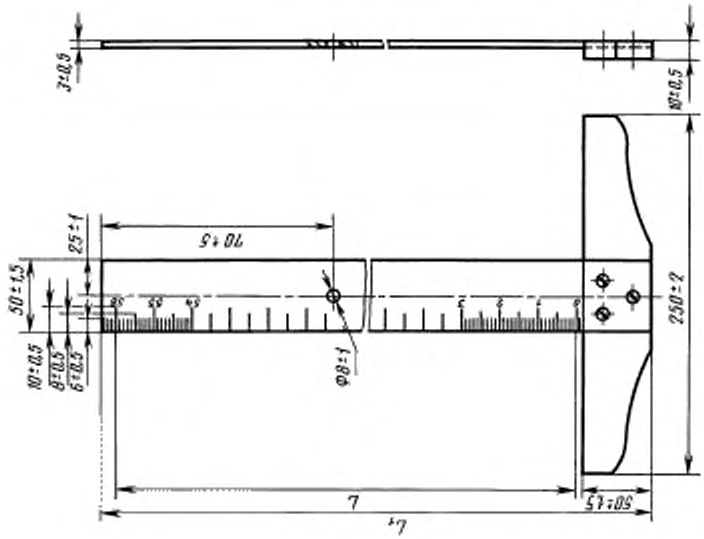

Черт. 2

Рейсшина типа РДО

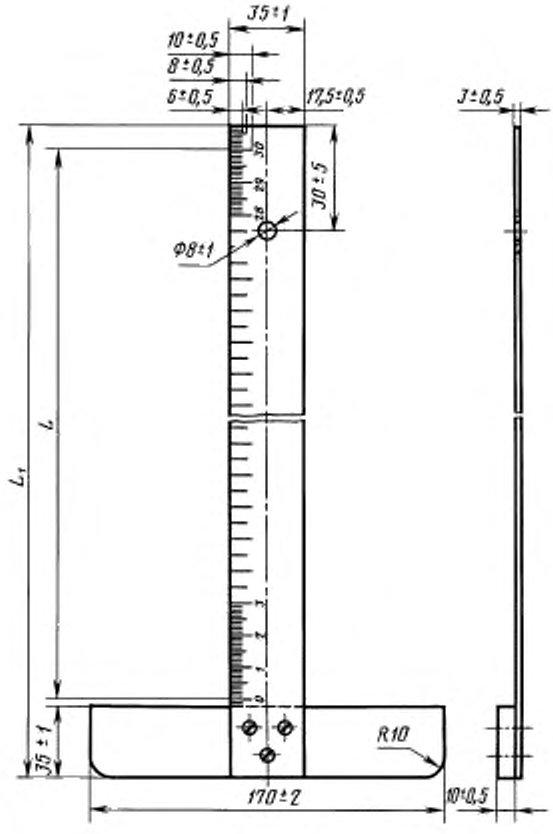

Черт. 4

мм

Тип рейсшины	L		L1	
	Номин.	Пред. откл.	Номин.	Пред. откл.
РДД	1320	± 1,32	1375	± 3,0
	1000	± 1,00	1055	± 3,0
	900	± 0,90	955	± 2,0
	800	± 0,80	855	± 2,0
	750	± 0,75	805	± 2,0
	560	± 0,56	615	± 2,0
РДО	750	± 0,75	805	± 2,0
	560	± 0,56	615	± 2,0
	300	± 0,30	340	± 2,0
РДР	1320	± 1,32	1330	± 3,0
	1000	± 1,00	1010	± 3,0
	900	± 0,90	910	± 2,0
	800	± 0,80	810	± 2,0
	750	± 0,75	760	± 2,0
	560	± 0,56	570	± 2,0

В условное наименование рейсшины должно входить наименование изделия, обозначение типа, длина шкалы и обозначение настоящего стандарта.

Пример условного наименования рейсшины типа РДД со шкалой длиной 750 мм:

Рейсшина РДД-750 ГОСТ 7286—81

(Измененная редакция, Изм. № 1, 2).

2. ТЕХНИЧЕСКИЕ ТРЕБОВАНИЯ

2.1. Рейсшины следует изготовлять в соответствии с требованиями настоящего стандарта по рабочим чертежам, утвержденным в установленном порядке, и образцам-эталонам, утвержденным в соответствии с требованиями ГОСТ 15.009.

2.2. В зависимости от условий эксплуатации рейсшины следует изготовлять в исполнении УХЛ категории 4 по ГОСТ 15150.

2.3. Рейсшины следует изготовлять из древесины твердых лиственных пород (груша, яблоня, бук, орех, ясень, граб) по ГОСТ 2695.

Рейсшины типа РДО-300 допускается изготовлять из древесины березы по ГОСТ 2695.

Примечание. Головки рейсшины допускается изготовлять из древесины дуба и березы по ГОСТ 2695.

(Измененная редакция, Изм. № 1).

2.4. В древесине рейсшин допускаются пороки, указанные ниже:

сучки сросшиеся здоровые светлые и темные размером не более 5 мм, отстоящие от кромки на расстоянии не менее 10 мм:	
на плоскости линейки, шт., не более	3
на плоскости планки, шт., не более	1
глазки размером не более 25 мм^2, шт., не более	4
внутренняя заболонь, ложное ядро, пятнистость не в области расположения штрихов, % к площади поверхности, не более	10
грибные поражения (синева), % к общей площади, не более	20

Кроме того, допускаются пороки строения древесины (наклон волокон, свилеватость, завиток).

2.5. Влажность древесины не должна превышать (8 ± 2) %.

2.6. Кромки линейки рейсшины должны быть прямолинейными и параллельными между собой.

Отклонение от прямолинейности рабочей кромки не должно превышать 0,03 % длины шкалы линейки.

Отклонение от параллельности кромок не должно превышать 0,05 % длины.

2.7. Рабочая кромка линейки рейсшины должна быть установлена по отношению к головке под углом 90°; отклонение не должно превышать 1 мм на 1000 мм длины линейки.

Отклонение от перпендикулярности для линейки с неподвижной головкой не должно превышать 0,2 мм на 1000 мм.

2.6, 2.7. **(Измененная редакция, Изм. № 2).**

2.8. Толщина линейки по всей длине должна быть одинаковой, разнотолщинность не должна превышать ± 0,3 мм.

(Измененная редакция, Изм. № 1).

2.9. Параметр шероховатости плоскостей и кромок рейсшины должен быть не более Rz 60 мкм, а торцов Rz 200 мкм по ГОСТ 7016.

2.10. Штрихи, обозначающие деления шкалы, должны быть нанесены на верхней плоскости линейки; начальный штрих — на расстоянии не более 2 мм от рабочей кромки планки рейсшины.

2.11. Числовые отметки на шкалу рейсшины наносят в сантиметрах. Однозначное число наносят под соответствующей отметкой, двузначное — симметрично соответствующей отметке.

2.12. Размеры цифр 0 и цифр, кратных 10, на шкалах должны соответствовать шрифту 6-Пр3; остальных — шрифту 4-Пр3 по ГОСТ 26.020. и ГОСТ 26.008.

(Измененная редакция, Изм. № 2).

2.13. Штрихи и цифры следует наносить на линейку черной типографской краской. Шкала и цифровые обозначения деревянной рейсшины должны быть нанесены способами, обеспечивающими свободное чтение невооруженным глазом на расстоянии 300 мм при освещенности не менее 90 лк.

2.14. На рейсшине не допускается более трех разрывов штрихов длиной до 0,5 мм.

2.15. Головка рейсшины должна быть покрыта лаком. Покрытие должно соответствовать III классу отделки по ГОСТ 9.032.

Планку головки рейсшины типа РДО допускается лаком не покрывать.

2.16. Линейку рейсшины следует крепить к планке головки шурупами заподлицо с плоскостью рейсшины.

2.17. Крепление верхней планки головки рейсшины типа РДД должно обеспечивать ее надежную фиксацию в рабочем положении.

2.18. Ролики рейсшины типа РДР должны быть расположены симметрично относительно кромок и торцов линейки. Винты роликов не должны выступать над нижней плоскостью рейсшины.

2.19. Ролики должны свободно вращаться вокруг оси. Перекосы и качания не допускаются.

2.20. На поверхности пластмассовых деталей не допускаются трещины, пузыри, раковины и инородные включения.

2.21. Установленный срок службы изделия до предельного состояния — не менее четырех лет.

Критерием предельного состояния изделия является несоответствие пп. 2.6—2.8, 2.14.

(Введен дополнительно, Изм. № 2).

3. ПРАВИЛА ПРИЕМКИ

3.1. Для проверки соответствия рейсшин требованиям настоящего стандарта предприятие-изготовитель должно проводить приемо-сдаточные и периодические испытания.

3.2. Приемо-сдаточным испытаниям, проводимым на соответствие рейсшин требованиям пп. 2.3, 2.4, 2.14, 2.16 и 2.20, подвергают 100 % изделий, а на соответствие требованиям пп. 1.2; 2.6—2.8 и 2.17 — 3 % изделий от партии, но не менее 10 шт.

3.3. Рейсшины предъявляют к приемке партиями. Партией считают число рейсшин одного типа, предъявляемых к приемке по одному документу.

3.4. При неудовлетворительных результатах испытания хотя бы по одному из показателей необходимо произвести повторную проверку удвоенного числа рейсшин, взятых из той же партии. Результаты повторных испытаний являются окончательными и распространяются на всю партию.

3.5. Периодическим испытаниям, проводимым не реже раза в квартал, на соответствие требованиям пп. 2.5, 2.9—2.13, 2.18 и 2.19 подвергают 5 % рейсшин из числа прошедших приемо-сдаточные испытания, но не менее 10 шт.

Контрольные испытания на надежность следует проводить не реже одного раза в три года.

3.6. Потребитель проверяет рейсшины на соответствие требованиям пп. 2.3, 2.4, 2.14, 2.16 и 2.20 настоящего стандарта. Для проверки берут не менее 5 % рейсшин от поступившей партии. Результаты выборочного контроля распространяют на всю партию.

3.4—3.6. **(Измененная редакция, Изм. № 2).**

4. МЕТОДЫ ИСПЫТАНИЙ

4.1. Проверку рейсшин (пп. 2.3, 2.11, 2.13, 2.16 и 2.20) следует проводить визуальным осмотром, сравнением с образцом-эталоном, утвержденным в соответствии с ГОСТ 15.009.

4.2. Размеры шкалы, правильность ее нанесения и наличие пороков древесины (пп. 1.2, 2.4, 2.8, 2.10, 2.12, 2.14 и 2.18) следует проверять металлической линейкой по ГОСТ 427, штангенциркулем по ГОСТ 166 и концевыми мерами по ГОСТ 9038.

(Измененная редакция, Изм. № 2).

4.3. Проверка влажности древесины (п. 2.5) — по ГОСТ 16588.

4.4. Отклонения от прямолинейности и параллельности кромок (п. 2.6) следует проверять поверочной линейкой по ГОСТ 8026 с помощью наборов щупов по ТУ 2—034—225.

4.5. Перпендикулярность рабочей кромки рейсшины к рабочей кромке планки (п. 2.7) следует проверять при помощи металлического угольника по ГОСТ 3749 и набором щупов по ТУ 2—034—225.

4.6. Проверка параметров шероховатости поверхности рейсшины (п. 2.9) — по ГОСТ 15612.

4.7. Проверка лакового покрытия (п. 2.15) — по ГОСТ 896.

4.8. Надежность крепления верхней планки головки к рейсшине (п. 2.17) следует проверять динамометром 2-го класса по ГОСТ 13837 путем приложения усилия до 3 кгс; проверку вращения роликов (п. 2.19) следует проводить вручную.

4.9. Установленный срок службы изделия подтверждают результатами анализа подконтрольной эксплуатации не менее 14 изделий по РД 50—690.

(Введен дополнительно, Изм. № 2).

5. МАРКИРОВКА, УПАКОВКА, ТРАНСПОРТИРОВАНИЕ И ХРАНЕНИЕ

5.1. На каждой рейсшине методами глубокого тиснения или печати должны быть отчетливо нанесены:

товарный знак предприятия-изготовителя;

обозначение настоящего стандарта;

дата изготовления (месяц и год);

штамп ОТК.

5.2. При упаковывании рейсшин типа РДД верхнюю планку головки рейсшины укладывают с нелицевой стороны линейки рейсшины и обертывают упаковочной бумагой по ГОСТ 8273. Детали крепления верхней планки рейсшины должны быть упакованы в бумагу по ГОСТ 8273 и перевязаны шпагатом по ГОСТ 17308.

5.3. При упаковывании рейсшин типа РДР линейки одного размера, не более 25 шт., должны быть уложены в пачки, обернуты бумагой по ГОСТ 8273 и перевязаны шпагатом по ГОСТ 17308 или заклеены бумажной лентой. Ролики должны быть упакованы в бумагу по ГОСТ 8273.

5.4. На каждую пачку рейсшин типа РДР должна быть наклеена этикетка с указанием:

товарного знака, наименования предприятия-изготовителя и его адреса;

наименования изделия;

артикула;

числа изделий;

обозначения настоящего стандарта.

5.5. Рейсшины одного типоразмера должны быть уложены в деревянные ящики по ГОСТ 2991 и техническим условиям предприятия-изготовителя. Упаковка должна исключать перемещение рейсшин в ящике.

(Измененная редакция, Изм. № 1).

5.6. Внутренние стенки ящика должны быть выстланы упаковочной бумагой по ГОСТ 8828 или битумированной бумагой марки БУ-Б по ГОСТ 515 и оберточной бумагой по ГОСТ 8273.

5.7. В каждый ящик с рейсшинами должен быть вложен упаковочный лист с указанием данных по п. 5.4 и фамилии или номера упаковщика.

5.8. Маркировка ящиков должна быть выполнена по ГОСТ 14192 с указанием данных по п. 5.4 и массы брутто.

Масса брутто не должна превышать 35 кг. По согласованию предприятия-изготовителя с потребителем (заказчиком) допускается масса брутто 50 кг.

5.9. Транспортировать рейсшины допускается транспортом любого вида при соблюдении условий транспортирования по группе 2 (С) ГОСТ 15150.

5.10. Хранение упакованных рейсшин — по группе 1 Л в соответствии с требованиями ГОСТ 15150.

6. ГАРАНТИИ ИЗГОТОВИТЕЛЯ

6.1. Изготовитель гарантирует соответствие деревянных рейсшин требованиям настоящего стандарта при соблюдении условий эксплуатации, хранения и транспортирования.

6.2. Гарантийный срок эксплуатации деревянных рейсшин — 12 мес с момента их продажи через розничную торговую сеть или получения потребителем, а для товаров внерыночного потребления с момента получения товара потребителем.

(Измененная редакция, Изм. № 2).

ИНФОРМАЦИОННЫЕ ДАННЫЕ

1. **РАЗРАБОТАН И ВНЕСЕН Министерством местной промышленности РСФСР**

   РАЗРАБОТЧИКИ

   Р.З. Салахов, Т.В. Писаревская

2. **УТВЕРЖДЕН И ВВЕДЕН В ДЕЙСТВИЕ Постановлением Государственного комитета СССР по стандартам от 02.06.81 № 2777**

3. **ССЫЛОЧНЫЕ НОРМАТИВНО-ТЕХНИЧЕСКИЕ ДОКУМЕНТЫ**

Обозначение НТД, на который дана ссылка	Номер пункта	Обозначение НТД, на который дана ссылка	Номер пункта
ГОСТ 9.032—74	2.15	ГОСТ 8026—92	4.4
ГОСТ 15.009—91	2.1, 4.1	ГОСТ 8273—75	5.2, 5.3, 5.6
ГОСТ 26.008—85	2.12	ГОСТ 8828—89	5.6
ГОСТ 26.020—80	2.12	ГОСТ 9038—90	4.2
ГОСТ 166—89	4.2	ГОСТ 13837—79	4.8
ГОСТ 427—75	4.2	ГОСТ 14192—96	5.8
ГОСТ 515—77	5.6	ГОСТ 15150—69	2.2, 5.9, 5.10
ГОСТ 896—69	4.7	ГОСТ 15612—85	4.6
ГОСТ 2695—83	2.3	ГОСТ 16588—91	4.3
ГОСТ 2991—85	5.5	ГОСТ 17308—88	5.2, 5.3
ГОСТ 3749—77	4.5	ТУ 2—034—225—87	4.4, 4.5
ГОСТ 7016—82	2.9	РД 50—690—89	4.9
ГОСТ 7286—81	1.2		

4. **Ограничение срока действия снято по протоколу № 2—93 Межгосударственного Совета по стандартизации, метрологии и сертификации (ИУС 2—93)**

5. **ПЕРЕИЗДАНИЕ (октябрь 1998 г.) с Изменениями № 1, 2, утвержденными в сентябре 1983 г., марте 1987 г. (ИУС 1—84, 6—87)**

Редактор *Л.В. Афанасенко*
Технический редактор *Н.С. Гришанова*
Корректор *В.И. Кануркина*
Компьютерная верстка *В.И. Грищенко*

Изд. лиц. № 021007 от 10.08.95. Сдано в набор 29.10.98. Подписано в печать 30.11.98. Усл. печ. л. 0,93. Уч.-изд. л. 0,65. Тираж 000 экз. С1494. Зак. 820.

ИПК Издательство стандартов, 107076, Москва, Колодезный пер., 14.
Набрано в Издательстве на ПЭВМ
Филиал ИПК Издательство стандартов — тип. "Московский печатник", Москва, Лялин пер., 6.
Плр № 080102

gost.e-ecolog.ru