УДК 621.822.6-2 : 006.354 Группа Г16

ГОСУДАРСТВЕННЫЙ СТАНДАРТ СОЮЗА ССР

КРЫШКИ ТОРЦОВЫЕ С КАНАВКАМИ СРЕДНИЕ ДИАМЕТРОМ от 110 до 400 мм КОРПУСОВ ПОДШИПНИКОВ КАЧЕНИЯ

Конструкция и размеры

Medium cups with grooves for diameters from 110 till 400 mm of pillow blocks. Construction and dimensions

ГОСТ 13219.14—81

Взамен ГОСТ 13219.14—67

ОКП 41 8422

Постановлением Государственного комитета СССР по стандартам от 9 апреля 1981 г. № 1928 срок действия установлен

с 01.01 1982 г.
до 01.01 1987 г.

Несоблюдение стандарта преследуется по закону

1. Настоящий стандарт распространяется на торцовые средние крышки с канавками, устанавливаемые в корпусах подшипников качения по ГОСТ 13218.1-80—ГОСТ 13218.10-80 и предназначенные для герметизации подшипникового узла, осевой фиксации подшипника и восприятия осевых нагрузок.

Крышки применяются в опорах валов с установкой внутреннего кольца подшипника на закрепительной втулке по ГОСТ 24208—80.

2. Основные размеры крышек должны соответствовать указанным на чертеже и в таблице.

3. Технические требования — по ГОСТ 13219.17—81.

4. Дополнительные размеры элементов крышек — по рекомендуемому приложению к ГОСТ 13219.1—81.

Издание официальное **Перепечатка воспрещена**

★

gost.e-ecolog.ru

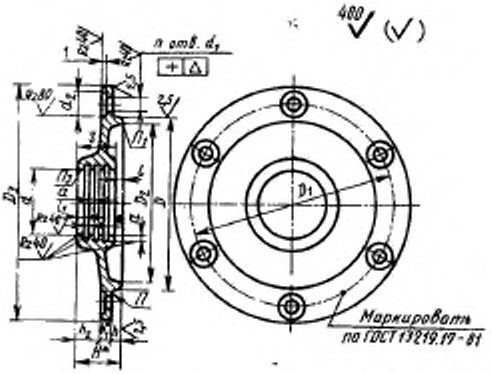

* Размеры для справок.

Размеры в мм

Обозначение крышки	D (пред. откл. по h9)	Диаметр вала или втулки $d_{ном}$	d (пред. откл. по A11)	D_1	D_2	D_3	d_1	d_2	n	Δ	H	h	h_1	h_2	l	l_1	s	a	Теоретическая масса, кг
ЖС 110×45	110	45	45	130	100	155	11	20	4	0,12	28	5	7	16	5	4	23	3	1,05
ЖС 110×55		55	55								32			20	9				1,00
ЖС 120×50	120	50	50	145	110	175	13	24			33		9	19	7	5	25		1,59
ЖС 120×60		60	60												8				1,58
ЖС 125×70	125	70	70	150	116	180													1,72
ЖС 130×55	130	55	55	155	118	185					31	6		17	6				1,73
ЖС 130×65		65	65								37			22	12				1,82
ЖС 140×60	140	60	60	165	128	195					31			16	6				1,95
ЖС 140×70		70	70								37			22	12				1,94
ЖС 150×75	150	75	75	180	138	210													2,41
ЖС 160×65	160	65	65	190	148	220			6						7		30	4	2,64
ЖС 160×80		80	80								41			26	11				2,68
ЖС 170×70	170	70	70	200	158	230					37			22	7				2,82
ЖС 170×85		85	85								40			25	10				2,80
ЖС 180×75	180	75	75	210	165	240				0,15	38			23	8				3,09
ЖС 180×90		90	90								39				9				3,07
ЖС 190×80	190	80	80	220	175	250	15	26			40		10	24	8	6	32		3,68
ЖС 190×95		95	95																3,64
ЖС 200×85	200	85	85	230	185	260													3,87
ЖС 200×100		100	100								39			23	7				3,86
ЖС 215×90	215	90	90	250	200	285					40	8		22	8				4,55

gostee-ecology.ru

Продолжение

Размеры в мм

Обозначение крышки	D (пред. откл. по h9)	Диаметр вала или втулки $d_{ном}$	d (пред. откл. по A11)	D_1	D_2	D_3	d_2	d_3	n	Δ	H	h	h_1	h_2	l	l_1	s	a	Теоретическая масса, кг
ЖС 215×110	215	110	110	250	200	285	15	26	6	0,15	44	8	10	26	12	6	32	4	4,53
ЖС 225×125	225	95	95	260	210	295	17	30			42		12	22	8	7	34	5	5,91
ЖС 230×115	230	115	115	270	216	305					48			28	9		39		6,37
ЖС 240×100	240	100	100	280	225	315					47			27	8				6,82
ЖС 250×125	250	125	125	290	236	325					50			30	11				7,28
ЖС 260×110	260	110	110	300	245	335					49			29	10				7,73
ЖС 270×135	270	135	135	310	256	345					57			37	18				8,19
ЖС 280×115	280	115	115	320	262	355					52	10	14	30	11	8	41		8,64
ЖС 300×125	300	125	125	340	282	380								28					9,55
ЖС 320×135	320	135	135	360	302	400													10,90
ЖС 320×160		160	160								60			36	19				10,50
ЖС 340×140	340	140	140	380	315	420					54		16	28	11	9	43		11,80
ЖС 340×170		170	170								62			36	19				11,40
ЖС 360×150	360	150	150	400	335	440					54			28	11				15,00
ЖС 360×180		180	180								63			37	20				14,60
ЖС 380×160	380	160	160	430	352	470	22	36			56		18	28	11	10	45		16,40
ЖС 400×170	400	170	170	450	372	490					57			29	12				17,30

Пример условного обозначения средней торцовой крышки с канавками диаметром $D=140$ мм, $d_{ном}=60$ мм:

Крышка ЖС 140×60 ГОСТ 13219.14—81