ГОСТ 24831—81

МЕЖГОСУДАРСТВЕННЫЙ СТАНДАРТ

# ТАРА-ОБОРУДОВАНИЕ

## ТИПЫ, ОСНОВНЫЕ ПАРАМЕТРЫ И РАЗМЕРЫ

Издание официальное

БЗ 10—99

ИПК ИЗДАТЕЛЬСТВО СТАНДАРТОВ
Москва

gost.e-ecolog.ru

УДК 621.798.1 : 659.157.18 : 006.354 Группа Г78

МЕЖГОСУДАРСТВЕННЫЙ СТАНДАРТ

# ТАРА-ОБОРУДОВАНИЕ

## Типы, основные параметры и размеры

**ГОСТ 24831—81***

Package equipment.
Types, basic parameters and dimensions

ОКП 51 5105

**Постановлением Государственного комитета СССР по стандартам от 15 июня 1981 г. № 2943 срок введения установлен с 01.01.84**

**Ограничение срока действия снято по протоколу № 3—93 Межгосударственного Совета по стандартизации, метрологии и сертификации (ИУС 5-6—93)**

1. Настоящий стандарт распространяется на тару-оборудование, предназначенную для укладывания, транспортирования, временного хранения и продажи из нее товаров в потребительской таре, размеры которой соответствуют ГОСТ 21140—88, товаров в мягкой потребительской таре, не имеющей постоянной формы и размеров, а также плодов и овощей без упаковки продаваемых поштучно.

Стандарт устанавливает типы, основные параметры и размеры тары-оборудования.

Специальные требования поставщиков товаров, органов торговли и здравоохранения к оснащению тары-оборудования дополнительными внутренними элементами, обеспечивающими укладку и сохранность товаров, в том числе их защиту от загрязнения, устанавливаются в нормативно-технической документации на конкретное изделие.

Пояснения к терминам, используемым в стандарте, приведены в приложении.

**(Измененная редакция, Изм. № 2).**

2. По конструкции основания тара-оборудование может изготовляться трех типов:

ТОС — тара-оборудование с основанием на опорах, выполненных в виде стоек (черт. 1);

ТОК — тара-оборудование с основанием на опорах, выполненных в виде колес (черт. 2);

ТОСК — тара-оборудование с основанием на опорах, выполненных в виде комбинации стоек и колес.

3. По способу соединения составных частей тара-оборудование может изготовляться из следующих исполнений:

1 — неразборная;

2 — разборная;

3 — складная;

4 — разборно-складная.

4. **(Исключен, Изм. № 2).**

5. Основные параметры и размеры тары-оборудования должны соответствовать указанным на черт. 1 и 2 и в табл. 1.

**Издание официальное** **Перепечатка воспрещена**

**Издание (апрель 2001 г.) с Изменениями № 1, 2, 3, утвержденными в марте 1985 г., ноябре 1987 г., июле 1988 г. (ИУС 6—85, 2—88, 11—88)*

© Издательство стандартов, 1981
© ИПК Издательство стандартов, 2001

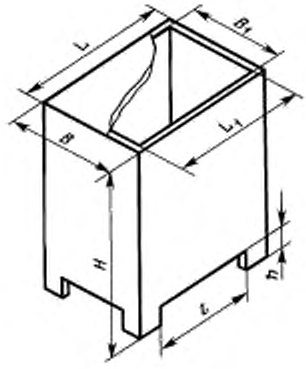


Черт. 1

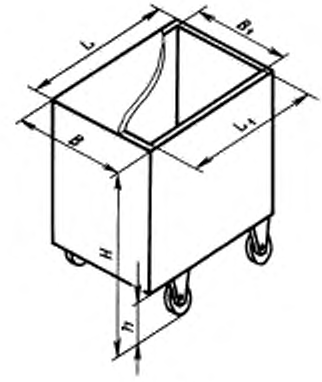


Черт. 2*

Примечание. Черт. 1, 2 не определяют конструкции тары-оборудования.

Таблица 1**

Размеры в мм

| Тип тары-оборудования | Номинальная грузоподъемность, кг | $L_1$ | $B_1$ | $L$ | $B$ | $H$ | $h$ | $l$ | Масса, кг, не более, для исполнений | | | |
|---|---|---|---|---|---|---|---|---|---|---|---|---|
| | | | | | | | | | 1 и 2 | | 3 и 4 | |
| | | Пред. откл. +6 | | Не более | | Пред. откл ±5 | Не менее | | 1-я ступень (выпуск до 01.01.90) | 2-я ступень (выпуск с 01.01.90 до 01.01.94) | 1-я ступень (выпуск до 01.01.90) | 2-я ступень (выпуск с 01.01.90 до 01.01.94) |
| ТОС | 225 | 780 | 570 | 840 | 620 | 725 | 110 | 580 | 33 (37) | 28 (32) | 37 (41) | 32 (36) |
| | 300 | | | | | 925 | | | 39 (43) | 33 (37) | 44 (48) | 38 (42) |
| | | | | | | 1150 | | | 44 (48) | 37 (41) | 51 (55) | 43 (47) |
| | | | | | | 1350 | | | 53 (57) | 44 (48) | 61 (65) | 50 (54) |
| | | | | | | 1600 | | | 64 (68) | 53 (57) | 74 (78) | 61 (65) |
| ТОК | | | | | | 925 | 140 | — | 42 (38) | 39 (35) | 47 (43) | 41 (37) |
| | | | | | | 1350 | | | 61 (57) | 53 (49) | 69 (65) | 60 (56) |
| | | | | | | 1600 | | | 72 (68) | 69 (65) | 82 (78) | 72 (68) |

Примечания:

1. Значения, указанные в скобках, распространяются на тару-оборудование типа ТОСК.
2. Масса указана для тары-оборудования, изготовленной из металла. Допускается оснащать тару-оборудование дополнительными внутренними элементами в виде полок, лотков, штанг, перегородок и т.п., общая масса которых не должна превышать 30 % массы, указанной в табл. 1.
3. Размеры тары-оборудования исполнений 3 и 4 в сложенном виде не должны превышать максимальных размеров, указанных в табл. 1.

*Черт. 3, 4. **(Исключены, Изм. № 2).**

**Табл. 2. **(Исключена, Изм. № 2).**

Пример условного обозначения тары-оборудования с основанием на опорах, выполненных в виде стоек, складной, высотой 1350 мм:

*ТОС—3—1350 ГОСТ 24831—81.*

**(Измененная редакция, Изм. № 1, 2, 3).**

**6. (Исключен, Изм. № 2).**

*ПРИЛОЖЕНИЕ*
*Справочное*

## ПОЯСНЕНИЯ К ТЕРМИНАМ, ИСПОЛЬЗУЕМЫМ В СТАНДАРТЕ

| Термин | Пояснение |
|---|---|
| **Тара-оборудование**<br>Ндп.<br>*Транспортная тара*<br>*Потребительская тара*<br>*Групповая тара*<br>*Возвратная тара*<br>*Многооборотная тара*<br>*Инвентарная тара*<br>*Производственная тара*<br>*Ящик*<br>*Поддон*<br>*Контейнер*<br>*Мебель для торговых залов*<br>*Горка передвижная*<br>*Прилавок передвижной* | Изделие, предназначенное для укладывания, транспортирования, временного хранения и продажи из него товаров |

Редактор *М.И. Максимова*
Технический редактор *О.Н. Власова*
Корректор *В.Е. Нестерова*
Компьютерная верстка *С.В. Рябовой*

Изд. лиц. № 02354 от 14.07.2000. Сдано в набор 11.04.2001. Подписано в печать 27.04.2001. Усл.печ.л. 0,47. Уч.-изд.л. 0,37.
Тираж 212 экз. С 875. Зак. 429.

ИПК Издательство стандартов, 107076, Москва, Колодезный пер., 14.
Набрано в Издательстве на ПЭВМ
Филиал ИПК Издательство стандартов — тип. "Московский печатник", 103062, Москва, Лялин пер., 6.
Плр № 080102

gost.e-ecolog.ru