УДК 681.753.3:006.354 Группа Г28

ГОСУДАРСТВЕННЫЙ СТАНДАРТ СОЮЗА ССР

# ПРОБКИ НЕПРОХОДНЫЕ НЕПОЛНЫЕ ДИАМЕТРОМ ОТ 102 ДО 125 ММ

## Конструкция и размеры

Not-go plug gauges of not full form with diameter from 102 to 125 mm. Design and dimensions

**ГОСТ 24963—81**

Взамен МН 2972—61

ОКП 39 3182

Постановлением Государственного комитета СССР по стандартам от 29 сентября 1981 г. № 4411 срок введения установлен

с 01.01.82

Несоблюдение стандарта преследуется по закону

1. Настоящий стандарт распространяется на калибры-пробки, предназначенные для контроля наружного диаметра шлицевых отверстий с прямобочным профилем по ГОСТ 1139—80.

2. Конструкция и размеры непроходных неполных пробок должны соответствовать указанным на черт. 1 и в табл. 1.

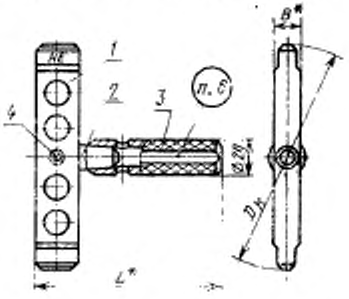


* Размеры для справок.

1 — насадка НЕ — по табл. 1; 2 — хвостовик по ГОСТ 14820—69:8140-0001/002 для $D_k$=102; 108 мм и 8140-0002/002 для $D_k$=112—125 мм; 3 — ручка 8054-0016 по ГОСТ 14748—69, 4 — штифт по ГОСТ 3128—70:4 m 6×16 для $D_k$=102; 108 мм и 4 m 6×20 для $D_k$=112—125 мм.

Черт. 1

Примечание. Штифт 4m6×20 подрезать до длины 18 мм.

Издание официальное ★ Перепечатка воспрещена

*Переиздание. Июль 1986 г.*

gost.e-ecolog.ru

Таблица 1

Размеры в мм

| Обозначение | Применяемость | $D_k$ номин. | $L$ | $B$ | Масса, кг | Поз. 1 Насадка НЕ |
|---|---|---|---|---|---|---|
| 8315-0453 | | 102 | 120 | 16 | 0,40 | 8315-0453/001 |
| 8315-0454 | | 108 | | | 0,41 | 8315-0454/001 |
| 8315-0455 | | 112 | 125 | 18 | 0,42 | 8315-0455/001 |
| 8315-0456 | | 115 | | | 0,44 | 8315-0456/001 |
| 8315-0457 | | 120 | | | 0,52 | 8315-0457/001 |
| 8315-0458 | | 125 | | | 0,54 | 8315-0458/001 |

Пример условного обозначения пробки $D_{k\,\text{номин}}$ = = 102 мм для контроля отверстия с полем допуска H7:

*Пробка 8315-0453 H7 ГОСТ 24963—81*

2.1. Конструкция и размеры непроходной неполной насадки НЕ должны соответствовать указанным на черт. 2 и в табл. 2.

Исполнительные размеры $D_k$ — по ГОСТ 21401—75.

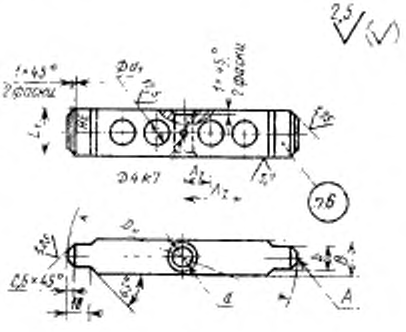

Черт. 2

Таблица 2

| Обозначение | $D_k$ номин. | $L_1$ | $B$ | $b$ | $A_1$ | $A_2$ | $d$ | | $d_1$ | Масса, кг ≈ |
|---|---|---|---|---|---|---|---|---|---|---|
| | | | | | | | Номин. | Пред. откл. по Н8 | | |
| 8315-0453/001 | 102 | 24 | 16 | 12 | 20 | — | 10 | +0,022 | 12 | 0,25 |
| 8315-0454/001 | 108 | | | | | | | | | 0,27 |
| 8315-0455/001 | 112 | | | | | | | | | |
| 8315-0456/001 | 115 | 30 | 18 | 16 | 17 | 36 | 12 | +0,027 | 14 | 0,29 |
| 8315-0457/001 | 120 | | | | | | | | | 0,36 |
| 8315-0458/001 | 125 | | | | | | | | | 0,38 |

Пример условного обозначения непроходной насадки НЕ $D_{k\,номин}$ =102 мм для контроля с полем допуска Н7:

*Насадка 8315-0453/001 Н7 ГОСТ 24963—81*

3. Покрытие нерабочих поверхностей — Хим. Окс. прм. по ГОСТ 9.306—85.

4. Шероховатость измерительной поверхности $A$ — по ГОСТ 2015—84.

5. Технические требования — по ГОСТ 2015—84.

6. Маркировать — по ГОСТ 2015—84.

gost.e-ecolog.ru