УДК 621.822.6-2 : 006.354 Группа Г16

ГОСУДАРСТВЕННЫЙ СТАНДАРТ СОЮЗА ССР

КРЫШКИ ТОРЦОВЫЕ ГЛУХИЕ ВЫСОКИЕ ДИАМЕТРОМ от 47 до 100 мм КОРПУСОВ ПОДШИПНИКОВ КАЧЕНИЯ

Конструкция и размеры

High vague end cups for diameters from 47 till 100 mm of pillow blocks. Construction and dimensions

ГОСТ 13219.3—81

Взамен ГОСТ 13219.3—67

ОКП 41 8422

Постановлением Государственного комитета СССР по стандартам от 9 апреля 1981 г. № 1925 срок действия установлен

с 01.01 1982 г.
до 01.01 1987 г.

Несоблюдение стандарта преследуется по закону

1. Настоящий стандарт распространяется на высокие глухие торцовые крышки, устанавливаемые в корпусах подшипников качения по ГОСТ 13218.1—80, ГОСТ 13218.3—80, ГОСТ 13218.5—80, ГОСТ 13218.7—80 и предназначенные для герметизации подшипникового узла, осевой фиксации подшипника и восприятия осевых нагрузок.

2. Основные размеры крышек должны соответствовать указанным на чертеже и в таблице.

3. Технические требования — по ГОСТ 13219.17—81.

4. Дополнительные размеры элементов крышек — по рекомендуемому приложению к ГОСТ 13219.1—81.

Издание официальное ★ Перепечатка воспрещена

gost.e-ecolog.ru

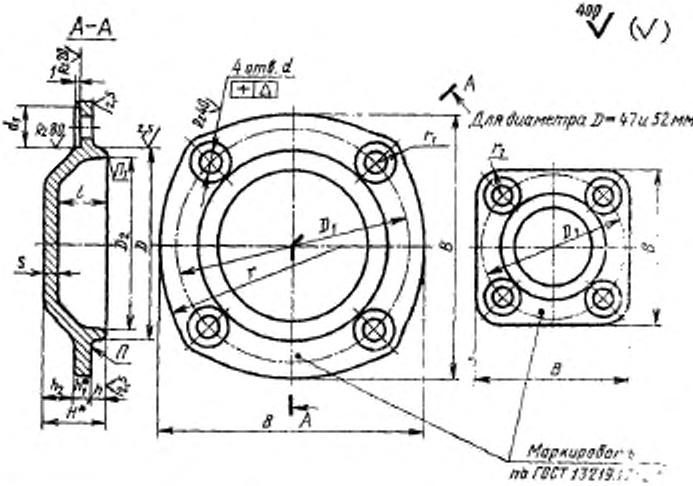

* Размеры для справок

gostexpert.ru

Размеры в мм

Обозначение крышки	D (пред. откл. по h_9)	D_1	D_2	B	d	d_1	Δ	H	h	h_1	h_2	l	s	r	r_1	Теоретическая масса, кг
ГВ 4	47	63	41	65	9	18	0,10	16 *	4	6	6	11	5	—	10,5	0,19
ГВ 5	52	70	45	72				17			7	12				0,22
ГВ 6	62	80	55	85				18			8	13		70	11,0	0,28
ГВ 72	72	90	65	98				19			9	14		75		0,38
ГВ 80	80	100	72	110				20			10	15				0,49
ГВ 85	85	105	78	115			0,12	22			12	17				0,50
ГВ 90	90	110	80	125	11	20		26	5	7	14	20	6	80	12,0	0,70
ГВ 100	100	120	90	135				27			15	21		85	12,5	0,86

Пример условного обозначения высокой глухой торцовой крышки диаметром $D=80$ мм:

Крышка ГВ 80 ГОСТ 13219.3—81