УДК 621.983.5-229.2:006.354 Группа Г22

ГОСУДАРСТВЕННЫЙ СТАНДАРТ СОЮЗА ССР

Штампы для листовой штамповки

ДЕРЖАВКИ ДЛЯ НАПРАВЛЯЮЩИХ СТУПЕНЧАТЫХ КОЛОНОК И НАПРАВЛЯЮЩИХ ВТУЛОК

Конструкция и размеры

Sheet stamping dies. Holders for guide posts with flute and guide bushes. Design and dimensions

ОКП 39 6330

ГОСТ 18812—81*

(СТ СЭВ 1307—78)

Взамен ГОСТ 18812—73

Постановлением Государственного комитета СССР по стандартам от 27 января 1981 г. № 255 срок введения установлен

с 01.01.82

Проверен в 1986 г.

Несоблюдение стандарта преследуется по закону

1. Настоящий стандарт распространяется на державки, применяемые для крепления направляющих ступенчатых колонок по ГОСТ 13119—81, направляющих втулок по ГОСТ 24558—81 в направляющих узлах штампов и устанавливаемые по системе отверстия.

Стандарт полностью соответствует СТ СЭВ 1307—78.

2. Конструкция и размеры:

литых державок исполнения 1 с плоской поверхностью прилегания к плите для крепления колонок должны соответствовать указанным на черт. 1 и в табл. 1;

литых державок исполнения 2 с плоской поверхностью прилегания к плите для крепления втулок должны соответствовать указанным на черт. 2 и в табл. 2;

литых державок исполнения 3 со ступенчатой поверхностью прилегания к плите для крепления колонок должны соответствовать указанным на черт. 3 и в табл. 3;

литых державок исполнения 4 со ступенчатой поверхностью прилегания к плите для крепления втулок должны соответствовать указанным на черт. 4 и в табл. 4;

державок из стального проката или поковки исполнения 5 с плоской поверхностью прилегания к плите для крепления колонок должны соответствовать указанным на черт. 5 и в табл. 5.

Издание официальное Перепечатка воспрещена

★

* *Переиздание (июнь 1987 г.) с Изменением № 1, утвержденным в марте 1986 г. (ИУС 6—86).*

gost.e-ecolog.ru

Исполнение 1

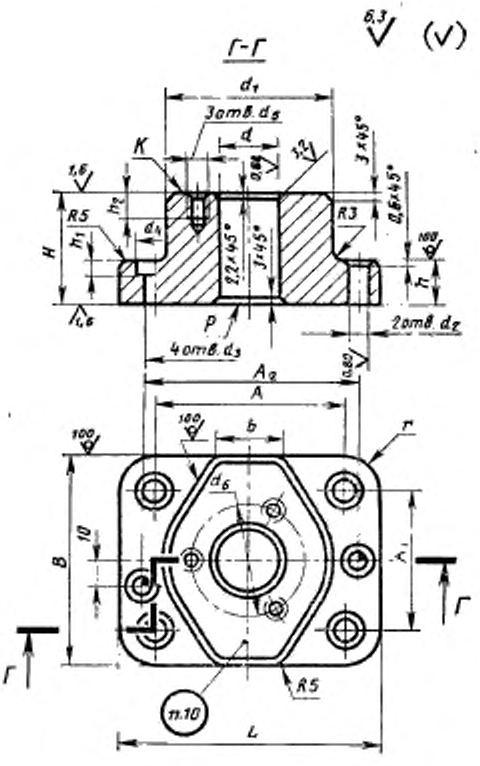

Черт. 1

Таблица 1

Размеры в мм

Обозначение державок	Прямолинейность	d (пред. откл. по H7)	d_1	d_2 (пред. откл. по H7)	d_3	d_4	d_5	d_6	L	B	b	A	A_1	A_2	H	h	h_1	h_2	r	Масса, кг, не более
1037-4251	—	28	75	10	11	18	M6	48	120	100	30	90	70	95	58	20	11,0	16	15	2,80
1037-4252	—	32																		2,72
1037-4253	—	36	90	12	14	20	M8	58	140	125	50	105	90	115	65	25	13,0	20		4,92
1037-4254	—	40																		4,81
1037-4255	—	45	100	16	18	26		68	160	130		120		130	82	32	17,5		20	6,72
1037-4256	—	50																		6,61
1037-4257	—	56	125				M10	87	185	155	60	145	115	155	102	40		23		12,35
1037-4258	—	63																		11,88
1037-4259	—	71	140	20	22	34		103	220	180		170	130	180	127	50	21,5		25	19,64
1037-4261	—	80																		18,69
1037-4262	—	90	180				M12	130	260	220	90	210	170	220	162			28		36,71
1037-4263	—	100																		35,01
1037-4264	—	125	220		26	40		163	300	260		240	200	260	182	60	25,5		30	53,86

Пример условного обозначения державки для направляющей ступенчатой колонки размером $d = 28$ мм, исполнения 1:

Державка 1037-4251 ГОСТ 18812—81

Исполнение 2

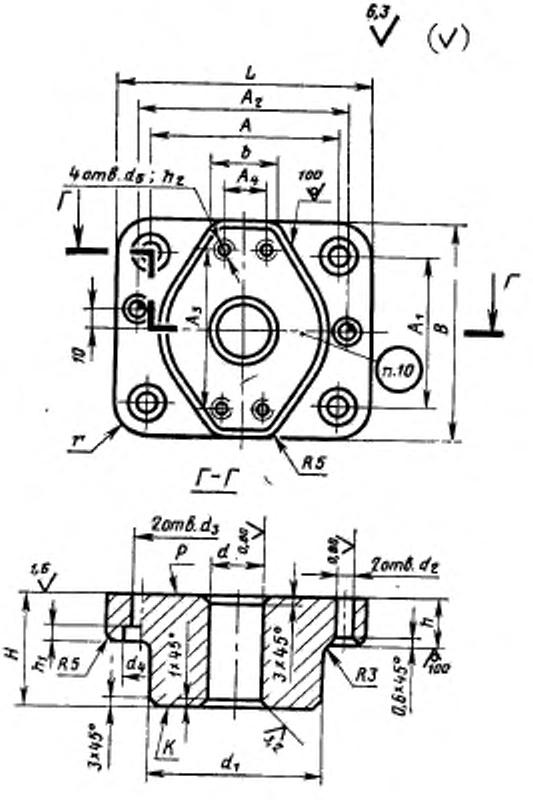

Черт. 2

Таблица 2

Размеры в мм

Обозначение державок	Применяемость	d (пред. откл. по H7)	d_1	d_2 (пред. откл. по H7)	d_3	d_4	d_5	L	B	b	A	A_1	A_2	A_3	A_4	H	h	h_1	h_2	r	Масса, кг, не более
1037-4271		45	75	10	11	18	M6	120	100	30	90	70	95	74	—	58	20	11,0	16	15	2,39
1037-4272		56	90	12	14	20	M8	140	125	50	105	90	115	89	18	65	25	13,0	20		4,24
1037-4273		63	100	16	18	26		160	180		120		130	94		82	32	17,5		20	5,93
1037-4274		80	125				M10	185	155	60	145	115	155	117	26	102	40		23		10,49
1037-4275		100	140	20	22	34		220	180		170	130	180	142		127	50	21,5		25	16,13
1037-4276		125	180				M12	260	220	90	210	170	220	176	44	162			28		29,92
1037-4277		160	220		26	40		300	260		240	200	260	216		182	60	25,5		30	43,71

Пример условного обозначения державки для направляющей втулки размером $d=45$ мм, исполнения 2:

Державка 1037-4271 ГОСТ 18812—81

Исполнение 3

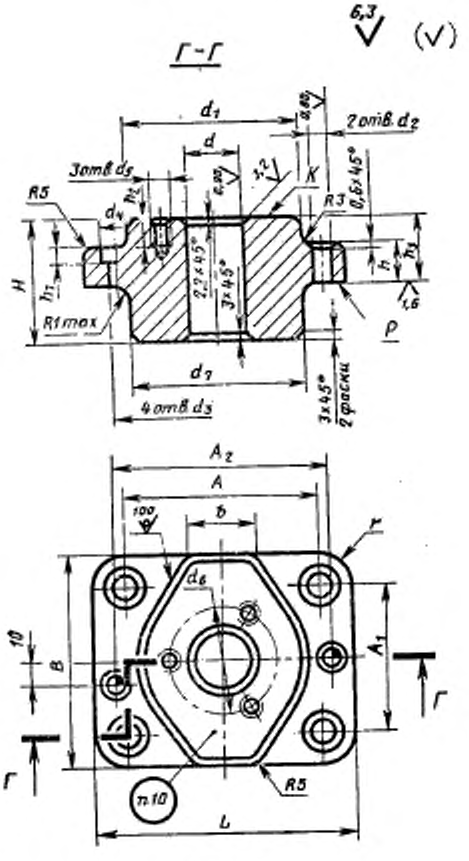

Черт. 3

Таблица 3

Размеры в мм

Обозначение державок	Примечание	d (пред. откл. по H7)	d_1	d_2 (пред. откл. по H7)	d_3	d_4	d_5	d_6	d_7	d_8	L	B	b	A	A_1	A_2	H	h	h_1	h_2	h_3	r	Масса, кг, не более
1037-4281		28	75	10	11	18	M6	48	71	120	100	30	90	70	95	58	20	11,0	16	30	15		2,43
1037-4282		32																					2,35
1037-4283		36	90	12	14	20		58	85	140	125		105		115	65	25	13,0		40			4,31
1037-4284		40					M8					50		90					20				4,20
1037-4285		45	100	16	18	26		68	95	160	130		120		130	82	32	17,5		45	20		5,02
1037-4286		50																					4,82
1037-4287		56	125					87	115	185	155		145	115	155	102	40			55			10,71
1037-4288		63					M10					60							23				10,24
1037-4289		71	140	20	22	34		103	135	220	180		170	130	180	127	50	21,5		65	25		17,42
1037-4291		80																					16,47
1037-4292		90	180				M12	130	165	260	220	90	210	170	220	162			28	70			30,68
1037-4293		100																					28,39
1037-4294		125	220		26	40		163	200	300	260		240	200	260	182	60	25,5		80	30		44,41

Пример условного обозначения державки для направляющей ступенчатой колонки размером $d=28$ мм, исполнения 3:

Державка 1037-4281 ГОСТ 18812—81

Исполнение 4

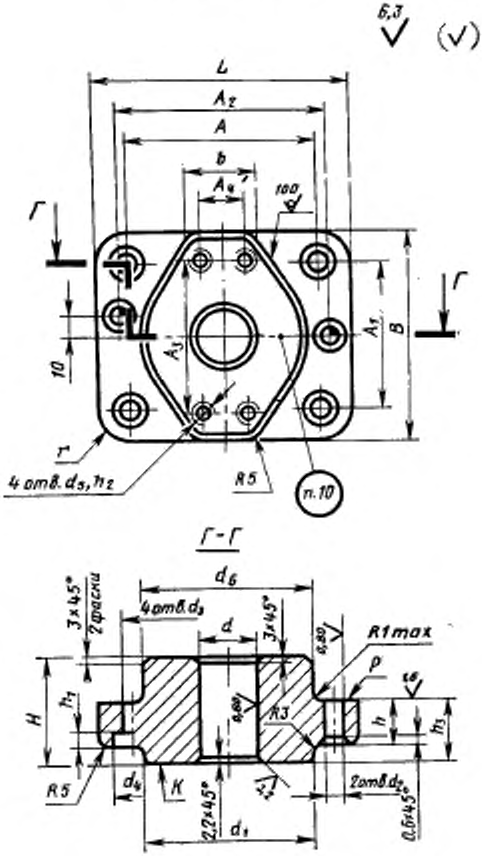

Черт. 4

Таблица 4

Размеры в мм

Обозначение державок	Применяемость	d (пред. откл. по H7)	d_1	d_2 (пред. откл. по H7)	d_3	d_4	d_5	d_6	L	B	b	A	A_1	A_2	A_3	A_4	H	h	h_1	h_2	h_3	r	Масса, кг, не более
1037-4301		45	75	10	11	18	M6	71	120	100	30	90	70	95	74	—	58	20	11,0	16	30	15	2,00
1037-4302		56	90	12	14	20	M8	85	140	125	50	105	90	115	89	18	65	25	13,0	20	40	20	3,63
1037-4303		63	100	16	18	26		95	160	130		120		130	94		82	32	17,5		45		4,14
1037-4304		80	125				M10	115	185	155	60	145	115	155	117	26	102	40		23	55		8,84
1037-4305		100	140	20	22	34		135	220	180		170	130	180	142		127	50	21,5		65	25	13,91
1037-4306		125	180				M12	165	260	220	90	210	170	220	176	44	162			28	70		23,29
1037-4307		160	220		26	40		200	300	260		240	200	260	216		182	60	25,5		80	30	34,44

Пример условного обозначения державки для направляющей втулки размером $d=45$ мм, исполнения 4:

Державка 1037-4301 ГОСТ 18812—81

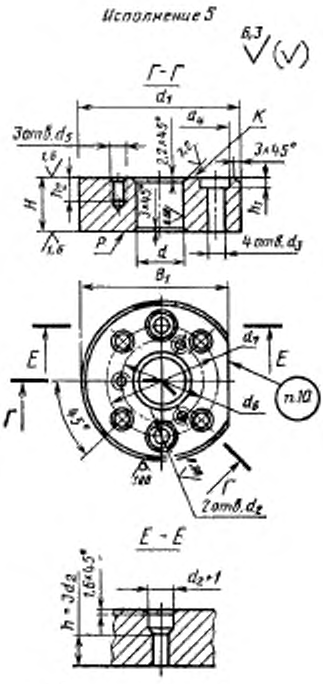
Исполнение 5
6,3
Г-Г
d_1
d_4
K
3отв.d_5
2,2×45°
3×45°
1,6
H
h_2
h_1
P
d
4отв.d_3
B_1
E
d_7
d_6
п.10
Г
45°
2отв.d_8
Е-Е
d_2+1
$h=3d_2$
1,6×45°

Черт. 5

Таблица 5

Размеры в мм

Обозначение державок	Применяемость	d (пред. откл. по H7)	d_1	d_2 (пред. откл. по H7)	d_3	d_4	d_5	d_6	d_7	B	H	h_1	h_2	Масса, кг, не более
1037-4311		28	100	10	11	18	M6	48	75	90	48	11,0	16	2,29
1037-4312		32												2,22
1037-4313		36	120	12	14	20	M8	58	85	105	60	13,0	20	3,96
1037-4314		40												3,85
1037-4315		45	130	16	18	26		68	100	120	75	17,5		5,17
1037-4316		50												4,94
1037-4317		56	155				M10	87	120	140	95		23	10,26
1037-4318		63												9,77
1037-4319		71	180	20	22	34		103	145	164	120	21,5		16,74
1037-4321		80												15,73
1037-4322		90	220				M12	130	180	196	130		28	27,34
1037-4323		100												25,82
1037-4324		125	260		26	40		163	210	230	160	25,5		42,90

Пример условного обозначения державки для направляющей ступенчатой колонки размером $d=28$ мм, исполнения 5:

Державка 1037-4311 ГОСТ 18812—81

(Измененная редакция, Изм. № 1).

3. Материал державки:

исполнений 1, 2, 3 и 4 — чугун СЧ 24 по ГОСТ 1412—85.

Допускается чугун с минимальным временным сопротивлением разрыву R_m=250 МПа (Н/мм²) или линейная, конструкционная сталь с временным сопротивлением разрыву R_m=490 МПа (Н/мм²);

исполнения 5 — сталь марки 45 по ГОСТ 1050—74. Допускается применение конструкционной качественной стали с минимальным временным сопротивлением разрыву R_m=500 МПа (Н/мм²).

4. Допуск параллельности плоскостей K и P — 7-й степени точности по ГОСТ 24643—81.

5. Допуск перпендикулярности плоскости P относительно оси отверстия d — 6-й степени точности по ГОСТ 24643—81.

6. В державках исполнений 1, 3 и 5 при применении колонок исполнения 2 по ГОСТ 13119—81 отверстия d_5 не выполнять.

7. В державках исполнений 2 и 4 с диаметром отверстия d=45 мм следует выполнять для резьбовых отверстий d_5 по оси.

8. Окончательную обработку отверстий d_2 для державок всех исполнений следует выполнять при сборке.

9. Остальные технические требования — по ГОСТ 22472—77.

10. Маркировать: условное обозначение без наименования и товарный знак предприятия-изготовителя. Допускается маркировать на бирке для партии.

11. Примеры применения державок приведены в справочном приложении.

ПРИЛОЖЕНИЕ
Справочное

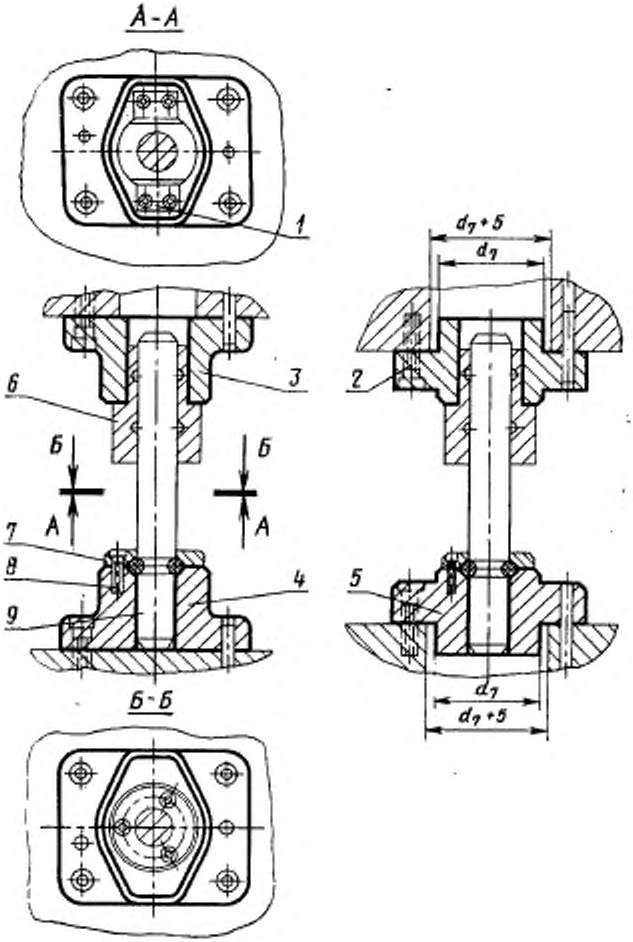

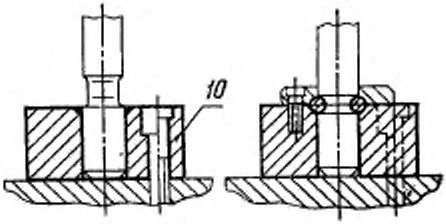

1 — прихват по ГОСТ 24562—81; *2* — державка исполнения 4; *3* — державка исполнения 2; *4* — державка исполнения 1; *5* — державка исполнения 3; *6* — направляющая втулка по ГОСТ 24558—81; *7* — стопорное кольцо по ГОСТ 24560—81; *8* — стопорное пружинное кольцо по ГОСТ 24559—81; *9* — направляющая ступенчатая колонка по ГОСТ 13119—81; *10* — державка исполнения 5

gost.e-ecolog.ru