МКС 21.100.20

Поправка к ГОСТ 13219.16—81 Крышки торцовые с канавками высокие диаметром от 110 до 400 мм корпусов подшипников качения. Конструкция и размеры

В каком месте	Напечатано	Должно быть
Таблица. Графа «D_1» для крышек ЖВ 320×135, ЖВ 320×160	300	360
Графа «D_2» для крышек ЖВ 110×45, ЖВ 110×55	160	100

(ИУС № 8 2024 г.)

gost.e-ecolog.ru

УДК 621.822.6-2 : 006.354 Группа Г16

ГОСУДАРСТВЕННЫЙ СТАНДАРТ СОЮЗА ССР

КРЫШКИ ТОРЦОВЫЕ С КАНАВКАМИ ВЫСОКИЕ ДИАМЕТРОМ от 110 до 400 мм КОРПУСОВ ПОДШИПНИКОВ КАЧЕНИЯ

Конструкция и размеры

High cups with grooves for diameters from 110 till 400 mm of pillow blocks. Constructions and dimensions

ГОСТ 13219.16—81

Взамен ГОСТ 13219.16—67

ОКП 41 8422

Постановлением Государственного комитета СССР по стандартам от 9 апреля 1981 г. № 1928 срок действия установлен

с 01.01 1982 г.
до 01.01 1987 г.

Несоблюдение стандарта преследуется по закону

1. Настоящий стандарт распространяется на высокие торцовые крышки с канавками, устанавливаемые в корпусах подшипников качения по ГОСТ 13218.1-80—ГОСТ 13218.10—80 и предназначенные для герметизации подшипникового узла, осевой фиксации подшипника и восприятия осевых нагрузок.

2. Основные размеры крышек должны соответствовать указанным на чертеже и в таблице.

3. Технические требования — по ГОСТ 13219.17—81.

4. Дополнительные размеры элементов крышек — по рекомендуемому приложению к ГОСТ 13219.1—81.

Издание официальное **Перепечатка воспрещена**

★

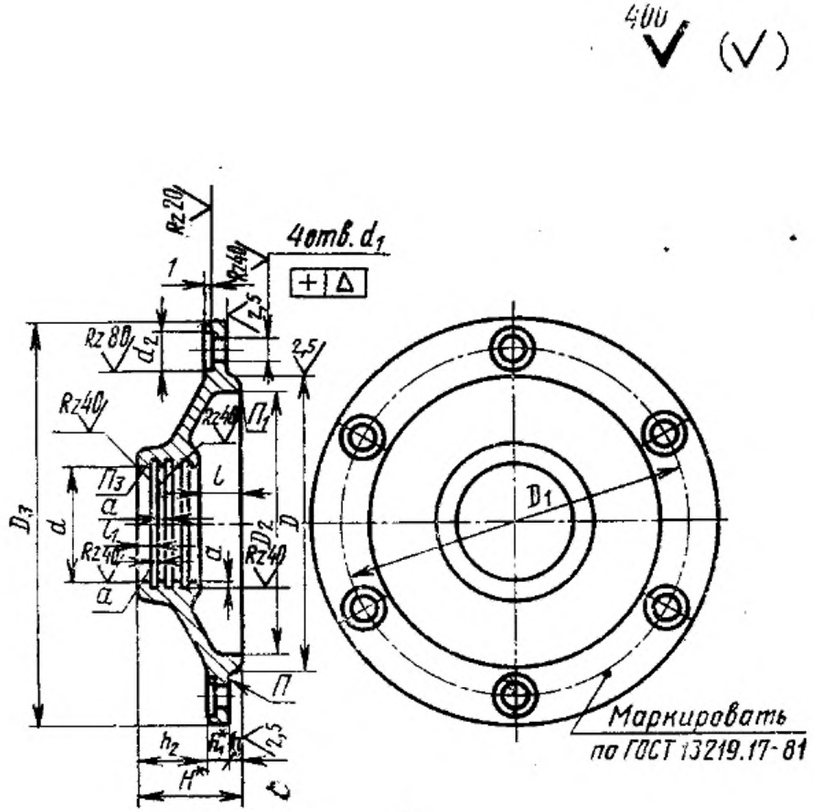

* Размеры для справок.

Размеры в мм

Обозначение крышки	D (пред. откл. по h9)	Диаметр вала или втулки $d_{ном}$	d (пред. откл. по A11)	D_1	D_2	D_3	d_1	d_2	n	Δ	H	h	h_1	h_2	l	l_1	s	a	Теоретическая масса, кг
ЖВ 110×45	110	45	45	130	160	155	11	20	4	0,12	40	5	7	28	17	4	23	3	1,05
ЖВ 110×55		55	55								45			33	22				1,09
ЖВ 120×50	120	50	50	145	110	175	13	24			44		9	30	19	5	25		1,72
ЖВ 120×60		60	60								47			33	22				1,77
ЖВ 125×70	125	70	70	150	116	180					45			31	20				1,91
ЖВ 130×55	130	55	55	155	118	185					44			29	19				2,00
ЖВ 130×65		65	65								52			37	27				2,05
ЖВ 140×60	140	60	60	165	128	195					47			32	22				2,18
ЖВ 140×70		70	70								54			39	29				2,23
ЖВ 150×75	150	75	75	180	138	210					55			40	30				2,63
ЖВ 160×65	160	65	65	190	148	220			6	0,15	52	6		37	22		30	4	2,91
ЖВ 160×80		80	80								59			44	29				3,00
ЖВ 170×70	170	70	70	200	158	230					54			39	24				3,23
ЖВ 170×85		85	85								59			44	29				3,32
ЖВ 180×75	180	75	75	210	165	240					56			41	26				3,37
ЖВ 180×90		90	90								59			44	29				3,55
ЖВ 190×80	190	80	80	220	175	250	15	26			58		10	42	26	6	32		3,61
ЖВ 190×95		95	95								60			44	28				3,59
ЖВ 200×85	200	85	85	230	185	260					59			44	27				3,87
ЖВ 200×100		100	100								60	8		44	28				3,96
ЖВ 215×90	215	90	90	250	200	285								42					4,55

Продолжение

Размеры в мм

Обозначение крышки	D (пред. откл. по h9)	Диаметр вала или втулки $d_{ном}$	d (пред. откл. по A11)	D_1	D_2	D_3	d_1	d_2	n	Δ	H	h	h_1	h_2	l	l_1	s	a	Теоретическая масса, кг
ЖВ 215×110	215	110	110	250	200	285	15	26			66		10	48	34	6	32	4	4,55
ЖВ 225×95	225	95	95	260	210	295					62			42	28		34		5,91
ЖВ 230×115	230	115	115	270	216	305					71			51	32				6,37
ЖВ 240×100	240	100	100	280	225	315					68	8	12	48	29	7	39		6,82
ЖВ 250×125	250	125	125	290	236	325					74			54	35				7,28
ЖВ 260×110	260	110	110	300	245	335					71			51	32				7,73
ЖВ 270×135	270	135	135	310	256	345					83			63	44				8,19
ЖВ 280×115	280	115	115	320	262	356					75			53	34				8,64
ЖВ 300×125	300	125	125	340	282	330	17	30	6	0,15	76		14	52	35	8	41		10,00
ЖВ 320×135	320	135	135	300	302	400					78			54	37			5	10,90
ЖВ 320×160		160	160								90			66	49				10,50
ЖВ 340×140	340	140	140	380	315	420					82			56	39				11,80
ЖВ 340×170		170	170								93	10	16	67	50	9	43		11,30
ЖВ 360×150	360	150	150	400	335	440					83			57	40				14,60
ЖВ 360×180		180	180								95			69	52				15,00
ЖВ 380×160	380	160	160	430	352	470	22	36			86		18	58	41	10	45		15,90
ЖВ 400×170	400	170	170	450	372	490					88			60	43				17,30

Пример условного обозначения высокой торцовой крышки с канавками диаметром $D=140$ мм, $d_{ном}=60$ мм:

Крышка ЖВ 140×60 ГОСТ 13219.16—81

МКС 21.100.20

Поправка к ГОСТ 13219.16—81 Крышки торцовые с канавками высокие диаметром от 110 до 400 мм корпусов подшипников качения. Конструкция и размеры

В каком месте	Напечатано	Должно быть
Таблица. Графа «D_1» для крышек ЖВ 320×135, ЖВ 320×160	300	360
Графа «D_2» для крышек ЖВ 110×45, ЖВ 110×55	160	100

(ИУС № 8 2024 г.)

gost.e-ecolog.ru